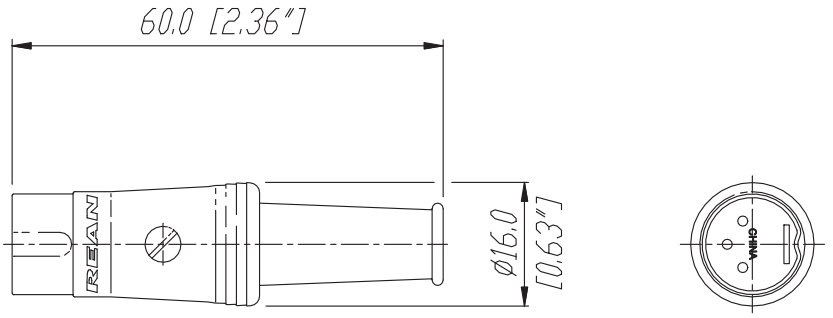

					Werkstoff:	Massstab:		Datum	Name
				*)Lieferant darf ohne Rueckspracche nicht geaendert werden		1:1	Gezeichnet	01.02.01	Battlogg
							Geprueft		
				Zeichnung urheberrechtlich geschuetzt (DIN 34) (C)			Gesehen		
				Benennung: DIN Connectors - 3 Pole NYS 321			Ersetzt durch:		Blatt
							Ersatz fuer:		von Blatt
Ind.	Aenderung	Datum	Name	REAN			Zeichn. Nr. 3102 ST 22 32		