THIS DRAWING IS UNPUBLISHED
VERTRAULICHE UNVEROEFFENTLICHTE ZEICHNUNG
© COPYRIGHT 2010 TE Connectivity
RELEASED FOR PUBLICATION 30.SEP. 2010
FREI FUER VEROEFFENTLICHUNG
ALL RIGHTS RESERVED.
ALLE INTERNATIONALEN RECHTE VORBEHALTEN.

MATED WITH:
PASSEND ZU:
2120330/ 2120340

LOC	DIST
A1	–

PROJEKT NR.: –

REVISIONS
AENDERUNGEN

P	LTR	DESCRIPTION BESCHREIBUNG	DATE	DWN	APVD
	B1	NEW DRAWING CREATED	13JAN2011	SH	HEIN
	C1	REVISION CHANGED ON PRODUCT REVISION	07APR2011	KHH	HEIN
	C2	NOTES ADDED	01JUL2011	KHH	HEIN

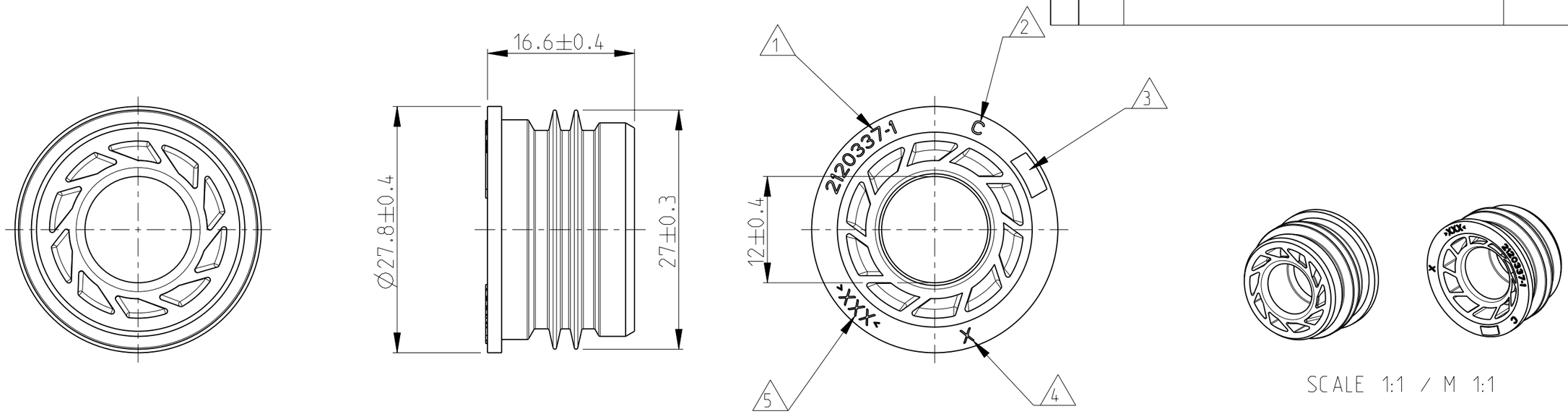

SCALE 1:1 / M 1:1

1 PARTNUMBER
2 REVISION STATUS
3 DATE WW/YY
4 CAVITY IDENTIFIER
5 MATERIAL IDENTIFIER
6 PACKAGING: PARTS IN PE-BAG
BULK PACKED INTO FOLDING BOX

1 SACHNUMMER
2 REVISIONSSTAND
3 DATUM WW/JJ
4 NESTKENNZEICHNUNG
5 MATERIALKENNZEICHNUNG
6 VERPACKUNG: TEILE ALS SCHUETTGUT IN
PE-BAG IN EINEM KARTON VERPACKT

-1 AS SHOWN
WIE GEZEICHNET

WIRE DIAMETER [MM] KABELDURCHMESSER [mm]	SURFACE/COLOUR Oberflaeche/Farbe	MATERIAL	WEIGHT (g)	DESCRIPTION BENENNUNG	PART-NO. TEILE-Nr.
Ø13-Ø16.7	BLACK	TPV (EPDM+PP)	3.58	CABLE SEAL KABELDICHTUNG	2120337-1

THIS DRAWING IS A CONTROLLED DOCUMENT.
DIESES ZEICHNUNGSDOKUMENT WIRD DURCH AMP INCORPORATED KONTROLLIERT.
AENDERUNGEN, DIE DEM TECHNISCHEN FORTSCHRITT DIENEN, SIND VORBEHALTEN.
DEN JEWEILS LETZTGUELTIGEN AENDERUNGSSTAND ERFAHREN SIE AUF ANFRAGE.

DIMENSIONS: MASSEINHEITEN: mm

TOLERANCES UNLESS OTHERWISE SPECIFIED: ALLGEMEINTOLERANZEN

0 PLC	±0.25
1 PLC	±0.2
2 PLC	±0.1
3 PLC	±-
4 PLC	±-
ANGLES/WINKEL	±2°

MATERIAL –
FINISH/OBERFLAECHE/FARBE –

DWN S. HASS 30SEP2010
CHK K.-H. HESS 30SEP2010
APVD S. HEIN 30SEP2010
PRODUCT SPEC PRODUKTSPEZ. 108-94252
APPLICATION SPEC VERARBEITUNGSSPEZ. 114-91067
WEIGHT GEWICHT –

TE Connectivity

NAME
CABLE SEAL
KABELDICHTUNG
MOTORMAN HYBRID CONNECTOR

SIZE	CAGE CODE	DRAWING NO ZEICHNUNGS-NR.	RESTRICTED TO NUR FUER
A3	00779	C-2120337	–

CUSTOMER DRAWING /KUNDENZEICHNUNG
SCALE MASSSTAB 2:1 SHEET BLATT 1 OF VON 1 REV C2

1470-19 (3/11)

Pro/ENGINEER DRAWING