NUMMER	VERWENDET FÜR	WAR NR.
826839...852	–	–

ÄNDERUNGEN DIE DEM TECHNISCHEN FORTSCHRITT DIENEN, BEHALTEN WIR UNS VOR

VERTRAULICH

UNVERÖFFENTLICHTE ZEICHNUNG. ALLE RECHTE VORBEHALTEN. VERVIELFÄLTIGUNG UND WEITERGABE NUR MIT GENEHMIGUNG DURCH AMP DEUTSCHLAND GMBH

CAD-ORIGINAL
ZEICHNUNG NICHT ÄNDERN

ZEICHNUNG GESCHÜTZT DURCH
©COPYRIGHT 1996
AMP DEUTSCHLAND GMBH
ALLE RECHTE VORBEHALTEN

REV.	ÄNDERUNG	DATUM	NAME
10	Note 3 hinzu	16.01.89	M.Szelag
L	NEUES MATERIAL 5	26JAN96	R. BLU.
M	Alle -4 "SUPERSEEDED" von -3	26JAN96	R. BLU.
M1	NEUES MATERIAL 5	04AUG03	Abraham
M2	New Material AND 7 AND 8 ADDED	16Okt07	W.H.

Leiterplatten-Layout

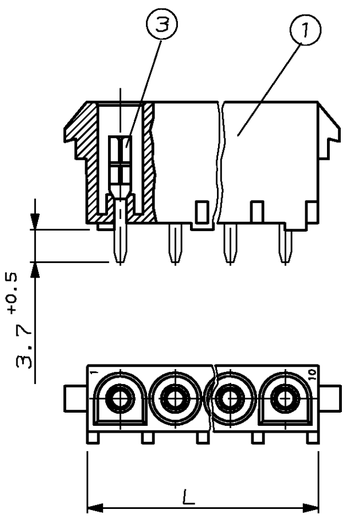

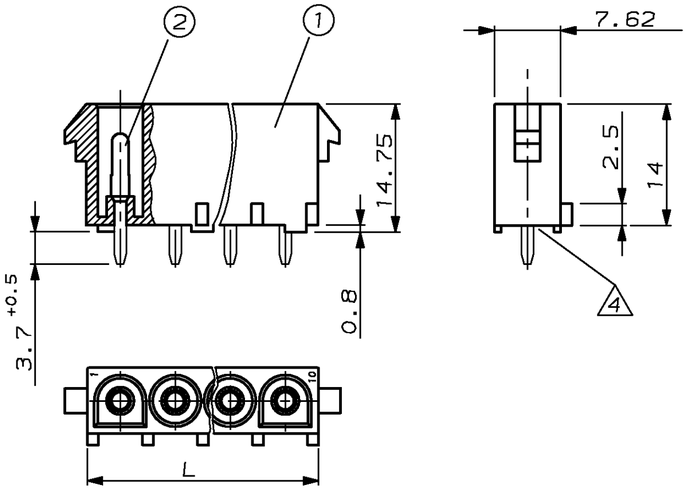

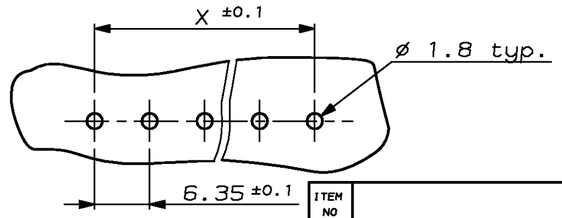

Bestellbeispiel:

2-826 839-3 besteht aus:
-2-pol. UMNL PC HEADER HSG. (NATURAL)
-UMNL Stiftkontakt (selectiv vergoldet)

3 Nur erste und letzte Kontaktkammer bezeichnet

4 Kontaktausdrückkraft größer 20N pro Kontakt

ITEM NO	HOUSING	TYP	PN	COLOR	DWG SIZE	② UMNL PIN CuSn nachverzinnt über Ni		② UMNL PIN CuSn select Gold		③ UMNL SOCKET CuSn nachverzinnt über Ni		③ UMNL SOCKET CuSn select Gold	
						PN		PN		PN		PN	
						1-167654-3		1-167654-4		1-167656-3		1-167656-4	
						B		B		B		B	
1	2 WAY UMNL PC.HEADER	926310	-1 Natural	D	826839	-1	2-826839	-1	826846	-1	2-826846	-1
			-2 Black			-2		-2		-2		-2
			-3 5 Natural			-3		-3		-3		-3
			~~-4 White~~			~~-4~~		~~-4~~		~~-4~~		~~-4~~
			-5 Orange			-5		-5		-5		-5
			-6 6 Black			-6						
			-7 7 9 Natural			-7		-7		-7		-7
	3 WAY UMNL PC.HEADER	926311	-1 Natural	D	826840	-1	2-826840	-1	826847	-1	2-826847	-1
			-2 Black			-2		-2		-2		-2
			-3 5 Natural			-3		-3		-3		-3
			~~-4 White~~			~~-4~~		~~-4~~		~~-4~~		~~-4~~
			-5 Orange			-5		-5		-5		-5
			-6 6 Black			-6						
			-7 7 9 Natural			-7		-7		-7		-7
	4 WAY UMNL PC.HEADER	926312	-1 Natural	D	826841	-1	2-826841	-1	826848	-1	2-826848	-1
			-2 Black			-2		-2		-2		-2
			-3 5 Natural			-3		-3		-3		-3
			~~-4 White~~			~~-4~~		~~-4~~		~~-4~~		~~-4~~
			-5 Orange			-5		-5		-5		-5
			-7 7 9 Natural			-7		-7		-7		-7
	5 WAY UMNL PC.HEADER	926313	-1 Natural	D	826842	-1	2-826842	-1	826849	-1	2-826849	-1
			-2 Black			-2		-2		-2		-2
			-3 5 Natural			-3		-3		-3		-3
			~~-4 White~~			~~-4~~		~~-4~~		~~-4~~		~~-4~~
			-5 Orange			-5		-5		-5		-5
			-7 7 9 Natural			-7		-7		-7		-7
	6 WAY UMNL PC.HEADER	926314	-1 Natural	D	826843	-1	2-826843	-1	826850	-1	2-826850	-1
			-2 Black			-2		-2		-2		-2
			-3 5 Natural			-3		-3		-3		-3
			~~-4 White~~			~~-4~~		~~-4~~		~~-4~~		~~-4~~
			-5 Orange			-5		-5		-5		-5
			-7 7 9 Natural			-7		-7		-7		-7
	8 WAY UMNL PC.HEADER	926315	-1 Natural	D	826844	-1	2-826844	-1	826851	-1	2-826851	-1
			-2 Black			-2		-2		-2		-2
			-3 5 Natural			-3		-3		-3		-3
			~~-4 White~~			~~-4~~		~~-4~~		~~-4~~		~~-4~~
			-5 Orange			-5		-5		-5		-5
			-7 7 9 Natural			-7		-7		-7		-7
	10 WAY UMNL PC.HEADER	926316	-1 Natural	D	826845	-1	2-826845	-1	826852	-1	2-826852	-1
			-2 Black			-2		-2		-2		-2
			-3 5 Natural			-3		-3		-3		-3
			~~-4 White~~			~~-4~~		~~-4~~		~~-4~~		~~-4~~
			-5 Orange			-5		-5		-5		-5
			-7 7 9 Natural			-7		-7		-7		-7

-4 SUPERSEEDED BY -3

5 NEUES MATERIAL (PHOSPHOR UND HALOGEN FREI) AUSSEHEN: WEISS

6 Material Zytel E 103 HSL

7 MATERIAL PA 6 UL 94 V2

8 SCHÜTTGUT IN BEUTEL UND VERSANDKARTON PN 973 058-3
BULK PACKAGING IN PLASTIC BAG AND CORRUGATED SHIPPING BOX PN 973 058-3

9 GWT 750°(WITHOUT FLAME) ACC. IEC 60335-1 EDITION 06/2001
GLÜHDRAHTPRÜFUNG 750° (OHNE FLAMME) NACH IEC 60335-1 AUSGABE 06/2001

926 302	57.15	64.77	10
926 301,640 582,640 586	44.45	52.07	8
936 300,640 581,640 585	31.75	39.37	6
926 299,350 809,480 763	25.40	33.02	5
926 298,350 779,480 702	19.05	26.67	4
350 766,480 700	12.70	20.32	3
350 777,480 698	6.35	13.97	2
Passend zu Steckergehäuse	"X"	"L"	Polzahl

BESTELL-NR.	POS.	STÜCK	BENENNUNG EINZELTEIL	WERKSTOFF	OBERFLÄCHE FARBE
–	–	–	–	–	–

GEZ. – H.Oehme
GEPR. –

ZEICHNUNG GÜLTIG AB .01/96.

AMP | AMP DEUTSCHLAND G.m.b.H. Langen b.Ffm

BENENNUNG
UMNL IN-LINE
PC.HEADER ASSY

K

NICHT TOLERIERTE MASSE ± 0.2mm ± 1.5°
FORMAT A2
ZEICHNUNGS-NR. 826839
MASSSTAB 2:1 (5:1)
BLATT 1 VON 1
REV. M2