NUMBER 917511

三角法(3rd ANGLE PROJECTION)

METRIC

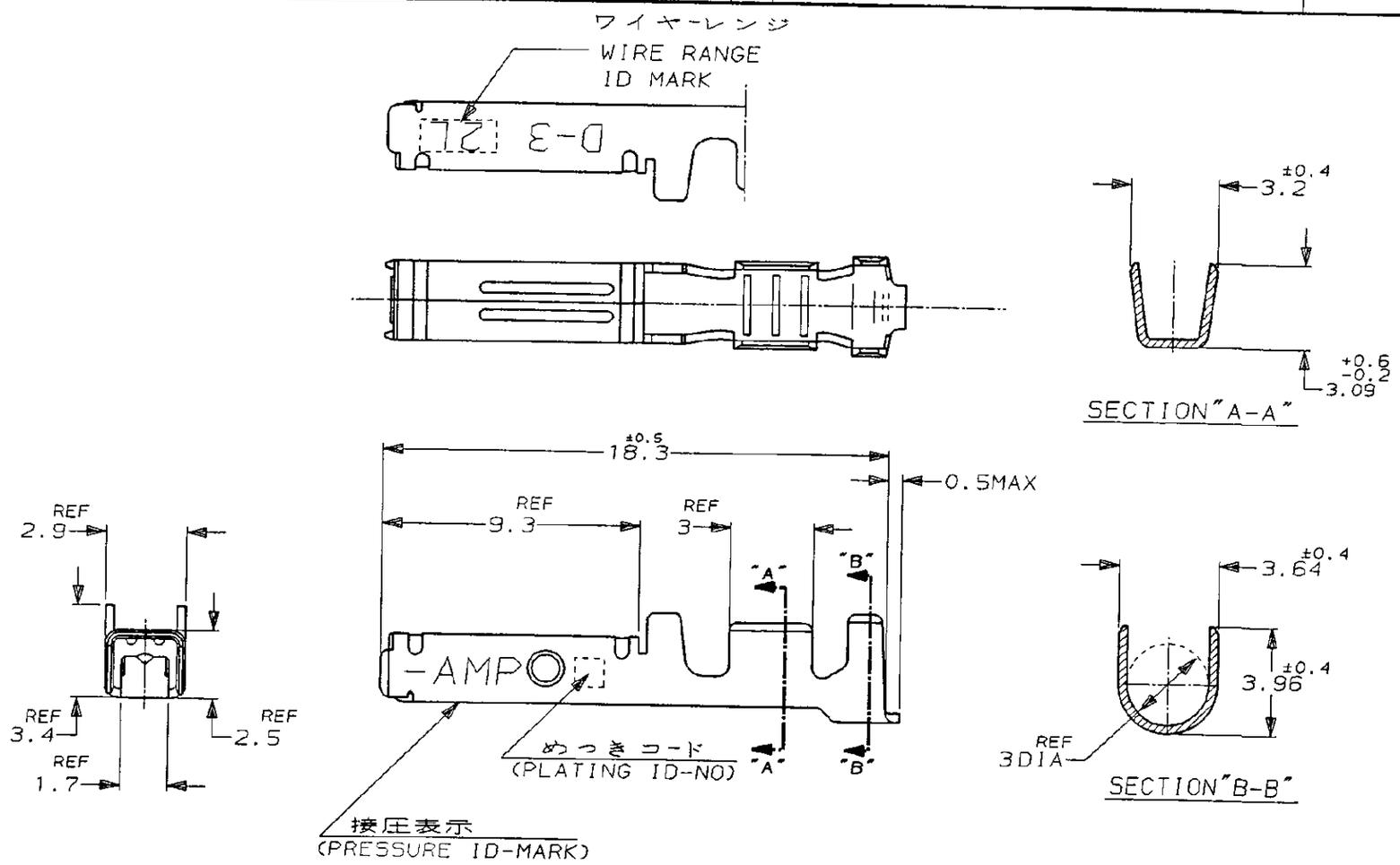

注記

△1 標準接圧型コンタクト：一般向け及び多極用
△2 高接圧型コンタクト：高電流用及び強振動用
△3 金めっきは接触部のみとする

NOTES

△1 CONTACT TYPE; NORMAL PRESSURE TYPE (FOR GENERAL)
△2 CONTACT TYPE; HIGH PRESSURE TYPE (FOR HIGH CURRENT OR ANTI-VIBRATION)
△3 GOLD-PL. CONTACT AREA ONLY

備考(REMARK) 接圧タイプ	接圧表示(ID-MARK) (CONT. TYPE)	めっきコード (PL. ID NO)	仕上(FINISH)	△3	型番(P/N)
△2	H	5	光沢錫めっき(BRIGHT TIN-PL.)	1-	-5
		3	0.76μm最小金めっき(0.76μmMIN. Au-PL.)	1-	-3
		2	0.38μm最小金めっき(0.38μmMIN. Au-PL.)	1-	-2
△1					
		3	0.76μm最小金めっき(0.76μmMIN. Au-PL.)		-3
		2	0.38μm最小金めっき(0.38μmMIN. Au-PL.)	917511-2	

TE Connectivity

被覆電線断面積(WIRE RANGE) AWG 16-14	被覆外径(INSULATION DIA.) 2.2-2.8 mmφ	名称(NAME) (DYNAMIC SERIES REC. CONTACT) "2L" SIZE LOOSE PIECE ダイナミックシリーズリセプタクルコンタクト			
材料(MATERIAL) (COPPER ALLOY) 銅合金	仕上(FINISH) (SEE TABLE) 表参照	一般公差 (GENERAL TOLERANCE) 10以下：±0.2 10を超え30以下：±0.25 30を超え100以下：±0.3 角度：±3°	SIZE B	LOC J	番号(No.) 917511
DR. 27/APR/'95 K. IKEDA	DE. 27/APR/'95 K. IKEDA		尺度(SCALE) 5-1	REV. A1	SHEET 1 OF 1
CHK. 28/APR/'95 S. MANABE	APP. 28/APR/'95 S. MANABE				

LTR	変更 (REVISION RECORD)	DR	CHK	DATE
A1	REVISED PER ECO-11-005294	RK	HMR	07APR 11

PRINT DIST

U.855-111>U.DWG>S.C89-25173

単位, ㎜ DIMENSIONS IN MM. DO NOT SCALE PRINT

(CUSTOMER DRAWING) 参考図面