Frontplattenausschnitt (Rückseite)

Panel cut out (rear side)

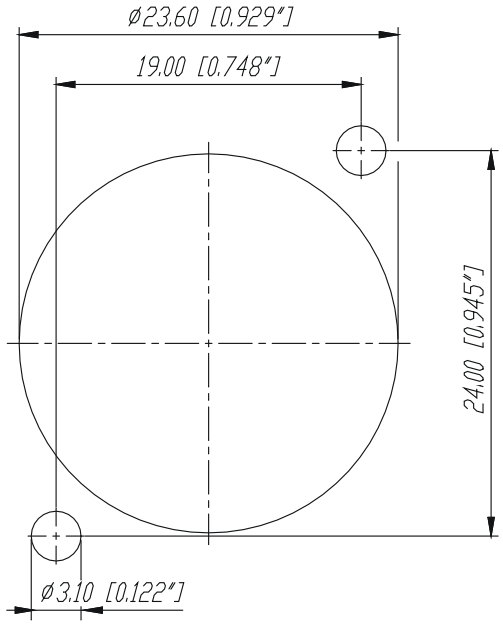

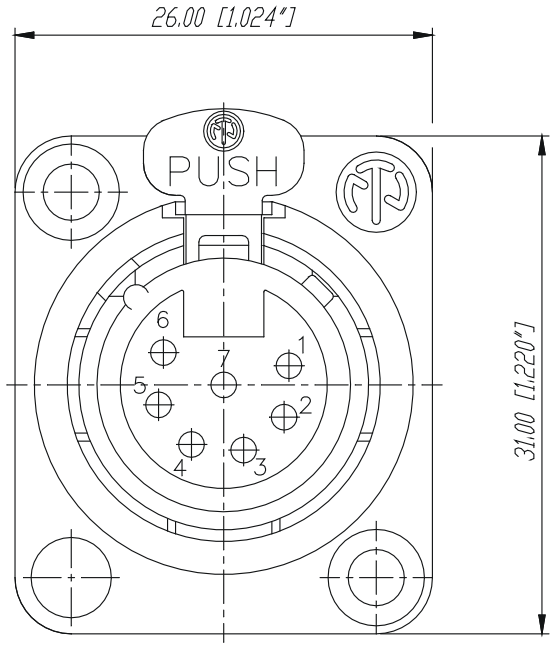

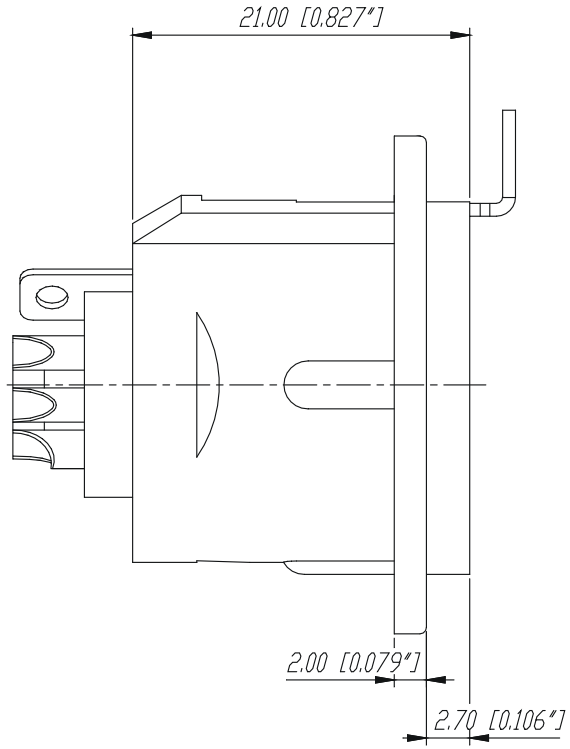

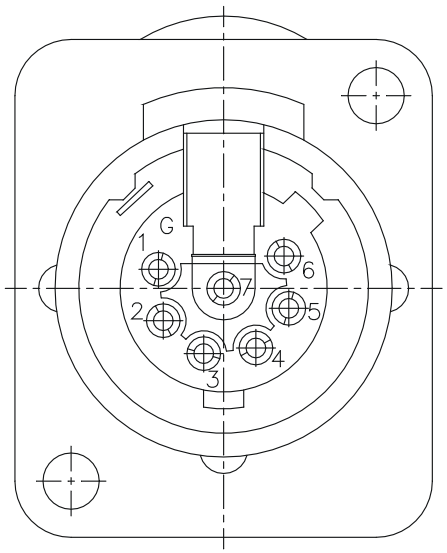

					Werkstoff:	Massstab:		Datum	Name
				*)Lieferant darf ohne Ruecksprache nicht geaendert werden		3:1	Gezeichnet	09.11.90	Illenberger
				Zeichnung urheberrechtlich geschuetzt (DIN 34) (C)			Geprueft		
							Gesehen		
				Benennung:			Ersetzt durch:		Blatt
				NC7FDL-1			Ersatz fuer:		von Blatt
A	Aktuelle Zeichnung	03.03.98	Alin jak	NEUTRIK AG FL-9494 SCHAAN			Zeichn. Nr. 3102 St 10 20		
Ind.	Aenderung	Datum	Name						