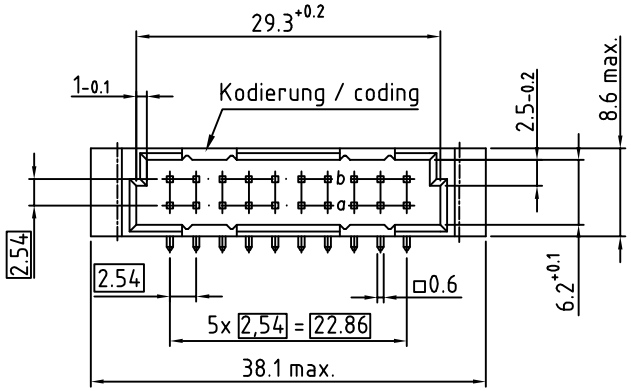

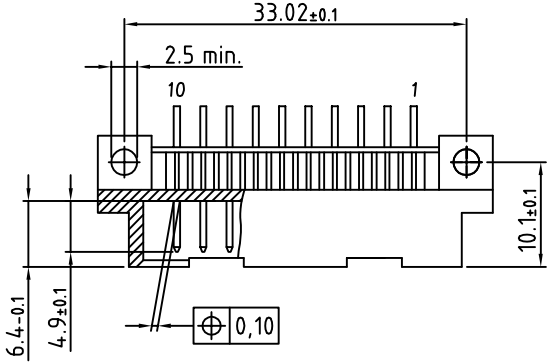

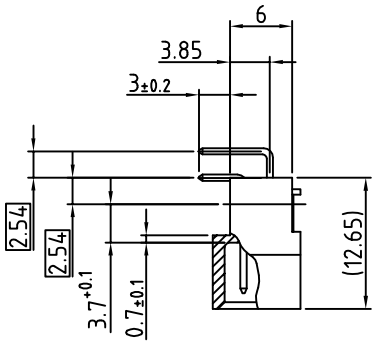

101-80014 B/3 20M a,b
Löt / dip-solder 3mm GK II / class 2

o	Standard Kontakt / Standard Contact (4.9mm)

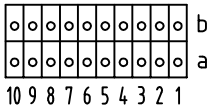

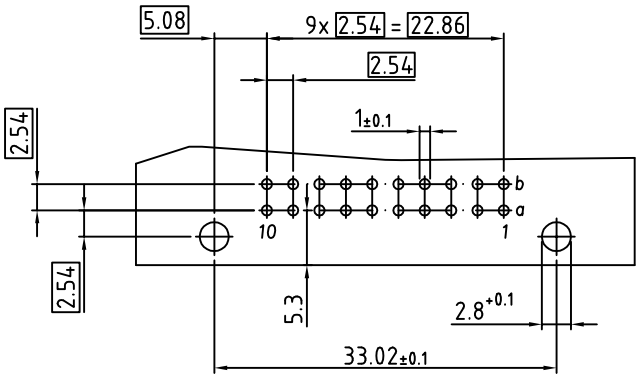

Technische Änderungen vorbehalten / all data subject amendment without notice

Werkstoff / Material:				Allgemeintoleranz / General Tolerances		Maßstab / Scale: 2:1
				Tolerierungsgrundsatz / Fundamental tolerancing principle DIN ISO 8015	A3	Verwendungsbereich / Range of application: Kundenzeichnung / customer drawing
					Datum / Date	Name / Name
				Erst./Drawn	29.06.2004	Miller
				Gepr./Insp.		
02	drawing modified	24.07.2014	Scholl			
01	drawing modified	28.03.2006	Mil.			
Version/ Version	Änderung / Revision	Datum/Date	Name/Name			

Benennung / Description: B/3-Messerleiste / male connector
3mm Löt / dip solder
nach / according to IEC60603-2 (DIN41612)

ept GmbH
www.ept.de

Zeichnungsnummer / Drawing number: 101-80014
Art / Art: C
Blatt / Sheet
Status/Status
Gewicht / Weight:

© Weitergabe sowie Vervielfältigung dieses Dokuments, Verwertung und Mitteilung seines Inhalts sind verboten, soweit nicht ausdrücklich gestattet. Zuwiderhandlungen verpflichten zu Schadensersatz. Alle Rechte für den Fall der Patent-, Gebrauchsmuster- oder Geschmacksmustereintragung vorbehalten.