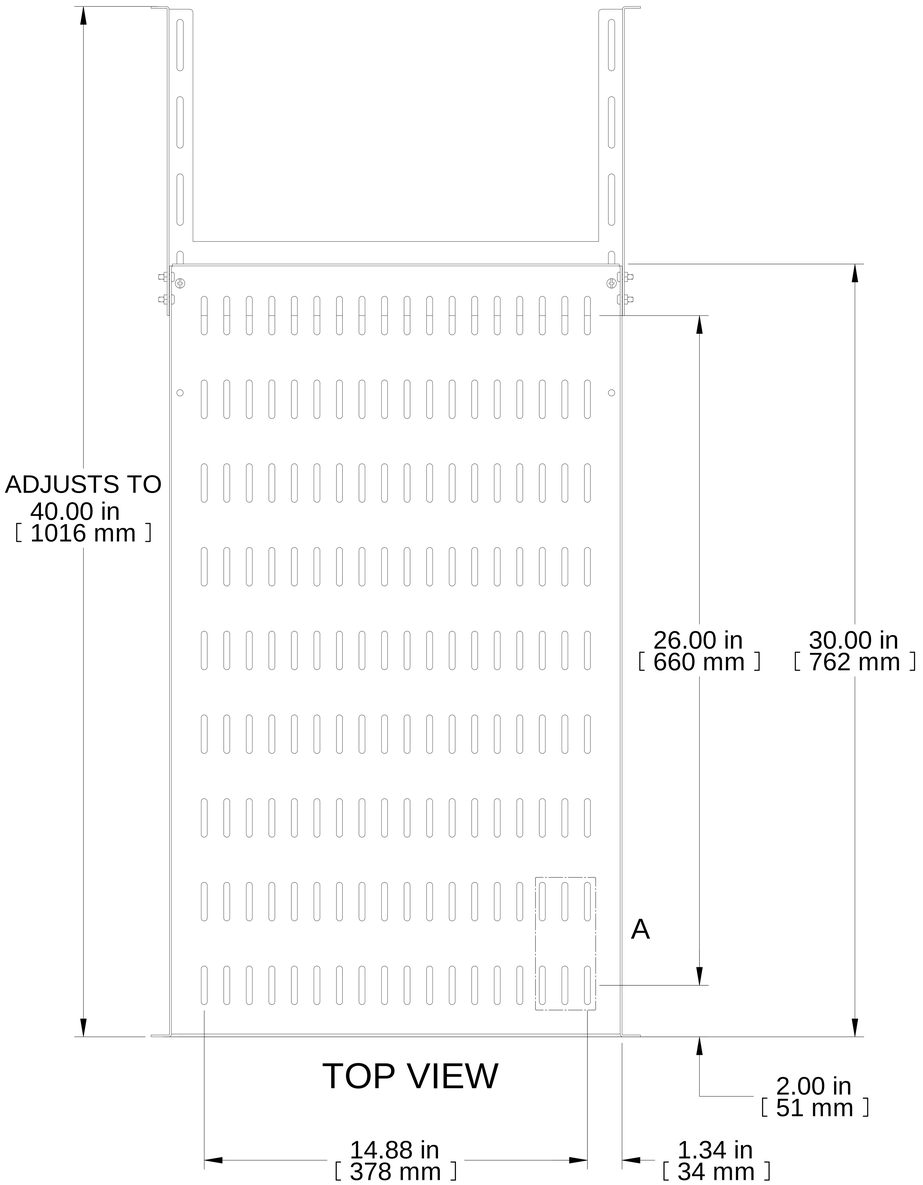

TOP VIEW

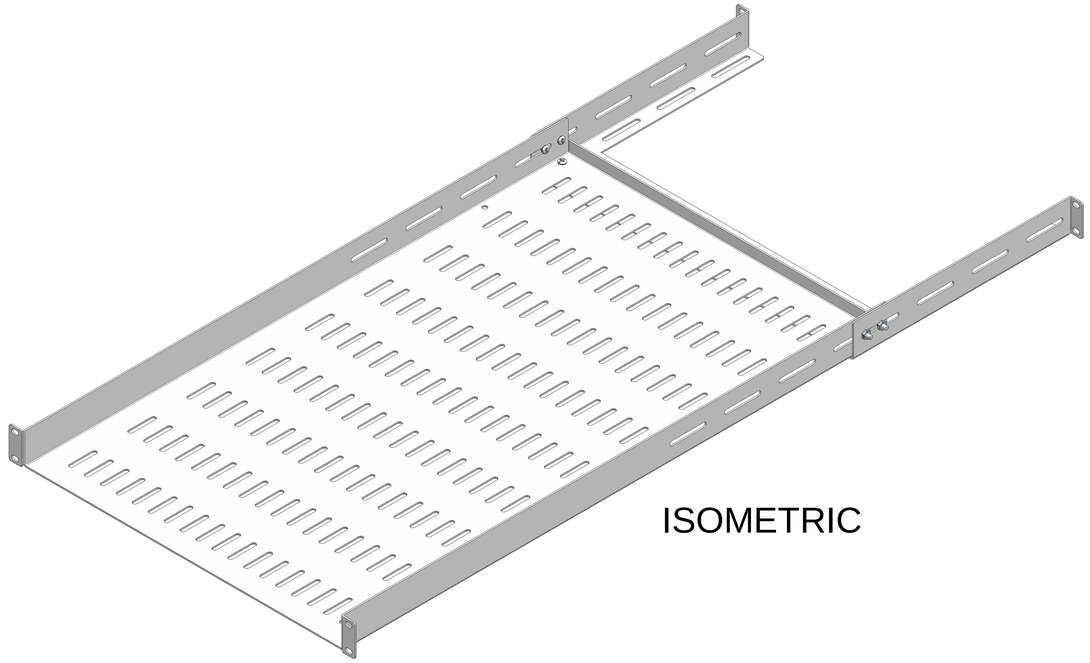

ISOMETRIC

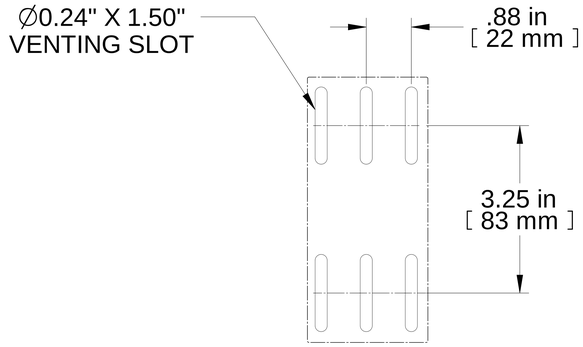

DETAIL A

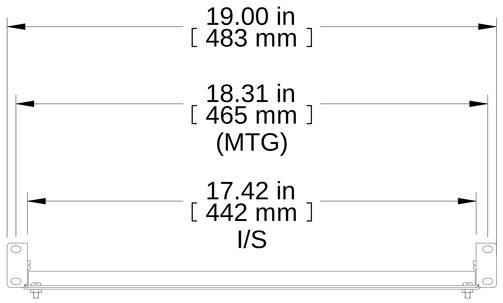

FRONT VIEW

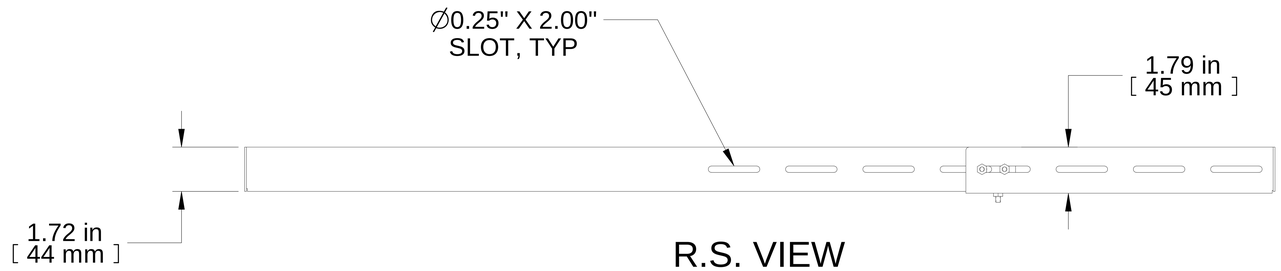

R.S. VIEW

PART NUMBERS
RMASV1930BK1 PAINTED BLACK TEXTURED
NOTES
Maximum Weight 75 lb
10-32 Mounting Screws Included
See Hammond Website for More Information
Français
Pour tous les détails sur nos produits, svp veuillez consulter notre site www.hammondmfg.com

Data subject to change without notice. Isometric drawing not to scale.
Les données sont sujettes à changement sans préavis.

HAMMOND MANUFACTURING®

www.hammondmfg.com

PART NO. **RMASV1930**