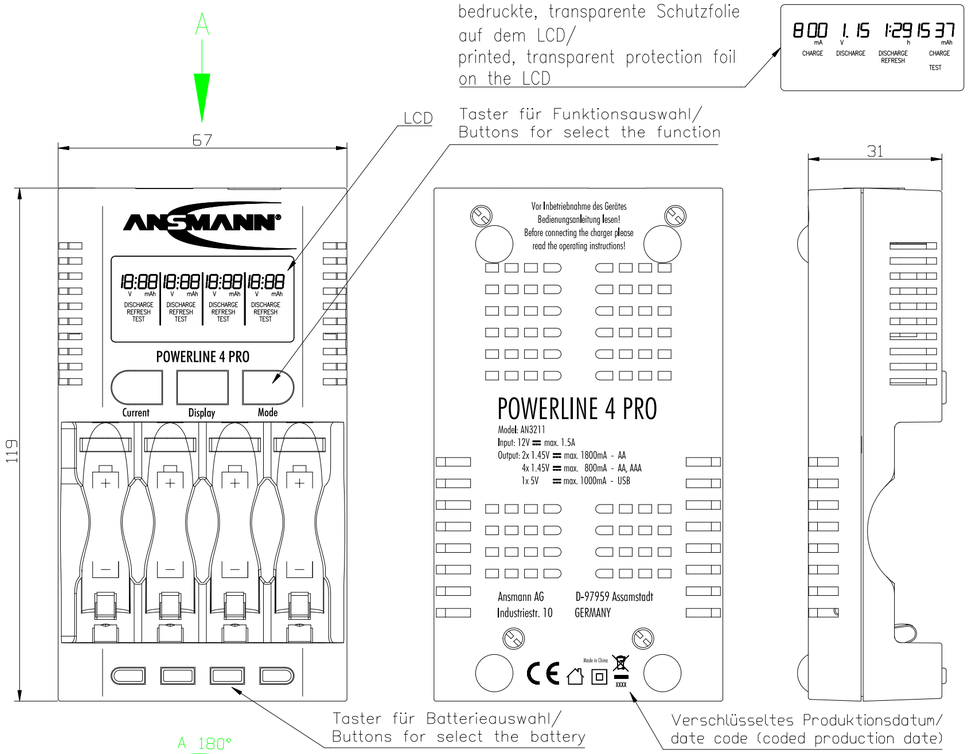


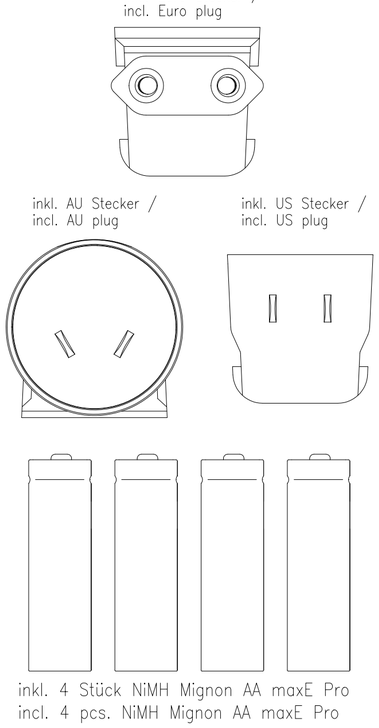


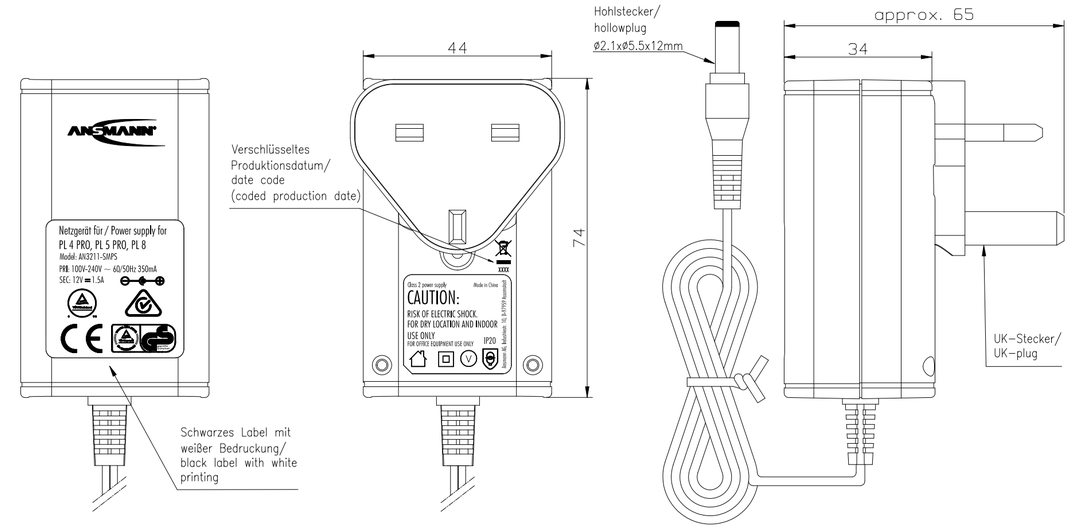


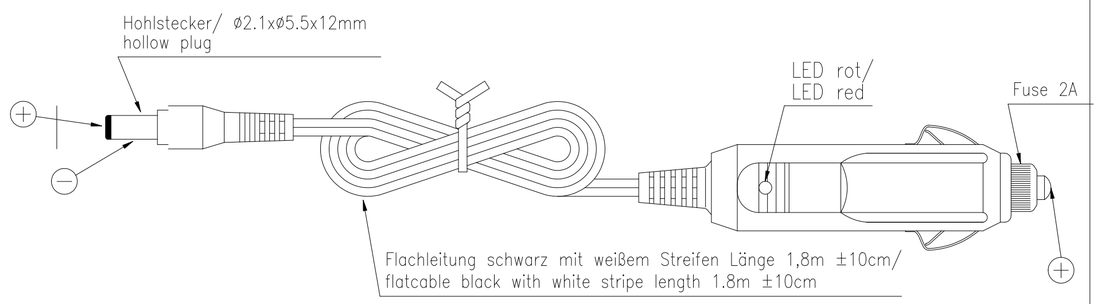


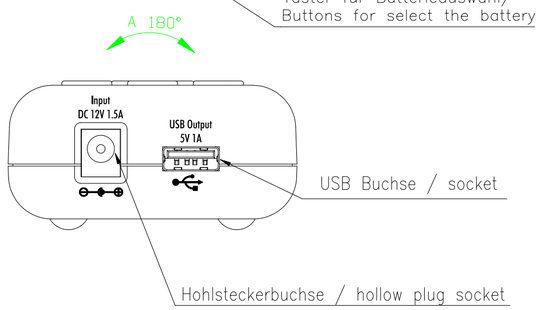


Technische Daten Netzteil/
technical power supply

| | |
|---|---|
| Eingangsdaten/ input data | : 100 – 240V AC ±10% 50/60Hz 350mA |
| Ausgangsdaten | : 12V DC 1.5A |
| Gehäuse/ housing | : schwarzes Steckergehäuse mit weißer Bedruckung/ black plug-in housing with white printing |
| Gehäusematerial/ housing material | : UL94V-0 |
| Approbation/ approval | : CE, TUV GS |

Technische Daten Ladegerät/
technical data charger

| | |
|---|---|
| Eingangsdaten/ input data | : 12V DC max. 1.5A |
| Ausgangsdaten output data | : 4 x 1,4V = Rundzellen AA oder AAA cylindrical batteries AA or AAA |
| USB Anschluss/ USB port | : 5V ±5% max. 1A |
| Ladestrom/ charging current | : wählbar / selectable max. 2x 1800mA ±20%<br>oder / or 2x 1500mA ±20%<br>oder / or 4x 800mA ±20%<br>oder / or 4x 600mA ±20%<br>oder / or 4x 400mA ±20% |
| Vollerkennung/ battery full detection | : –dU, max. Temperatur / temperature |
| max. Spannung/ | : 1.85V |
| Entladestrom/ discharging current | : wählbar / selectable max. 4x 400mA ±20%<br>oder / or 4x 300mA ±20%<br>oder / or 4x 200mA ±20% |
| Ausgangsschutz/ Output protection | : Verpolschutz/ reverse-connect protection : mechanisch/ mechanical<br>Kurzschlußschutz/ short circuit protection : elektronisch/ electronical |
| Erhalteladestrom/ trickle charging current | : 5% vom Ladestrom/ 5% of the charging current |
| Sicherheitstimer/ security timer | : Timer 9h ±10% at 400mA<br>Timer 6h ±10% at 600mA<br>Timer 4.5h ±10% at 800mA<br>Timer 2.5h ±10% at 1500mA<br>Timer 2.5h ±10% at 1800mA |
| Anzeige/ display | : 3 1/2 stelliges LCD<br>Anzeige der Akkuspannung, des Lade– bzw. Entladestroms, der Akkukapazität und der Zeit der Ladung bzw. Entladung Anzeige des aktuellen Ladeprogramms./<br>3 1/2 digit LCD<br>Display of the battery voltage, the charging and discharging currents, the battery capacity and the time of the charging or discharging cycle Display of the current charging program. |
| Verpackung/ package | : Blisterverpackung inkl. mehrsprachiger Bedienungsanleitung/ blister shell incl. multilingual operating instruction |
| Schutzart/ protection | : IP20 |
| Betriebstemperatur/ operating temperature | : 0°C.....+25C |
| Lagertemperatur/ storage temperature | : –25°C.....+70°C |
| Approbation/ approval | : CE |
| Gehäuse/ housing | : schwarzes Tischgehäuse mit weißer Bedruckung/ black desktop housing with white printing |
| Gehäusematerial/ housing material | : UL94V-0 |
| Gewicht/ weight | : 335g mit Netzteil und Kfz-Adapter/ 335g with power supply and car lighter plug |

Einstellbare Programme/
selectable programs

| | |
|---|---|
| Laden/charging: | einfache Ladung bis –dU–Erkennung/ normal charging cycle till –dV detection |
| Entladen/discharging: | entladen des Akkus mit anschließender Ladung discharge of the battery followde by a charging cycle |
| Refresh: | Dient zur Regenerierung der Akkus. Der Akku wird ent– und geladen so lange sich die Kapazität des Akkus erhöht, max. 10x./ Could be used for refreshing the battery. The battery gets discharged and charged until the capacity increases, max. 10x. |
| Test: | Es wird die Akkukapazität ermittelt. Dazu wird der Akku geladen, entladen und wieder geladen./ The battery capacity is measured. This is done with charging, discharging and charging again the battery |

Anzeige bei Ladeende/
display at chaging end

| | |
|---|---|
| Laden/charging: | "FULL", mit der Taste "Display" kann man die Anzeige der Akkuspannung, geladene Kapazität, des Erhalteladestroms und der Ladezeit durchschalten "FULL", with the button "Display" you can switch between battery voltage, charged capacity, trickle charge current and charging time |
| Entladen/discharging: | "FULL", mit der Taste "Display" kann man die Anzeige der Akkuspannung, entladene Kapazität, des Erhalteladestroms und der Ladezeit durchschalten "FULL", with the button "Display" you can switch between battery voltage, discharged capacity, trickle charge current and charging time |
| Entlade Regenerierung/ discharge refresh | : "FULL", mit der Taste "Display" kann man die Anzeige der Akkuspannung, entladene Kapazität, des Erhalteladestroms und der Ladezeit durchschalten "FULL", with the button "Display" you can switch between battery voltage, discharged capacity, trickle charge current and charging time |
| Ladetest/charge test: | Zeigt im Wechsel "FULL" und die erreichte entladene Kapazität des Akkus/ shows alternating "FULL" and the reached discharged capacity |

| | | | | | |
|---|---|---|---|---|---|
| Verwendungsbereich/Application range<br>für Anfrage/for inquiry AN3211T | | | Zul. Abweichung/ Allowable deviation | Oberfläche/ Surface | Maßstab/Scale (DIN A2): 1:1 Gewicht/Weight |
| | | | | | Werkstoff/Work material, Modell-Nr. |
| | | | 2012 | Datum/Date | Name |
| | | | Erstellt/ Drawn by | 09.03. | PK |
| | | | | | Zeichnungsname/Drawing name<br>POWERLINE 4 PRO Traveller<br>4x maxE Pro |
| V0 | --- | 17.03.17 | SIT | ANSMANN | Zeichnungsnummer/Drawing number<br>Artikelnummer/Part number<br>1001–0005–UK–3 — Blatt/ Sheet 1 |
| Version | Änderung/Change | Datum/Date | Name | Ursprung/Origin Proj. 058/35/11 | Ersatz für/Replaced by — Ersatz durch/Replacement through |

Diese Zeichnung/CAD-Daten dürfen ohne unsere Genehmigung weder vervielfältigt noch Dritten zugänglich gemacht werden. Ihre Benutzung ist nur für die Zwecke gestattet, für die wir sie ausdrücklich zur Verfügung gestellt haben. Die Zeichnung/CAD-Daten sind auf Verlangen jederzeit zurückzugeben. Zuwiderhandlungen sind strafbar und verpflichten zum Schadensersatz. Für den Fall der Anmeldung eines Patentes oder Gebrauchsmusters behalten alle Rechte vorbehalten. ANSMANN betreibt eine Politik der kontinuierlichen Weiterentwicklung. Wir behalten uns vor, Änderungen an Produkten und Lieferumfang jederzeit ohne Ankündigung vorzunehmen. Daher kann weder aus Angaben, Abbildungen und Beschreibungen in dieser Druckschrift noch aus Lieferungen Anspruch auf eine bestimmte Beschaffenheit oder Eignung abgeleitet werden. Technische Änderungen sind vorbehalten.
This drawing/CAD data have to be returned to us at any time. Any contravention is punishable and leads to compensation. In case of application of a patent or a utility model all rights are reserved. ANSMANN pursue a policy of continuous development. Therefore we reserve the right to modify and improve at any time the product described in this data sheet without prior notice.