NOTA	SPECIFICATIONS
1	LE CONNECTEUR DOIT ETRE CONFORME AU CDC PSA: *MALE CONNECTOR ACCORDING TO PSA SPECIFICATION:* REF: 96 238 404 99
2	LE CONNECTEUR SELON NORME PSA: *MALE CONNECTOR ACCORDING TO PSA STANDARD:* T2 1 2 B21 7050 REV A (D)
3	PRECONISATION D'UTILISATION / *USER'S MANUAL:* REF MVL: PU 008 (D) REF PSA: 96 355 785 99
4	ALVEOLE SUIVANT STE PSA: *CAVITY ACCORDING TO PSA SPECIFICATION:* REF: 96 289 050 99
5	POSITION ALVEOLE SUIVANT STE PSA: *CAVITY POSITION ACCORDING TO PSA SPECIFICATION:* REF: 96 339 622 99
6	CONDUCTEUR SUIVANT STE PSA *WIRE ACCORDING TO PSA NORM:* REF: B25 1110
7	CONDITONNEMENT SUIVANT NORME: *PACKAGING ACCORDING TO STANDARD:* REF: E73 03 150G
8	DIAMETRE DE FILS / *WIRE DIAMETER* MINI=1.40 MAXI=2.80
9	MASSE DU PRODUIT LIVRABLE / *DELIVERY CONNECTOR WEIGHT:* 9.3g
11	CHARNIERE DE PLAQUETTE ARRIERE ABSENTE OU CASSEE ADMISE *NO REAR PLATE HINGE OR REAR PLATE HINGE BROKEN ALLOWED*
12	DEFAUT D'ASPECT SUR ZONES NON FONCTIONNELLES ADMIS *VISUAL DEFECTS ON NO FUNCTIONNAL AREAS ALLOWED*

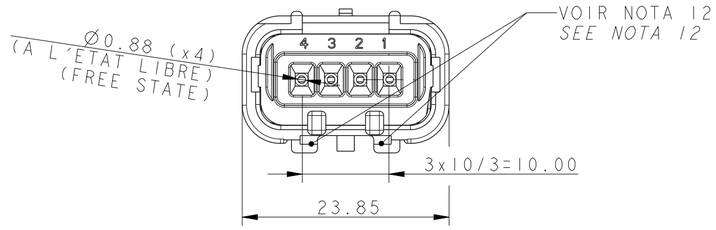

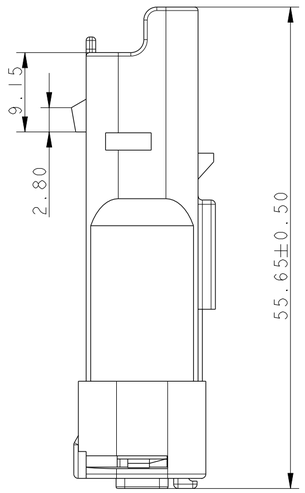

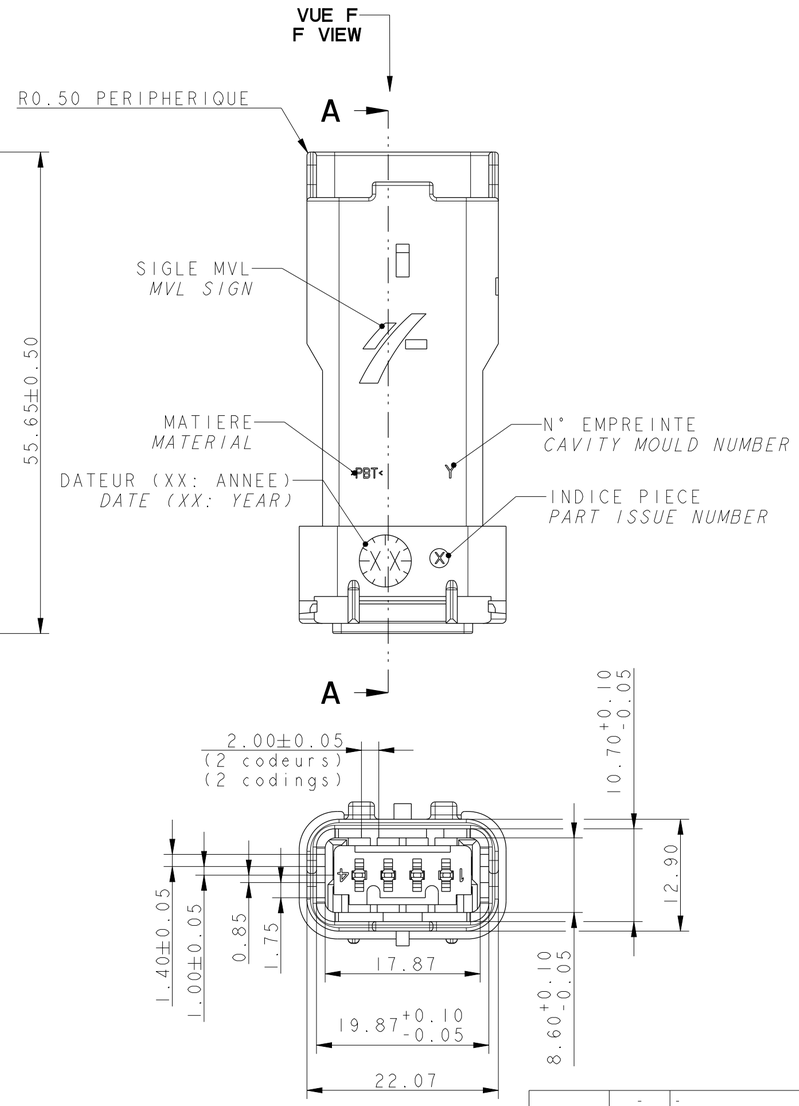

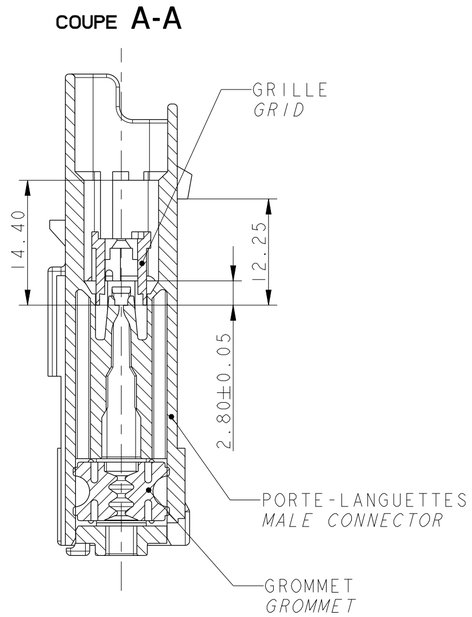

BOUCHON / *PLUG*	210 A 015 019	PBT 0% FV / *0% GF*	VERT / *GREEN*
PORTE-LANGUETTES *MALE CONNECTOR*	211 1 8 023	PBT 0% FV / *0% GF*	GRIS / *GREY*
	211 1 6 023		BLEU / *BLUE*
	211 1 0 023		NOIR / *BLACK*
GRILLE / *GRID*	211 M 4 055	PBT 15% FV / *15% GF*	JAUNE / *YELLOW*
GROMMET	211 M 134	SILICONE 4% D'HUILE DURETE: 20±5 SHORE A	VERT / *GREEN*
DESIGNATION	**REF MVL / *MVL P/N***	**MATIERE / *MATERIAL***	**COULEUR / *COLOUR***
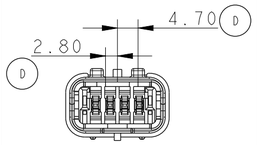	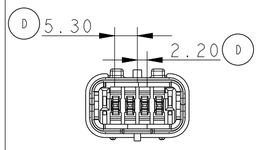	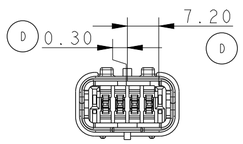	VUE F F VIEW TOLERANCES: ±0.10
CODAGE NOIR *BLACK CODING*	CODAGE BLEU *BLUE CODING*	CODAGE GRIS *GREY CODING*	COULEUR CODAGE *CODING COLOUR*
211 PL 04 2 S 0 011	211 PL 04 2 S 6 011	211 PL 04 2 S 8 011	REF MVL
B	B	B	IND. / *REV.*
10768812	13825587	33500322	REF DELPHI
01	01	01	IND. / *REV.*

ECN-NO. *NUMERO ECN*	POSITION *POSITION*	CHANGE DESCRIPTION *MODIFICATION*
-	-	-
-	-	-
-	-	-
-	-	-
-	-	CODINGS DIMENSIONS CORRECTED

PRODUCT SPEC. *SPECIF. PRODUIT*: -
PACKAGING SPEC. *SPECIF. EMBALLAGE*: -
APPLICATION SPEC. *SPECIF. APPLICATION*: -

COPYRIGHT DELPHI CORPORATION AND/OR ITS AFFILIATES. ALL RIGHTS RESERVED. REVISED
THIS DRAWING IS THE PROPERTY OF DELPHI CORPORATION AND CONTAINS DELPHI CONFIDENTIAL INFORMATION. THE REPRODUCTION, DISTRIBUTION AND UTILIZATION OF THIS DOCUMENT OR ITS RELATED CAD MATH DATA, AS WELL AS COMMUNICATION OF ANY CONTENT TO OTHERS, WITHOUT EXPRESS AUTHORIZATION, IS PROHIBITED.
CE PLAN EST LA PROPRIETE DE DELPHI CORPORATION ET CONTIENT DES INFORMATIONS DELPHI CONFIDENTIELLES. LA REPRODUCTION, LA DISTRIBUTION ET L'UTILISATION DE CE DOCUMENT OU DE SES DONNÉES MATHÉMATIQUES CAD, AINSI QUE LA COMMUNICATION DE TOUT CONTENU À AUTRUI, SANS AUTORISATION EXPRESSE, EST INTERDITE.

TOLERANCES *TOLERANCES*: ±0.1 ±2° -
COUNTERPART Nº *CONTRE-PARTIE Nº*: -
MATERIAL : *MATIERE :* SEE TABLE -
COLOUR : *COULEUR :* SEE TABLE
SURFACE FINISH *ETAT DE SURFACE*: -
DO NOT MEASURE DRAWING *NE PAS PRENDRE DE COTES*
TOOL NO. *OUTIL Nº*: -
ECO Loc. Code *CODE B.E.*: FE

	DATE *DATE*	NAME *NOM*
CREATED BY *CREE PAR*	2004-01-20	JD
MODIFIED BY *MODIF. PAR*	2014/05/05	F FAURIE
CHECKED BY *VERIF. PAR*	2014/05/07	S LACOTE
APPROVED BY *APPR. PAR*	2014/05/09	F LAVERTU
FILE NAME *NOM DE FICHIER*	211FT0489	

TITLE *DESIGNATION*: 4-WAY 1.5x0.8 MALE CONNECTOR
PROJECT *PROJET*: MINI SEALED 4 WAY MALE CONNECTOR (VOLVO)
ESR NO. *NUMERO ESR*: FRA-0623
CAT. NO. *NUMERO CAT.*: PC211PL042SX011
DOCUMENT UNDER PDS CONTROL *DOCUMENT GERE SOUS P.D.S.*
NO MODIFICATION ALLOWED OUTSIDE *PAS DE MODIFICATION EN DEHORS*

DELPHI
DELPHI PACKARD ELECTRICAL/ELECTRONIC ARCHITECTURE
EPERNON, FRANCE

CAD SYSTEM: pro / eng.
C
ISO PROJECTION *PROJECTION ISO*
DIMENSION IN MILLIMETERS *DIMENSIONS EN MILLIMETRES*
DWG SIZE *FORMAT*: A2
DRAWING NUMBER *REF. PLAN*: 211FT0489
REV. *IND.*: D
APPROVAL LEVEL *NIV. D'APPROBATION*: -
STATE *ETAT*: SERIAL RELEASED
SHEET *FEUILLE*: 1 of 1 sur 1
PART NUMBER *REF. ARTICLE*: See Table
REV. *IND.*: -
SCALE *ECH.*: 1:1

CONNECTIQUE SICMA

EUR C04 112 F29 PDS