THIS DRAWING IS UNPUBLISHED.
VERTRAULICHE UNVEROEFFENTLICHTE ZEICHNUNG
© COPYRIGHT 2014 BY -
RELEASED FOR PUBLICATION
FREI FUER VEROEFFENTLICHUNG 20
ALL RIGHTS RESERVED.
ALLE RECHTE VORBEHALTEN.

MATED WITH:
PASSEND ZU:

PROJEKT NR.:

REVISIONS
AENDERUNGEN

P	LTR	DESCRIPTION BESCHREIBUNG	DATE	DWN	APVD
	A	NEW DRAWING	01JAN2014	MKP	FWI

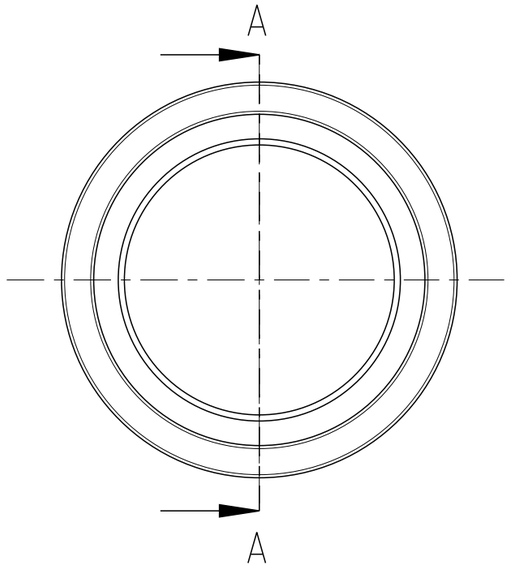

SECTION A-A

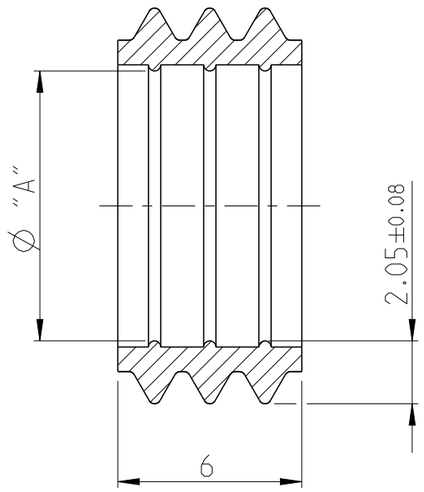

NOTES:
Bemerkungen:

1 IN CASE OF DISCREPANCIES BETWEEN GERMAN AND ENGLISH TEXT THE GERMAN TEXT IS BINDING
Im Falle von Unterschieden zwischen dem deutschen und dem englischen Text ist der deutsche Text verbindlich

2 BURR MAX. 0.3mm
Grat max. 0.3mm zulaessig

3 BULK PACKAGING IN PLASTIC BAG AND CORRUGATED SHIPPING BOX
Verpackung: Schuettgut in Beutel und Versandkarton

2120571-1 AS SHOWN

2:1

PART NUMBER	VIEW SCALE 1:1	DIMENSION "A"	WEIGHT [g]
2120721-1		3.4 ±0.08	0.14
2120720-1		5.8 ±0.1	0.2
2120571-1		8.8 ±0.1	0.3

DIESE ZEICHNUNG IST EIN KONTROLLIERTES DOKUMENT.
BEMASSUNGEN UND TOLERANZEN GEMAESS GPS (ISO STANDARDS).

THIS DRAWING IS A CONTROLLED DOCUMENT.
DIMENSIONING AND TOLERANCING PER GPS (ISO STANDARDS).

DIMENSIONS: MASSEINHEITEN: mm

TOLERANCES UNLESS OTHERWISE SPECIFIED: ALLGEMEINTOLERANZEN
0 PLC ±-
1 PLC ±
2 PLC ±
3 PLC ±
4 PLC ±
ANGLES/WINKEL ±-
DIN ISO 3302-1 M2

MATERIAL: SILICON RUBBER / Silikon

FINISH/OBERFLAECHE/FARBE: NATURE / Natur

DWN Maithreya K.P 01JAN2014
CHK Vishwa. A 01JAN2014
APVD F. Wittrock 07JAN2014
PRODUCT SPEC PRODUKTSPEZ. -
APPLICATION SPEC VERARBEITUNGSSPEZ. 114-94212
WEIGHT GEWICHT SEE TABLE

TE Connectivity

NAME: SEALING / DICHTUNG / -

SIZE A3 | CAGE CODE - | DRAWING NO ZEICHNUNGS-NR. C-2120571 | RESTRICTED TO NUR FUER -

Customer Drawing /KUNDENZEICHNUNG | SCALE MASSSTAB 5:1 | SHEET BLATT 1 OF VON 1 | REV A

1470-19 (3/13)