THIS DRAWING IS UNPUBLISHED.
VERTRAULICHE UNVEROEFFENTLICHTE ZEICHNUNG
© COPYRIGHT 2018 TE Connectivity

RELEASED FOR PUBLICATION 2018
FREI FUER VEROEFFENTLICHUNG
ALL RIGHTS RESERVED:
ALLE RECHTE VORBEHALTEN:

MATED WITH:
PASSEND ZU:
SEE NOTE 10

PROJEKT NR.:
PRJ-17-906848

REVISIONS
ANDERUNGEN

P	LTR	DESCRIPTION BESCHREIBUNG	DATE	DWN	APVD
	A	NEW DRAWING	01OCT2018	KS	JB
	A1	AS PER ECR-19-008089	22MAY2019	KS	JB
	A2	Cavity Block and Material update	22AUG2019	KS	JB
	A3	Specifications added and Packaging note update	05MAR2020	HPS	SH

CODING A
Kodierung

PN 9-2348795-1

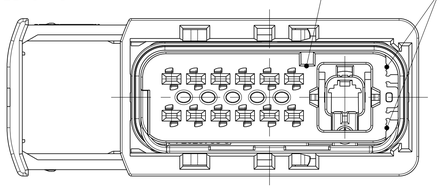

CODING B
Kodierung

PN 9-2348795-2

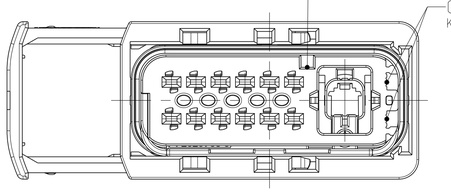

CODING C
Kodierung

PN 9-2348795-3

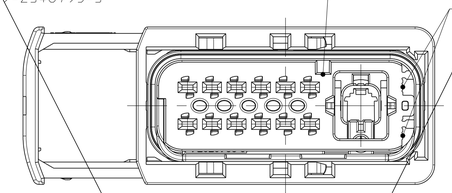

CODING D
Kodierung

PN 9-2348795-4

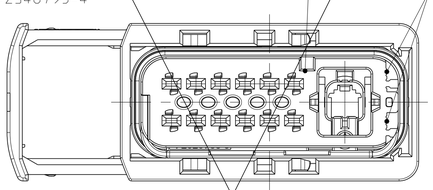

CODING E
Kodierung

PN 9-2348795-5

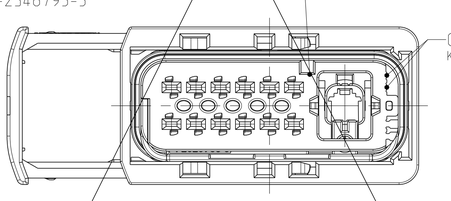

CODING F
Kodierung

PN 9-2348795-6

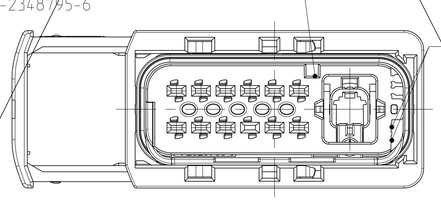

DELIVERY CONDITION:
Lieferzustand:

SECONDARY LOCKING AND SLIDE
IN PRE-LOCKED POSITION
2. Kontaktsicherung und Schieber
in Vorraststellung

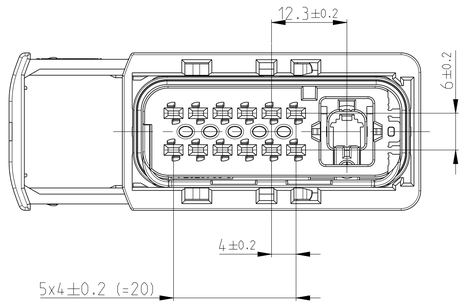

SLIDE IN LOCKED POSITION
Schieber in Verriegelungsposition

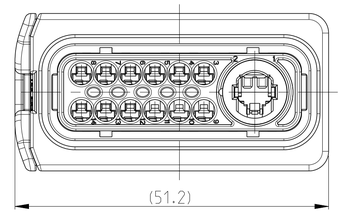

SECTION A-A

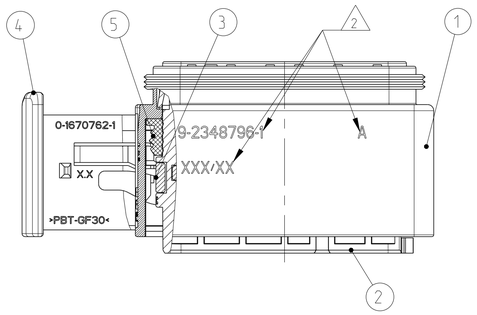

SECTION B-B

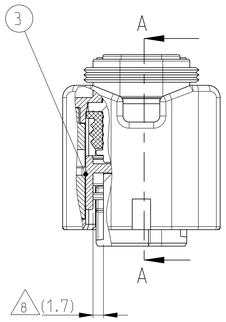

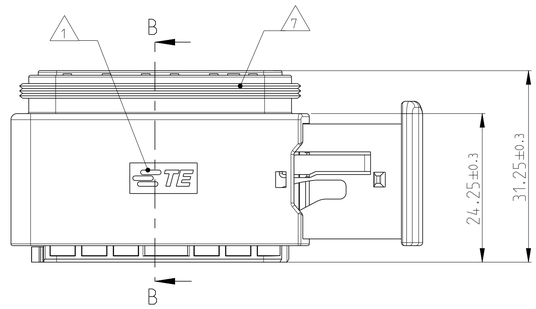

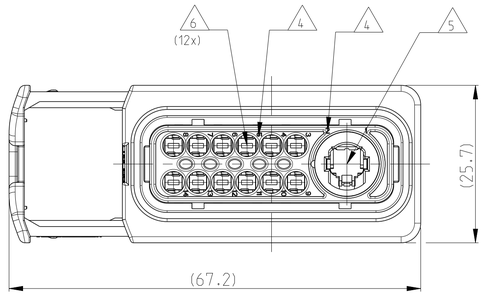

NOTES
Bemerkungen

1. TE LOGO
TE Logo

2. ASSY PN AND REV., PRODUCTION DATE (CALENDAR DAY/YEAR): MARKING OPTIONAL AS LASER ENGRAVING OR LASER WITH COLOR CHANGE
Assy PN und Rev., Produktionsdatum (Kalendertag/Jahr): Beschriftung wahlweise als Lasergravur oder Laser mit Farbumschlag

A3 3. PACKED INTERLAYERED IN CORRUGATED SHIPPING BOX
Verpackt in Lagen angeordnet im Versandkarton

4. CAVITY NUMBERING
Kammer Bezeichnung

5. CAVITIES MATED WITH MATEnet
SEE PRODUCT GROUP DRAWING
TE NO: 2302450
MAX. WIRE SIZE: Ø6mm

Kontaktkammern passend fuer MATEnet
siehe Produktgruppenzeichnung
TE Nr: 2302450
max. Drahtgroessenbereich: Ø6mm

6. CAVITIES MATED WITH AMP MCP 1.5K
SEE PRODUCT GROUP DRAWING
TE NO: 1241436
MAX. WIRE SIZE: 1.5mm² FLR

STANDARD APPLICATION:
AT TEMPERATURE UP TO 105 DEGREE CELSIUS.
SINGLE WIRE SEAL PN 0-2287497-1 AT WIRE SIZE 1.5mm² FLR RECOMMENDED.

Kontaktkammern passend fuer AMP MCP 1.5k
siehe Produktgruppenzeichnung
TE Nr: 1241436
max. Drahtgroessenbereich: 1.5mm² FLR

Standard Anwendung:
Bei Einsatztemperatur bis 105°C
Einzelleiterdichtung 0-2287497-1 bei Leitergroesse 1.5mm² FLR empfohlen.

7. SUITABLE COVERS SEE DRAWING: 1563110, 1563111
Passende Kappen siehe Zeichnung: 1563110, 1563111

8. SLIDING DISTANCE OF SECONDARY LOCKING
Verschiebeweg der 2. Kontaktsicherung

A3 9. FITS TO TE INTERFACE DRAWING 208-18145
Passend zur Ausfuehrungsvorschrift 208-18145

10. SUITABLE COUNTERPART SEE DRAWING: 2348792, 2348798
passendes Gegenstueck siehe Zeichnung: 2348792, 2348798

11. MALFUNCTION CAUSED BY LACQUER IS NOT COVERED BY TE WARRANTY.
Funktionsbeeinfraechtigung durch Lackieren liegt nicht im Einfluss und Gewaehrleistungsumfang von TE.

12. IN ADDITION TO HEREIN DEFINED REQUIREMENTS ON THE MECHANICAL INTERFACE THE ELECTRICAL REQUIREMENTS OF OPEN ALLIANCE "DEFINITIONS FOR COMMUNICATION CHANNEL", VERSION 2.0, 28. NOVEMBER 2014 AVAILABLE FOR 100Mbit/s AND OPEN ALLIANCE "CHANNEL AND COMPONENTS REQUIREMENTS FOR 1000BASE-T1 AUTOMOTIVE ETHERNET". DRAFT 1.0. 2. JUNE 2016 FOR 1 Gbit/s MUST BE MET.
Neben den hier definierten Anforderungen an die mechanische Schnittstelle muessen auch die elektrischen Anforderungen nach OPEN ALLIANCE "Definition for Communication Channel" Version 2.0. 28 November 2014 fuer 100Mbit/s bzw. OPEN ALLIANCE "Channel and Components Requirements for 1000BASE-T1 Automotive Ethernet". Draft 1.0. 2. Juni 2016 fuer 1 Gbit/s eingehalten werden.

13. SUITABLE SINGLE WIRE SEAL SEE DRAWING: 2348771
passende Einzeldichtung siehe Zeichnung: 2348771

14. SUITABLE SINGLE WIRE SEAL CAP SEE DRAWING: 2348770
passende Einzeldichtungskappe siehe Zeichnung: 2348770

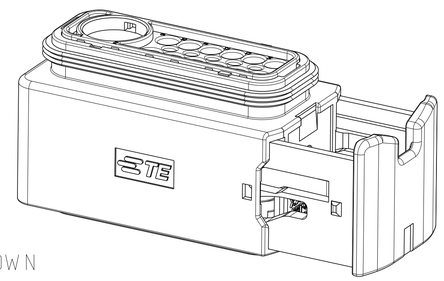

9-2348795-1 AS SHOWN
9-2348795-1 wie gezeigt

TE ORDER-NO. TE Bestell-Nr.	REV.	NO. OF POS. Polzahl	CODE Kodierung	COLOR OF CAVITY BLOCK Farbe des Kammerblocks	QUANTITY Stueck										ITEM NO ASSY	DESCRIPTION Beschreibung	COLOUR Farbe	MATERIAL
9-2348795-6	A	14	F	RED rot	1	-	-	-	-	-	1	1	1	1	6	RECEPTACLE HOUSING Buchsengehaeuse HDSCnet 1-2 REC. HSG CAVITY BLOCK, CODE: "A" HDSCnet 1-2 Buchsengeh. Kammerblock, Kodierung: "A"	BLACK schwarz	PBT-GF20 / V-0
9-2348795-5	A	14	E	VIOLET violett	1	-	-	-	-	1	-	1	1	1	5	HDSCnet 1-2 REC. HSG CAVITY BLOCK, CODE: "B" HDSCnet 1-2 Buchsengeh. Kammerblock, Kodierung: "B"	BLACK schwarz	PBT-GF20 / V-0
9-2348795-4	A	14	D	BLUE blau	1	-	-	-	1	-	-	1	1	1	4	HDSCnet 1-2 REC. HSG CAVITY BLOCK, CODE: "C" HDSCnet 1-2 Buchsengeh. Kammerblock, Kodierung: "C"	GREY grau	PBT-GF20 / V-0
9-2348795-3	A	14	C	GREEN gruen	1	-	-	1	-	-	-	1	1	1	3	HDSCnet 1-2 REC. HSG CAVITY BLOCK, CODE: "D" HDSCnet 1-2 Buchsengeh. Kammerblock, Kodierung: "D"	GREEN gruen	PBT-GF20 / V-0
9-2348795-2	A	14	B	GREY grau	1	-	1	-	-	-	-	1	1	1	2	HDSCnet 1-2 REC. HSG CAVITY BLOCK, CODE: "E" HDSCnet 1-2 Buchsengeh. Kammerblock, Kodierung: "E"	BLUE blau	PBT-GF20 / V-0
9-2348795-1	A	14	A	BLACK schwarz	1	1	-	-	-	-	-	1	1	1	1	HDSCnet 1-2 REC. HSG CAVITY BLOCK, CODE: "F" HDSCnet 1-2 Buchsengeh. Kammerblock, Kodierung: "F"	WHITE weiss	PBT-GF20 / V-0
																	RED rot	PBT-GF20 / V-0
																SECONDARY LOCKING DEVICE zweite Kontaktsicherung	YELLOW gelb	PBT-GF20 / V-0
																U-SLIDE U-Schieber	YELLOW gelb	PBT-GF30 / V-0
																SEAL DICHTUNG	WHITE weiss	MVQ

THIS DRAWING IS A CONTROLLED DOCUMENT.
DIESES ZEICHNUNGSDOKUMENT WIRD DURCH AMP INCORPORATED KONTROLLIERT.
ÄNDERUNGEN, DIE DEM TECHNISCHEN FORTSCHRITT DIENEN, SIND VORBEHALTEN.
DEN ZWEITE LETZTGUELTIGEN ÄNDERUNGSSTAND ERFAHREN SIE AUF ANFRAGE.

DIMENSIONS: MASSEINHEITEN: mm
TOLERANCES UNLESS OTHERWISE SPECIFIED: ACC. TO ISO 8015 ACC. TO DIN 16901-140
1 PLC ±
2 PLC ±
3 PLC ±
4 PLC ±
ANGLES/WINKEL ±2°
MATERIAL: SEE TABLE siehe Tabelle
FINISH/OBERFLAECHE/FARBE: SEE TABLE siehe Tabelle

DWN K. Schang 01OCT2018
CHK S. Helm 01OCT2018
APVD J. Barth 01OCT2018
PRODUCT SPEC PRODUKTSPEZ. 108-94752 (A3)
APPLICATION SPEC VERARBEITUNGSSPEZ. 114-94625 (A3)
WEIGHT GEWICHT 21.65 g

TE Connectivity

NAME
ASSY RECEPTACLE HDSCNET
Baugruppe Buchsenseite HDSCnet
–

SIZE	CAGE CODE	DRAWING NO ZEICHNUNGS-NR.	RESTRICTED TO NUR FUER
A1	00779	C-2348795	

CUSTOMER DRAWING /KUNDENZEICHNUNG | SCALE MASSSTAB 2:1 | SHEET BLATT 1 OF VON 1 | REV A3

4805 (3/13)