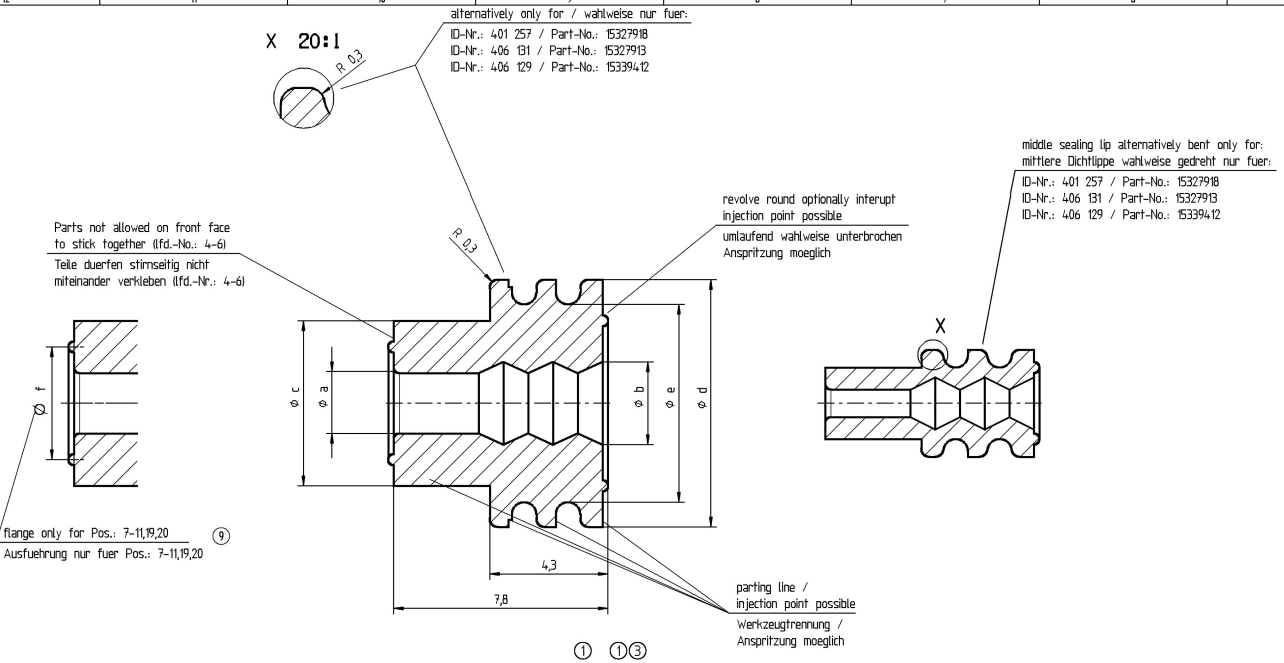

Zone	DWG Status REV	N/P	CHG	Revision history	Date	Name	Ch
	01			Initial release Freigabe	16JN00	U.Tor.	J.M
D12	01	AA		ID-Nr.: 607 960 and Part-No.: 10721074 deleted ID-Nr.: 607 960 und Part-No.: 10721074 entfernt	05DE02	Frimm	Cv
C12	01	AB		ID-Nr.: 608 447 and Part-No.: 10763474 deleted ID-Nr.: 608 447 und Part-No.: 10763474 entfernt	05DE02	Frimm	Cv
B12	01	AC		Cable Ø 2,8-3,8 was 2,7-2,9 Leitungs Ø 2,8-3,8 war 2,7-2,9	05DE02	Frimm	Cv
C9	01	AD		Cable Ø 1,7-2,1 was 1,9-2,1 Leitungs Ø 1,7-2,1 war 1,9-2,1	17DE03	Frimm	Cv
C11	02		—	Part-No.: 10720901 added Part-No.: 10720901 hinzu	11MY04	Frimm	Cv
C11	03		—	Part-No.: 15498732 added Part-No.: 15498732 hinzu	25OC04	Frimm	Cv
C9	03	AA		Cable Ø 1,9-2,1 was 1,7-2,1 Leitungs Ø 1,9-2,1 war 1,7-2,1			
C/D11		AB		Part-REV / Date corrected Part-REV / Datum korrigiert	24MY05	Frimm	Cv
C/D11	03	AC		Part-No. 15327918, Rev 42, 13JN00 was 33, 12JN97 Part-No. 15327918, Rev 42, 13JN00 war 33, 12JN97	23AU05	Frimm	Cv
D6-12	04		—	Part-No. 15544651, 15544652 added Part-No. 15544651, 15544652 hinzu			
B4		AA		Remark No. 1 added Bemerkung Nr. 1 hinzu	30SE05	Frimm	Cv
D6-12	05		—	Part-No. 15386644 added Part-No. 15386644 hinzu	16MY06	Frimm	Cv
C7	06		—	Green was violett (Part-No. 15386644) Gruen war violett (Part-No. 15386644)	27JL06	Frimm	Cv
A9	06	AA		Clt.Ø 2,8-3,8 was 2,8-2,9 (Part-No. 15327864) Ltg.Ø 2,8-3,8 war 2,8-2,9 (Part-Nr. 15327864)	06OC06	Frimm	Cv
A9	06	AB		2,5-4,0 was 2,5 (Part-No. 15327864) 2,5-4,0 war 2,5 (Part-Nr. 15327864)	08NO06	Frimm	Cv
A-D9	06	AC		Pos.-Numbering changed according to D-drawing Pos.-Nummerierung an D-Zeichnung angepasst	26JA07	Frimm	Cv
C-A6	07		—	Part 13735454, 13735480, 13735535, 13735527 Added Teile 13735454, 13735480, 13735535, 13735527 Hinzu	15OC08	W.Szo	Fri
D12	08		—	Part-No.: 15544651, 15544652, 15386644 deleted Teile-Nr.: 15544651, 15544652, 15386644 entfernt	09DE09	V.Kas	J.S
C8	08	AA		Cable cross section for Part-No.15339412 changed Leitungsquerschnitt fuer Teile-Nr.15339412 geaendert	01OC13	K.Wir.	T.F
E12	09			Part 33120594 and 33120598 added Teile 33120594 und 33120598 hinzu	31OC13	A.KHG	A.U
F8	09	AA		DIN 1.6 REMOVED MASS 1.6 ENTFERNT	30JN14	A.KHG	A.U
	09	AB		DPN's corrected in BOM DPN's korrigiert in Stuecklste	30AP15	V.KAS	K.S
	09	AC		RAL 1007 WAS RAL 1006 (WRITING ERROR) RAL 1007 WAR RAL 1006 (SCHREIBFEHLER)	28JN16	V.KAS	K.S
E7	09	AD		SIM RAL ADDED/HINZU	13JL16	R.MOL	V.K
F11	09	AE		POSITIONS 19 AND 20 ADDED / POSITIONEN 19 UND 20 HINZU	10AU16	P.SCH	E.C
C8	09	AF		CABLE DIAMETER CHANGED - WRITING ERROR KABELDURCHMESSER GEAENDERT - SCHREIBFEHLER	09JA17	P.SCH	V.K
A-B6	09	AG		CABLE DIAM. FROM MIN. 2.8 TO 2.7 CORRECTED KABELDURCHM. VON MIN. 2.8 ZU 2.7 KORRIGIERT	20JL17	V.KAS	T.E
B9	09	AH		CABLE DIAM. FROM MAX. 2.9 TO 3 CORRECTED KABELDURCHM. VON MAX 2.9 ZU 3 KORRIGIERT	05OC18	T.MAZ	V.K

Bemerkung

Loose / Lose				Put on the belt / gegurtet				Pos.	Cbl.Ø Ltg.Ø	Cable cross-section mm² altern. Leitungsquerschnitt mm² wahlw.		Color Farbe	SIM RAL	Dimension Ø Mass Ø					
ID-Nr.:	Part-No.:	Part REV	Date Datum	ID-Nr.:	Part-No.:	Part-REV	Date Datum			FLY	FLRY			a±0,1	b±0,2	c±0,2	d±0,1	e +0,1 -0,2	f±0,2
Seal for female-terminal 1,5 mm and tab-terminal 1,5 mm Dichtung fuer Flachsteckhuelse 1,5 mm und Flachstecker 1,5 mm																			
---	33120594	01	31OC13	---	---	---	---		0,8-1,2		0,08-0,13	black schwarz	9011	---	---	2,6	3,9	2,6	---
406 131	15327913 (3)	42	13JN00					2	1,2-1,6		0,35-0,5	wine red weinrot	3027	0,8	1,4	2,6	3,9	2,6	---
	15344777 (3)	42	13JN00					13	1,2-1,6		0,35-0,5	yellow gelb	1016	0,8	1,4	2,6	3,9	2,6	---
401 257	15327918	42	13JN00	401 258	15344666	42	13JN00	1	1,2-2,0		0,5-1,0	gray grau	7000	1,0	1,9	2,6	3,9	2,6	---
	15344778 (3)	37	05MY99					12	1,4-2,0		0,5-1,0	green gruen	6010	1,0	1,9	2,6	3,9	2,6	---
406 129	15339412	42	13JN00					3	1,9-2,1 (9)		0,75-1,5 (8)	maize maisgelb	1007	1,5	1,9	2,6	3,9	2,6	--- (9)
---	13735535	01	15OC08	---	---	01	15OC08	21	1,2-2,0		0,5-1,0	yellow gelb	1016	1,0	1,9	2,6	3,9	2,6	---
---	13735527	01	15OC08	---	---	01	15OC08	22	1,2-2,0		0,5-1,0	green gruen	6010	1,0	1,9	2,6	3,9	2,6	--- (7)
Seal for female-terminal 2,8 mm and tab-terminal 2,8 mm Dichtung fuer Flachsteckhuelse 2,8 mm und Flachstecker 2,8 mm																			
---	33120598	01	31OC13	---	---	---	---		0,8-1,2		0,08-0,13	wine red weinrot	3027	---	---	3,4	5,65	4,5	---
401 199	15327860	42	13JN00	401 198	10718144	42	13JN00	4	1,2-2,0	0,35	0,35-1,0	blue blau	5010	0,8	1,6	3,4	5,65	4,5	---
	15498732	01	25OC04					15	1,2-2,0	0,35	0,35-1,0	gray grau	7000	0,8	1,6	3,4	5,65	4,5	--- (1)
404 924	10720901	01	11MY04					14	1,2-2,0	0,35	0,35-1,0	orange orange	2004	0,8	1,6	3,4	5,65	4,5	---
401 187	15327863	42	13JN00	401 188	15344643	42	13JN00	5	2,0-2,7	0,5-1,0	1,5	red / brown rot / braun	3011	1,6	2,2	3,4	5,65	4,5	---
401 259	15327859	42	13JN00	401 260	10720641	42	13JN00	6	2,7-3 (9)	1,5	2,5	maize maisgelb	1007	2,2	3,0	3,4	5,65	4,5	--- (9)
Seal for female-terminal 4,8 mm and tab-terminal 4,8 mm Dichtung fuer Flachsteckhuelse 4,8 mm und Flachstecker 4,8 mm																			
401 201	15363779	42	13JN00	401 200	15344644	42	13JN00	7	1,2-2,0	0,35	0,35-1,0	yellow gelb	1016	0,8	1,6	6,0	9,0	7,2	3,4
401 203	15363604	42	13JN00	401 202	15344645	42	13JN00	8	2,0-2,7	0,5-1,0	1,5	white weiss	9010	1,6	2,2	6,0	9,0	7,2	3,7
401 205	15327864	42	13JN00	401 204	15337204	42	13JN00	9	2,7-3,8	1,5-2,5	2,5 - 4,0	red / brown rot / braun	3011	2,2	3,0	6,0	9,0	7,2	4,1 (9)
401 208	15363605	42	13JN00	401 207	15344646	42	13JN00	10	4,0-4,5	4,0		green gruen	6010	3,2	3,9	6,0	9,0	7,2	4,6
401 210	15344647	42	13JN00	401 209	15344104	42	13JN00	11	4,7-5,3	6,0		gray grau	7000	3,8	4,8	6,5	9,0	7,2	5,15
---	13735454	01	15OC08	---	---	01	15OC08	19	2,7-3,8	1,5-2,5	2,5 - 4.0	blue blau	5010	2,2	3,0	6,0	9,0	7,2	4,1 (9)
---	13735480	01	15OC08	---	---	01	15OC08	20	2,7-3,8	1,5-2,5	2,5 - 4.0	green gruen	6010	2,2	3,0	6,0	9,0	7,2	4,1 (7) (9)

PART-NO.
33120594
33120598

INNER-CONTURE
INNERE KONTUR

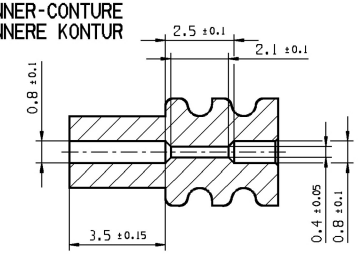

Remarks :

- Material: Silicone, self-lubricated,
  Tensile strenght: Rm min. 6,2 Nm/mm²
  Gap augmentation > 375% DIN 53 504-S2
  ozoneresistant, heatresistant -40 to +180°C
  gauged on testboard

Bemerkungen :

- Werkstoff: Silikon, selbstschmierend,
  Zugfestigkeit: Rm min. 6,2 Nm/mm²
  Reissdehnung > 375% DIN 53 504-S2
  ozonbestaendig, temperaturbestaendig -40 bis +180°C
  gemessen an Pruefplatten

DIM TO CHECK PRUEFMASSE	DIMENSIONAL RANGE (MM) NENNMASSBEREICH (MM)				
	FROM TO	0 25	>25 60	>60 80	>80
( ) DIM FOR HELP HILFSMASSE	TOLERANCE UNLESS OTHERWISE SPECIFIED ALLGEMEINTOLERANZEN				
		±0.3	±0.5	±0.6	±0.75
THEORETIC DIM THEORE. MASSE	ANGULAR TOLERANCE ± 2° WINKELTOLERANZ ± 2°				

Scale/Massstab 1:1

Scale/Massstab 5:1

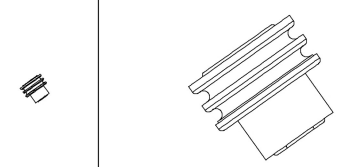

Copying of this document, and giving it to others and the use or communication of the contents thereof, are forbidden without express authority. Offenders are liable to the payment of damages. All rights are reserved in the event of the grant of a patent or the registration of a utility model or design.
Weitergabe sowie Vervielfältigung dieser Unterlage, Verwertung und Mitteilung ihres Inhaltes ist nicht gestattet, soweit nicht ausdrücklich gestattet. Zuwiderhandlungen verpflichten zu Schadensersatz. Alle Rechte für den Fall der Patenterteilung oder Gebrauchsmuster-Eintragung vorbehalten.

CAD UG UNIGRAPHICS

DELPHI
D - 42119 WUPPERTAL

	Date/Datum
Drawn by Bearb.	16JN00
Checked by Gepr.	06JL0
Standard chk. Norm gepr.	11JL0

Part No.: Teil Nr.: see chart / siehe Tabelle

Material Werkstoff see drawing/siehe Z

Dimensions without tolerance ± 0.2 ◁ ± 2°
Masse ohne Toleranzangabe ± 0.2 ◁ ± 2°

Projection/Projektion

Title/Benennung
Cable seal
Einzeldrahtdichtung

Drawing-No. Zeichnungs-Nr. 6501.713/003.[.].[.]

Place Teil — Page Blatt — from - von

Erstellung der Originalzeichnung / Original design: .

Drawing - No.: 15446589

DELPHI