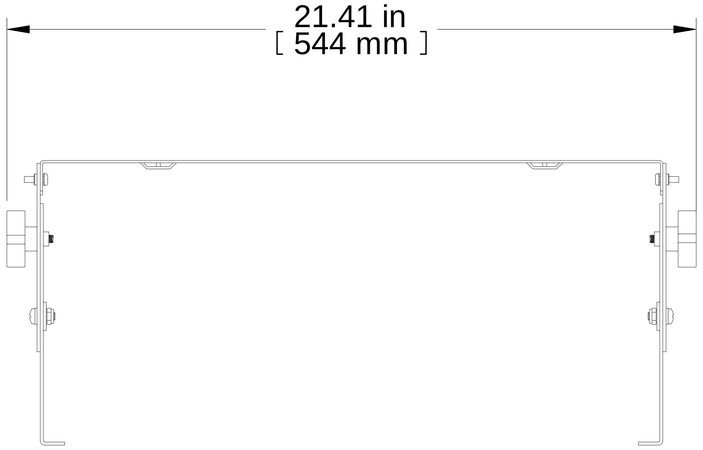

TOP VIEW

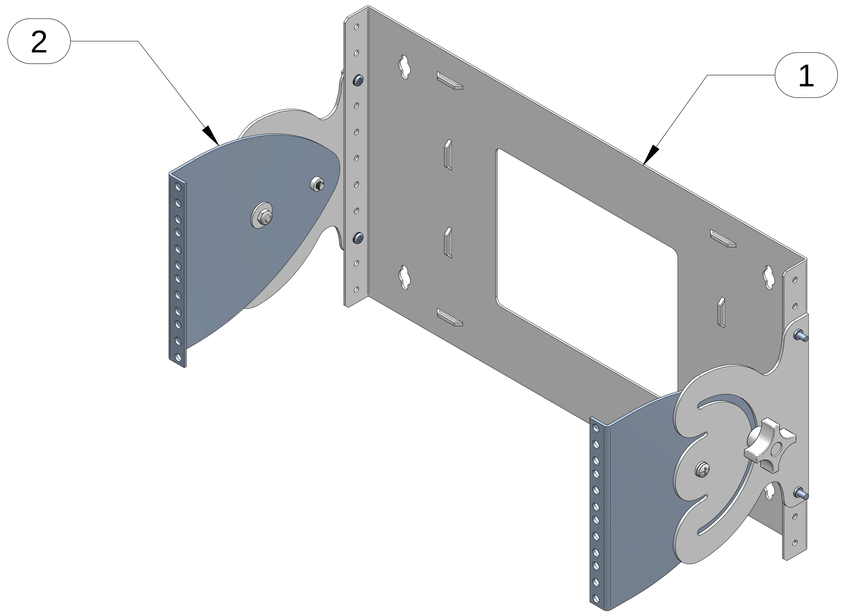

ISOMETRIC

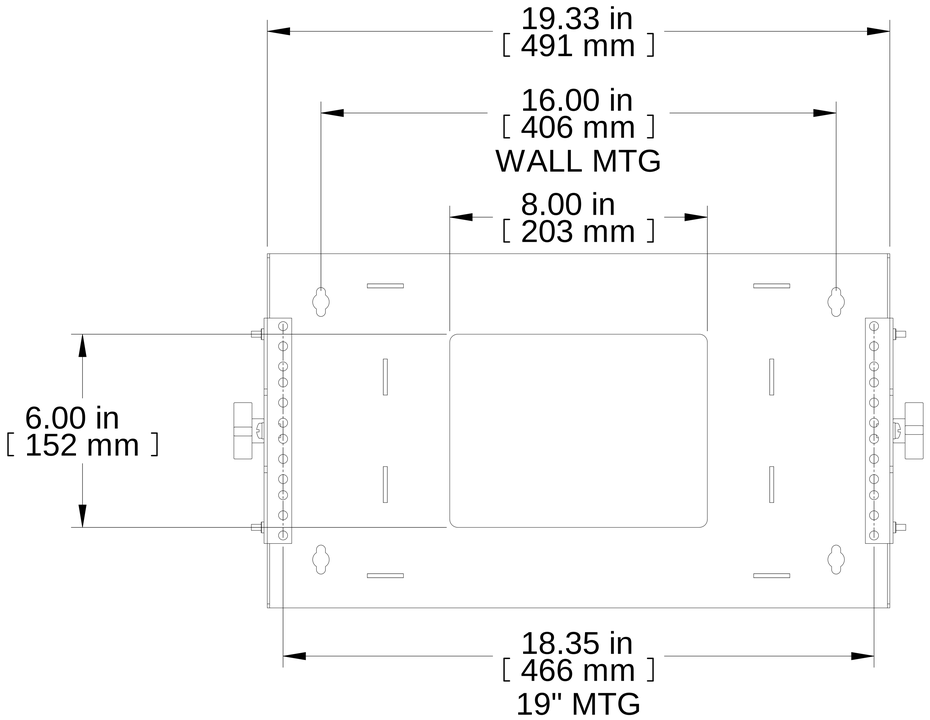

FRONT VIEW

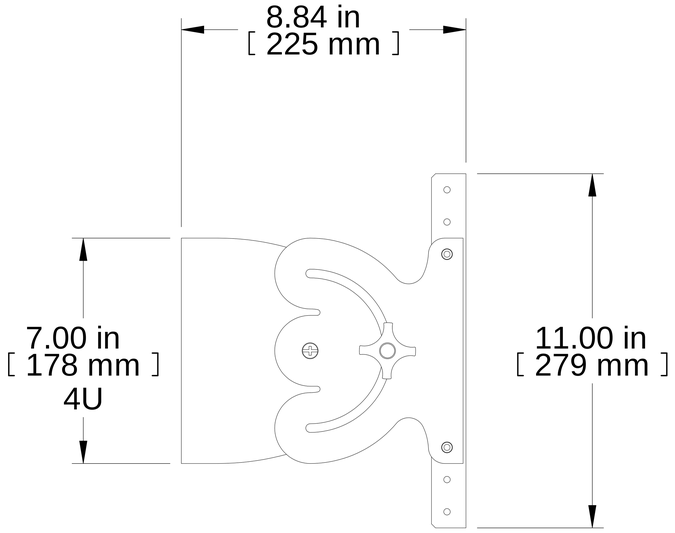

R.S. VIEW

Item Number	Title	Quantity
1	LOW PROFILE WALL MOUNT BRKT	1
2	4U ROTATING RAIL ASSY	2

PART NUMBERS

HLPB194UBK	PAINTED BLACK TEXTURE

NOTES

Mounting Hardware Not Included
19" Mounting Centres
See Hammond Website For More Information

Français

Pour tous les détails sur nos produits,
svp veuillez consulter notre site www.hammondmfg.com

Data subject to change without notice. Isometric drawing not to scale.
Les données sont sujettes à changement sans préavis.

HAMMOND MANUFACTURING®

www.hammondmfg.com

PART NO. **HLPB194UB**