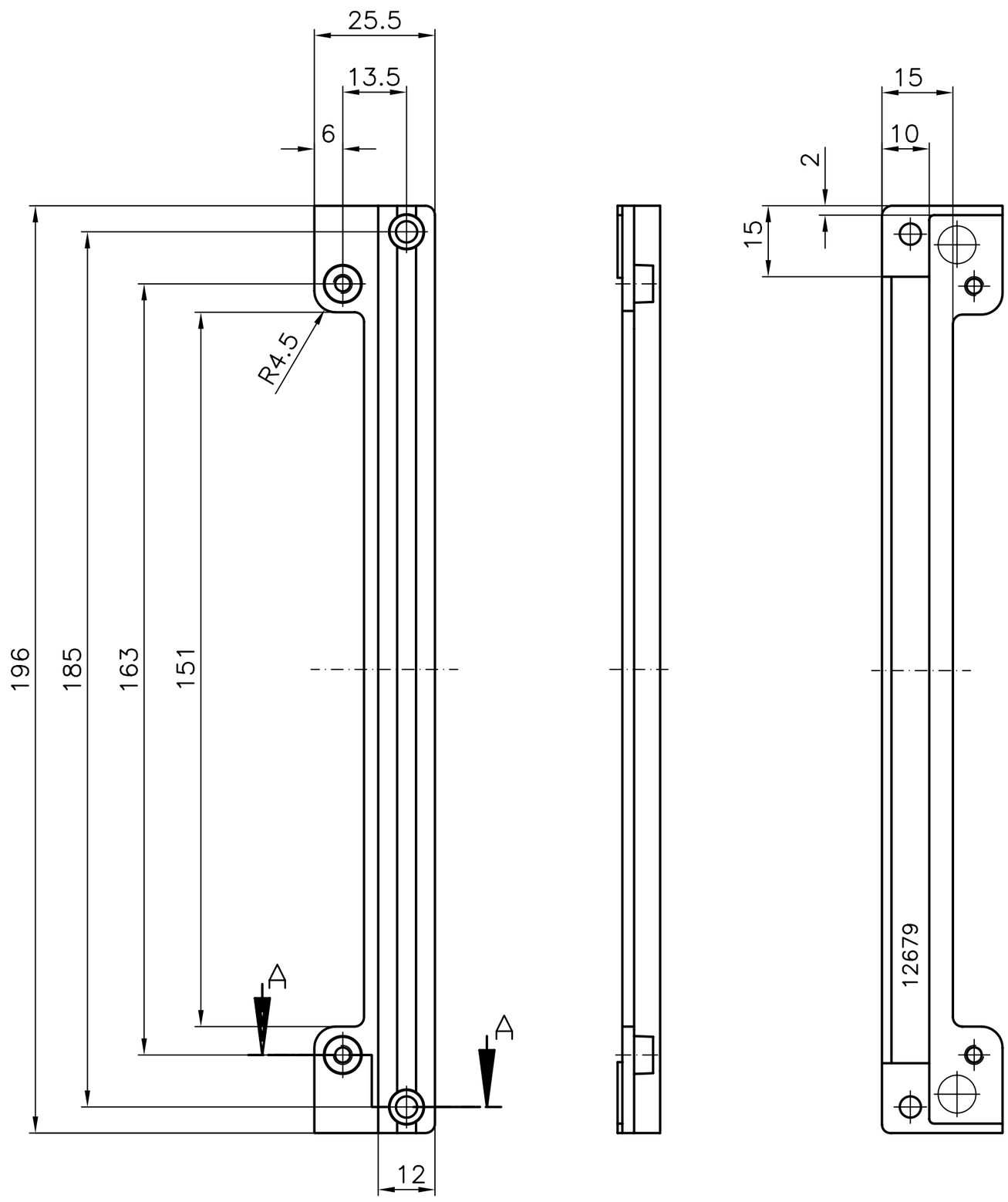

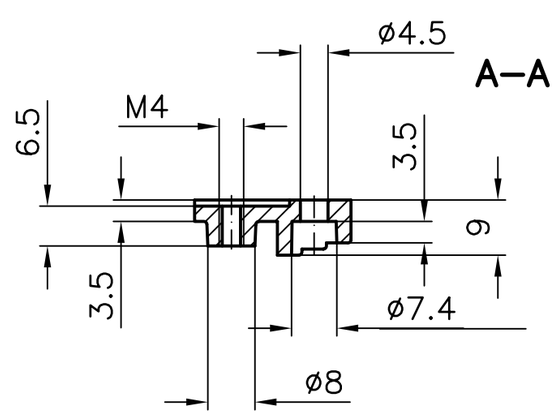

Bestell–Nr./Order No. 04.000200

Außenbefestigungselement / External bracket