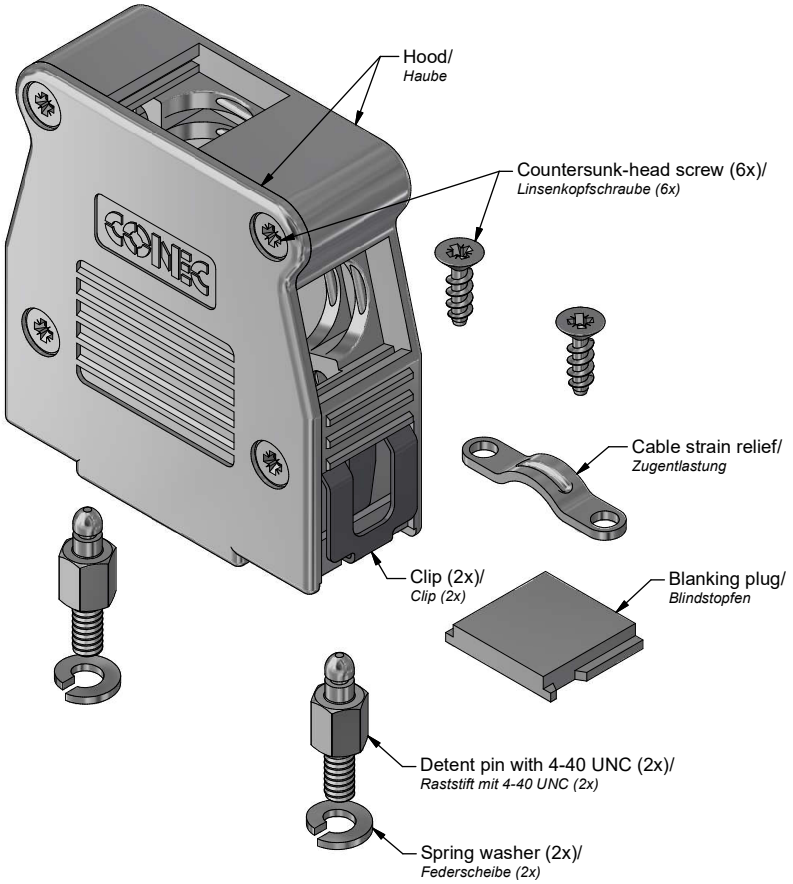

Technical specification/
Technische Daten:

Temperature range/ *Temperaturbereich:*	- 35 °C ... + 85 °C

Materials/
Werkstoffe:

Hood/ *Haube:*	ABS UL 94 V-0, Ni
Blanking plug/ *Blindstopfen:*	ABS UL 94 V-0, Ni
Cable strain relief/ *Zugentlastung:*	Steel, Ni
Clip/ *Clip:*	Stainless Steel/ *Edelstahl*
Countersunk-head screw/ *Linsenkopfschraube:*	Steel, Ni
Detent pin/ *Raststift:*	Steel, Ni
Spring washer/ *Federscheibe:*	Steel, Ni

Installation specification/
Montagedaten:

Cable entry/ *Kabeleingang:*	straight and side/ *gerade und seitlich*
Recommended torque/ *Empfohlenes Drehmoment*	
Housing/*Gehäuse:*	0,30 Nm
Cable strain relief/ *Zugentlastung:*	0,35 Nm

View without cover/
Ansicht ohne Deckel

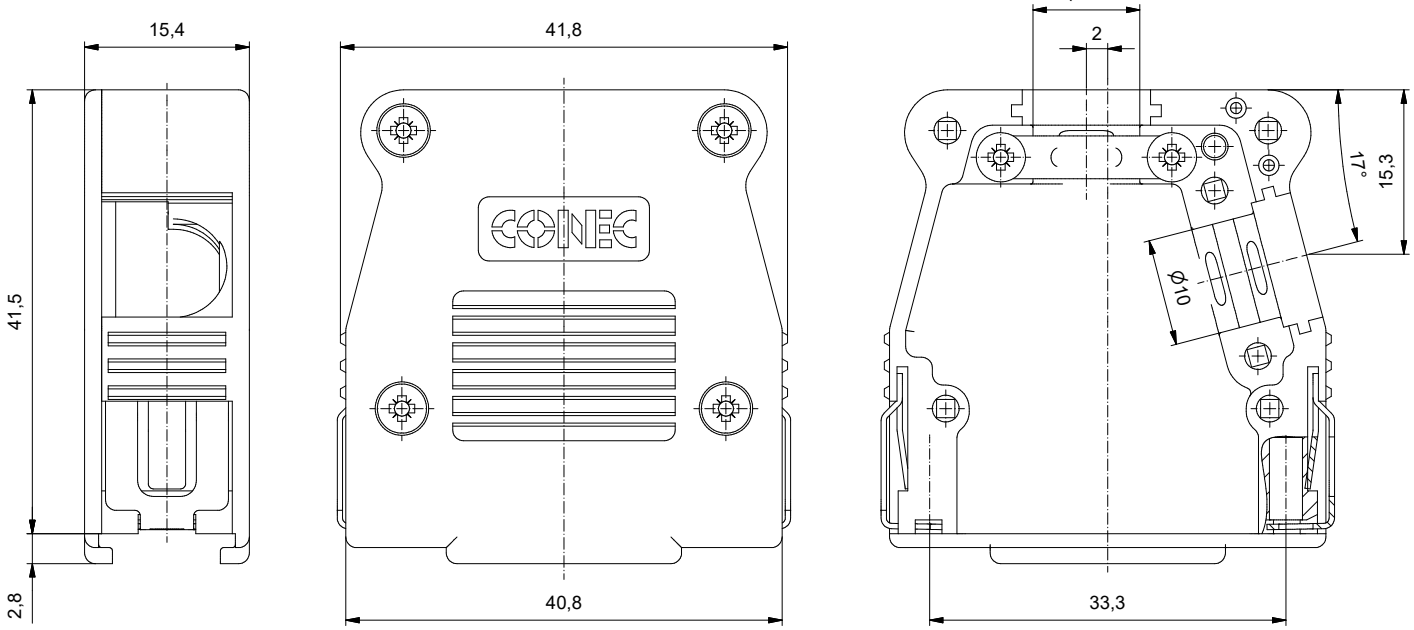

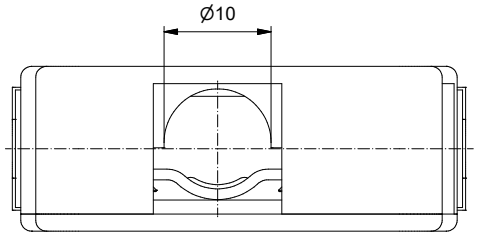

Part no./ *Art.-Nr.*	16-003210

	dim. in mm		Metallized Plastic Hood 15pos. with mounting material, with SnapLock / straight and side cable entry *Metallisierte Kunststoffhaube 15pol. mit Befestigungszubehör, mit Schnellverriegelung / gerader und seitlicher Kabeleingang*
	Date/*Datum*	Name	
drawn/ *gez.*	14.02.2025	Lehmenkühler	
appd./ *gepr.*	17.02.2025	Koch	
Index: a Original	scale/*Maßstab:* 2:1	Amphenol CONEC	dwg no / *Z.-nr.:* 16K1A4418 — DIN-A3
ROHS compliant, exemption 6a/ *ROHS konform, Ausnahme 6a*			1 / 1

The reproduction, distribution and utilization of this document as well as the communication of its contents to others without express authorization is prohibited. Offenders will be held liable for the payment of damages. All rights reserved in the event of the grant of a patent, utility model or design.
Die Weitergabe sowie Vervielfältigung dieser Unterlage, Verwertung und Mitteilung ihres Inhalts sind verboten, soweit nicht ausdrücklich gestattet. Zuwiderhandlungen verpflichten zu Schadensersatz.
Alle Rechte vorbehalten für Patent-, Gebrauchsmuster- oder Geschmacksmusterverleihung.