A-A

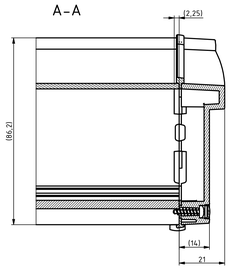

ATD-DI 2385

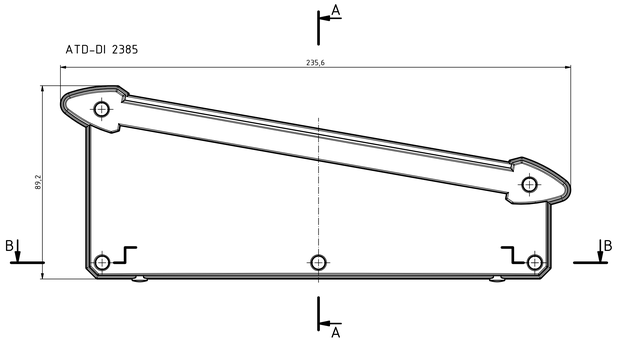

ATPH-DI 2385

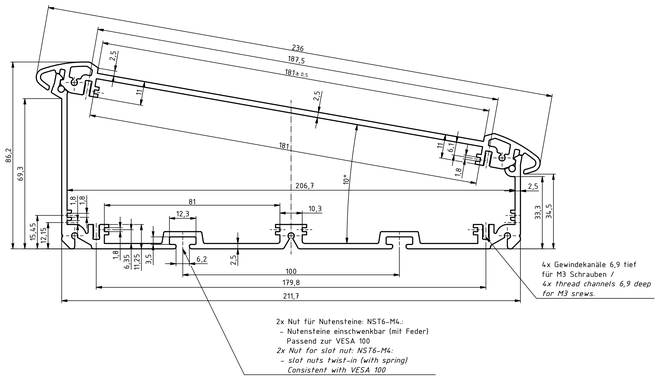

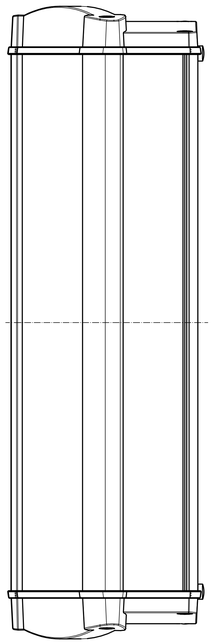

B-B

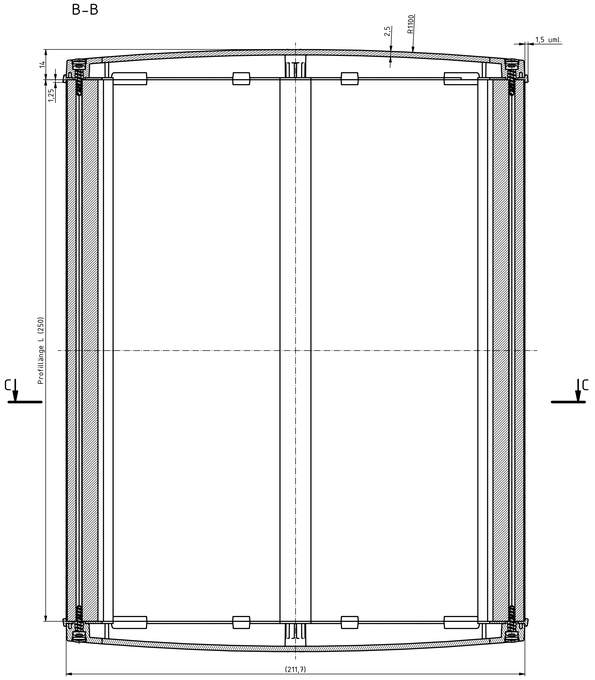

C-C

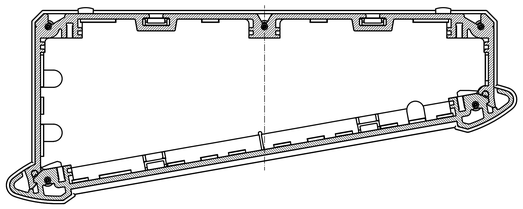

"Schutzvermerk nach DIN ISO 16016 beachten"

Maßstab:	1:1
Zchn.Nr.:	
Artikel:	ATPH-DI 2385-250/ ATD-DI 2385 Katalogzeichnung
A.Nr:	Datum:
DISK:	92385250WT1_ATPH-IP 2385-250 + ATD-IP 2385.idw
Datum:	19.12.2022 KH

BOPLA
A Phoenix Mecano-Company