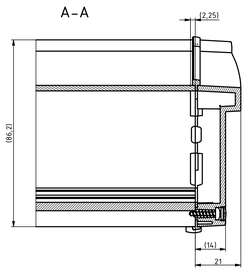

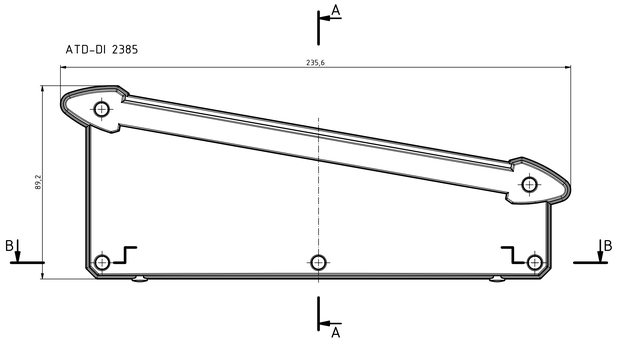

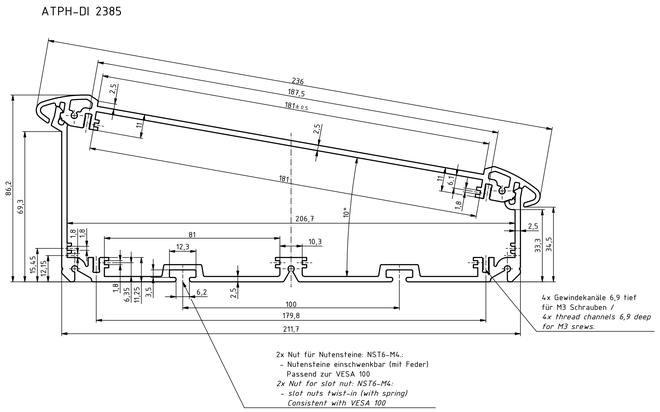

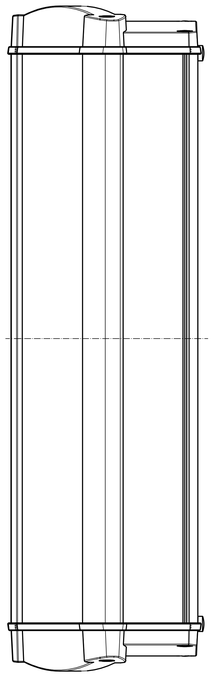

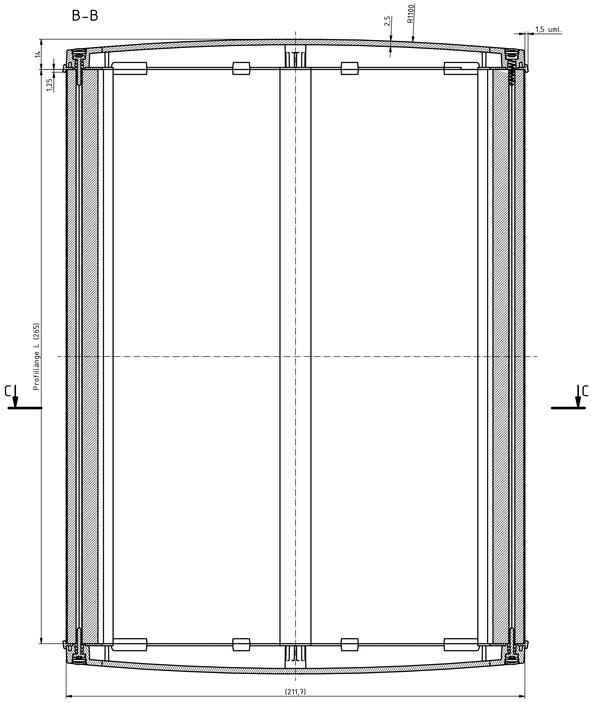

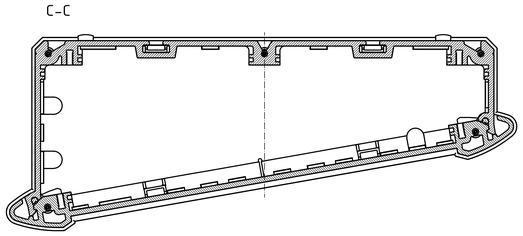

"Schutzvermerk nach DIN ISO 16016 beachten"

Maßstab:	1:1
Zchn.Nr.:	
Artikel:	ATPH-DI 2385-265/ ATD-DI 2385 Katalogzeichnung
Ä.Nr:	Datum:
DISK:	92385265.MT1_ATPH-IP 2385-265 + ATD-IP 2385.idw
Datum:	19.12.2022 KH

BOPLA
A Phoenix Mecano Company