AC 172

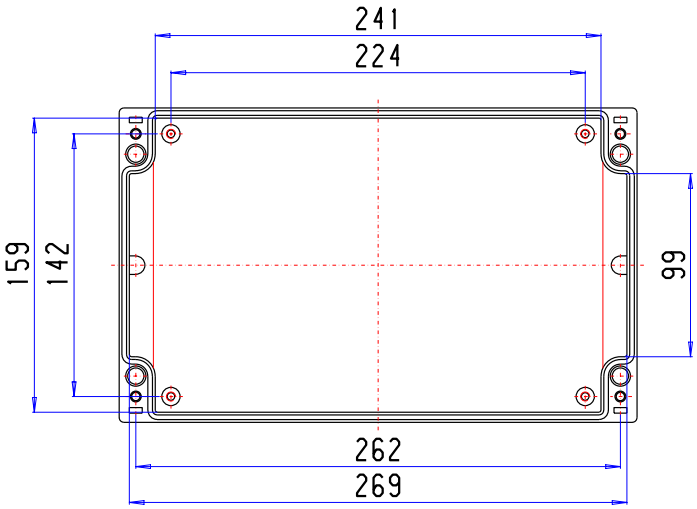
241
224
159
142
99
262
269

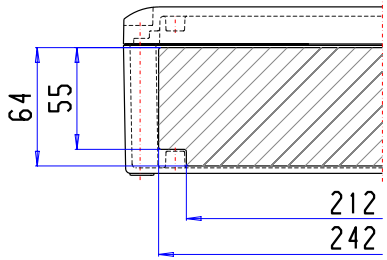
64
55
212
242

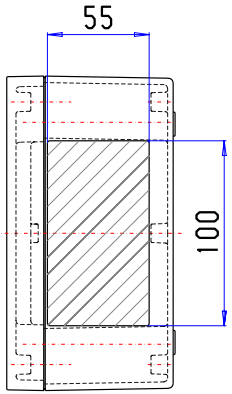
55
100

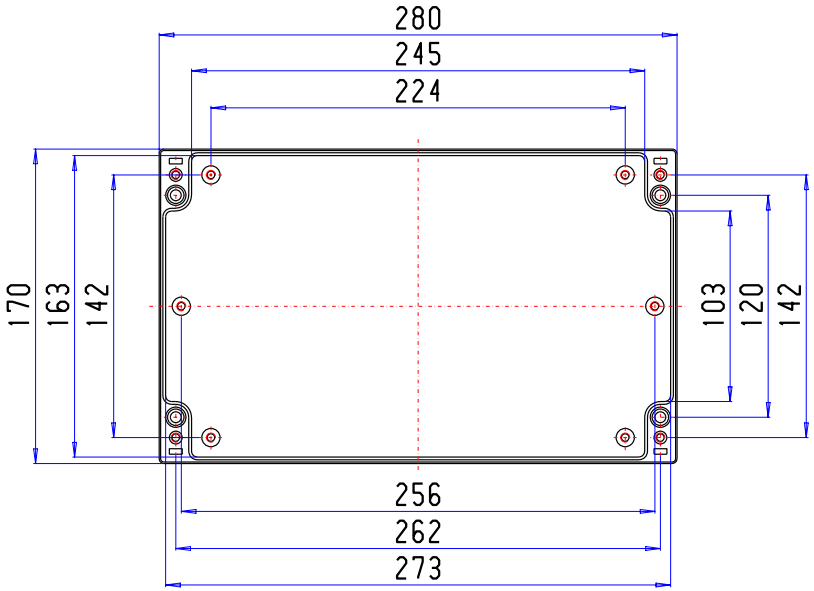
280
245
224
170
163
142
103
120
142
256
262
273

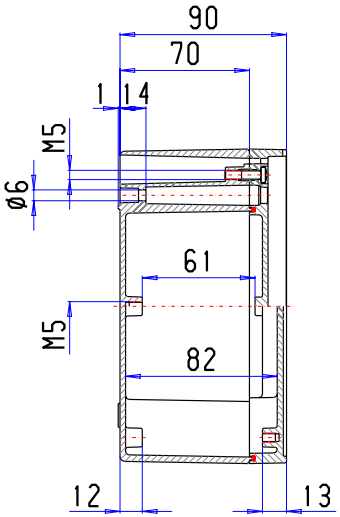
90
70
1
14
M5
ø6
61
M5
82
12
13

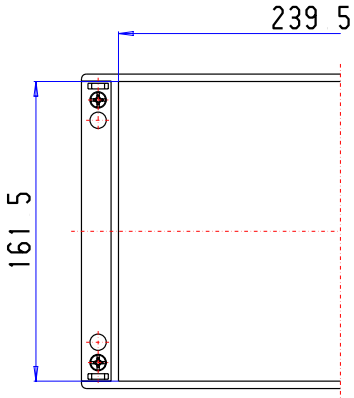
239 5
161 5