M/scale: 2:1

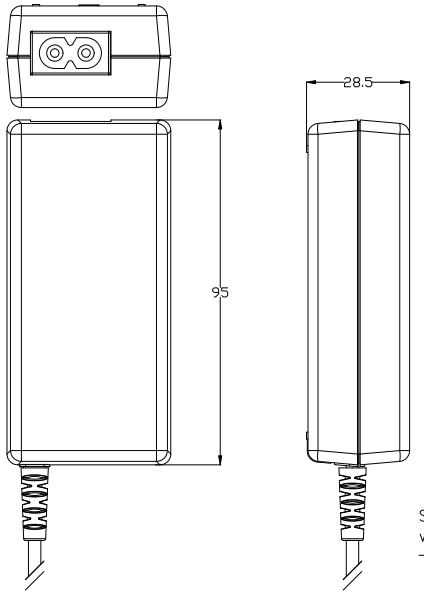

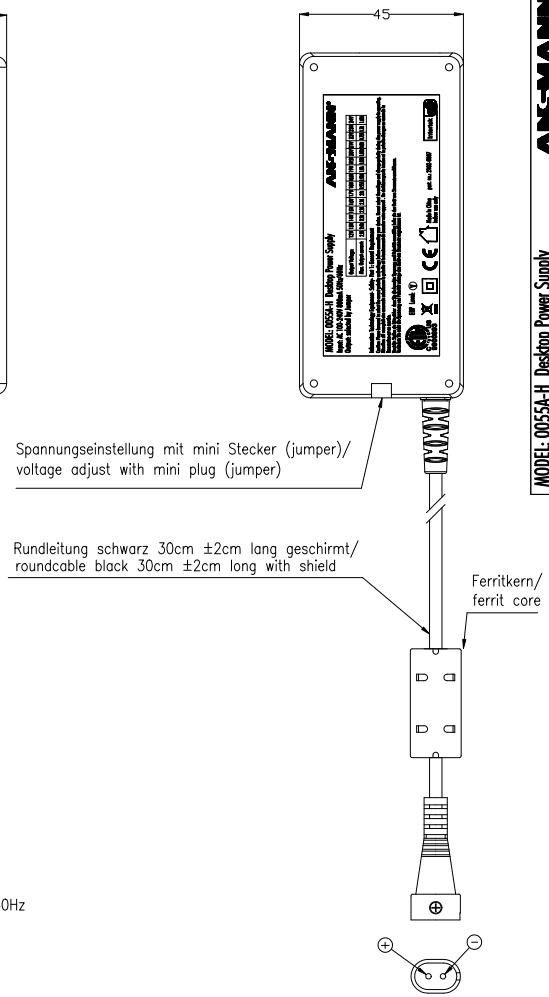

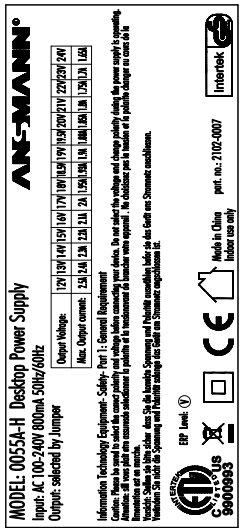

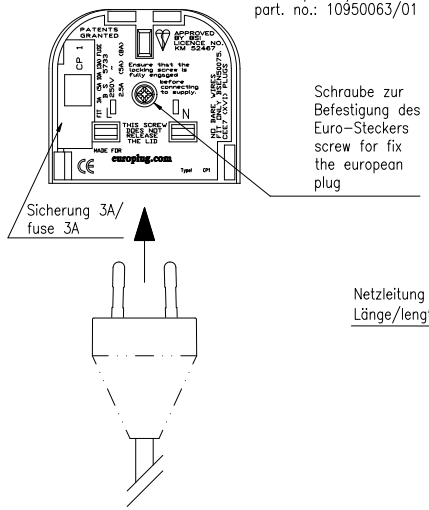

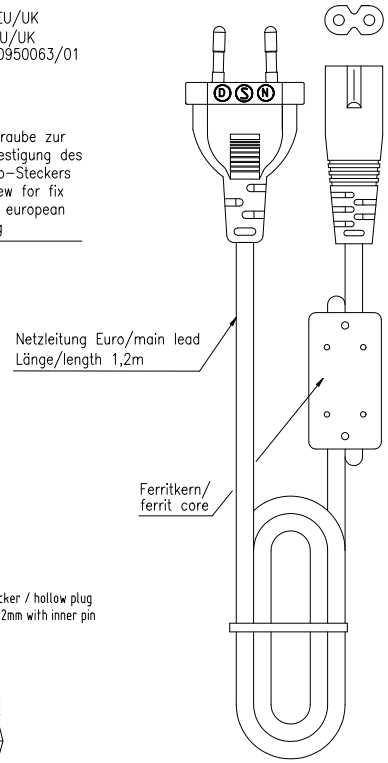

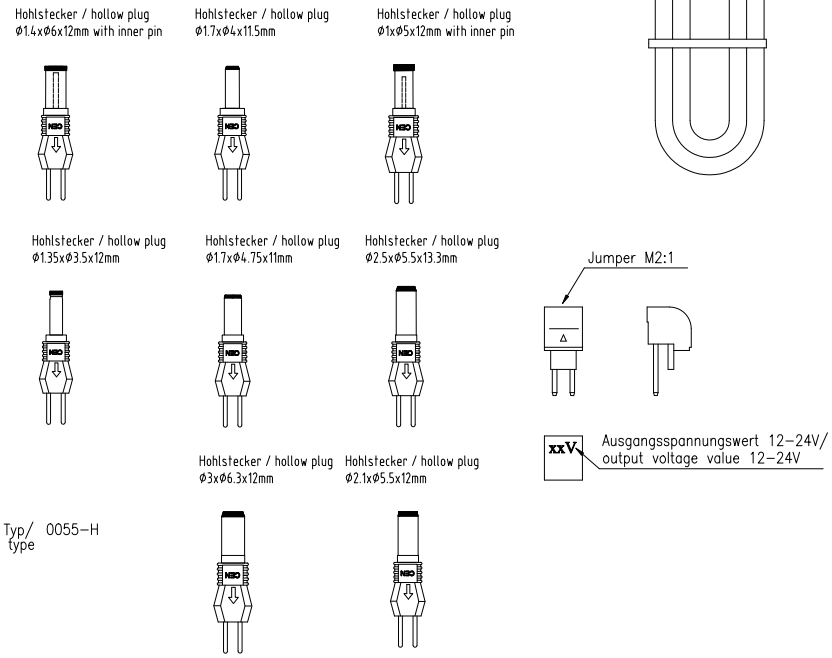

Technische Daten/ technical data	:	Tischnetzgerät/ desktop power supply
Eingangsspannung/ input voltage	:	100–240VAC ±10% / 50/60Hz switch–mode
Eingangs–Schutz/ primary electrical protection	:	Glassicherung T3,15A glas fuse
Leistungsaufnahme im Leerlauf/ stand–by power consumption	:	≦ 0.3W
Nenn–Leistungsaufnahme/ Rated Power	:	ca./ approx. 40W
Ableitstrom/ Leakage current		< 250uA
Ausgangsspannung im Leerlauf/ no load output voltage	:	max. 10% nom.
Ausgangsspannung/ output voltage	:	12 | 13 | 14 | 15 | 16 | 17 | 18 | 18.5 | 19 | 19.5 | 20 | 21 | 22 | 23 | 24 V DC ±10%
Ausgangsstrom/ output current	:	2.5 | 2.4 | 2.3 | 2.2 | 2.1 | 2 | 1.95 | 1.93 | 1.9 | 1.88 | 1.85 | 1.8 | 1.75 | 1.7 | 1.65 bei/at 100–240V
Brummspannung/ ripple voltage	:	< 300mV
Ausgangs–Schutz/ secondary electrical protection	:	gegen Kurzschluß/ gegen Überlast/ against short circuit against overload
Spannungsfestigkeit/ electric strength	:	4 kV Eingang/Ausgang primary/secondary
Schutzklasse/ protection class	:	II
Betriebstemperatur/ operating temperature	:	0°C...+40°C
Lagertemperatur/ storage temperature	:	–25°C...+70°C

Nettogewicht/ net weight	:	220g
Gehäuse/ case	:	Tischgehäuse, schwarz, Typ/ 0055–H desktop housing, black, type
Gehäusematerial/ case material	:	UL94V–0
Leiterplattenmaterial/ pcb material	:	CEM1
Schutzart/ case protection	:	IP 40
Typenschild Vorderseite/ ratingplate front	:	---
Typenschild Rückseite/ ratingplate back	:	silberner Aufkleber mit schwarzer Bedruckung/ silver label with black printing/
Anleitungen/ instructions	:	yes
Approbationen/ approvals	:	CE, cETLus, GS
Normen/ standards	:	IEC/EN60950
Betriebsanzeige/ operating indicator	:	LED rot leuchtet bei Netzkontakt/ LED red lights if mains is connected

Version	Änderung/Change	Datum/Date	Name
V0	label color changed	10.01.12	JE
V0	part. no. corrected	05.01.12	JE

Verwendungsbereich/Application range
für Anfrage/for inquiry AN-IS-2011-

Zul. Abweichung/ Allowable deviation

Oberfläche/ Surface

2011	Datum/Date	Name
Bearbeitet/ Drawn by	26.09.	JE

ANSMANN

Ursprung/Origin Proj. OEM-0111-11-DE

Maßstab/Scale 1:1

Gewicht/Weight

Werkstoff/Work material, Modell-Nr.
XXX

Zeichnungsname/Drawing name
Tischnetzgerät/ desktop power supply
12V...24V/ 1.65A...2.5A

Zeichnungsnummer/Drawing number
Artikelnummer/Part number
2102–0007

Blatt/ Sheet 1

Ersatz für/Replaced by

Ersatz durch/Replacement through:

Diese Zeichnung/CAD-Daten dürfen ohne unsere Genehmigung weder verwendet/eingesetzt noch Dritten zugänglich gemacht werden. Eine Änderung/Ergänzung dieser Zeichnung/CAD-Daten wird auf Verlangen jederzeit durchgeführt. Zusätzlich/weitere nicht im Zeichnung/CAD-Daten vorhandene Informationen/Angaben bitten die Politik unserer Abteilung/Verkauf. Für den Fall der Anwendung eines Patentes oder Gebrauchsmusters behalten die Politik unserer Abteilung/Verkauf. Für den Fall der Anwendung eines Patentes oder Gebrauchsmusters behalten die Rechte vorbehalten. ANSMANN pursue a policy of continuous development. Therefore we reserve the right to modify and improve at any time the product described in this data sheet without prior notice.
Diese Zeichnung/CAD-Daten dürfen ohne unsere Genehmigung weder verwendet/eingesetzt noch Dritten zugänglich gemacht werden. Eine Änderung/Ergänzung dieser Zeichnung/CAD-Daten wird auf Verlangen jederzeit durchgeführt. Zusätzlich/weitere nicht im Zeichnung/CAD-Daten vorhandene Informationen/Angaben bitten die Politik unserer Abteilung/Verkauf. Für den Fall der Anwendung eines Patentes oder Gebrauchsmusters behalten die Rechte vorbehalten. ANSMANN pursue a policy of continuous development. Therefore we reserve the right to modify and improve at any time the product described in this data sheet without prior notice.
This drawing/CAD data may not be used/processed or made available to third parties without our explicit approval. Your use is only permitted for these purposes for which we have made available expressly. On request this drawing/CAD data have to be returned to us at any time. Any contravention is punishable and leads to compensation. In case of application of a patent or a utility model all rights are reserved. ANSMANN pursue a policy of continuous development. Therefore we reserve the right to modify and improve at any time the product described in this data sheet without prior notice.