Lumberg
passion for connections

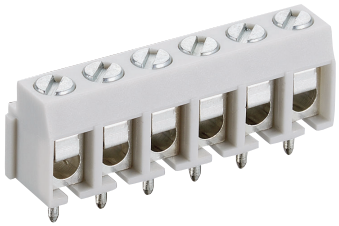

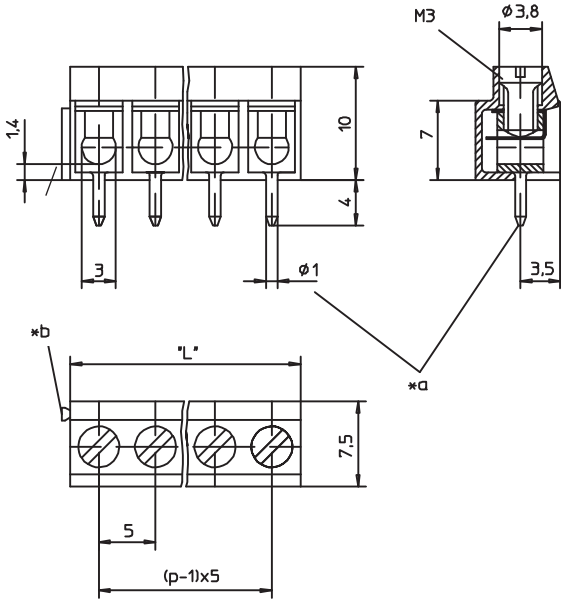

*a Bohrung der Leiterplatte Ø 1,3 mm
bore hole of printed circuit board Ø 1.3 mm
perçage de la carte imprimée Ø 1,3 mm

*b teilungsgerechte Schwalbenschwanzverbindung
dovetail joint without loss of pitch
emboîtement par queue d'hirondelle sans perte de pas

VDE-Reg.-Nr. B947

Bestellbezeichnung Designation Désignation	Polzahl Poles Pôles	VE PU UE	Abmessungen Dimensions Dimensions L (mm)
KRM 02	**2**	**200**	**10,0**
KRM 03	**3**	**200**	**15,0**
KRM 04	**4**	**200**	**20,0**
KRM 05	**5**	**200**	**25,0**
KRM 06	**6**	**200**	**30,0**
KRM 07	**7**	**200**	**35,0**
KRM 08	**8**	**200**	**40,0**
KRM 09	**9**	**200**	**45,0**
KRM 11	**11**	**200**	**55,0**
KRM 12	**12**	**200**	**60,0**
KRM 16	**16**	**200**	**80,0**

Verpackung: lose im Karton
Packaging: in bulk, in a cardboard box
Emballage: en vrac, dans un carton

KRM

Schraubanschlussklemme, Klemmkörper mit Drahtschutz, stehend, teilungsgerecht anreihbar

1. Temperaturbereich -25 °C/+100 °C

2. Werkstoffe

Kontaktträger	PA, V2 nach UL 94
Klemmkörper	CuZn, unternickelt und verzinnt
Drahtschutz	CuSn, vernickelt
Schraube	Stahl, verzinkt und chromatiert

3. Mechanische Daten

Schraube	M3
Prüfdrehmoment[1]	0,4 Nm
Anschließbare Leiter Schraubanschluss	
max. Querschnitt	2,5 mm²
Leitungsaufbau und andere freigegebene Leiter auf Anfrage	

4. Elektrische Daten

Bemessungsstrom	15 A
Bemessungsspannung[2]	250 V AC
Isolierstoffgruppe[2]	I (CTI > 600)
Überspannungskategorie[2]	III
Kriechstrecke[2]	≥ 3,0 mm
Luftstrecke[2]	≥ 3,0 mm

[1] nach UL und CSA
[2] nach DIN EN 60664/IEC 60664

KRM

Screw terminal block, clamp with wire protector, upright, consecutive placement without loss of pitch

1. Temperature range -25 °C/+100 °C

2. Materials

Insulating body	PA, V2 according to UL 94
Clamp	CuZn, pre-nickeled and tinned
Wire protector	CuS, nickeled
Screw	steel, zincked and chromated

3. Mechanical data

Screw	M3
Test tightening torque/screw[1]	0.4 Nm
Connectable conductors screw terminal	
max. section	2.5 mm²
Cable construction and further approved cables on request	

4. Electrical data

Rated current	15 A
Rated voltage[2]	250 V AC
Material group[2]	I (CTI > 600)
Overvoltage category[2]	III
Creepage distance[2]	≥ 3.0 mm
Clearance[2]	≥ 3.0 mm

[1] according to UL and CSA
[2] according to DIN EN 60664/IEC 60664

KRM

Bornier de raccordement à vis, cage avec protège-fil, droite, emboîtable sans perte de pas

1. Température d'utilisation -25 °C/+100 °C

2. Matériaux

Corps isolant	PA, V2 suivant UL 94
Cage	CuZn, sous-nickelé et étamé
Protège-fil	CuSn, nickelé
Vis	acier, zingué et chromaté

3. Caractéristiques mécaniques

Vis	M3
Couple de serrage de test[1]	0,4 Nm
Conducteurs raccordables à la borne	
Section max.	2,5 mm²
Composition du câble et autres câbles approuvés sur demande	

4. Caractéristiques électriques

Courant assigné	15 A
Tension assignée[2]	250 V AC
Groupe de matériau[2]	I (CTI > 600)
Catégorie de surtension[2]	III
Distance d'isolement[2]	≥ 3,0 mm
Ligne de fuite[2]	≥ 3,0 mm

[1] suivant UL et CSA
[2] suivant DIN EN 60664/CEI 60664