Produktdatenblatt
Technische Daten

XALG02

leere Kontrollstation - XAL-G - Kunststoff - 2 horizontale Öffnungen

Hauptkenndaten

Produktserie	Harmony XALG
Produkt oder Komponententyp	Leere Steuerstation
Kurzbezeichnung des Geräts	XALG
Anwendung	Für XB5 Ø 22 mm Steuer- und Signalisierungseinheiten Ø 22 mm
Umweltbedingungen	Extreme Umgebungsbedingungen
Farbe des Schaltschranksockels	Schwarz RAL 9005
Farbe der Abdeckung	Schwarz RAL 9005
Material	Mineralisch verstärktes Polyamid
Kabeleinführung	2 Bohrungen für ISO M20-Kabeleinführung
Schutzart (IP)	IP66 gemäß IEC 60529 IP69K gemäß IEC 60529

Zusatzdaten

Bauweise	Für Kundenbaugruppe
Anzahl der Kabeldurchführungen	2 Ausschalter, Vertikale Betätiger-Loch-Mitten-Entfernung: 30 mm
CAD-Gesamtbreite	135 mm
CAD-Gesamthöhe	72 mm
CAD-Gesamttiefe	65 mm
Produktgewicht	0,28 kg
Widerstandsfähigkeit gegen Hochdruckreiniger	10 mPa bei 80 °C,Entfernung: 0.2 m

Umgebung

Schutzbehandlung	TC TH
Umgebungstemperatur bei Lagerung	-40-70 °C
Umgebungstemperatur bei Betrieb	-25...70 °C
Schutzart gegen Stromschlag	Klasse II gemäß EN/IEC 61140
IK-Schutzart	IK05 gemäß EN 50102
Chemikalienbeständigkeit	Gute Widerstandsfähigkeit gegenüber Ammoniak Gute Widerstandsfähigkeit gegenüber Benzol Gute Widerstandsfähigkeit gegenüber Butter Gute Widerstandsfähigkeit gegenüber Zitronensäure (10 %) Gute Widerstandsfähigkeit gegenüber Schneidölen Gute Widerstandsfähigkeit gegenüber Äthan Gute Widerstandsfähigkeit gegenüber Äthanol Gute Widerstandsfähigkeit gegenüber Äthylen Gute Widerstandsfähigkeit gegenüber Fettsäuren Gute Widerstandsfähigkeit gegenüber fetthaltigen Alkoholika Gute Widerstandsfähigkeit gegenüber Milch Gute Widerstandsfähigkeit gegenüber Motorölen und -fetten Gute Widerstandsfähigkeit gegenüber Ölen (pflanzliche, mineralische) Gute Widerstandsfähigkeit gegenüber Petroleum Gute Widerstandsfähigkeit gegenüber Azeton Gute Widerstandsfähigkeit gegenüber Harnsäure (20 %) Eingeschränkt widerstandsfähig gegenüber Essigsäure (10 %) Eingeschränkt widerstandsfähig gegenüber Borsäure Nicht widerstandsfähig gegenüber Wasserstoffperoxid (30 %) Nicht widerstandsfähig gegenüber Salpetersäure (2 %) Gute Widerstandsfähigkeit gegen Milchsäure bei 10 °C Gute Widerstandsfähigkeit gegen Reinigungsmittel bei 60 °C Keine Widerstandsfähigkeit gegen Ameisensäure (10 %) bei 50 °C Keine Widerstandsfähigkeit gegen Milchsäure bei 90 °C
Normen	EN/IEC 60947-1 EN/IEC 60947-5-1

 Die in dieser Dokumentation bereitgestellten Informationen beinhalten allgemeine Beschreibungen und/oder technische Daten und Leistungsmerkmale der entsprechenden Produkte.
Diese Dokumentation ist nicht als Ersatz für eine Eignungsbestimmung gedacht und darf nicht dazu verwendet werden, die Eignung oder Zuverlässigkeit dieser Produkte für spezifische Benutzeranwendungen zu bestimmen.
Jeder Benutzer oder Integrator ist verpflichtet, geeignete und vollständige Risikoanalysen, Evaluierungen und Tests der Produkte im Hinblick auf die jeweilige spezifische Anwendung oder Verwendung durchzuführen. .
Weder Schneider Electric Industries SAS noch seine angegliederten Unternehmen sind für den fehlerhaften Gebrauch oder Missbrauch der gelieferten Informationen verantwortlich oder haftbar zu machen.

Contractual warranty

Periode	18 Monate

Dimensions

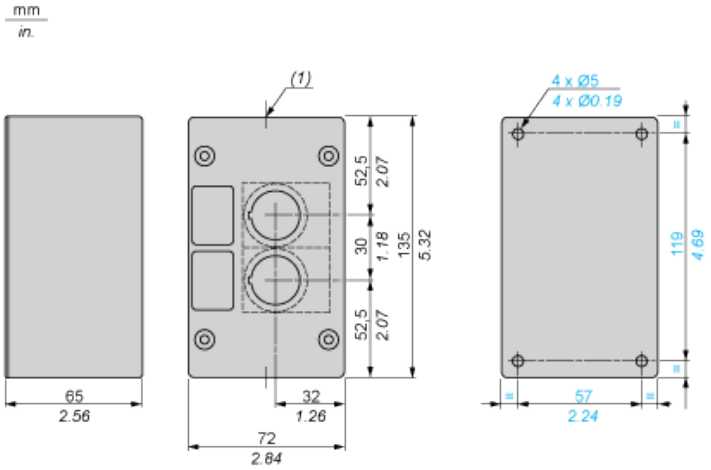

(1) 2 ISO 20 cable entries.