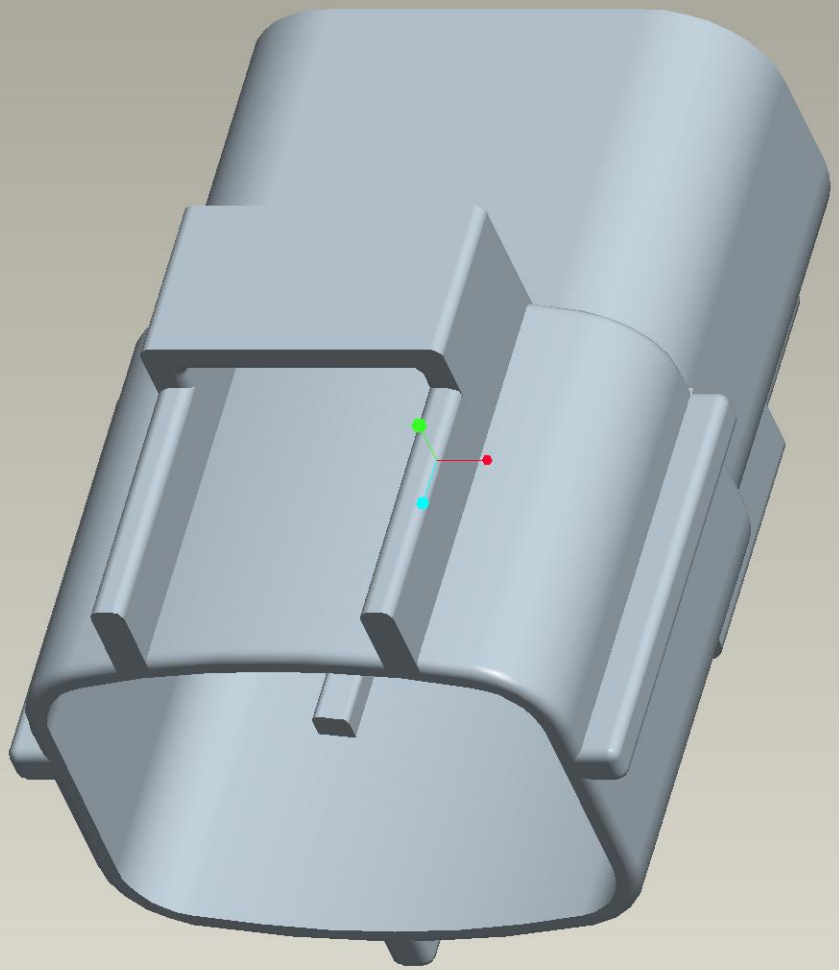

Instance:C-174984-2

X.X+-0.5
X.XX+-0.13
X.XXX+-0.013
ANG.+-0.5