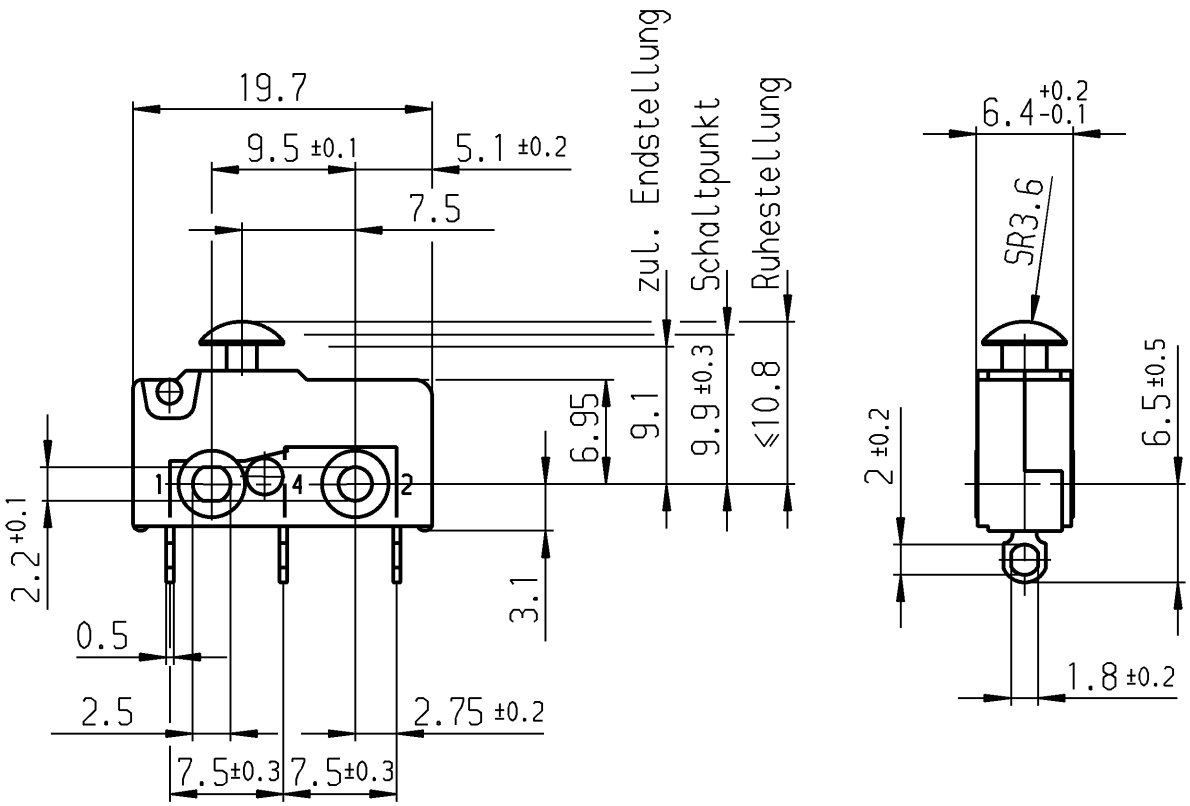

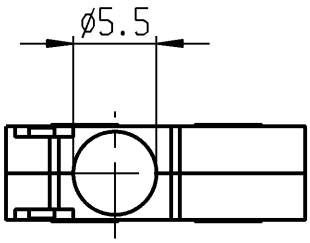

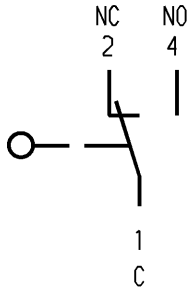

Aufschrift

Ⓜ

1050 µ

5/250~
50E3 T100 EN 10

5A 125-250V AC 1/10HP
R 56 UL CSA

Herstelljahr/-woche
nach DIN EN 60062

Wechsler 1-polig

Schalt-Betätigungskraft	≤ 1.50 N
Rückschaltkraft	≥ 0.50 N
Differenzweg	≤ 0.20 mm

für Form und Lage / FOR SHAPE AND LOC.			Allgemeintoleranzen UNTOLERANCED DIMENSIONS		
für Winkel / FOR ANGLE ± 2°			PROJECTION	Abmasse und Nennmassbereiche Angaben in mm / ALL DIMENSIONS ARE IN MILLIMETRES	Laengen LENGTH / Radien RADII
				0-6	± 0.1 / ± 0.2
				>6-15	± 0.15 / ± 0.3
				>15-30	± 0.2 / ± 0.5
				>30-70	± 0.3 / ± 10%
				>70-120	± 0.4
				>120-200	± 0.8

Ausg. ISSUE	Änderung REVISION	gez. DRAWN BY	Ausg. ISSUE	Änderung REVISION	gez. DRAWN BY
c			g		
b	31904	29.05.01 vor	f		
a	29551	21.06.01 pfu	e		
			d		

Pause COPY | Blatt SHEET | Original DIN A4 | Maßstab SCALE 2:1 (0 10 20 30 mm)

CAD Medusa | Z

gez./DRAWN BY 16.10.91 Ble

gepr./CHECKED BY

Ersatz für/REPLACEMENT OF

Typ	Zeichn./DRAWING NO.	Index
K	1050.0202	b

Schnappschalter

MARQUARDT
Marquardt GmbH, D-78604 Rietheim-Weilheim

Diese Unterlage ist geistiges Eigentum der Marquardt GmbH. Schutzvermerk nach DIN 34 beachten. Copyright reserved.