Frontplattenausschnitt (Rückseite)

Panel cut out (rear side)

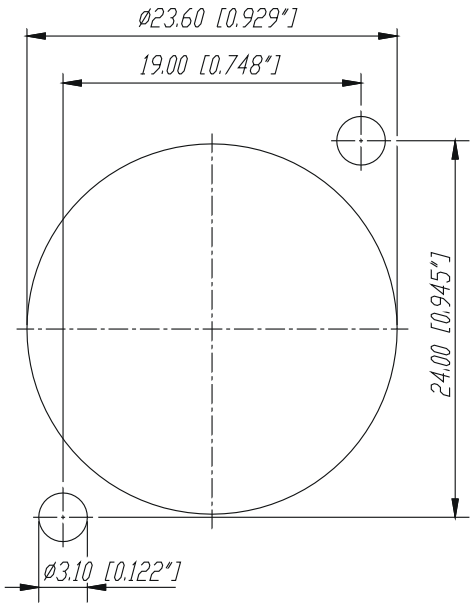

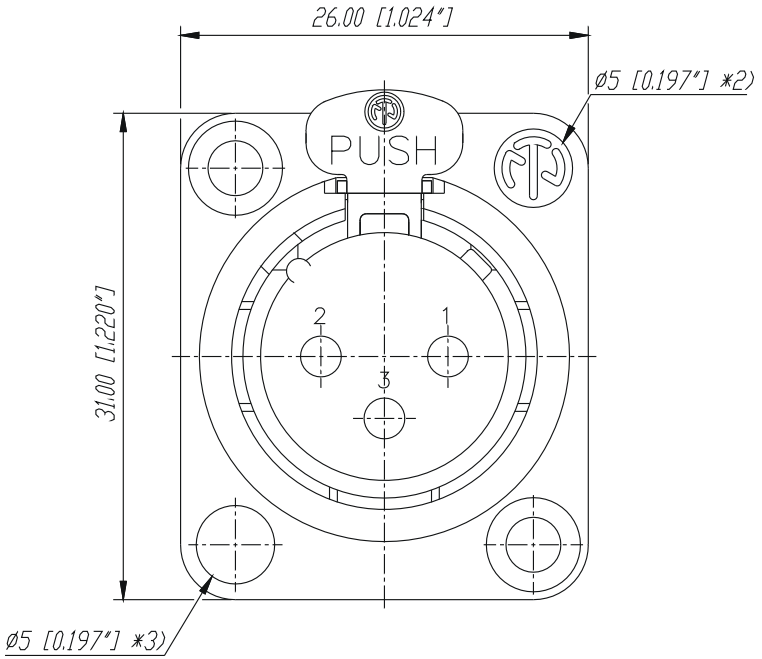

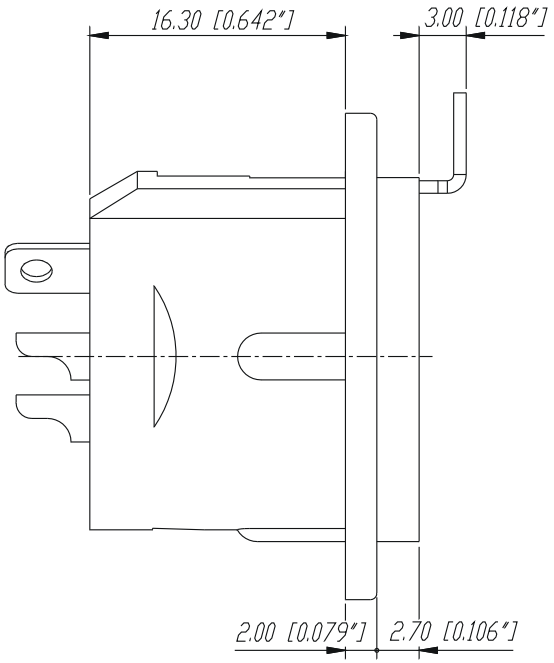

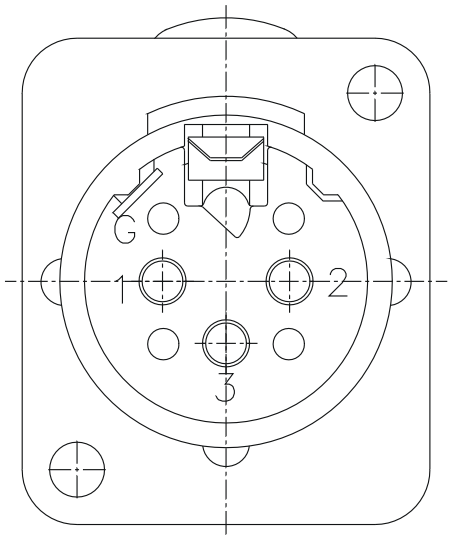

*2) Feld 0.30 vertieft, Schrift 0.20 erheben
*3) Feld 0.30 vertieft, Verdrehsicherung für Auswerfer mit NT-Zeichen (Option) vorsehen.

Ind.	Aenderung	Datum	Name
B	Aktuelles Gehäuse	27.02.98	Alinjak
A	3:1, Toleranzen	11.04.96	Dobler

*)Lieferant darf ohne Rueckspracche nicht geaendert werden

Zeichnung urheberrechtlich geschuetzt (DIN 34) (C)

Werkstoff:

Massstab: 3:1

	Datum	Name
Gezeichnet	06.07.89	Mart.
Geprueft		
Gesehen		

Benennung: NC3FDL-1

Ersetzt durch: Blatt

Ersatz fuer: von Blatt

NEUTRIK AG FL-9494 SCHAAN

Zeichn. Nr. 3102 St 10 10