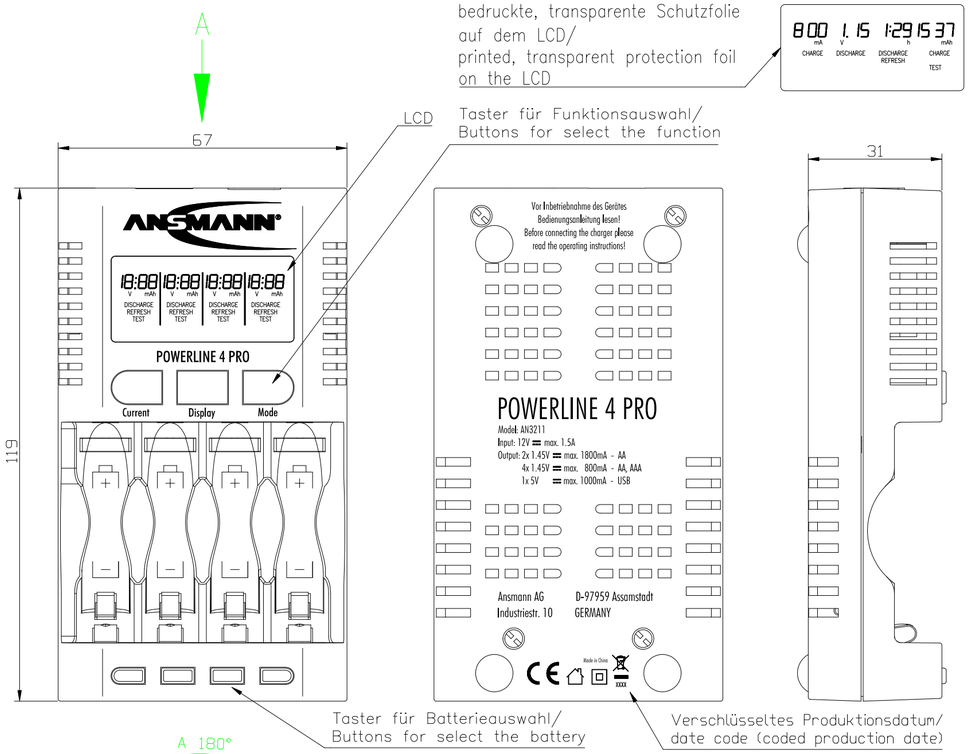

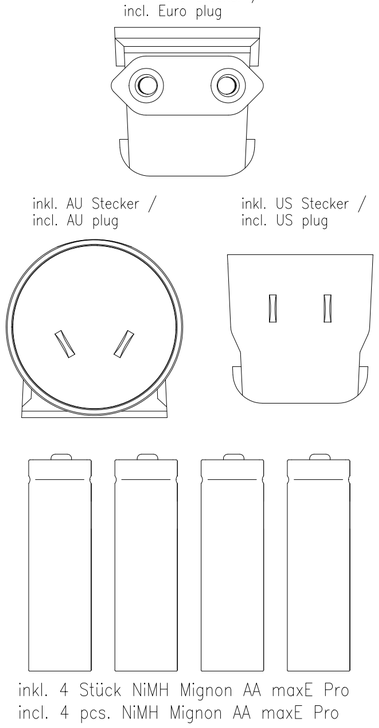

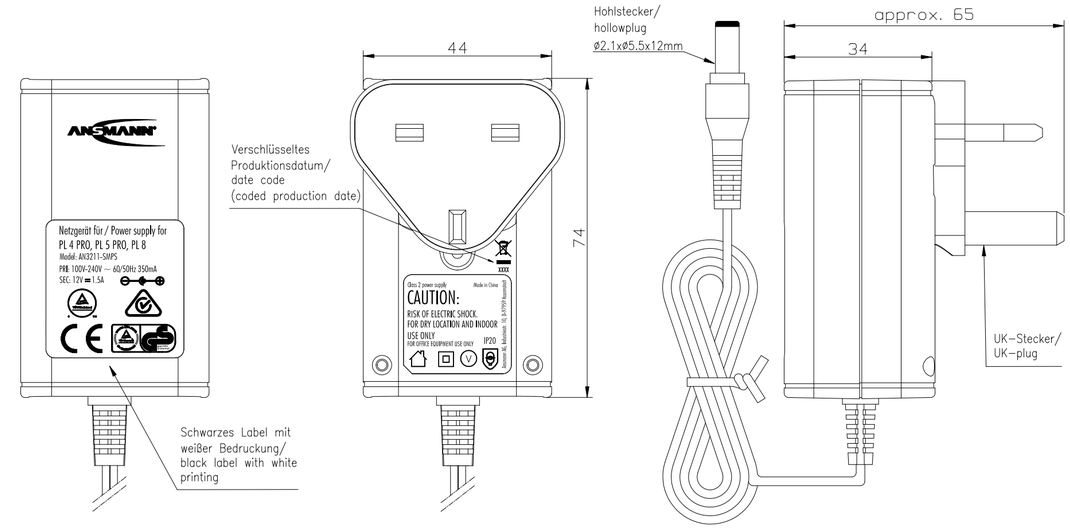

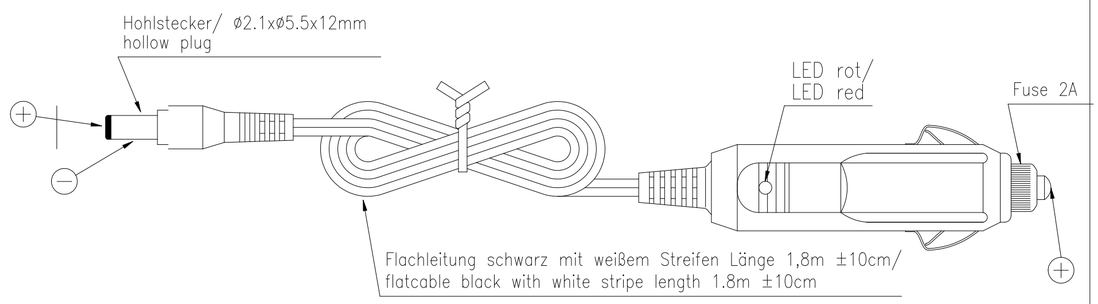

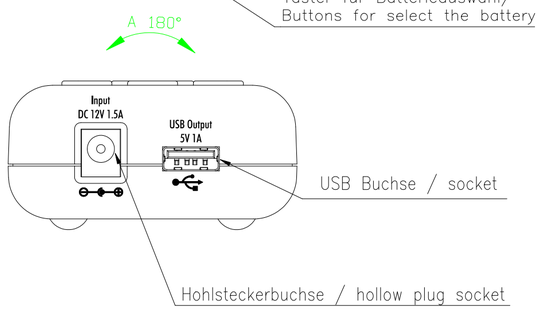

Technische Daten Netzteil/
technical power supply

Eingangsdaten/ input data	: 100 – 240V AC ±10% 50/60Hz 350mA
Ausgangsdaten	: 12V DC 1.5A
Gehäuse/ housing	: schwarzes Steckergehäuse mit weißer Bedruckung/ black plug-in housing with white printing
Gehäusematerial/ housing material	: UL94V-0
Approbation/ approval	: CE, TUV GS

Technische Daten Ladegerät/
technical data charger

Eingangsdaten/ input data	: 12V DC max. 1.5A
Ausgangsdaten output data	: 4 x 1,4V = Rundzellen AA oder AAA cylindrical batteries AA or AAA
USB Anschluss/ USB port	: 5V ±5% max. 1A
Ladestrom/ charging current	: wählbar / selectable max. 2x 1800mA ±20% oder / or 2x 1500mA ±20% oder / or 4x 800mA ±20% oder / or 4x 600mA ±20% oder / or 4x 400mA ±20%
Vollerkennung/ battery full detection	: –dU, max. Temperatur / temperature
max. Spannung/	: 1.85V
Entladestrom/ discharging current	: wählbar / selectable max. 4x 400mA ±20% oder / or 4x 300mA ±20% oder / or 4x 200mA ±20%
Ausgangsschutz/ Output protection	: Verpolschutz/ reverse-connect protection : mechanisch/ mechanical Kurzschlußschutz/ short circuit protection : elektronisch/ electronical
Erhalteladestrom/ trickle charging current	: 5% vom Ladestrom/ 5% of the charging current
Sicherheitstimer/ security timer	: Timer 9h ±10% at 400mA Timer 6h ±10% at 600mA Timer 4.5h ±10% at 800mA Timer 2.5h ±10% at 1500mA Timer 2.5h ±10% at 1800mA
Anzeige/ display	: 3 1/2 stelliges LCD Anzeige der Akkuspannung, des Lade– bzw. Entladestroms, der Akkukapazität und der Zeit der Ladung bzw. Entladung Anzeige des aktuellen Ladeprogramms./ 3 1/2 digit LCD Display of the battery voltage, the charging and discharging currents, the battery capacity and the time of the charging or discharging cycle Display of the current charging program.
Verpackung/ package	: Blisterverpackung inkl. mehrsprachiger Bedienungsanleitung/ blister shell incl. multilingual operating instruction
Schutzart/ protection	: IP20
Betriebstemperatur/ operating temperature	: 0°C.....+25C
Lagertemperatur/ storage temperature	: –25°C.....+70°C
Approbation/ approval	: CE
Gehäuse/ housing	: schwarzes Tischgehäuse mit weißer Bedruckung/ black desktop housing with white printing
Gehäusematerial/ housing material	: UL94V-0
Gewicht/ weight	: 335g mit Netzteil und Kfz-Adapter/ 335g with power supply and car lighter plug

Einstellbare Programme/
selectable programs

Laden/charging:	einfache Ladung bis –dU–Erkennung/ normal charging cycle till –dV detection
Entladen/discharging:	entladen des Akkus mit anschließender Ladung discharge of the battery followde by a charging cycle
Refresh:	Dient zur Regenerierung der Akkus. Der Akku wird ent– und geladen so lange sich die Kapazität des Akkus erhöht, max. 10x./ Could be used for refreshing the battery. The battery gets discharged and charged until the capacity increases, max. 10x.
Test:	Es wird die Akkukapazität ermittelt. Dazu wird der Akku geladen, entladen und wieder geladen./ The battery capacity is measured. This is done with charging, discharging and charging again the battery

Anzeige bei Ladeende/
display at chaging end

Laden/charging:	"FULL", mit der Taste "Display" kann man die Anzeige der Akkuspannung, geladene Kapazität, des Erhalteladestroms und der Ladezeit durchschalten "FULL", with the button "Display" you can switch between battery voltage, charged capacity, trickle charge current and charging time
Entladen/discharging:	"FULL", mit der Taste "Display" kann man die Anzeige der Akkuspannung, entladene Kapazität, des Erhalteladestroms und der Ladezeit durchschalten "FULL", with the button "Display" you can switch between battery voltage, discharged capacity, trickle charge current and charging time
Entlade Regenerierung/ discharge refresh	: "FULL", mit der Taste "Display" kann man die Anzeige der Akkuspannung, entladene Kapazität, des Erhalteladestroms und der Ladezeit durchschalten "FULL", with the button "Display" you can switch between battery voltage, discharged capacity, trickle charge current and charging time
Ladetest/charge test:	Zeigt im Wechsel "FULL" und die erreichte entladene Kapazität des Akkus/ shows alternating "FULL" and the reached discharged capacity

Verwendungsbereich/Application range für Anfrage/for inquiry AN3211T			Zul. Abweichung/ Allowable deviation	Oberfläche/ Surface	Maßstab/Scale (DIN A2): 1:1 Gewicht/Weight
					Werkstoff/Work material, Modell-Nr.
			2012	Datum/Date	Name
			Erstellt/ Drawn by	09.03.	PK
					Zeichnungsname/Drawing name POWERLINE 4 PRO Traveller 4x maxE Pro
V0	---	17.03.17	SIT	ANSMANN	Zeichnungsnummer/Drawing number Artikelnummer/Part number 1001–0005–UK–3 — Blatt/ Sheet 1
Version	Änderung/Change	Datum/Date	Name	Ursprung/Origin Proj. 058/35/11	Ersatz für/Replaced by — Ersatz durch/Replacement through

Diese Zeichnung/CAD-Daten dürfen ohne unsere Genehmigung weder vervielfältigt noch Dritten zugänglich gemacht werden. Ihre Benutzung ist nur für die Zwecke gestattet, für die wir sie ausdrücklich zur Verfügung gestellt haben. Die Zeichnung/CAD-Daten sind auf Verlangen jederzeit zurückzugeben. Zuwiderhandlungen sind strafbar und verpflichten zum Schadensersatz. Für den Fall der Anmeldung eines Patentes oder Gebrauchsmusters behalten alle Rechte vorbehalten. ANSMANN betreibt eine Politik der kontinuierlichen Weiterentwicklung. Wir behalten uns vor, Änderungen an Produkten und Lieferumfang jederzeit ohne Ankündigung vorzunehmen. Daher kann weder aus Angaben, Abbildungen und Beschreibungen in dieser Druckschrift noch aus Lieferungen Anspruch auf eine bestimmte Beschaffenheit oder Eignung abgeleitet werden. Technische Änderungen sind vorbehalten.
This drawing/CAD data have to be returned to us at any time. Any contravention is punishable and leads to compensation. In case of application of a patent or a utility model all rights are reserved. ANSMANN pursue a policy of continuous development. Therefore we reserve the right to modify and improve at any time the product described in this data sheet without prior notice.