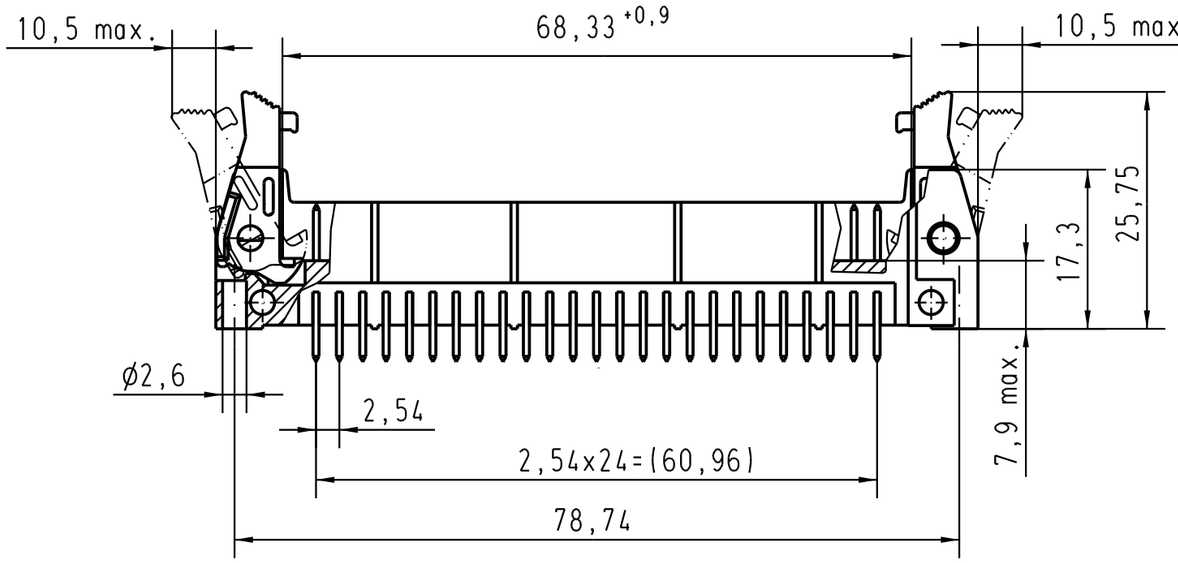

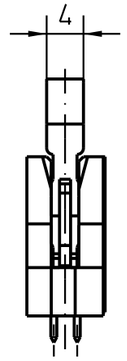

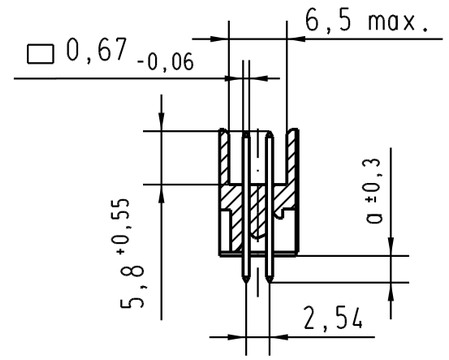

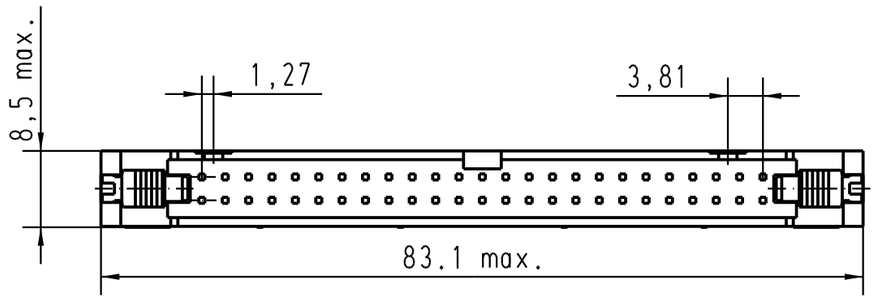

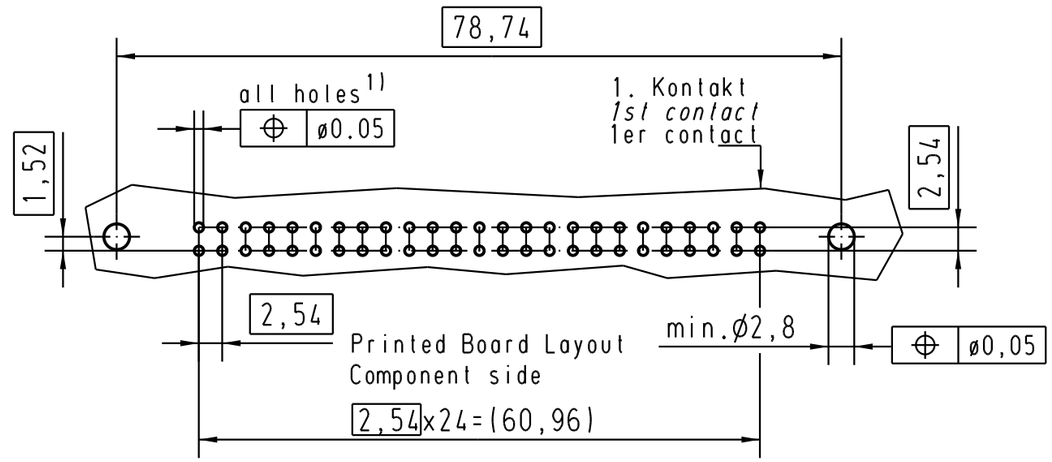

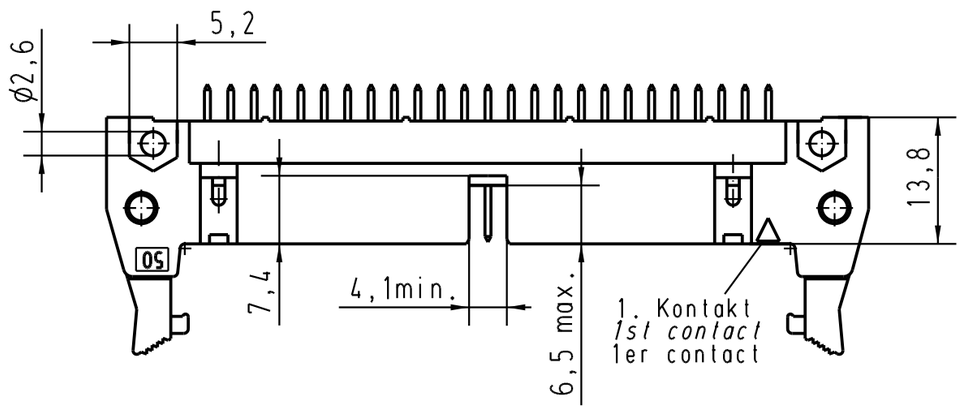

1) Einlötstifte passend für Lochungen ø1 ±0.1 nach IEC 60326-3
Solder pins for PCB connections ø1 ±0.1 as per IEC 60326-3
A souder pour des trous de ø1 ±0.1 selon IEC 60326-3

09185507902	3	4,5
09185506902	2	4,5
09185505902	0.76 µm Au	4,5
09185507904	3	2,9
09185506904	2	2,9
09185505904	0.76 µm Au	2,9
Bestell-Nr. *Part-No.* Reference	Anforderungsstufe *performence level* Niveau de qualite	a

All Dimensions in mm
Original Size DIN A 3

Techn. Character.

Nicht tolerierte Maße/ *Free size tolerances*

				Dat.	Name	Maßstab/ *Scale*
			Detail.	01-DEC-99	Th	1,5:1
			Insp.			
33451	30/03/06	JMDR	Stand.			
27931	15-JUNE-00	JB				
26554	01-DEC-99	JB				
Mod.	Dat.	Name				

HARTING EURL
F-95972 Paris

SEK 18 Male Connector Standard
50 poles
Straight solder pins
Long locking levers

TB 0918550x90x

Sub.

Blatt/ *page* 1/2

Alle Rechte vorbehalten/ *All rights reserved*