Produktname | *Product name*:	WFL2400AC
Artikelnummer | *Part Number*:	1600-0282
Anfragenummer | *Inquiry Number*:	AN-ML-2018-341
Ersteller / Datum | *Creator / Date*:	LHE / 14.01.2019

Version	Änderung / Change	Datum / *Date*	Name
V0	---	14.01.2019	LHE

Template name: ANSMANN xxxx-xxxx_0DA, Template version: V28

Zeichnung der Leuchte / *Drawing of the light*

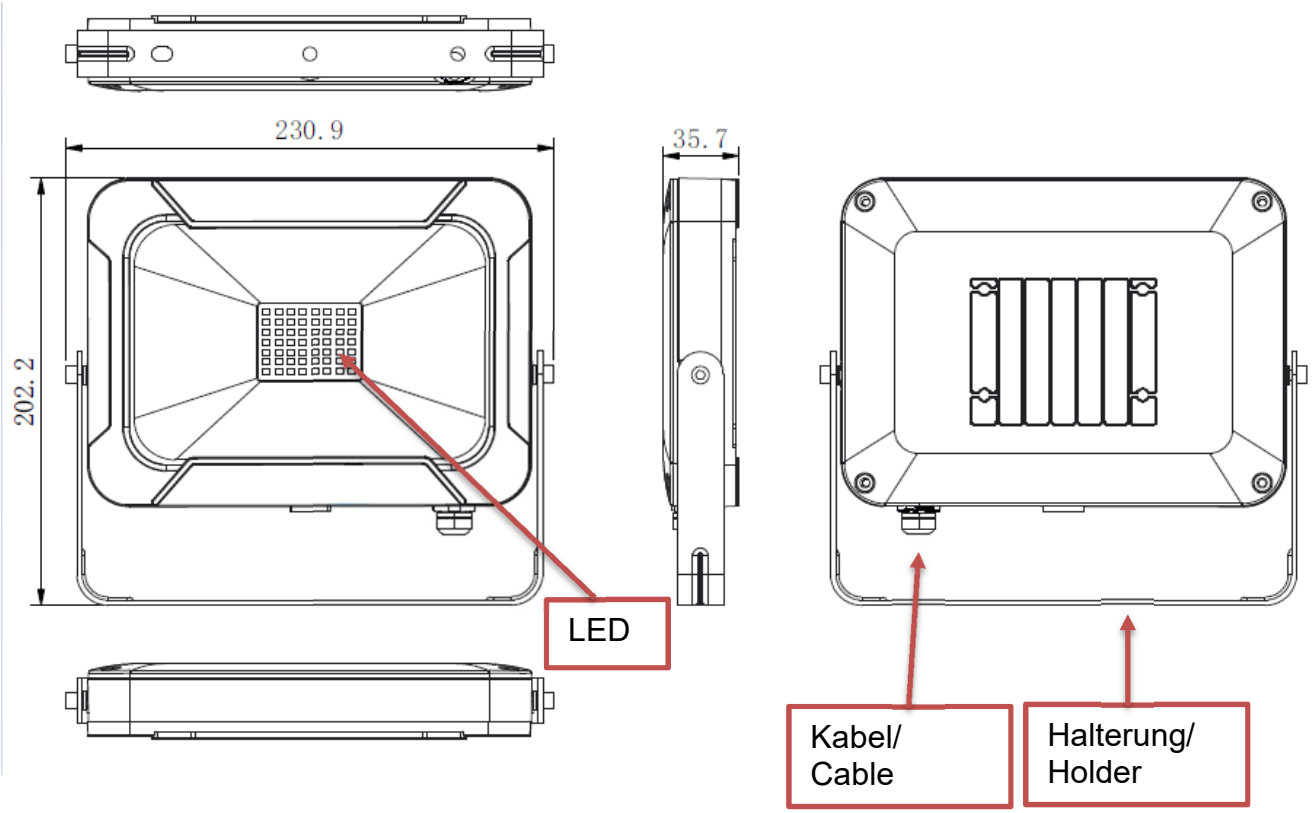

Allowable deviation / general tolerances DIN ISO 2768-c

Technische Daten der Leuchte / *Technical data of the light*:

Haupt-LED-Leuchtmittel:	56 x 0,5 W LEDs = 30 W	*Main LED illuminant:*	*56 x 0.5 W LEDs = 30 W*
Optisches System der Haupt-LED:	(Weitwinkel-ausleuchtung)	*Optical system of the main LED:*	*(wide angle illumination)*
CRI der Haupt-LED:	Ra > 80	*CRI of the main LED:*	*Ra > 80*
Farbtemperatur (CCT) der Haupt-LED:	5000 K	*Colour temperature (CCT) of the main LED:*	*5000 K*
Mindestabstand zu beleuchteten Gegenständen von der Haupt-LED:	0,5 m	*Minimum distance from lighted objects from the main LED:*	*0.5 m*
Schalterfunktion:	Kein Schalter	*Switch function:*	*No switch*

Lichtstrom: [Lumen]	ca. 2400 lm	*Luminous flux (light output): [Lumen]*	*approx. 2400 lm*
Leuchtdauer:	24 h	*Run time:*	*24 h*
Leuchtweite: (ca.)	60 m	*Beam distance: (approx.)*	*60 m*
Maximale Lichtstärke: [Candela]	ca. 900 cd	*Peak beam / luminous intensity: [Candela]*	*approx. 900 cd*
Maximale Beleuchtungsstärke: [Lux]	ca. 3640 lx (Abstand: 0,5 m)	*Peak beam illuminance: [Lux]*	*approx. 3640 lx (Distance: 0.5 m)*

Eingangsverbindung:	AC mit 30cm H05RN-F 3G1.0mm² Kabel (offen)	*Input connection*	*AC with 30cm H05RN-F 3G1.0mm² cable (exposed)*
Eingangsspannung:	220-240 V	*Input voltage*	*220-240 V*
EU-Energieeffizienzklasse:	A	*EU energy efficiency class*	*A*
Schutzart:	Ip54	*Ingress Protection Marking:*	*Ip54*
Schutzklasse:	I	*Protection class:*	*I*
Getestete Fallhöhe:	1 m	*Tested drop height:*	*1 m*
Stoßfestigkeitsgrad:	IK05	*Degree of protection against mechanical impacts:*	*IK05*
Gehäusematerial:	Aluminium	*Housing material:*	*Aluminium*
Betriebstemperatur:	-20 °C…50 °C	*Operating temperature:*	*-20 °C…50 °C*
Approbationen:	CE	*Approvals:*	*CE*
Gewicht:	1154 g (Lampe)	*Weight:*	*1154 g (lamp)*

Größte projizierte Fläche des Strahlergehäuses und seiner externen Teile:	470 cm²	*Maximum projected area of the flood light housing and its external parts:*	*470 cm²*
Bereich der Montagehöhe:	0,0 m … max. 3,0 m	*Range of mounting heights:*	*0.0 m … max. 3 m*
Verwendbar in Innenräumen:	Ja	*Suitable for use indoors:*	*Yes*

Verwendungszweck:	Baustrahler	*Intended purpose:*	*Flood light*
Verwendungs-einschränkung:	- Nicht zur Verwendung in anderen Anwendungen bestimmt. - Nicht für die Raumbeleuchtung im Haushalt geeignet.	*Restriction of use:*	*- Not intended for use in other applications.* *- Not suitable for household room illumination.*
Für extreme physische Bedingungen geeignet:	Ja	*Suitable for extreme physical conditions:*	*Yes*

Allgemeine technische Daten / *Common technical data*:

Lagertemperatur:	(Device only:) -25 °C…65 °C	*Storage temperature:*	*(Device only:)* *-25 °C…65 °C*
Lieferumfang:	- Leuchte - Mehrsprachige Bedienungs-anleitung	*Shipment:*	*- Luminary* *- Multilingual operating instruction*
Verpackung:	Farbige Faltschachtel	*Package:*	*Coloured folding box*