Verbindungsklemme für flexible Leiter, Serie 222

3 x 0,08 – 2,5 mm²„e+f“ 4 mm²„f“ 400 V/4 kV/2 ❶ 32 A 9 – 10 mm / 0.37 in * ENEC	AWG 28 – 12 600 V, 20 A	5 x 0,08 – 2,5 mm²„e+f“ 4 mm²„f“ 400 V/4 kV/2 ❶ 32 A 9 – 10 mm / 0.37 in
	AWG 28 – 12 600 V, 20 A	

❶ 400 V = Bemessungsspannung
4 kV = Bemessungs-Stoßspannung
2 = Verschmutzungsgrad
(siehe auch Kapitel 15)

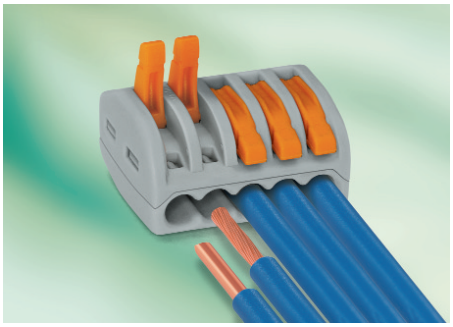

	Bestell-Nr.	Stück je Verp.-Einh.
Verbindungsklemme,		
3-Leiter-Klemme,		
mit Betätigungshebeln		
max. Dauergebrauchstemperatur 85 °C		
grau	**222-413**	500 (10 x 50)

	Bestell-Nr.	Stück je Verp.-Einh.
Verbindungsklemme,		
5-Leiter-Klemme,		
mit Betätigungshebeln		
max. Dauergebrauchstemperatur 85 °C		
grau	**222-415**	400 (10 x 40)

Kompakte Verbindungsklemme

Sie klemmt bis zu 3 oder 5 abisolierte feindrähtige Leiter von 0,08 mm² bis 4 mm², ein- oder mehrdrähtig bis 2,5 mm². Und das ohne Werkzeug.

So wirds gemacht:
Mit einem der orangefarbenen Betätigungshebel die Klemmstelle so weit öffnen, bis er einrastet und die Klemmstelle in geöffneter Position hält. Nun kann der Leiter eingeführt und danach der Hebel in die Ruhelage, bündig mit dem Klemmengehäuse umgelegt werden.

Die Sicherheit:
Aufgrund der versenkten Betätigungshebel ist eine zufällige Fehlbetätigung beim Einlegen in enge Einbauverhältnisse ausgeschlossen.

Die zusätzliche Anwendungssicherheit für alle Leiterarten (ein-, mehr- und feindrähtig) wird durch Approbationen wie (ENEC, UL) bestätigt.

Das ENEC-Zeichen gilt als Sicherheitszeichen für ganz Europa mit mehr als 20 Normungsvertragsländern.

Abmessungen

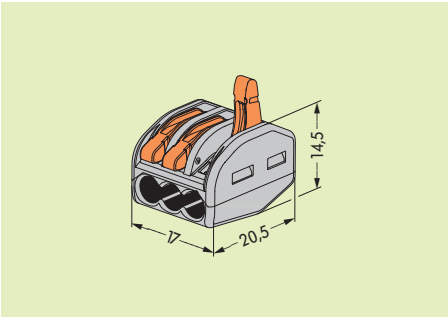

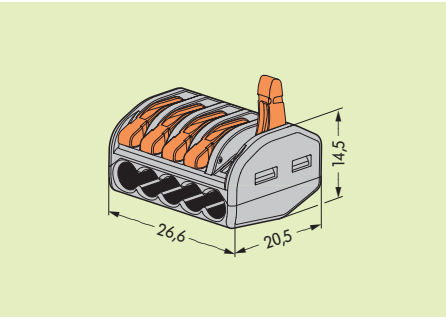

* Weitere Prüfzeichen und zugeordnete Zulassungsdaten siehe Kapitel 15.

Compact Connector for Flexible Conductors, Series 222

3 x 0.08 – 2.5 mm² "s+f-str" / 4 mm² "f-str" 400 V/4 kV/2 ❶ 32 A 9 – 10 mm / 0.37 in * ENEC	AWG 28 – 12 600 V, 20 A	5 x 0.08 – 2.5 mm² "s+f-str" / 4 mm² "f-str" 400 V/4 kV/2 ❶ 32 A 9 – 10 mm / 0.37 in
		❶ 400 V = rated voltage 4 kV = rated surge voltage 2 = pollution degree (see also section 15)

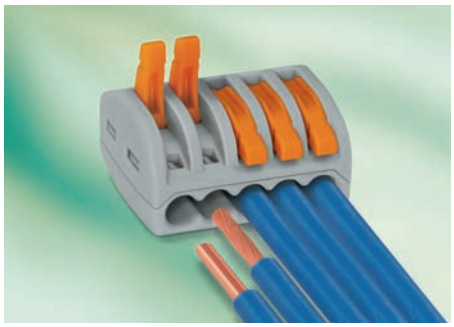

	Item No.	Pack. unit pcs
Compact connector,		
3-wire connector,		
with levers		
continuous service temperature 85 °C		
grey	**222-413**	500 (10 x 50)

	Item No.	Pack. unit pcs
Compact connector,		
5-wire connector,		
with levers		
continuous service temperature 85 °C		
grey	**222-415**	400 (10 x 40)

Compact connector

Connects up to 3 or 5 stripped fine-stranded wires of 0.08 mm²/AWG 28 to 4 mm²/AWG 12 or solid or stranded wires up to 2.5 mm²/AWG 12, without tools.

This is how it works:
Open the clamping unit by levering one of the small orange colored levers such that the lever engages and keeps the clamping unit in its open position. The wire can now be inserted, then the lever can be returned to its closed position, flush with the terminal block housing.

The safety:
The closed position of the lever reliably prevents accidental unclamping of a connected wire.

The additional application safety, for any type of conductor (solid, stranded, flexible), is confirmed by approvals like ENEC or UL.

The ENEC mark is a European safety mark including 20 countries.

Dimensions (in mm)

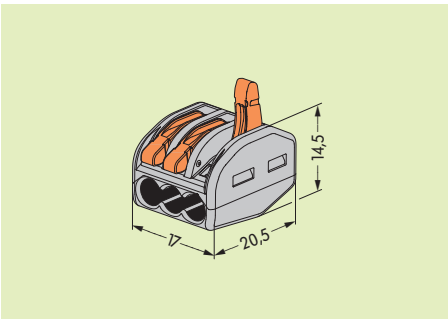

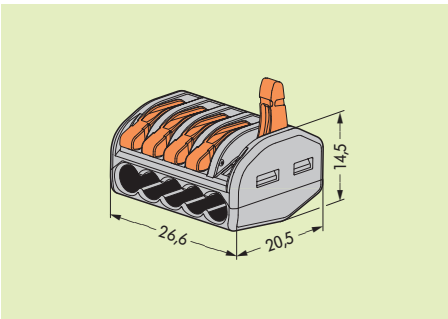

* For further approvals with corresponding ratings see section 15.

Borne pour boîte de dérivation pour tous types de conducteurs, Série 222

3 x 0,08 – 2,5 mm²«r+s» 4 mm²«s» 400 V/4 kV/2 ❶ 32 A | AWG 28 – 12 600 V, 20 A ⓤ 9 – 10 mm / 0.37 in * ⓤ ENEC	5 x 0,08 – 2,5 mm²«r+s» 4 mm²«s» 400 V/4 kV/2 ❶ 32 A | AWG 28 – 12 600 V, 20 A 9 – 10 mm / 0.37 in	❶ 400 V = tension de référence 4 kV = surtension transitoire de référence 2 = degré de pollution (voir aussi chapitre 15)

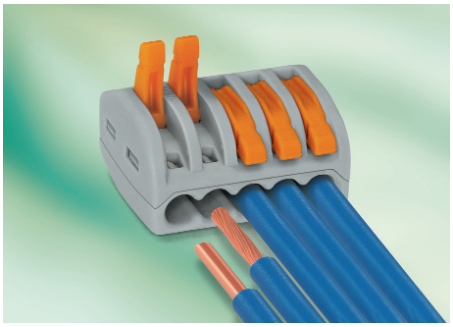

	N° de produit	Unité d'emballage
Borne pour boîte de dérivation,		
borne pour 3 conducteurs,		
avec leviers de manipulation		
Température d'utilisation continue max. 85 °C		
gris	**222-413**	500 (10 x 50)

	N° de produit	Unité d'emballage
Borne pour boîte de dérivation,		
borne pour 5 conducteurs,		
avec leviers de manipulation		
Température d'utilisation continue max. 85 °C		
gris	**222-415**	400 (10 x 40)

Borne pour boîte de dérivation compacte

Connexion de 1 à 3 ou 5 conducteurs souples dénudés de 0,08 mm² à 4 mm², et de conducteurs rigides et semi-rigides jusqu'à 2,5 mm² sans aucun outil.

Réalisation :
Ouvrir le point de serrage à l'aide d'un levier de manipulation orange, jusqu'à ce qu'il s'accroche et maintienne le point de serage en position ouverte. Ensuite, il est possible d'introduire le conducteur et de mettre le levier en position de repos, à fleur de paroi avec le boîtier de la borne.

Sécurité :
Avec les leviers de manipulation immergés, une manipulation involontaire est impossible lors de l'introduction dans des logements de montage étroits.

La sécurité d'application supplémentaire pour tous les types de conducteurs (rigides, semi-rigides et souples) est confirmée grâce aux homologations, comme par exemple ENEC et UL.

Le sigle ENEC est un signe de sécurité à l'échelle européenne qui comprend 20 pays affilés à la normalisation.

Dimensions

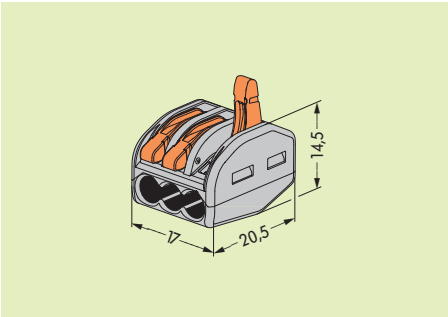

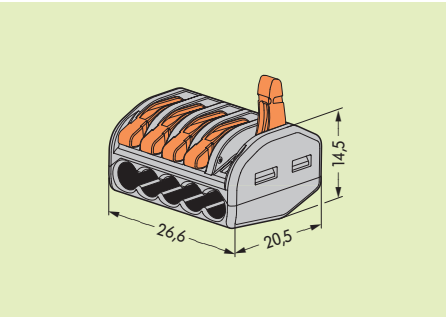

* Pour d'autres approbations avec les données techniques correspondantes, voir chapitre 15.