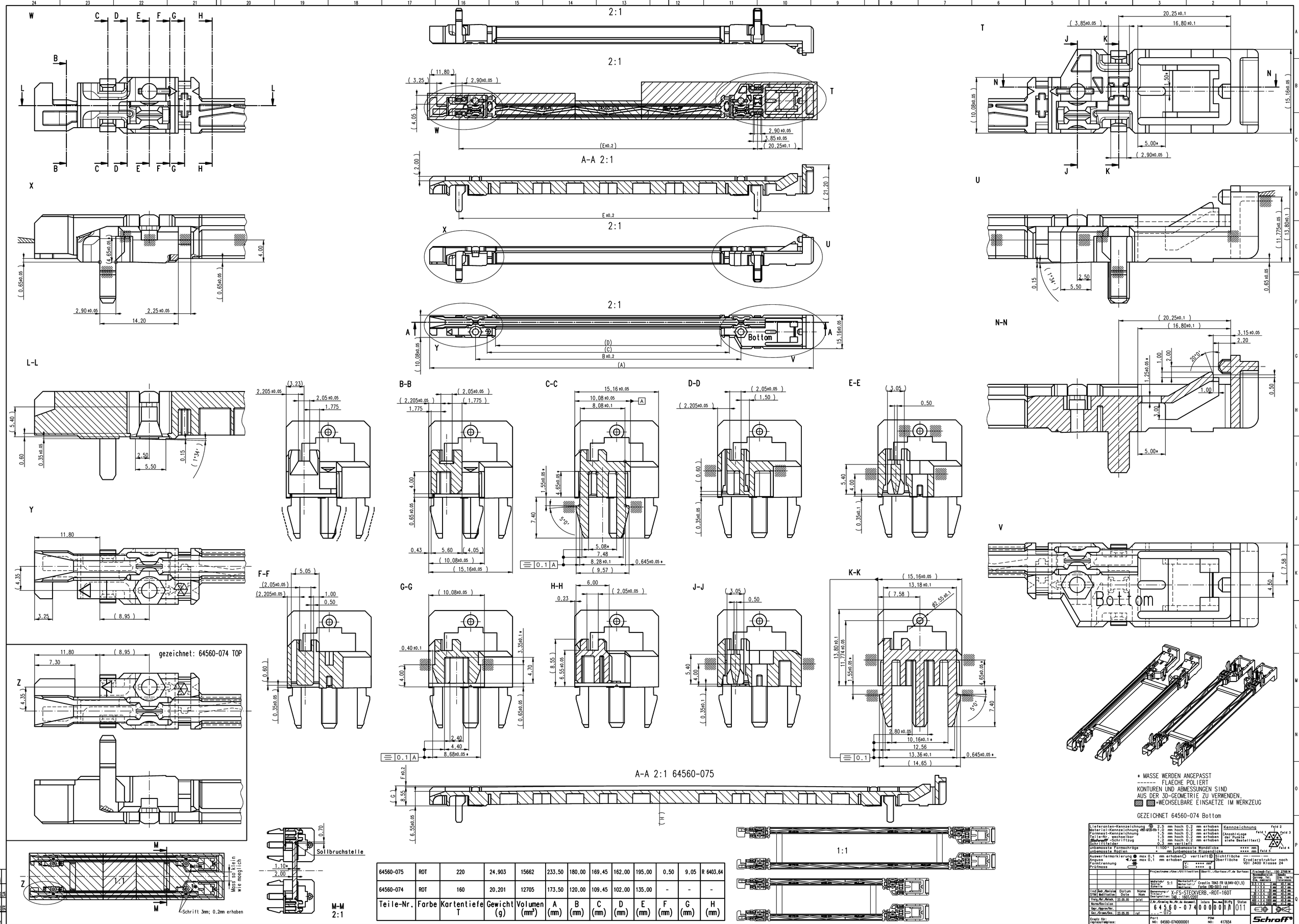

Teile-Nr.	Farbe	Kartentiefe T	Gewicht (g)	Volumen (mm³)	A (mm)	B (mm)	C (mm)	D (mm)	E (mm)	F (mm)	G (mm)	H (mm)
64560-075	ROT	220	24.903	15662	233.50	180.00	169.45	162.00	195.00	0.50	9.05	R 6403.64
64560-074	ROT	160	20.201	12705	173.50	120.00	109.45	102.00	135.00	-	-	-

Copyright Schroff GmbH 06.06.2005