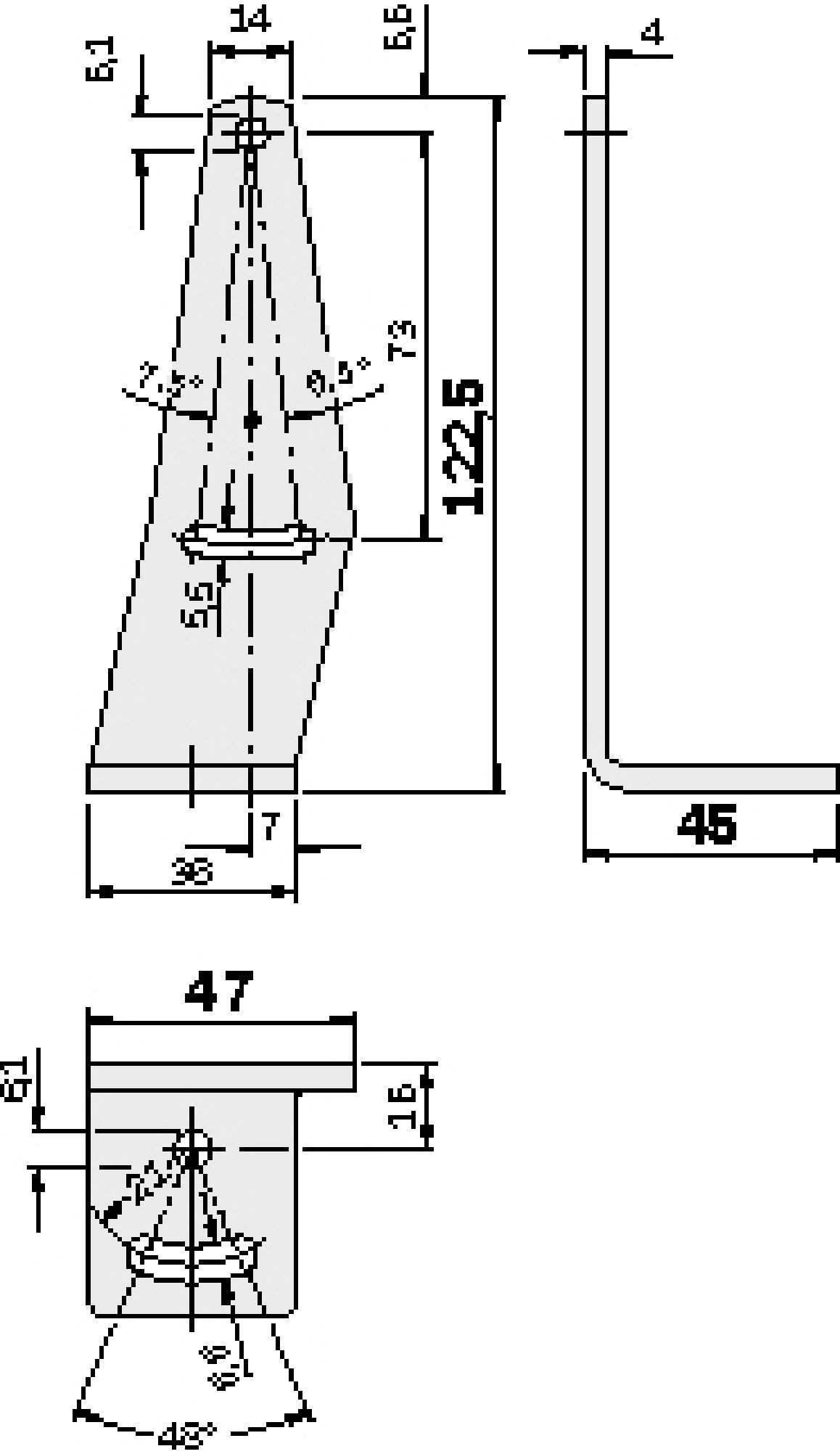
14
6,1
6,6
4
73
122,5
5,5
7
38
45
47
6,1
16
48°