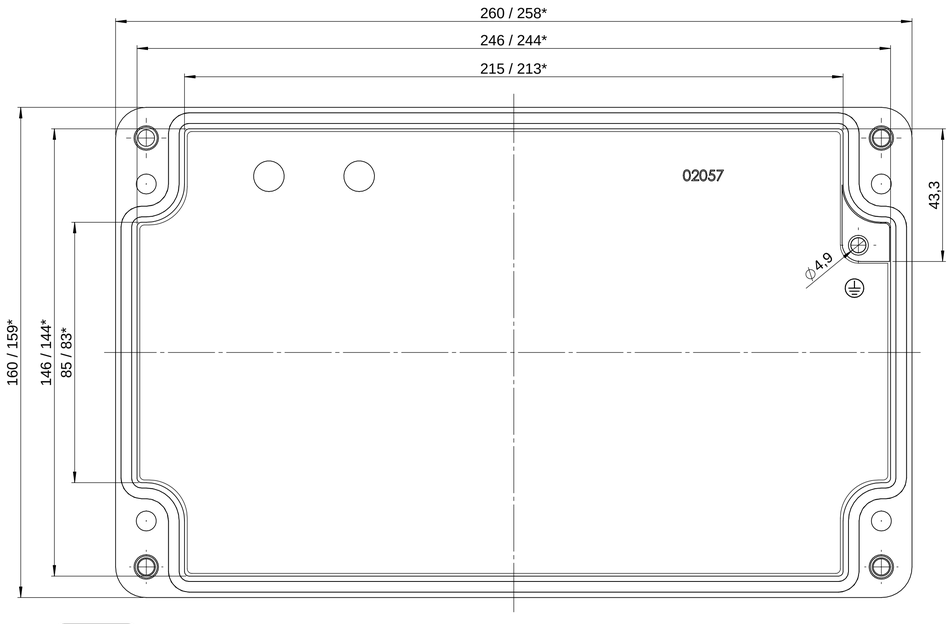

Deckel

*** = Mass durch Formkonizität nach unten verringert.**
Freimass - Toleranz nach GTA 13/5 - DIN 1688

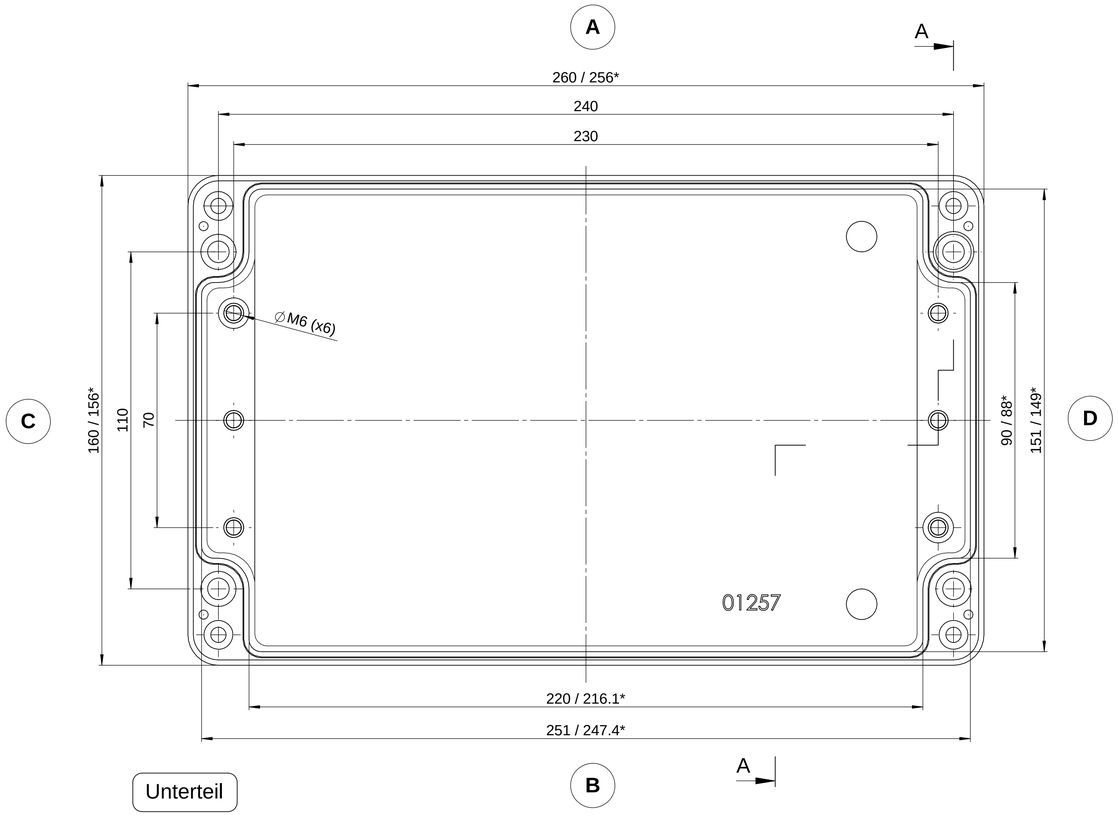

Unterteil

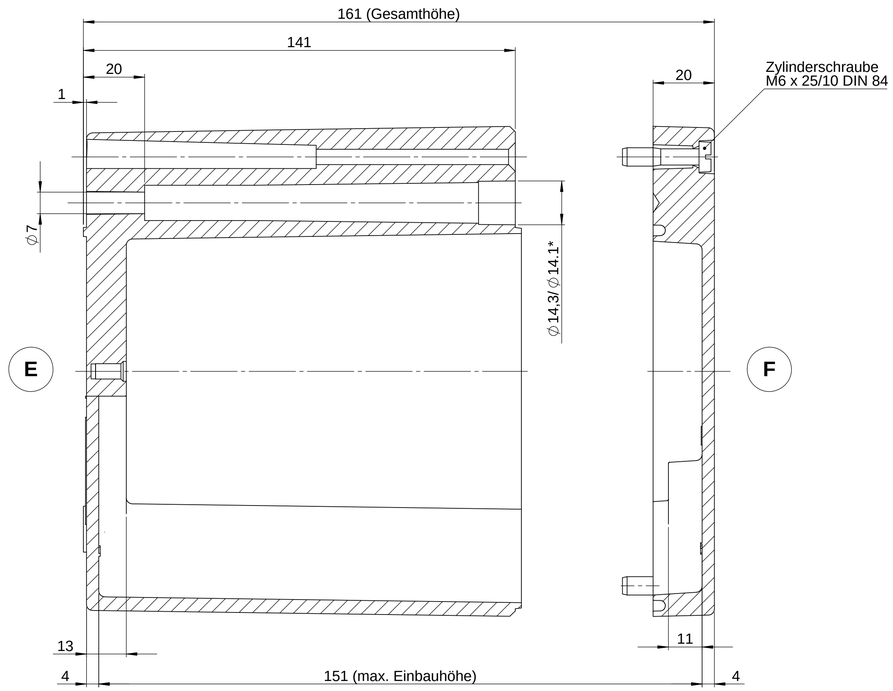

Aluminium-Standardgehäuse

Best.Nr. 01.162616