三角法 (THIRD ANGLE PROJECTION)

© 1980年 日本エー・エム・ピー株式会社
AMP 社の諸製品は特許又は特許出願中

© 1980 BY AMP (Japan) Ltd.
ALL RIGHTS RESERVED. AMP PRODUCTS COVERED BY PATENTS AND/OR PATENTS PENDING

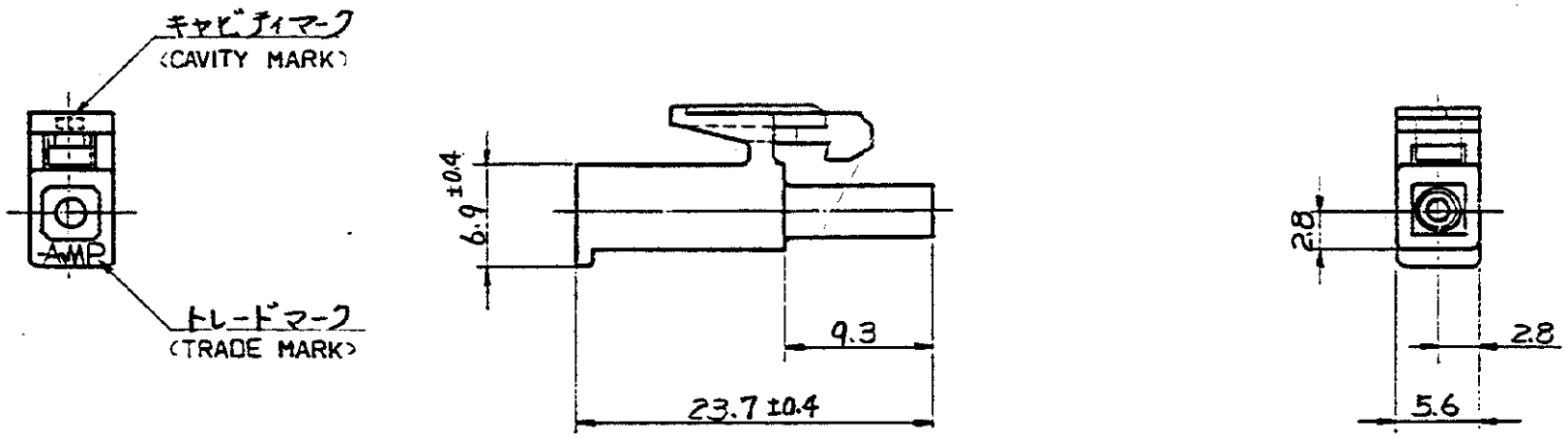

注;

1. 使用端子型番は 170359, 170360, 170361, 170362
2. 嵌合相手ハウジング型番は 172327
3. 取扱説明書 : IS-105J
4. 適用製品仕様書: 108-5151

NOTES;

1, APPLIED CONTACT P/N : 170359, 170360, 170361, 170362
2, MATING CONN : CAP HOUSING P/N 172327
3, INSTRUCTION SHEET : IS-105J
4, PRODUCT SPEC : 108-5151

黄 (YELLOW)	1- 172335	-4
黒 (BLACK)	1-	-9
青 (BLUE)	1-	-6
緑 (GREEN)	1-	-5
赤 (RED)	1-	-2
自然色 (NATURAL)	172335	-1
色 (COLOR)	型番 (P/N)	

A1	黄色追加 J-10247	T.O	M.S	9/28/80
A	変更 J81-8009	北工		1/20/81
0	作成 J81-6066			5/1/81
	変更 (REVISION RECORD)	DR.	CHK.	DATE

材料 (MATERIAL)
6/6 ナイロン (UL94V-2)
(NYLON 6/6 UL94V-2)

一般公差
TOLERANCE EXCEPT AS NOTED ±0.3 ±1°

仕上 (FINISH)
色 : 表参照、
HOUSING : SEE TABLE COLOR

DR. H. Yuasa 5/1 '81
CHK.
DE. H. Tamiyama 5/1 '81
APP. N. Tomita 6/17 '81

日本エー・エム・ピー株式会社
TOKYO, JAPAN

名称 (NAME) MINI-UNIVERSAL MATE-N-LOK CONN. PLUG HOUSING 1Pos (UL94V-2)
1極 ミニ ユニバーサル メイテン ロック コネクタ プラグ ハウジング (UL94V-2)

SIZE	LOC	番号 (NO.)	
B	J	C-172335	

尺度 (SCALE)	REV.	SHEET
2—1	A1	—

(CUSTOMER DRAWING) 参考図面

1030-2 REV. 7/79