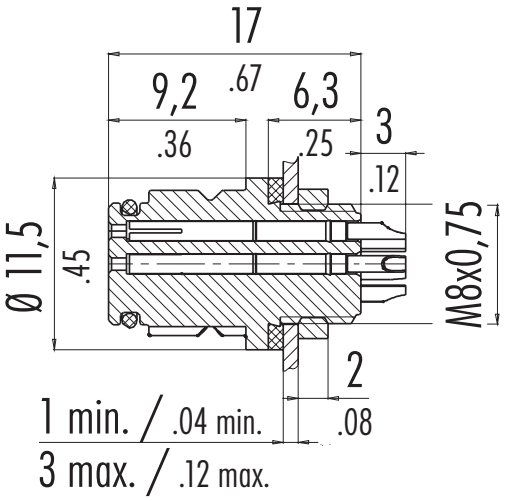

Einzelteildarstellung
Component part drawing

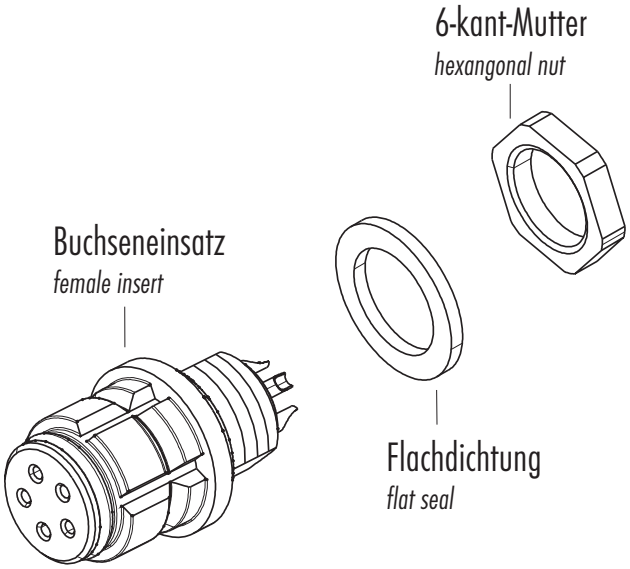

Franz Binder GmbH + Co.
Elektrische Bauelemente KG
Postf. 1152 · 74148 Neckarsulm
Rötelstr. 27 · 74172 Neckarsulm
Telefon +49 (0) 71 32/325 - 0
Telefax +49 (0) 71 32/325 - 150
E-Mail: vk@binder-connector.de
www.binder-connector.de

Bezeichnung		*Description*	
Flanschdose		*Female socket*	
Stand:	12/04	*State:*	*12/04*
Teile Nr.:		*Part No.:*	

Serie
Series

620