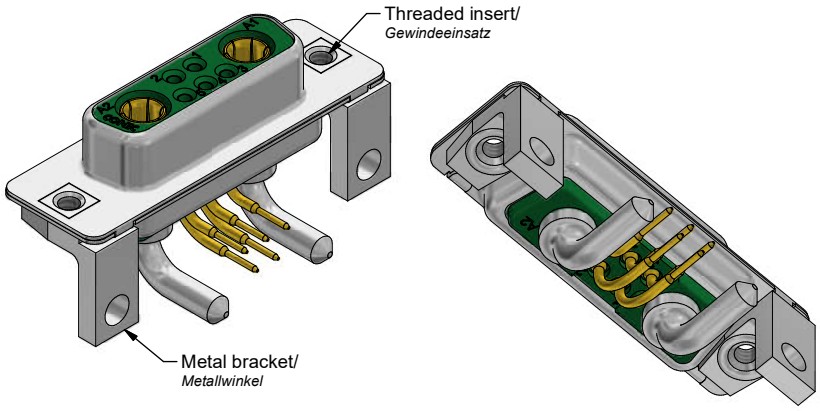

Technical specification/
Technische Daten:

Dielectric withstanding voltage/ *Spannungsfestigkeit:*	1000 V, 50 Hz 1 min.
Current rating/ *Strombelastbarkeit:*	Signal contact/ *Signalkontakt:* 7,5 A (UL) 5 A (CSA,VDE) High power contact/ *Hochstromkontakt:* 20 A
Insulation resistance/ *Isolationswiderstand:*	≥ 5 GΩ
Temperature range/ *Temperaturbereich:*	- 55 °C ... + 125 °C
Mating cycles/ *Steckzyklen:*	Quality class 3 = 50 *Gütestufe 3*

Materials/
Werkstoffe:

Contact/ *Kontakt:*	Cu alloy, Au over Ni
Insulator/ *Isolierkörper:*	PBT GF UL 94 V-0, green/*grün*
Shell/ *Gehäuse:*	Steel, Sn over Ni
Metal bracket/ *Metallwinkel:*	GD-Zn, Sn over Ni
Threaded insert/ *Gewindeeinsatz:*	Cu alloy, Sn over Ni

Installation specification/
Montagedaten:

Recommended torque value for thread/ *Empfohlenes Drehmoment für Gewinde:*	max. 6 in.LB/ *max. 67 Ncm*

PCB hole drillings
(PCB top side)/
Leiterplattenbohrbild
(Leiterplatten Oberseite)

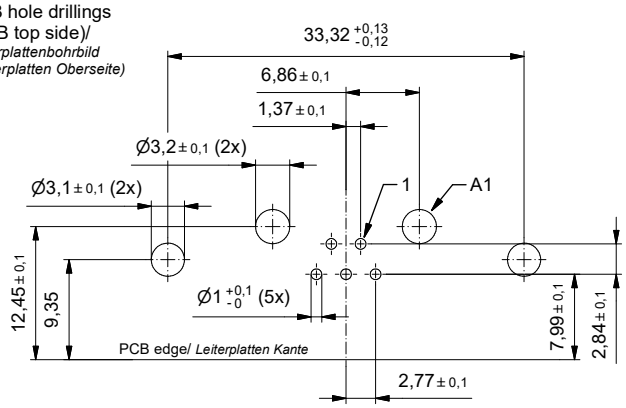

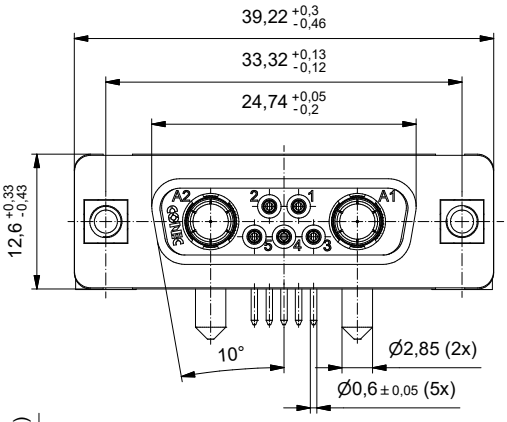

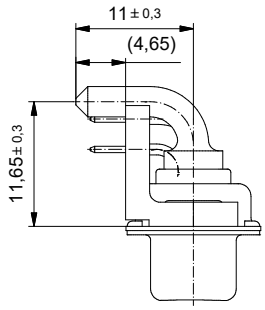

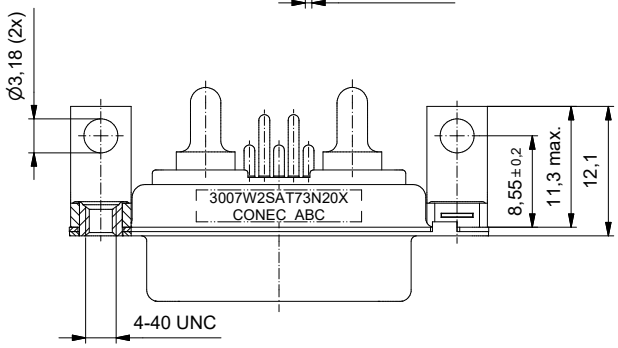

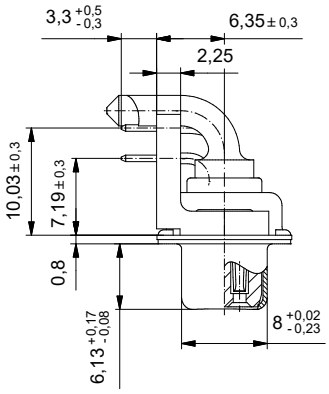

Part no. / Part marked/ *Art.-Nr. / Bedruckung:*	Contact plating/ *Kontakt Veredelung:*		
3007W2SAT73N20X	Signal contact/ *Signalkontakt:*	gold flash over nickel *Gold über Nickel*	
	High power contact 20 A/ *Hochstromkontakt 20 A:*	plating, mating area/ *Veredelung, Steckbereich:*	gold flash over nickel *Gold über Nickel*
		plating, termination side/ *Veredelung, Anschluss Seite:*	tin over nickel *Zinn über Nickel*

dim. in mm

	Date/*Datum*	Name
drawn/ *gez.*	05.05.2020	Lehmenkühler
appd./ *gepr.*	05.05.2020	Henneboel

D-SUB Combination Female 90° 7W2S
with threaded insert and metal bracket
D-SUB Combination Buchsenleiste 90° 7W2S
mit Gewindeeinsatz und Metallwinkel

Index: a Original
Status: Freigegeben
RoHS compliant/ *konform*

scale/*Maßstab:* 2:1

dwg no / *Z.-nr.:* 13K1A6041

DIN-A3

1 / 1

The reproduction, distribution and utilization of this document as well as the communication of its contents to others without express authorization is prohibited. Offenders will be held liable for the payment of damages.
All rights reserved in the event of the grant of a patent, utility model or design.
Die Weitergabe sowie Vervielfältigung dieser Unterlage, Verwertung und Mitteilung ihres Inhalts nicht gestattet soweit nicht ausdrücklich gestattet. Zuwiderhandlungen verpflichten zu Schadensersatz.
Alle Rechte für den Fall der Patent-, Gebrauchsmuster- oder Geschmacksmustereintragung vorbehalten.