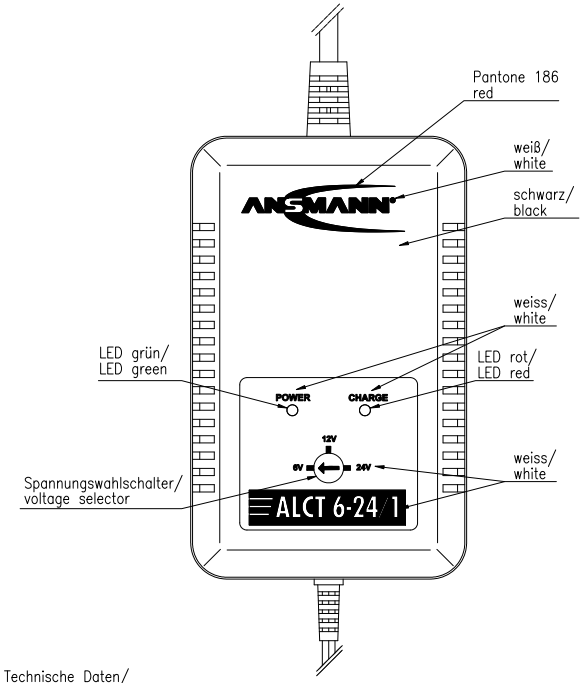

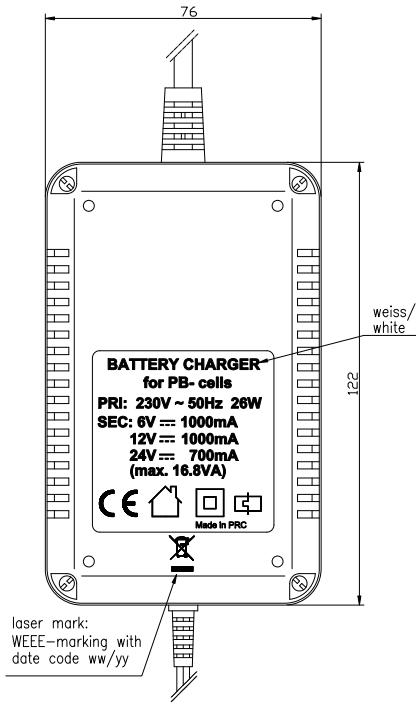

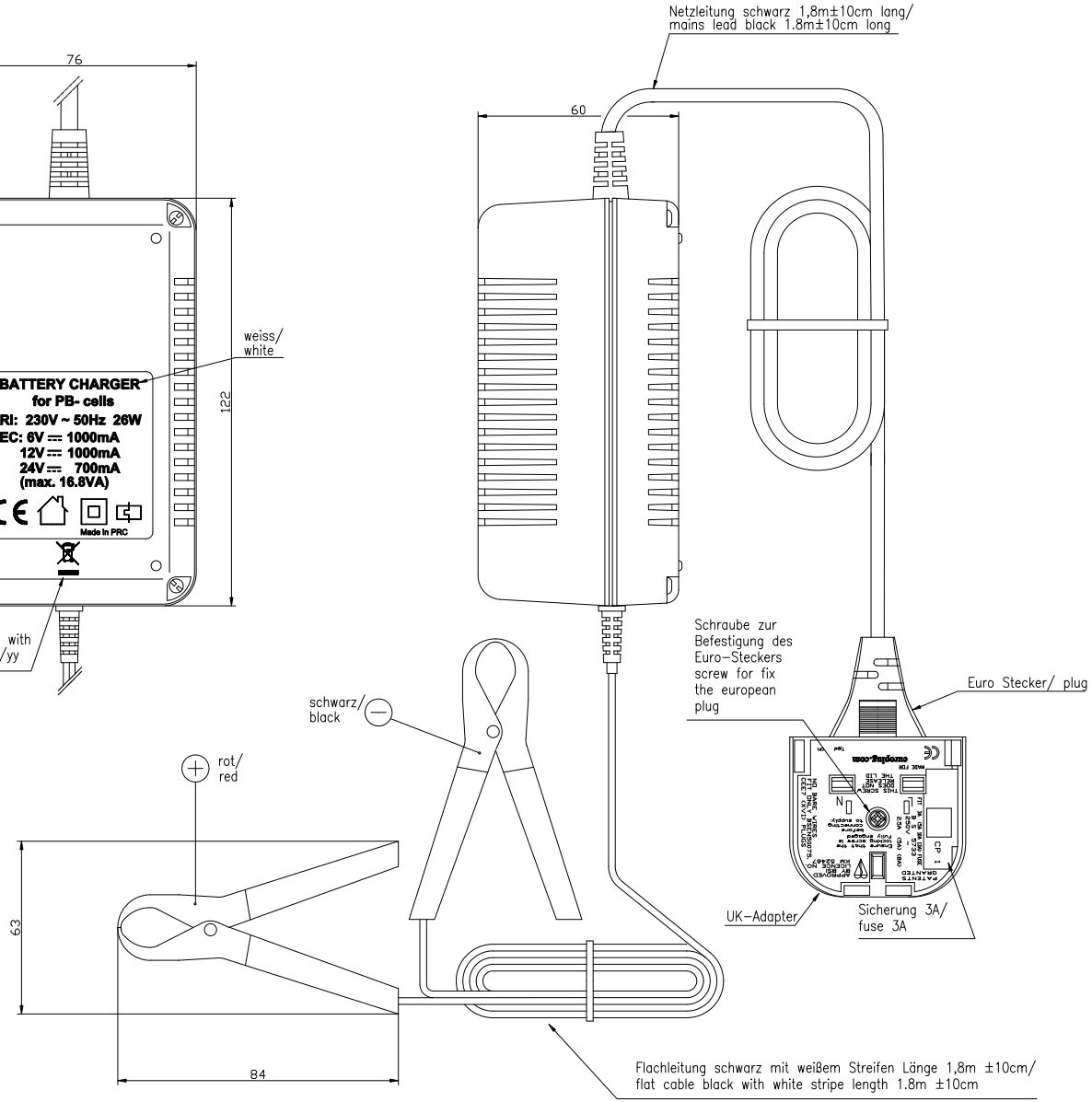

Technische Daten/
technical data

Eingangsspannung/ input voltage	: 230VAC ±10% /50Hz		
Ausgangsdaten/ output datas	: Nennspannung/ nominal voltage	Ladeschlußspannung/ final charge voltage	Ladestrom/ charging current
	6V	6,9V ±2%	1000 mA ±10%
	12V	13,8V ±2%	1000 mA ±10%
	24V	27,6V ±2%	700 mA ±10%
Ladeverfahren/ charge system	: IU		
Schutzart/ protection	: IP 20		
Isolation/ insulation	: 4 kV	Eingang/Ausgang primary/secondary	
Betriebstemperatur/ operating temperature	: 0°C.....+25°C		
Lagertemperatur/ storage temperature	: −25°C.....+70°C		
Gewicht/ weight	: 1040g inkl. Verpackung/ 1040g incl. package		
Gehäuse/ case	: Tischgehäuse schwarz/ desktop case black		
Verpackung/ packaging	: Einzelverpackung, farbige Faltschachtel 205x145x70mm(LxBxH) VE: 4 Stück/ inklusive mehrsprachiger Bedienungsanleitung individual packaging, colored folding box, 205x145x70mm(LxWxH) PU: 4 pcs incl. multilingual manual instruction		
Approbationen/ approvals	: CE		
Anzeige/ indicators	: LED grün leuchtet bei Betrieb/ LED green lights steadily during operation LED rot leuchtet beim Laden, erlischt bei vollem Akku/ LED red lights steadily during charge, turns off when battery is full		

Verwendungsbereich/Applicaton range für Anfrage/for inquiry AN1606		Zul. Abweichung/ Allowable deviation	Oberfläche/ Surface	Maßstab/Scale 1:1	Gewicht/Weight
				Werkstoff/Work material, Modell-Nr.	
		2006	Datum/Date	Name	Zeichnungsname/Drawing name
		Erstellt/ Drawn by	31.10.	CG	ALCT 6-24/1
V0	---	31.10.06	CG	Zeichnungsnummer/Drawing number Artikelnummer/Part number 5207343/UK	Blatt/ Sheet 1
Version	Änderung/Change	Datum/Date	Name	Ursprung/Origin Proj. XX/XX/XX	Ersatz für/Replaced by / Ersatz durch/Replacement through:

Diese Zeichnung/CAD-Daten dürfen ohne unsere Genehmigung weder vervielfältigt noch Dritten zugänglich gemacht werden bzw. Bestellungen ist nur für den Zweck gestattet, für die wir die Artikelnummer zur Verfügung gestellt haben. Zu Zeichnungen und auf Wunsch gesondert schriftlich, Zeichnungen sind trotzdem und vorsätzlich zur Schadensersatz. Für den Fall der Ausnahme eines Patents oder Gebrauchsmusters behalten die Rechte vorbehalten. ANSMANN behält sich Rechte vorbehalten. ANSMANN pursues a policy of continuous development. Therefore we reserve the right to modify and improve at any time the product described in this data sheet without prior notice.
This drawing/CAD data may not be multiplied nor made accessible to third parties without our explicit approval. Their use is only permitted for those purposes for which we have made available expressly. On request this drawing/CAD data have to be returned to us at any time. Any contravention is punishable and leads to compensation. In case of application of a patent or a utility model, all rights are reserved. ANSMANN pursues a policy of continuous development. Therefore we reserve the right to modify and improve at any time the product described in this data sheet without prior notice.