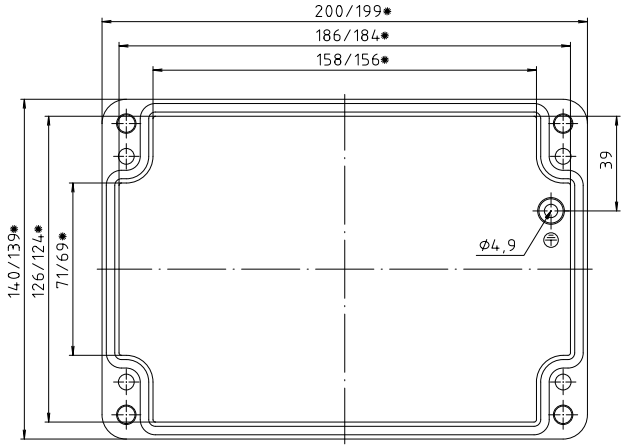

Deckel

* = Mass durch Formkonizität nach unten verringert.
Freimass – Toleranz nach GTA 13/5 DIN 1688

Zylinderschraube M6 x 35/10
ähnl. DIN EN ISO 1207

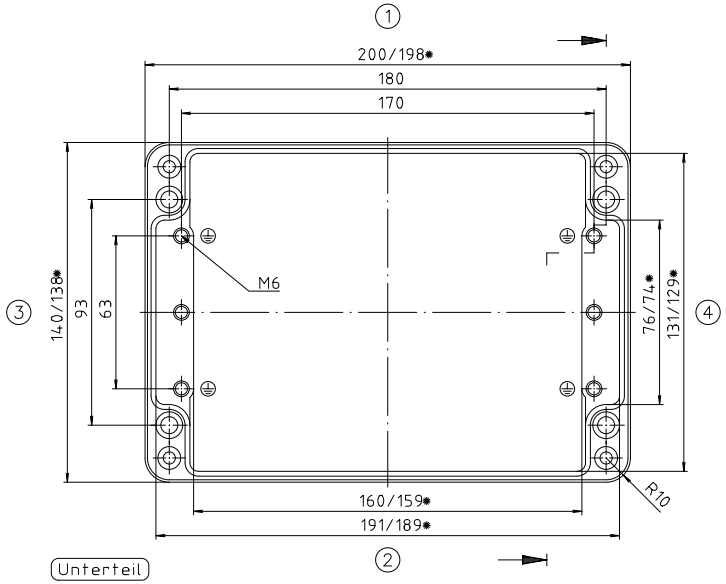

Unterteil

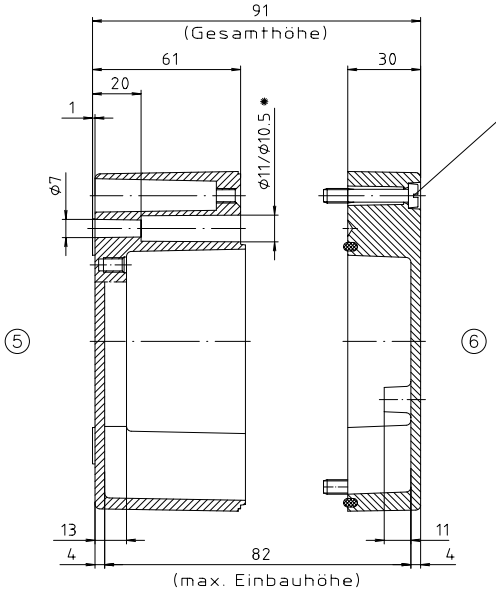

"Schutzvermerk nach DIN 34 beachten"

Konvertierung nicht zulässig!

Maßstab: 1:1

Zchn.Nr: 1K 126.001.02

Artikel: A126 / 01.142009
Katalogzeichnung

BOPLA
A Phoenix Mecano Company

3587 | 11.12.01
Ae.Nr: | Datum:

DISK: 2 401 729
Datum: 27.04.99 HR