Vorprägungen für PG und metrische Gewinde

	RCP		RCPM	
Index	Vorprä.	für	Vorprä.	für
A	⌀15.6	PG 9	⌀12.4	M 12
B	⌀19	PG 11	⌀16.4	M 16
C	⌀20.8	PG 13.5	⌀20.4	M 20

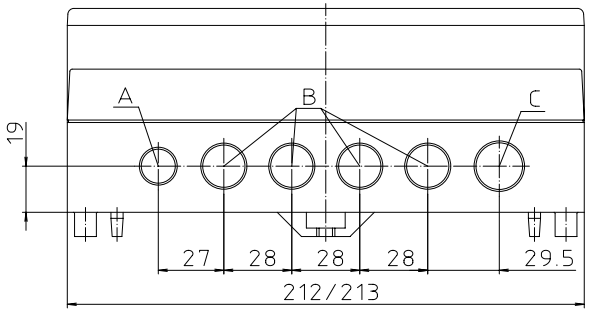

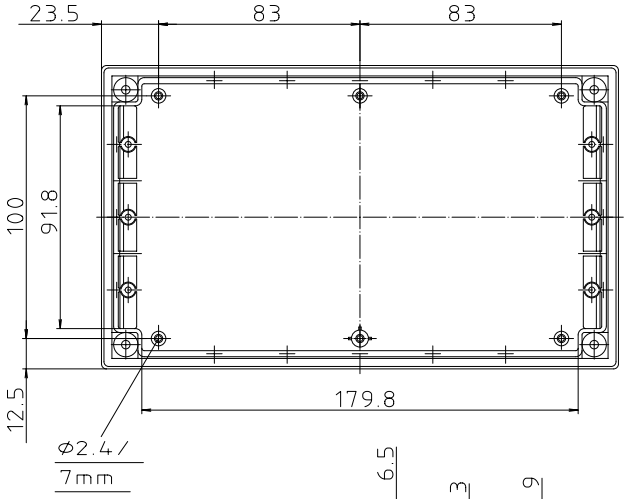

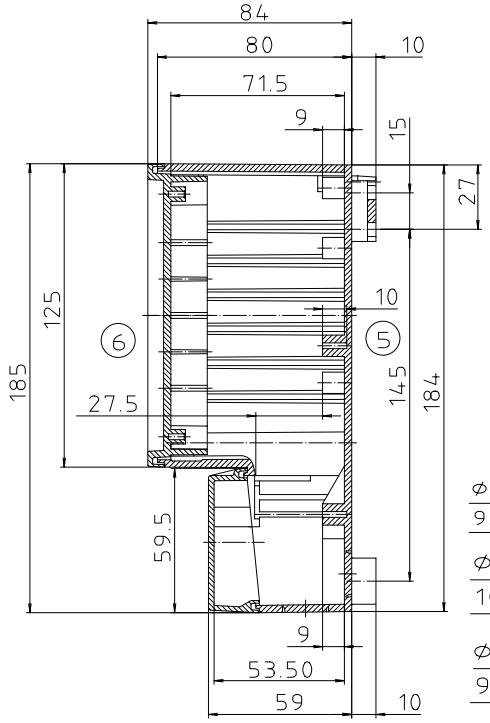

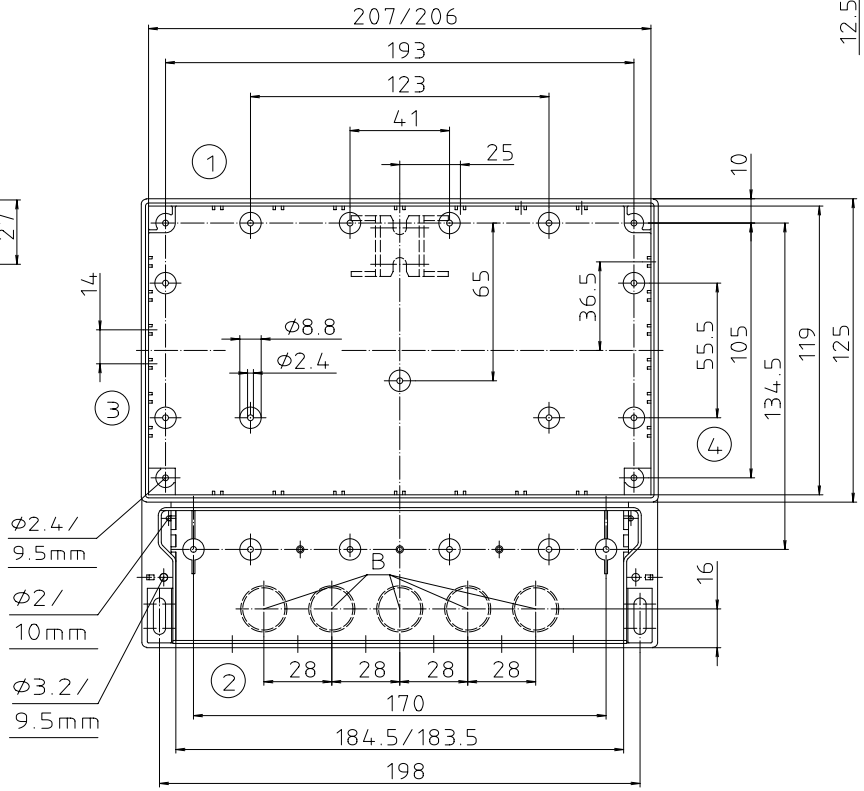

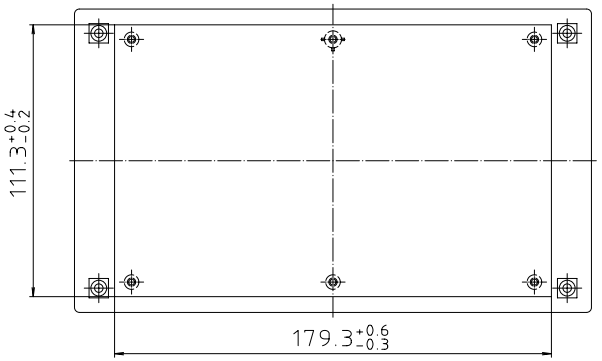

"Schutzvermerk nach DIN 34 beachten"

Maßstab: 1:1	
Zchn.Nr: 1K 5075.180.04	
Artikel: RCP/RCPM 200 F Katalogzeichnung	
3705 18.05.2004 3641 20.08.2002 3593 14.02.2001	BOPLA A Phoenix Mecano Company
Ae.Nr.: Datum:	DISK: 2 601 276 Datum: 20.10.94 KH