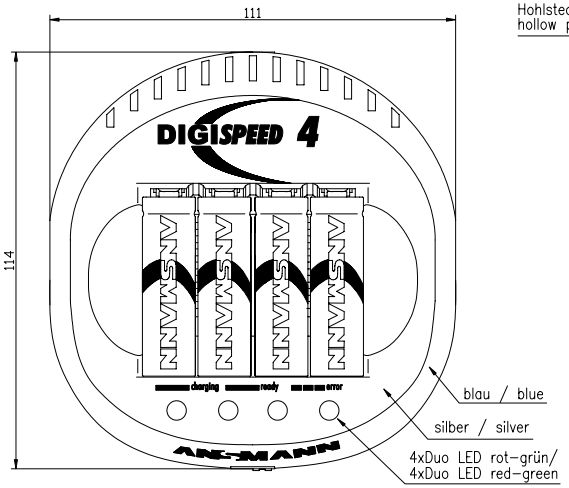

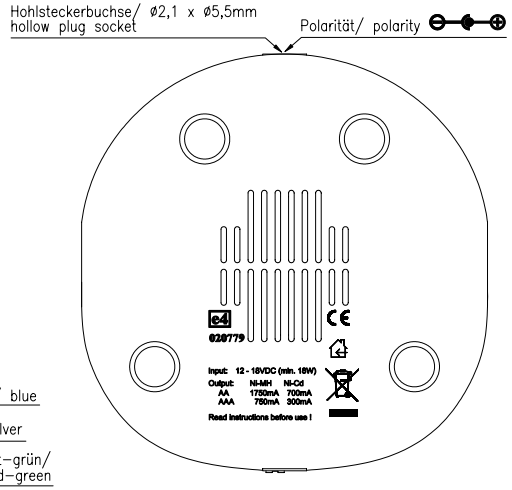

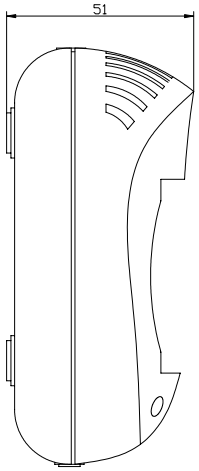

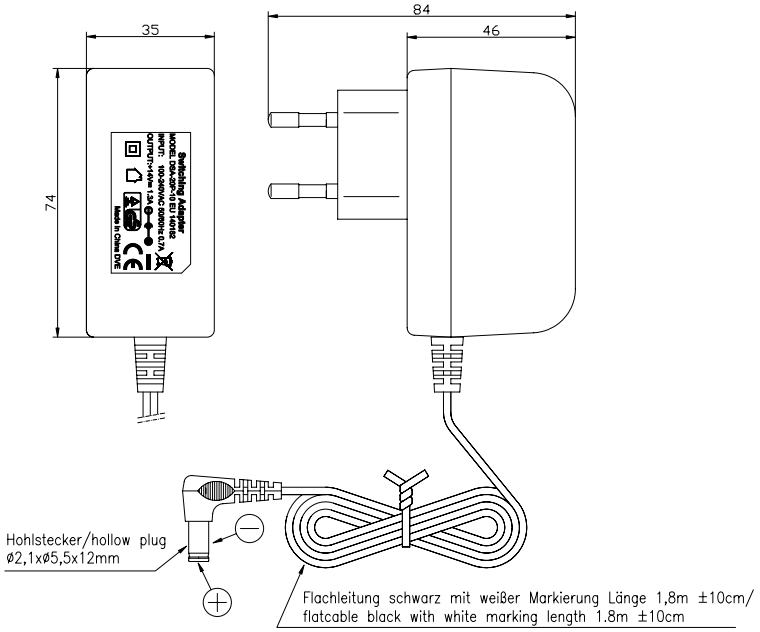

inkl. 4x NiMH 2700mAh Mignon AA DIGITAL Akkus/
incl. 4x NiMH 2700mAh Mignon AA DIGITAL rechargeable batteries

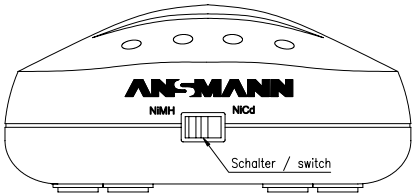

Technische Daten Tischladegerät/
technical data desk-top charger

Eingangsspannung/ input voltage	:	12 – 18V min.18W
Ladeströme/ charging currents	:	1750mA ±10% für/for Ni-MH AA Akkus/batteries 700mA ±10% für/for Ni-Cd AA Akkus/batteries 750mA ±10% für/for Ni-MH AAA Akkus/batteries 300mA ±10% für/for Ni-Cd AAA Akkus/batteries
Erhalteladung/ trickle charge	:	85mA ±10% – AA NiMH 55mA ±10% – AA NiCd 30mA ±10% – AAA NiMH 15mA ±10% – AAA NiCd
Timer	:	max. 1.7 h
Ladezeit/ charging time	:	ca. 1 Stunde für 1–4 Stück AA 1600mAh NiMH Akkus/ approx. 1 hour for 1–4 pieces AA 1600mAh NiMH batteries
Gehäuse/ case	:	Tischgehäuse blau-silber 111x114x51mm, Gewicht: 175g/ desktop case blue-silver 111x114x51mm, weight: 175g
Gewicht/ weight	:	__g inkl. Zubehör und Verpackung/ __g incl. accessories and package
Verpackung/ packaging	:	Einzelverpackung, blisterverpackt ca.172x87x250mm inkl. mehrsprachiger Bedienungsanleitung VE: 6 Stück/ individual packaging, blisterpacked approx.172x87x250mm incl. multilingual operating instructions PU: 6 pieces
Approbation/ approvals	:	CE ; e-mark
Anzeigen/ indicators	:	Ladeanzeige/ charging indicator : LED rot leuchtet/ LED red permanent on für Erhalteladung/ for trickle charging : LED rot aus, LED grün leuchtet/ LED red off, LED green permanent on Batterie defekt/ faulty battery : LED rot blinkt/ LED red flashes

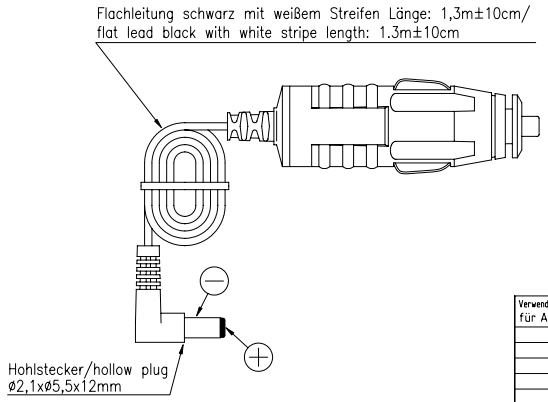

Technische Daten Steckernetzgerät/
technical data plug-in power supply

Eingangsspannung/ input voltage	:	100–240VAC ±10% 50/60Hz
Nenn-Ausgangsspannung/ nominal output voltage	:	14V DC ±10%
Ausgangsstrom/ output current	:	1300mA
Betriebstemperatur/ operating temperature	:	–10°C.....+25°C
Lagertemperatur/ storage temperature	:	–25°C.....+70°C
Gewicht/ weight	:	155g
Gehäuse/ case	:	Steckergehäuse schwarz/ plug-in case black
Approbation/ approvals	:	CE ; TÜV GS

Version	Änderung/Change	Datum/Date	Name
V1	new power supply	03.07.06	SP
V0	-----	23.01.06	KK

Verwendungsbereich/Applicaton range: für Anfrage/for inquiry ANXXXXX

Zul. Abweichung/ Allowable deviation | Oberfläche/ Surface

	Datum/Date	Name
2006		
Bearbeitet/ Drawn by	23.01.	KK

Ursprung/Origin Proj. XX/XX/XX

Maßstab/Scale 1:1 | Gewicht/Weight

Werkstoff/Work material, Modell-Nr.

Zeichnungsname/Drawing name

Tischladegerät/ desktop charger
DIGI SPEED 4/2700 EURO

Zeichnungsnummer/Drawing number
Artikelnummer/Part number 5707113

Blatt/ Sheet 1

Ersatz für/Replaced by | Ersatz durch/Replacement through

Diese Zeichnung/CAD-Daten dürfen ohne unsere Genehmigung weder vervielfältigt noch Dritten zugänglich gemacht werden. Ihre Benutzung ist nur für die Zwecke gestattet, für die sie an Sie ausdrücklich zur Verfügung gestellt haben. Die Zeichnung/CAD-Daten sind auf Verlangen jederzeit unverzüglich zurückzugeben. Zuwiderhandlungen sind strafbar und verpflichten zum Schadensersatz. Für den Fall der Anmeldung eines Patents oder Gebrauchsmusters behalten wir Rechte vorbehalten. ANSMANN behält sich Rechte der gewerblichen Schutzrechte vor. Diese Zeichnung/CAD-Daten sind auf Verlangen jederzeit unverzüglich zurückzugeben. Zuwiderhandlungen sind strafbar und verpflichten zum Schadensersatz. Für den Fall der Anmeldung eines Patents oder Gebrauchsmusters behalten wir Rechte vorbehalten. ANSMANN behält sich Rechte der gewerblichen Schutzrechte vor.
This drawing/CAD-data may not be reproduced or made available to third parties without our explicit approval. Use only for the purpose for which it was originally made available to you. Upon request, the drawing/CAD data has to be returned to us at any time. Violations will be prosecuted. We reserve the right to modify and improve at any time the product described in this data sheet without prior notice.