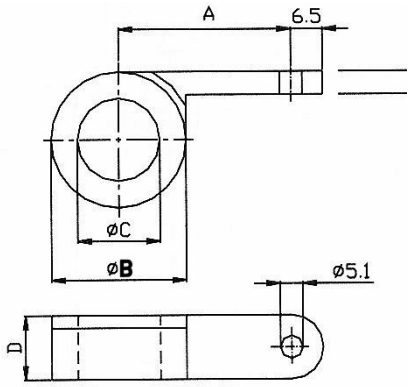
A
6.5
øC
øB
ø5.1
D