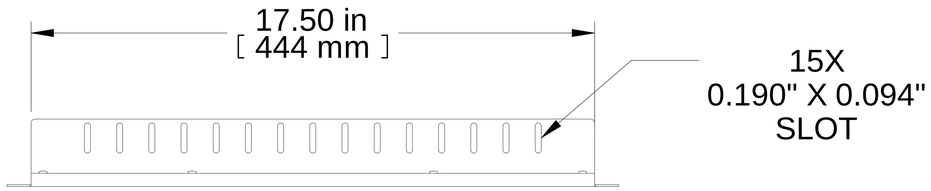

TOP VIEW

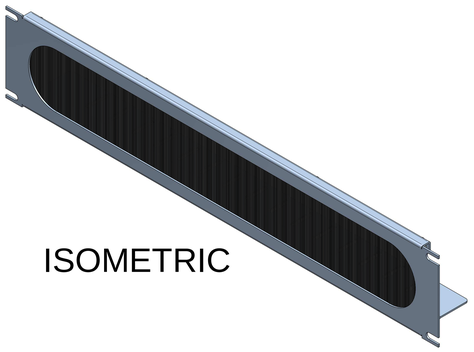

ISOMETRIC

L.S. VIEW

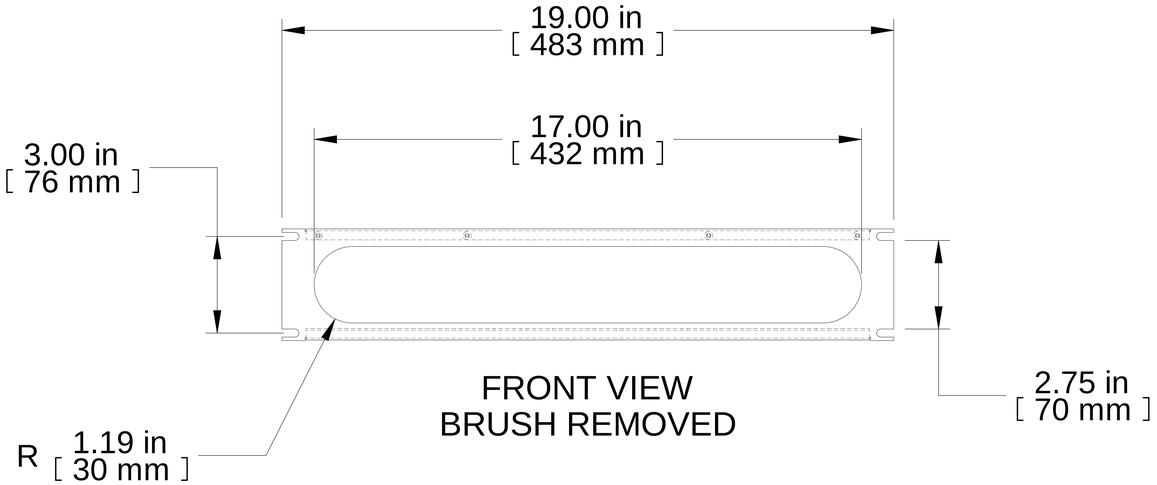

FRONT VIEW
BRUSH REMOVED

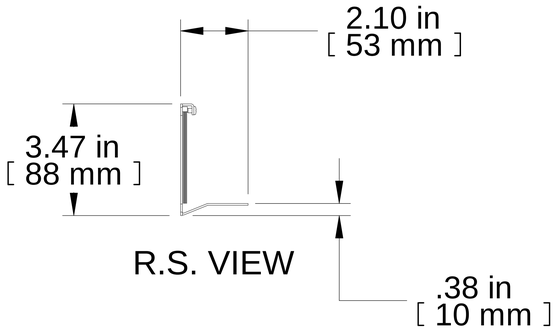

R.S. VIEW

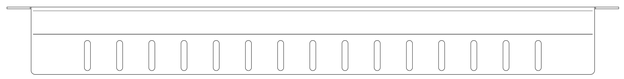

BOTTOM VIEW

PART NUMBERS	
BRP2UBK	PAINTED BLACK TEXTURED

NOTES

Material 16 Gauge Steel.
Brush gasket pre-installed.
Mounting hardware not included.

Français

Pour tous les détails sur nos produits,
svp veuillez consulter notre site www.hammondmfg.com

Data subject to change without notice. Isometric drawing not to scale.
Les données sont sujettes à changement sans préavis.

HAMMOND MANUFACTURING®

www.hammondmfg.com

PART NO. **BRP2U**