THIS DRAWING IS UNPUBLISHED
VERTRAULICH UNVEROEFFENTLICHTE ZEICHNUNG
© COPYRIGHT 2009 BY -
RELEASED FOR PUBLICATION - 2009
FREI FUER VEROEFFENTLICHUNG
ALL RIGHTS RESERVED:
ALLE INTERNATIONALEN RECHTE VORBEHALTEN.

MATED WITH
PASSEND ZU
1418888

CODINGS / Kodierungen 2:1

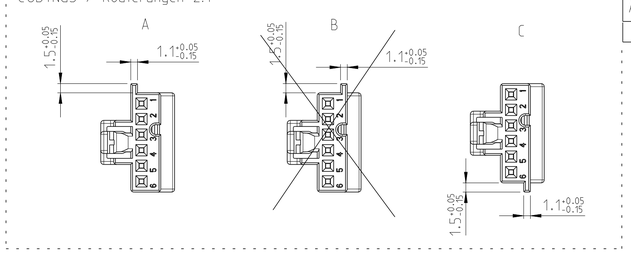

LOC	DIST
A1	-

PROJEKT NR.: EGATN10185

REVISIONS
ABAENDERUNGEN

P	LTR	DESCRIPTION BESCHREIBUNG	DATE	DWN	APVD
	B	NEW DRAWING	03FEB2010	CR	HHC
	C	NEW DESING SECONDARY LOCKING DEVICE	09DEC2010	SBL	HHC
	C1	Coding C added	23JAN2013	SBL	HHC
	C2	Product Spec added	08MAR2018	TSS	HM

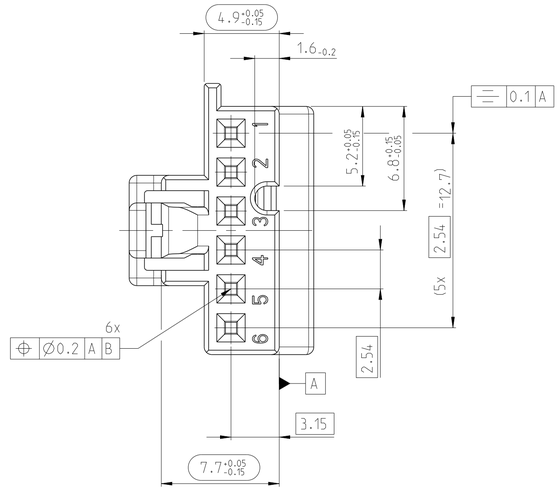

A-A

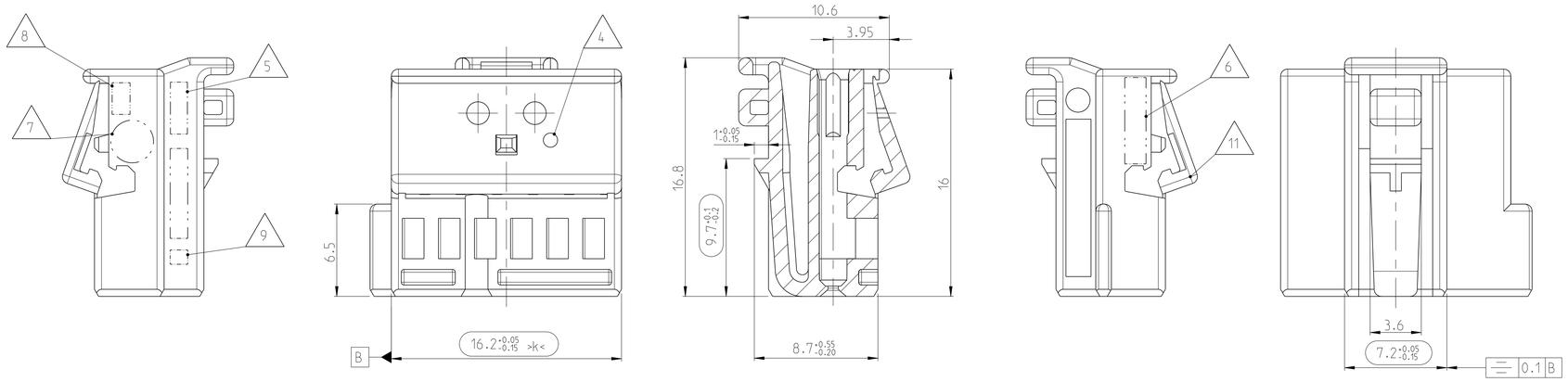

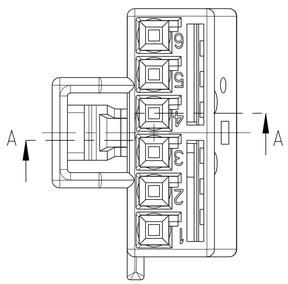

NOTES:
Bemerkungen:

1 ONLY THE GERMAN LANGUAGE VERSION AUTHORITATIVE
Massgebend ist der deutsche Text

2 CODING A AS SHOWN
Kodierung A wie gezeichnet

3 FUNCTIONAL MEASUREMENTS MARKED WITH
ARE DOCUMENTED IN THE EMPB.
NOT MARKED MEASUREMENTS ARE MEASURED
BUT NOT DOCUMENTED IN THE EMPB.
DEVIATIONS HAVE TO BE CORRECTED.
Funktionsbestimmende Masse. die mit
gekennzeichnet sind. werden im EMPB dokumentiert.
Nicht gekennzeichnete Masse werden ebenfalls aus-
gemessen. aber nicht im EMPB dokumentiert.
Abweichungen sind zu korrigieren.

4 PRESSURE SENSOR MARKING OPTIONALLY PERMISSIBLE
Drucksensorabdruck optional zulaessig

5 SUPPLIER-MARK
Lieferantenkennzeichnung

6 MATERIAL IDENTIFICATION
Materialidentifikation

7 DATE INSERT
Datumstempel

8 CAVITY MARKING
1 TO 8 FOR 1.MOULD
2 .1 TO 2.8 FOR 2.MOULD
Nestmarkierung
1 bis 8 fuer 1.Werkzeug
2.1 bis 2.8 fuer 2.Werkzeug

9 SUPPLIER REVISION INDEX
Revisionsindex des Lieferanten

10 MAX WIRE SIZE 0.75MM² FLR PERMITTED. DIN 72551-6
MAX. INSULATION DIAMETER 1.9MM. DIN 72551-6
NUMBER OF PIECES SEE CABLE HARNESS DRAWINGS
FOR PERMISSIBLE CURRENT CARRYING
CAPACITY OF THE SINGLE CONTACT
SEE PRODUCT SPECIFICATION NO. 108-18030
max. zulaessiger Leitungsquerschnitt 0.75mm² FLR. DIN 72551-6
max. Aussendurchmesser Isolierung 1.9mm. DIN 72551-6
Die Stueckzahl ist im Leitungssatz festgelegt
Die zulaessige Strombelastbarkeit fuer
die einzelnen Kontakte ist der
Produkt-Spezifikation Nr.: 108-18030 zu entnehmen

11 SUPPLY CONDITION: LOCKING DEVICE IN PRE-LOCKED POSITION
Auslieferungszustand: 2.Kontaktsicherung in Vorraststellung

NOTE Bem.	FEATURE Merkmal	TE Connectivity
12	CONTACTS BY TE Connectivity 10 Kontakte von TE Connectivity	929454 VERSION/Ausfuehrung A
13	MATING TO INTERFACE BY TE Connectivity Passend zu AV von TE Connectivity	114-18063-172
14	USEABLE PIN HEADER 6 POS BY TE Connectivity Passender Stiftwanne 6-fach von TE Connectivity	1418888

SOCKET HOUSING, 6-POS. Buchsengehaeuse, 6pol.	C	3-969508-2	C	PBT-GF10	blau / BLUE aehnlich / similar RAL 5012
~~SOCKET HOUSING, 6-POS. Buchsengehaeuse, 6pol.~~	~~B~~	~~2-969508-2~~	~~C~~	~~PBT-GF10~~	~~natur / NATURE~~ ~~-~~
SOCKET HOUSING, 6-POS. Buchsengehaeuse, 6pol.	A	1-969508-2	C	PBT-GF10	schwarz / BLACK RAL 9011
Benennung TITLE	COD	TE Connectivity Bestell.-Nr. ORDER-NO.	REV	Werkstoff MATERIAL	Oberflaeche/Farbe SURFACE/COLOUR

1:1

SECONDARY LOCKING DEVICE
IN FINAL POSITION
Zweite Kontaktsicherung
in Endraststellung

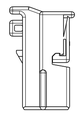

2:1

THIS DRAWING IS A CONTROLLED DOCUMENT.
DIESES ZEICHNUNGSDOKUMENT WIRD DURCH AMP-INCORPORATED KONTROLLIERT.
ANDERUNGEN, DIE DEM TECHNISCHEN FORTSCHRITT DIENEN, SIND VORBEHALTEN.
DEN AKTUELL GUELTIGEN ANDERUNGSSTAND ERFAHREN SIE AUF ANFRAGE.

DIMENSIONS:
MASSEINHEITEN:
mm

TOLERANCES UNLESS OTHERWISE SPECIFIED:
ALLGEMEINTOLERANZEN

0 PLC	±	ACC. TO DIN 16742
1 PLC	±	DIN ISO 2768 m
2 PLC	±	CONTRACTING ISO 8015
3 PLC	±	TOLERANCE ISO 8015
4 PLC	±	
ANGLES/WINKEL	± 42'	

FINISH/OBERFLAECHE/FARBE
-
-

MATERIAL
SEE TABLE
-

DWN	C.Reck	03FEB2010
CHK	H.Holland-Cunz	03FEB2010
APVD	-	
PRODUCT SPEC PRODUKTSPEZ.	108-18620	
APPLICATION SPEC VERARBEITUNGSSPEZ.	-	
WEIGHT GEWICHT	-	

TE Connectivity

NAME
SOCKET HOUSING, 6-POS.
Buchsengehaeuse, 6pol.
-

SIZE	CAGE CODE	DRAWING NO ZEICHNUNGS-NR.	RESTRICTED TO NUR FUER
A1	00779	C-969508	-

CUSTOMER DRAWING /KUNDENZEICHNUNG | SCALE MASSSTAB 5:1 | SHEET BLATT 1 OF VON 1 | REV. C2

4805 (3/11)