Alle Rechte vorbehalten/ *All rights reserved*

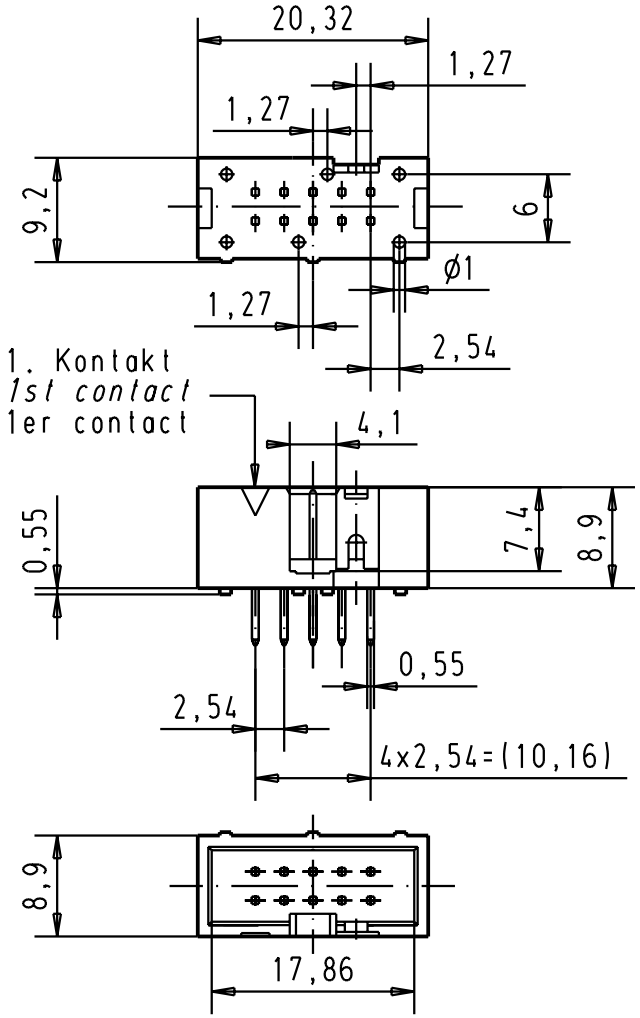

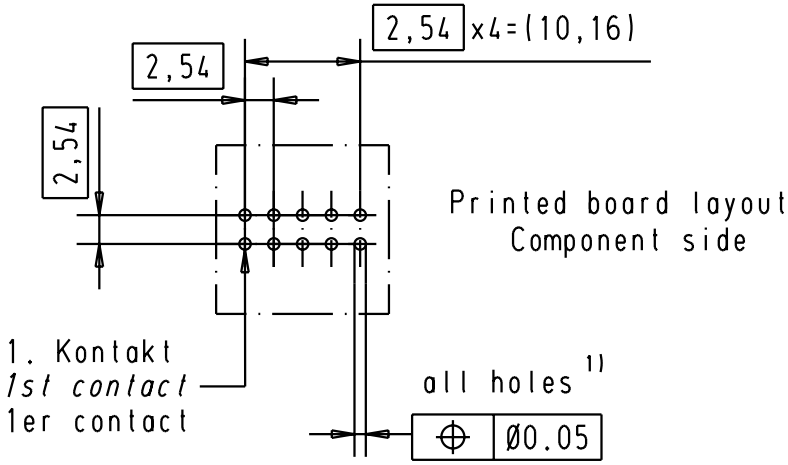

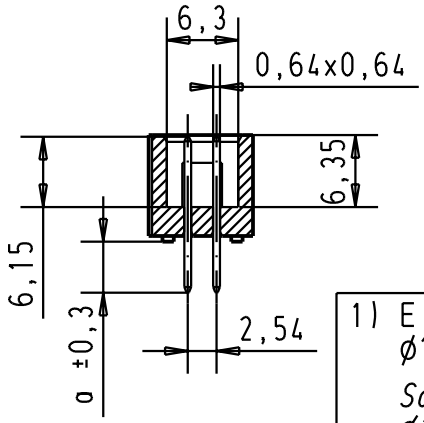

1) Einlotstifte passend fur Lochungen Ø1 ±0,1 nach IEC 60326-3
Solder pins for PCB connections Ø1 ±0,1 as per IEC 60326-3
A souder pour des trous de Ø1 ±0,1 selon IEC 60326-3

			All Dimensions in mm Original Size DIN A 4			Techn. Character.			Nicht tolerierte Masse/ *Free size tolerances*
09185107322	3	4,5					Dat.	Name	Massstab/ *Scale*
09185106322	2	4,5				Detail.	01-FEB-00	JB	1,5:1
09185107324	3	2,9				Insp.			
09185106324	2	2,9				Stand.			
Bestell-Nr. *Part-No.* Reference	Anforderungsstufe *performence level* Niveau de qualite	a	29778	25-APR-02	CV	HARTING EURL F-95972 Paris			SEK 18 Male connector 10 poles low profile with straight pins
			26570	01-FEB-00	JB				TB 0918510x32x
			Mod.	Dat.	Name				Sub.

Blatt/ *page* 1/2