DANS LE BUT CONSTANT D'AMELIORER SES PRODUITS, Amphenol Socapex SE RESERVE LE DROIT D'EN MODIFIER TOUTE COTE OU CARACTERISTIQUE.
IMP 036 A

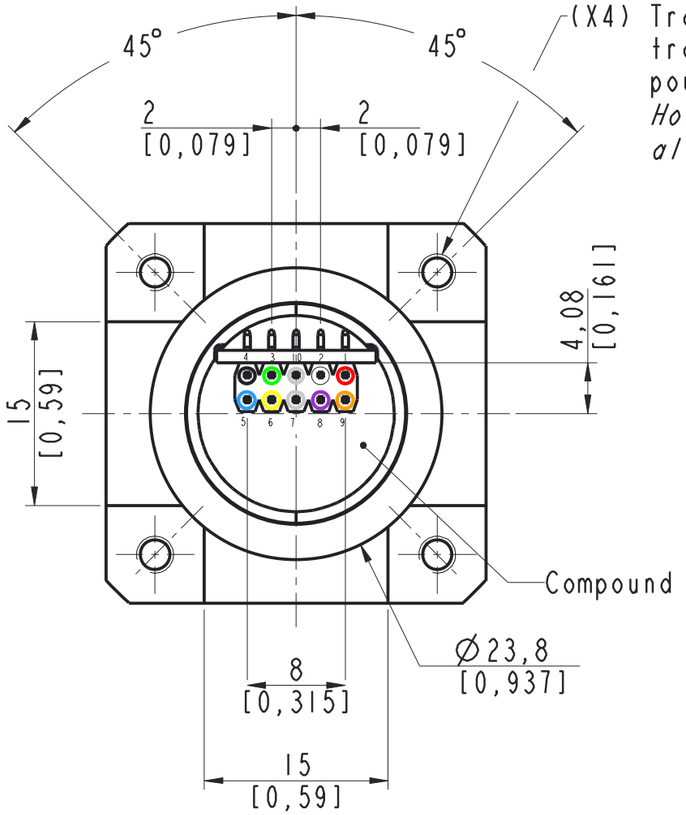

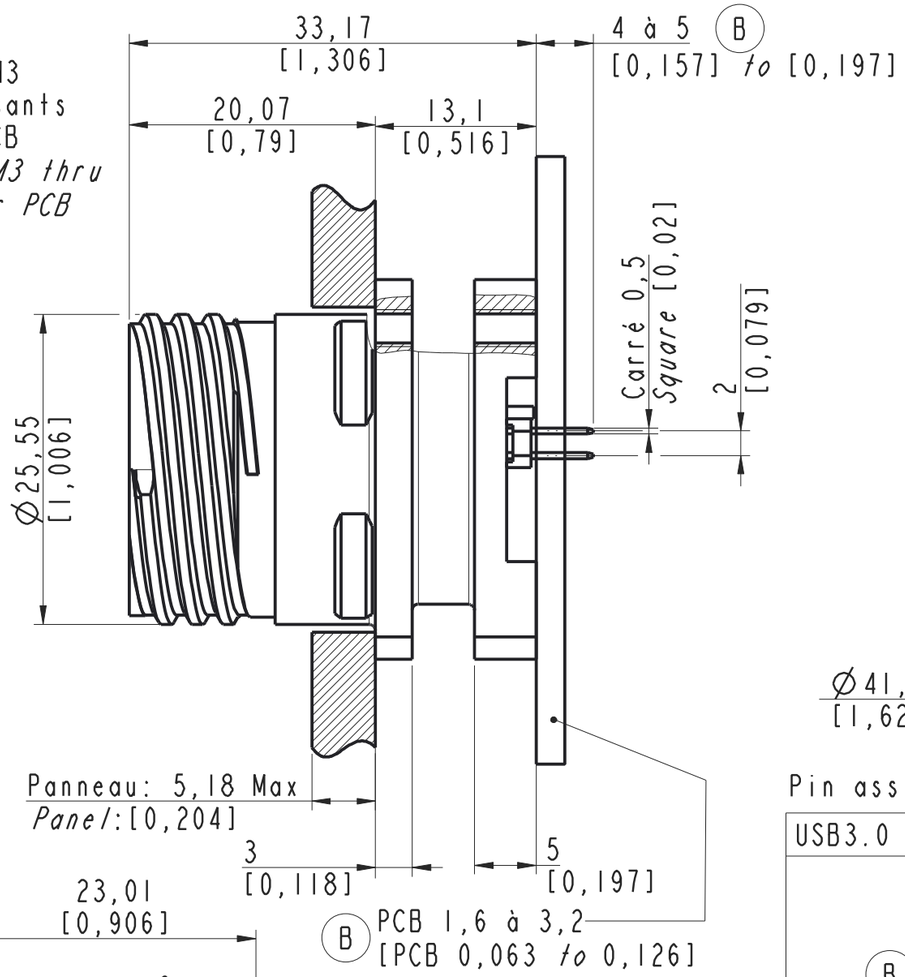

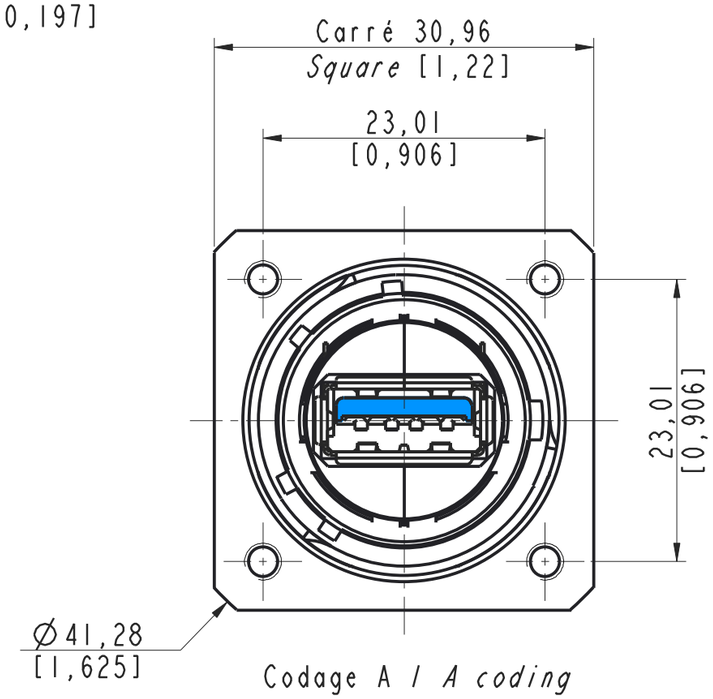

Pin assignments:

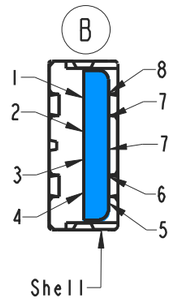

USB3.0 standard A front side connector		
Sequence	Pin number	Signal name
Second	1	VBUS
Third	2	D-
	3	D+
Second	4	GND
Last	5	StdA_SSRX-
	6	StdA_SSRX+
	7	GND_DRAIN
	8	StdA_SSTX-
	9	StdA_SSTX+
First	Shell	Shield

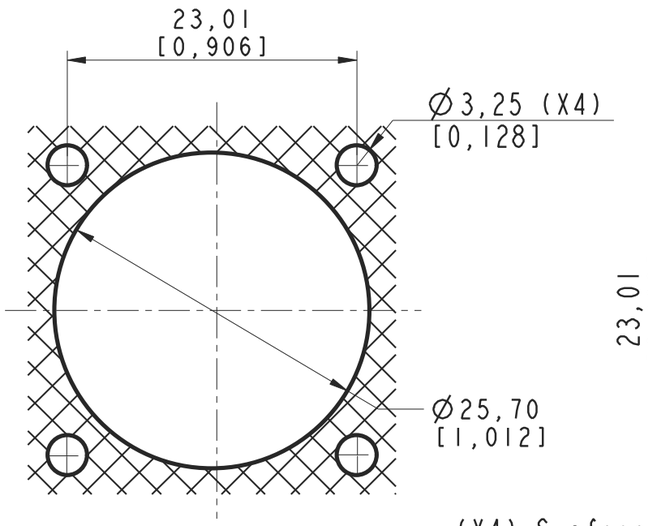

Perçage panneau
Panel drilling

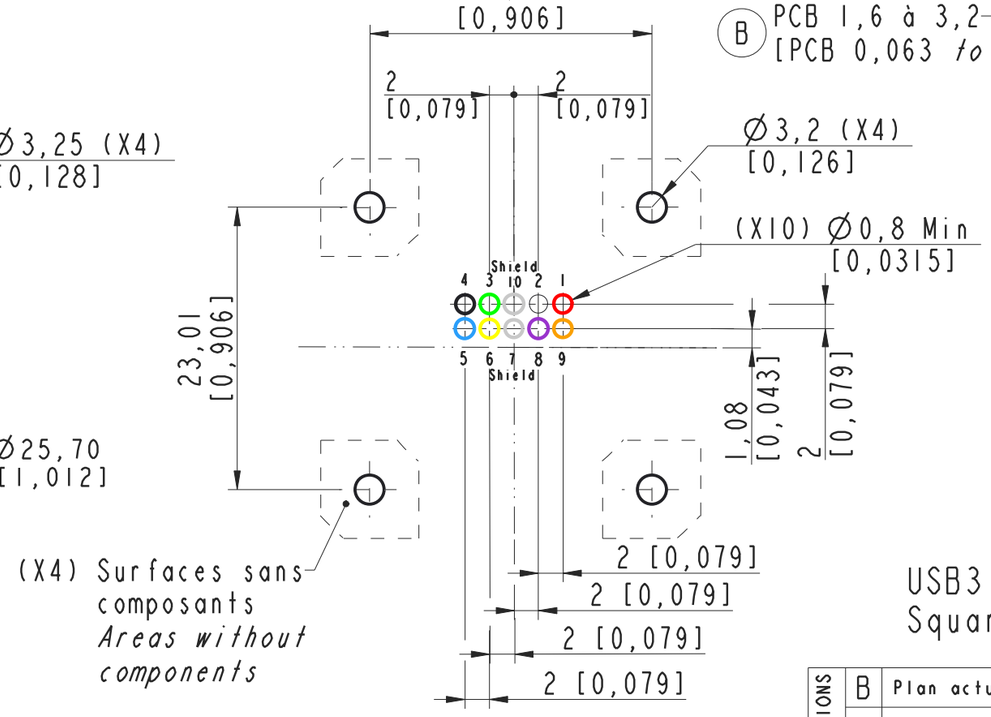

Perçage PCB (Vue côté soudure)
Recommended PCB hole layout (Solder side view)

G: Olive drab cadmium plating
N: Nickel plating

USB3 FTV 2 SA X F459
Square Flange Receptacle Stand Off for PCB -dimensions

MODIFICATIONS				
B	Plan actualisé	ECHELLE 2	Amphenol Socapex BP 29 - 74311 THYEZ CEDEX	DESSIN: R. Reddy LE: 14/04/15 TECHNIQUE: Y.Guillot LE: 22/01/16 B 191-PLC-642-00 1/1