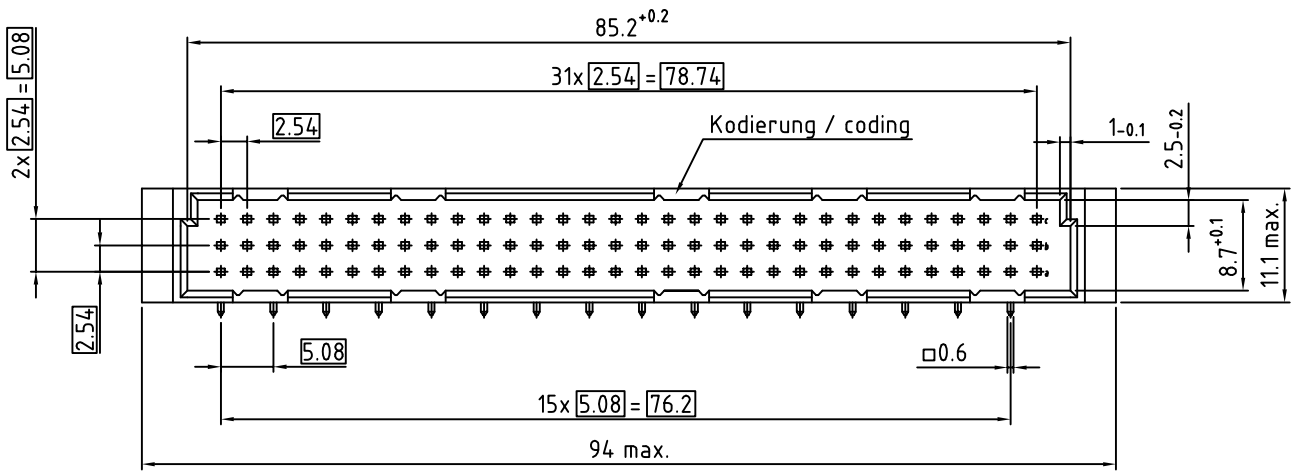

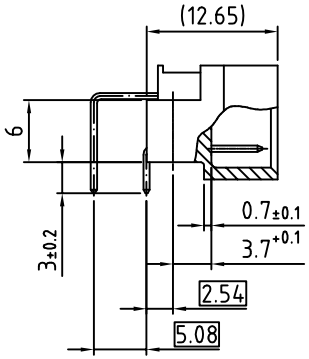

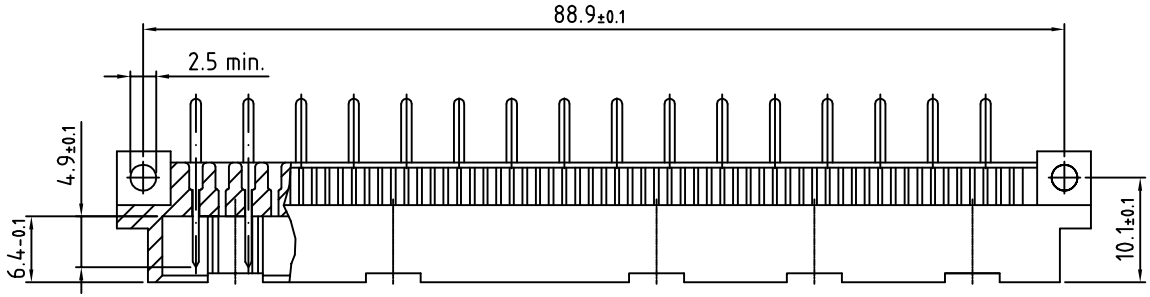

103-40014TH C32M a,c

o	Standard Kontakt / Standard Contact (4.9mm)

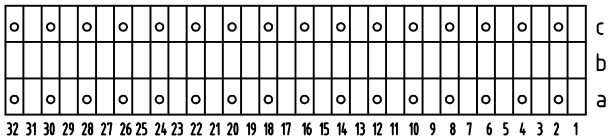

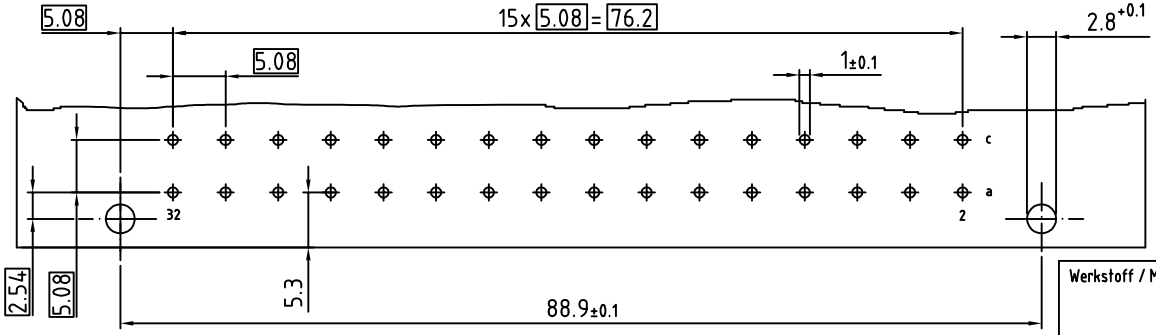

THTR = through hole technology reflow
Prozesstemperatur: 260°C nach J-STD-020D /
Process Temperature Rating: 260°C per J-STD-020D

Güteklasse 2 = 400 Steckzyklen /
performance class 2 = 400 mating cycles

Technische Änderungen vorbehalten /
all data subject amendment without notice

Werkstoff / Material:				Allgemeintoleranz / General Tolerances		Maßstab / Scale: 2:1
				Tolerierungsgrundsatz / Fundamental tolerancing principle DIN ISO 8015	A3	Verwendungsbereich / Range of application: Kundenzeichnung / customer drawing
					Datum / Date	Name / Name
				Erst./Drawn	18.06.2015	Scholl
				Gepr./Insp.		
00	first edition	18.06.2015	Scholl	ept GmbH www.ept.de		Benennung / Description: C-Messerleiste / male connector 3mm THTR nach / according to IEC60603-2 (DIN41612)
Version/ Version	Änderung / Revision	Datum/Date	Name/Name			Zeichnungsnummer / Drawing number: 103-40014TH
						Art / Art: C
						Blatt / Sheet
						Status/Status
						Gewicht / Weight:

© Weitergabe sowie Vervielfältigung dieses Dokuments, Verwertung und Mitteilung seines Inhalts sind verboten, soweit nicht ausdrücklich gestattet. Zuwiderhandlungen verpflichten zu Schadensersatz. Alle Rechte für den Fall der Patent-, Gebrauchsmuster- oder Geschmacksmustereintragung vorbehalten.