Fuer diese Unterlage behalten wir uns alle Rechte vor, auch fuer den Fall der Patenterteilung oder Gebrauchsmustereintragung. Sie darf ohne unsere vorherige schriftliche Zustimmung weder vervielfaeltigt noch sonstwie benutzt, noch Dritten zugaenglich gemacht werden.

All Rights reserved, including possible patents or trademarks. Documents shall not be provided to a third party or duplicated in any form without prior written permission.

Die Iteration beschreibt ausschließlich redaktionelle Aenderungen, bei denen es sich nicht um Spezifikationsaenderungen handelt. Ein Iterationswechsel unterliegt keiner Freigabe-/Bemusterungspflicht. The iteration describes editorial changes only, which are not specification changes. An iteration change is not required to be released/sampled.

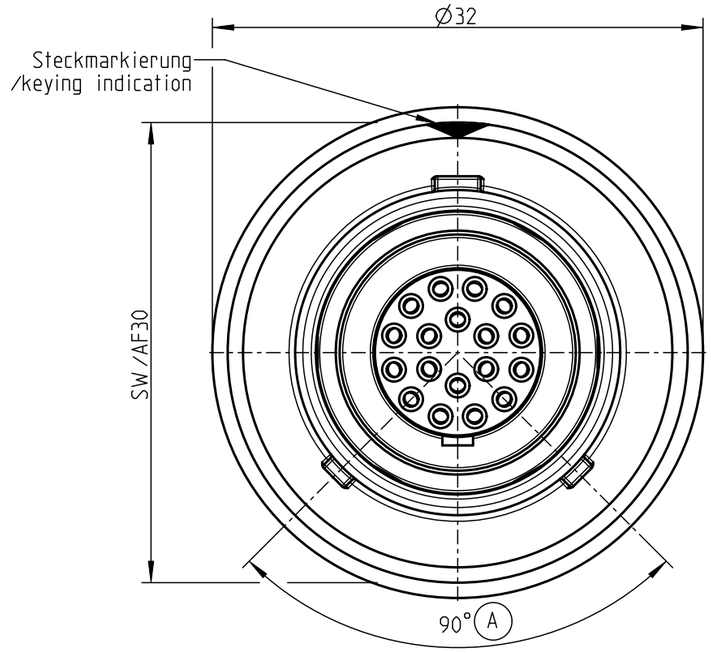

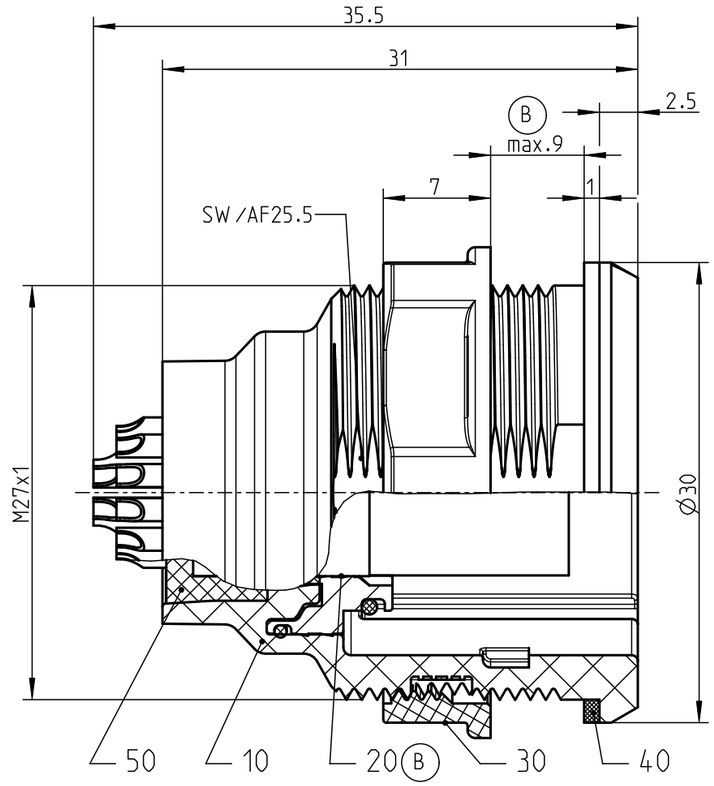

Nur Einsatz dargestellt!
/view only insert!

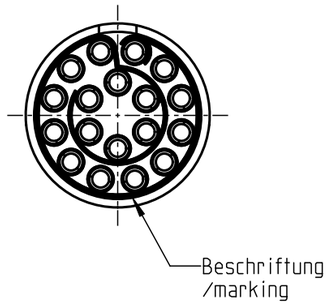

empfohlene Abisolierlaenge
/recommended cable preparation

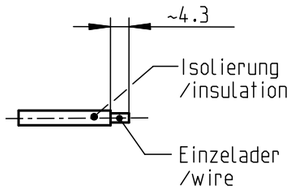

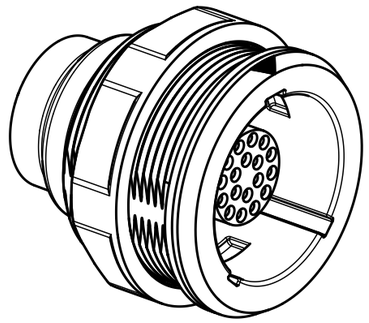

3:2

Montagebohrung
/panel cutout

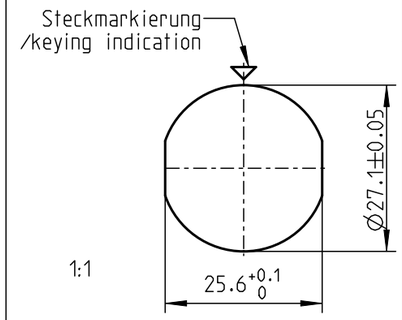

1:1

Technische Daten/Technical Data:

Werkstoffe/Materials:	
Gehaeuse/Housing:	PEI grau /PEI grey
Kontakte/Contacts:	Cu-Legierung /cu-alloy
Isolierkoerper/Insulation Body:	PEEK
Oberflaechen/Surfaces:	
Kontakte/Contacts:	gal. Au
Schutzart/Protection class: im gesteckten Zustand und zum Endgeraet /plugged condition and to device	IP 68

Kontakt Ø /Contact Ø:	Ø0.9 mm
Anschluß/Termination: Loet/solder	0.5mm² AWG 20
Pruefspannung/Test Voltage:	1 kV AC (EIA-364-20F:2019-02)
Strombelastung/Current Load:	
Einzelkontakte/single contacts:	10 A
18 polig / 18 position: (IEC 512-3 / VDE 0298 T4)	5 A

All shown connectors are according to IEC 61984:2008 (VDE 0627:2009-11); connectors without breaking capacity (COC)

All shown connectors are rated to a safety extra low voltage (SELV) of less than 50 V AC/ 75 V DC, according to IEC 61140:2016 (VDE0140-1:2016)

Allgemeintoleranz /general tol.: DIN ISO 2768-mH Tolerierung /Tolerancing: DIN ISO 8015		ODU A PERFECT ALLIANCE	Benennung /description: Geraeteteil cpl.
Status /state: Released		revision: B	Zeichnungs-Nr.: Drawing-Id.: Z10310166
Erstellt /prepared	02.02.2023	MGrandl	Material-Nr.: Material-Id.: 50515200
Geaendert /changed	02.02.2023	MGrandl	ODU-Nr.: ODU-Id.: B GXBMFG-P18LJH0-0002
Freigabe /released	02.02.2023	MWaldinger	
ODU-MUEHLDORF	Datum /date	Name /name	Ursprung /origin.:

Werkstoff: material:	seeBOM
Maßstab: scale:	5:2
Format: size:	A3
Einheit: dim.:	mm
Bl.: sheet:	1

iteration: 3

CAD: Creo Parametric