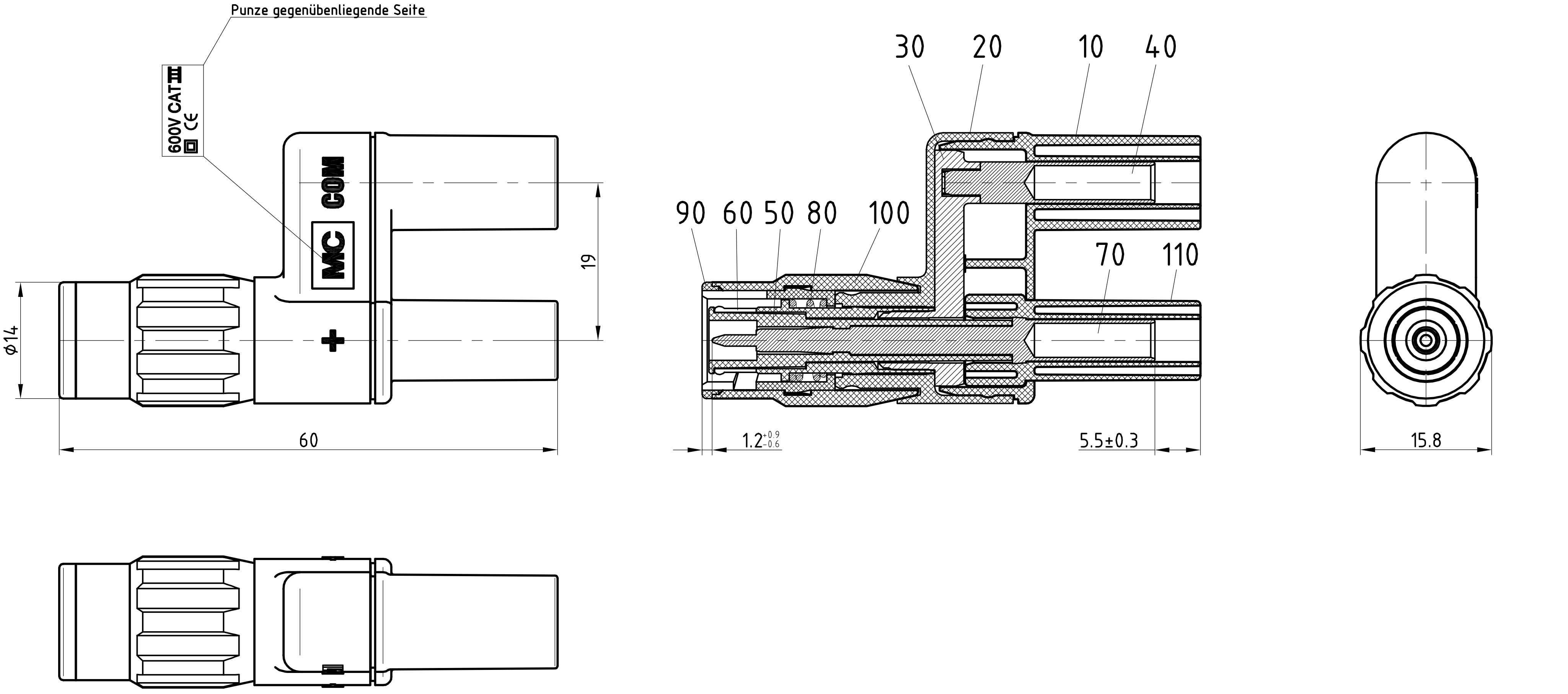

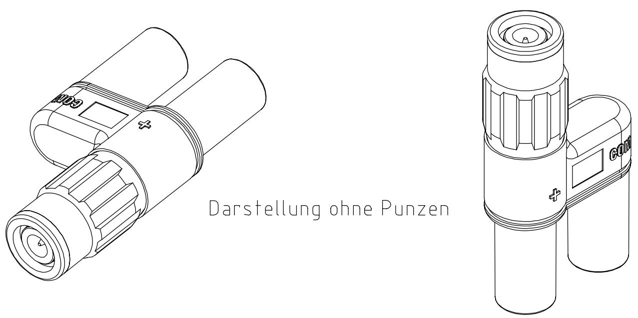

Zulässige Abweichungen für Masse ohne Toleranzangabe nach DIN ISO 2768

Genauigkeitsgrad							
über	0.5	3	6	30	120	315	1000
bis	3	6	30	120	315	1000	2000
fein	±0.05	±0.05	±0.1	±0.15	±0.2	±0.3	±0.5
mittel	±0.1	±0.1	±0.2	±0.3	±0.5	±0.8	±1.2
grob	±0.2	±0.3	±0.5	±0.8	±1.2	±2	±3

EM: ☐

R_a	µin.	µm
N9	250	6.3
N8	125	3.2
N7	63	1.6
N6	32	0.8

Stück	Gegenstand	Pos.	Werkstoff	Dim./Zchng.	Bemerkung	Materialnr.:

IV | III | II | I

Änd.: EA = Neue Version 09.10.03 RHK
00 = Freigabe. 14.07.04 TS
01 = Maßanpassung an MEP3176 (siehe ÄM0626) 31.08.04 TS

Prüfanweisung nach EPA:

CAD-Datei Nr.: 16380001

Ersatz für: 55.1638.00.00

Ersetzt durch:

XM-BB/4

Masstab 2:1

Gezeichnet	09.10.03	RHK
Geprüft		
Gesehen		

Multi-Contact

MC®

55.1638.00.01

Das Urheberrecht an dieser Zeichnung, die dem Empfänger anvertraut wird, ist Eigentum der Fa. MULTI-CONTACT Essen GmbH. Ohne deren Genehmigung darf sie nicht kopiert oder vervielfältigt, auch niemals dritten Personen mitgeteilt oder zugänglich gemacht werden.