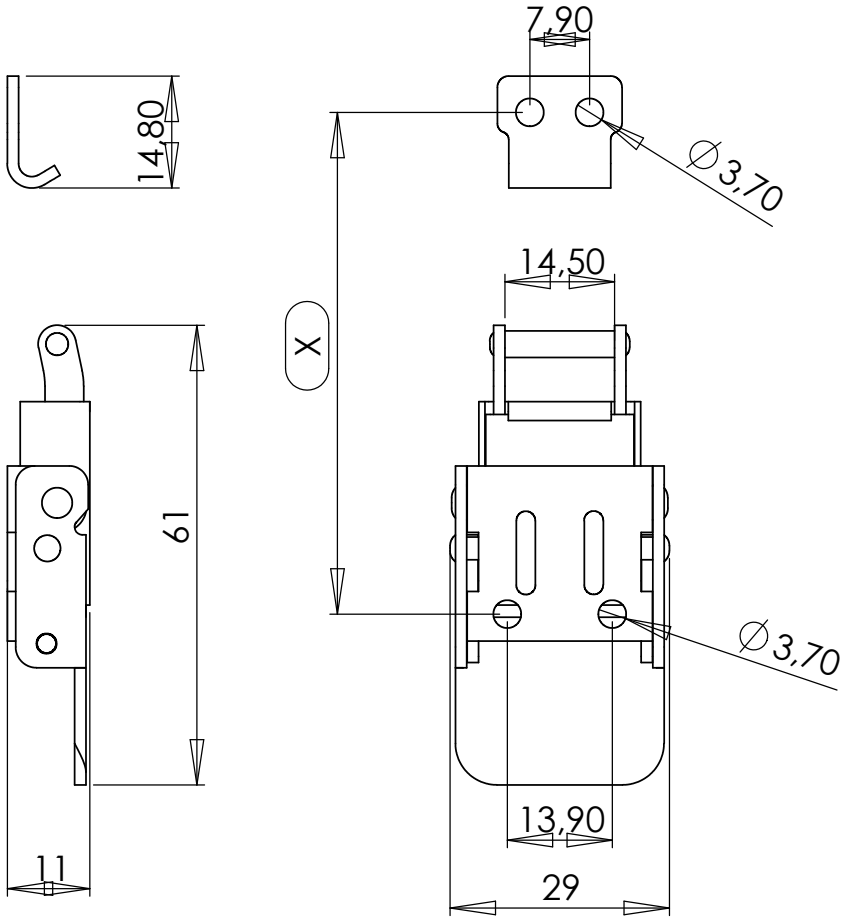
7,90
14,80
∅3,70
14,50
X
61
∅3,70
13,90
11
29

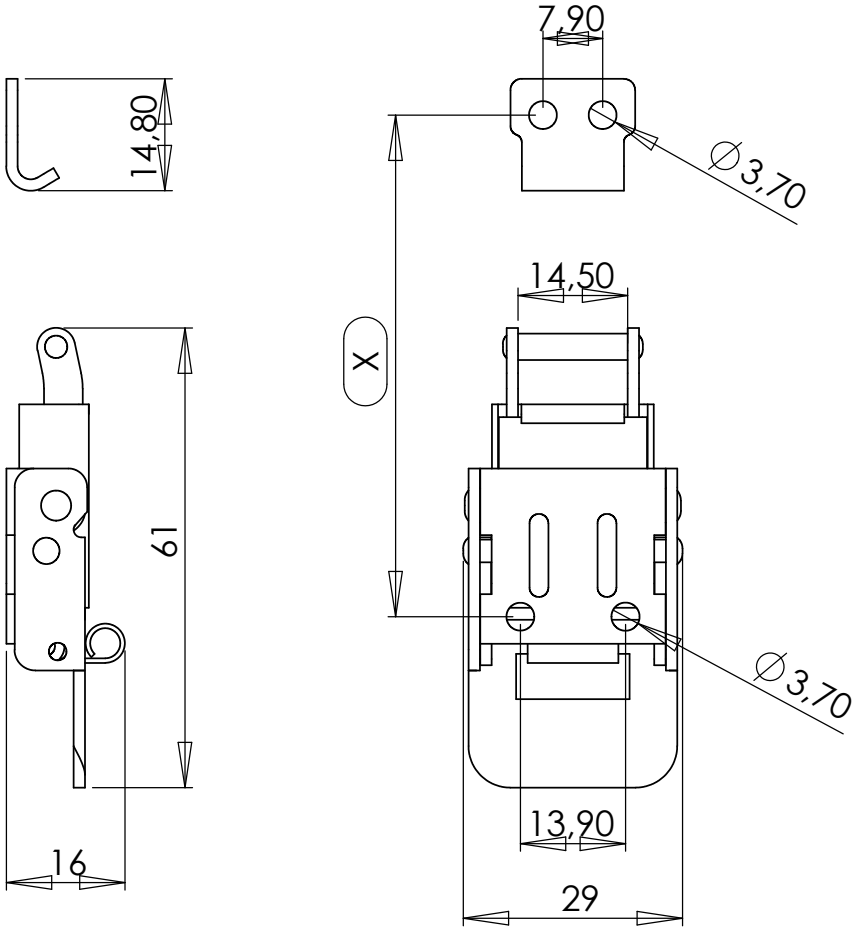
7,90
14,80
∅3,70
14,50
X
61
∅3,70
13,90
16
29