Listino Prezzi 2014

Apparecchiature Industriali:
Comando, Controllo, Protezione, Automazione.

Con decorrenza 1° Dicembre 2013

EATON
Powering Business Worldwide

TERMINI E CONDIZIONI GENERALI PER LA VENDITA DI MERCI

1	Oggetto
1.1	Questi termini e condizioni generali per la vendita di merci (i "Termini") sono applicabili a qualsiasi vendita da parte di Eaton (qui di seguito denominata "Eaton", insieme a qualsiasi sua società affiliata, controllata o holding) di qualsivoglia prodotto Eaton (le "Forniture") alla persona o alla società che presenti a Eaton un ordine accettato da Eaton ai sensi di questi Termini (l' "Acquirente"). L'Acquirente e Eaton sono indicati nel loro insieme come le "Parti" e singolarmente come una "Parte".
1.2	Eaton sarà vincolata, e un contratto per la vendita delle Forniture tra Eaton e l'Acquirente disciplinata da questi Termini sarà concluso, soltanto quando Eaton accetti per iscritto qualsivoglia ordine di acquisto fatto dall'Acquirente per qualunque Fornitura (l' "Accettazione").
1.3	Questi Termini rappresentano gli unici termini e condizioni generali ai sensi dei quali Eaton svolgerà la propria attività. I termini e condizioni di acquisto abituali dell'Acquirente non saranno vincolanti tra le Parti. L'Acquirente sarà vincolato da questi Termini, ed eventuali altri termini e condizioni sono ivi espressamente rifiutati ed esclusi.
1.4	Questi Termini, insieme a disposizioni specifiche previste dalla relativa Accettazione, costituiranno l'intero accordo tra le Parti; resta inteso che, salvo ove altrimenti previsto, in caso di discrepanza tra questi Termini e l'Accettazione, prevarrà quanto disposto nell'Accettazione.
1.5	Nessuna variazione a questi Termini sarà vincolante se non concordata per iscritto da un rappresentante autorizzato di Eaton. Gli usi commerciali e le modalità di esecuzione precedenti non saranno rilevanti per stabilire il significato di questi Termini.
1.6	L'oggetto della vendita (quantità, numero dei componenti, prezzo(i) e descrizione delle Forniture) sarà specificato o indicato nell'Accettazione.
2	Prezzo, Condizioni di Pagamento e Storni
2.1	Il prezzo delle Forniture sarà quello indicato nell'Accettazione o, laddove non sia specificato, quello indicato nel listino pubblicato Eaton in vigore alla data dell'Accettazione (il "Prezzo di Acquisto").
2.2	Salvo ove altrimenti pattuito per iscritto da Eaton, il Prezzo di Acquisto sarà franco fabbrica (Incoterms 2010) e includerà i costi di imballaggio.
2.3	Il Prezzo di Acquisto non include l'Imposta sul Valore Aggiunto o qualsiasi altra tassa applicabile che l'Acquirente corrisponderà nel momento in cui pagherà le Forniture.
2.4	Al momento della spedizione Eaton emetterà una fattura per le Forniture. Il Prezzo di Acquisto sarà corrisposto, senza alcuna deduzione o compensazione, sul conto bancario di Eaton entro 30 (trenta) giorni dalla data della fattura, salvo ove altrimenti specificato o indicato nell'Accettazione o confermato per iscritto da Eaton. Le date previste per il pagamento costituiscono un termine essenziale. Il pagamento sarà considerato effettuato solo quando Eaton avrà incassato il Prezzo di Acquisto integrale sotto forma di fondi disponibili sul conto corrente.
2.5	Qualora l'Acquirente non effettuasse un pagamento alla scadenza e secondo le modalità previste da questi Termini, Eaton potrà, senza pregiudizio degli altri suoi diritti (i) sospendere l'adempimento dei propri obblighi in base ai presenti Termini fino all'effettuazione di tali pagamenti; e (ii) applicare gli interessi su tali somme scadute a un tasso dell'8% al di sopra del tasso di riferimento annuo della Banca Centrale Europea dalla data della scadenza fino alla data del pagamento integrale.
2.6	Eaton avrà diritto, a propria discrezione, di stornare periodicamente eventuali pagamenti dovuti da Eaton all'Acquirente dagli eventuali crediti dalla stessa vantati nei confronti dell'Acquirente. L'Acquirente non avrà diritto a stornare eventuali pagamenti dovuti a Eaton dall'Acquirente senza il preventivo consenso scritto di Eaton.
2.7	L'accettazione di tutti gli ordini è soggetta al soddisfacimento da parte dell'Acquirente dei requisiti di credito richiesti da Eaton. Le Condizioni di Pagamento sono soggette a modifica in caso di incapacità di soddisfare tali requisiti. Eaton si riserva il diritto di richiedere in qualsiasi momento il pagamento integrale o parziale prima di procedere a una vendita se, a parere di Eaton, la situazione finanziaria dell'Acquirente non giustifica le condizioni di pagamento specificate.
3	Importo minimo di fatturazione Agli ordini inferiori a cinquecento (500) euro sarà applicata una commissione di spedizione e gestione dell'ordine pari al cinque (5) % del prezzo dell'ordine, con una commissione minima di venticinque (25) euro, salvo ove altrimenti stabilito da Eaton sull'Accettazione o confermato per iscritto da Eaton.
4	Consegna
4.1	Salvo ove altrimenti pattuito per iscritto da Eaton, la consegna sarà effettuata da Eaton franco fabbrica (Incoterms 2010) presso il deposito di Eaton comunicato all'Acquirente. Le Forniture devono essere ritirate dall'Acquirente entro quattordici (14) giorni dalla data in cui Eaton ha comunicato che le Forniture stesse sono pronte per il ritiro.
4.2	Come comunicato all'Acquirente, le eventuali date indicate per il ritiro delle Forniture sono solo indicative e non possono essere considerate vincolanti a seguito della loro comunicazione. Eaton non sarà responsabile per eventuali ritardi nelle consegne delle Forniture per qualunque causa imputabile. Ove non siano specificate le date di consegna, quest'ultima avrà luogo entro termini ragionevoli.
4.3	Qualora Eaton stabilisca che si è verificata una consegna incompleta delle Forniture, Eaton potrà, a propria discrezione:
4.3.1	completare eventuali consegne incomplete spedendo all'Acquirente le Forniture che, secondo le verifiche di Eaton, non sono state consegnate; o
4.3.2	assegnare all'Acquirente un accredito corrispondente.
4.4	La responsabilità di Eaton sarà limitata alla predisposizione delle consegne o all'effettuazione dell'accredito, come innanzi specificato.
4.5	Qualora le Forniture debbano essere consegnate in modo ripartito, ciascuna consegna costituirà un contratto separato, e la mancata consegna da parte di Eaton di una o più partite in conformità con questi Termini non autorizzerà l'Acquirente a rigettare questi Termini nel loro insieme.
4.6	Qualora Eaton non consegni le Forniture per qualunque motivo (diverso da colpa dell'Acquirente) e di conseguenza sia responsabile nei confronti dell'Acquirente, la responsabilità di Eaton sarà limitata all'eventuale costo aggiuntivo per l'Acquirente (rispetto a quanto disponibile nel mercato a prezzi piu' convenienti) per merci analoghe in sostituzione di quelle non consegnate tenuto conto del prezzo delle Forniture.
4.7	Qualora l'Acquirente non ritiri le Forniture o non trasmetta a Eaton istruzioni di consegna adeguate entro la data specificata per la consegna (per motivi non imputabili a colpa di Eaton o a cause che sfuggano al ragionevole controllo dell'Acquirente) allora, senza pregiudizio di qualsiasi altro diritto o rimedio di cui Eaton disponga, Eaton potrà:
4.7.1	richiedere il pagamento in base ad equita', inclusi a titolo esemplificativo, del prezzo di vendita, e di qualsiasi spesa aggiuntiva o costo imputabile a tale ritardo;
4.7.2	immagazzinare le Forniture fino alla consegna effettiva a spese e rischio esclusivi dell'Acquirente e addebitare all'Acquirente i costi ragionevoli per il deposito (inclusi i costi assicurativi e di gestione); o
4.7.3	vendere le Forniture al migliore prezzo ottenibile e (dopo la detrazione di tutte le spese ragionevoli di deposito e di vendita) accreditare o addebitare all'Acquirente la differenza di prezzo rispetto a quanto stabilito daquesti Termini; e
4.7.4	il pagamento di qualsivoglia importo di cui agli articoli 4.7.1, 4.7.2 o 4.7.3 sarà dovuto dall'Acquirente entro trenta (30) giorni dalla data della fattura di Eaton.
4.8	Qualora Eaton conservi qualsivoglia Fornitura di cui all'articolo 4.7 per conto dell'Acquirente per oltre 3 (tre) mesi dalla data indicata per la consegna, Eaton avrà diritto a rescindere il contratto in relazione a tali Forniture. Qualora il prezzo di tali Forniture sia corrisposto parzialmente dall'Acquirente prima di tale rescissione, Eaton rimborserà tali importi dopo la detrazione di tutti i costi sostenuti da Eaton in relazione alle Forniture prima della rescissione.
4.9	L'Acquirente non rifiuterà la ricezione di Forniture per difetti non rilevanti.
4.10	L'Acquirente fornirà qualsiasi informazione e documento necessario per l'esportazione, il trasporto e l'importazione.
5	Proprietà e Rischi
5.1	La proprietà delle Forniture non sarà trasferita all'Acquirente, ma sarà conservata da Eaton fino alla conferma, da parte di Eaton, della ricezione del pagamento integrale del Prezzo di Acquisto, comprensivo di spese o interessi, dovuto dall'Acquirente a Eaton in relazione alle Forniture.
5.2	Fino al passaggio della proprietà delle Forniture all'Acquirente, quest'ultimo deve conservare le Forniture a beneficio di Eaton prendendo tutte le misure opportune per mantenerle in condizioni ragionevolmente soddisfacenti per Eaton.
5.3	L'Acquirente non avrà diritto a impegnare, o utilizzare a titolo di garanzia per qualsivoglia indebitamento, qualunque Fornitura, che rimane di proprietà di Eaton, ma, qualora l'Acquirente lo facesse, tutte le somme dovute dall'Acquirente a Eaton diverranno esigibili immediatamente, senza pregiudizio di qualsivoglia altro diritto o rimedio a disposizione di Eaton.
5.4	Qualora l'eventuale fornitura di garanzie a Eaton risulti invalida ai sensi della legislazione del luogo in cui sono ubicate le Forniture di proprieta' di Eaton, le Parti convengono di adottare qualsiasi altra garanzia che sia riconosciuta dalla legislazione locale e che salvaguardi Eaton allo stesso modo. In tale contesto, l'Acquirente sarà tenuto a intraprendere tutte le azioni e misure necessarie alla creazione e al mantenimento di garanzie reali a beneficio di Eaton.
5.5	Il rischio di perdita o danno delle Forniture passerà da Eaton all'Acquirente alla consegna delle Forniture in conformità con gli Incoterm applicabili (Incoterms 2010) indicati o citati nell'Accettazione.
6	Resi Prima di restituire qualsiasi Fornitura a Eaton, l'Acquirente deve ottenere l'autorizzazione e le istruzioni di spedizione scritte per la restituzione.
7	Diritti di Proprietà Intellettuale
7.1	Ciascuna delle Parti rimarrà il proprietario della propria Proprietà Intellettuale Preesistente e nulla di quanto contenuto nel presente Contratto comporterà il trasferimento della proprietà della PI Preesistente. Eaton sarà il proprietario esclusivo della PI Risultante e avrà la piena titolarità in tali diritti.
7.2	L'Acquirente non compirà alcuna azione né consentirà a soggetti terzi di compiere alcun atto che danneggi o possa danneggiare o essere incompatibile con i marchi (termine che ai fini del presente documento includerà a titolo esemplificativo marchi, nomi commerciali, marchi di servizio, loghi, segni distintivi, altri nomi commerciali, sia registrati sia non registrati) utilizzati da Eaton in relazione alle Forniture o all'avviamento a esse correlato e, in particolare, non altererà, cancellerà, coprirà o incorporerà altri marchi (integralmente o parzialmente) sulle Forniture, né autorizzerà tali pratiche. L'Acquirente non utilizzerà né autorizzerà alcun soggetto terzo a utilizzare i marchi usati da Eaton in relazione alle Forniture su qualsivoglia materiale di cancelleria, pubblicitario, promozionale o di vendita diverso dalle Forniture o su altri materiali forniti da Eaton all'Acquirente. Tutto il materiale pubblicitario, promozionale e di vendita fornito da Eaton all'Acquirente rimarrà di proprietà di Eaton e l'Acquirente non consentirà ad alcun soggetto terzo di farne uso. Qualsiasi uso del nome "EATON" o del logo di Eaton in ogni sua forma nel nome ufficiale, nella ragione sociale, nel nome commerciale, nel nome di dominio o altro nome analogo dell'Acquirente richiede la preventiva approvazione scritta di Eaton.
7.3	L'Acquirente accetta di comunicare tempestivamente a Eaton qualsiasi violazione di qualsivoglia marchio o altro Diritto di Proprietà Intellettuale di Eaton o qualsiasi atto di concorrenza sleale di cui l'Acquirente sia a conoscenza. Eaton e l'Acquirente decideranno poi congiuntamente un'azione opportuna. L'Acquirente accetta di prestare ogni possibile assistenza nelle azioni legali intraprese da Eaton o dalle sue affiliate a tale riguardo.
7.4	Qualora nei confronti dell'Acquirente venga avanzato il reclamo che le Forniture o il loro utilizzo o rivendita violano i diritti di qualsiasi soggetto terzo, Eaton potrà (a propria discrezione) salvaguardare il diritto dell'Acquirente di continuare a utilizzare le Forniture oppure sostituire o modificare le Forniture in modo da renderle non contestabili o, se nessuna di tali alternative è ragionevolmente disponibile a Eaton, rimborsare il prezzo di acquisto.
7.5	In questi Termini:
7.5.1	"PI Preesistente" indica qualsiasi proprietà intellettuale e Diritto di Proprietà Intellettuale in essere prima della data dell'Accettazione, nonché qualsiasi Diritto di Proprietà Intellettuale generato dopo la data dell'Accettazione ma non rientrante nell'ambito dei presenti Termini;
7.5.2	"PI Risultante" indica ogni proprietà intellettuale e Diritto di Proprietà Intellettuale generato ai sensi di questi Termini; e
7.5.3	"Diritti di Proprietà Intellettuale" indica qualsiasi diritto di proprietà intellettuale e industriale, inclusi, a titolo esemplificativo, diritti di copyright, diritti morali e diritti connessi, in relazione a: invenzioni (inclusi brevetti e modelli di utilità), marchi, informazioni riservate (inclusi segreti commerciali e know how), disegni, prototipi, algoritmi, software, maschere e topografie di semiconduttori e ogni altro diritto derivante dall'attività intellettuale nel settore industriale, scientifico, letterario o artistico, riconosciuti dalla legislazione ovunque nel mondo, registrati o non registrati o passibili di registrazione, nonché tutte le relative richieste.
8	Termine del Contatto e Modifiche
8.1	Senza pregiudizio di qualsiasi altro diritto di risoluzione ivi previsto, il contratto tra le Parti disciplinato da questi Termini potrà essere risolto, immediatamente e in qualsiasi momento con effetto immediato a seguito di notifica scritta, in base alle seguenti condizioni:
8.1.1	ciascuna Parte puo' risolvere il contratto qualora l'altra Parte commetta una violazione rilevante di questi Termini a cui non sia posto rimedio entro 30 giorni lavorativi dalla notifica scritta di tale violazione, e, nel caso in cui non sia ragionevolmente possibile porvi rimedio entro 30 giorni lavorativi, la Parte inadempiente non si sia costantemente impegnata in buona fede a porre rimedio all'inadempienza;
8.1.2	Se una Parte e' sottoposta a liquidazione volontaria, nel qual caso qualsivoglia importo insoluto in base a questi Termini diverrà immediatamente esigibile e dovuto a prescindere da qualsiasi diverso accordo o intesa precedente.
8.2	Le Parti possono convenire di modificare periodicamente un ordine per iscritto dopo l'Accettazione.
9	Garanzia
9.1	Salvo ove altrimenti pattuito per iscritto dalle Parti, Eaton garantisce all'Acquirente che le Forniture saranno prive di difetti nella progettazione, nei materiali e nella lavorazione ("Difetti"), in normali condizioni di utilizzo, per un periodo massimo di 12 mesi ("Garanzia") dalla data della consegna di tali Forniture, fermo restando che l'Acquirente comunichi i Difetti a Eaton entro 8 (otto) giorni dalla scoperta dei Difetti stessi. Eaton, fatte salvo quanto previsto da questi Termini e per la durata della Garanzia, porrà rimedio a qualsiasi Difetto rilevante delle Forniture imputabile ad anomalie a livello di progettazione, materiali o lavorazione in grado di compromettere il funzionamento delle relative Forniture. Non potranno essere avanzati reclami per Difetti in caso di differenze non significative, danneggiamenti di minore importanza, errori di software non riproducibili o di Difetti già noti o facilmente individuabili da parte dell'Acquirente.

Condizioni di fornitura

TERMINI E CONDIZIONI GENERALI PER LA VENDITA DI MERCI

9.2	La presente Garanzia limitata non sarà applicabile a qualsivoglia Fornitura o relativo componente che:
9.2.1	sia stato riparato o alterato al di fuori dello stabilimento di Eaton in qualsiasi modo che ne infici la funzionalità, a parere di Eaton;
9.2.2	sia stato soggetto ad alterazione, incidente, uso improprio, abuso, incuria o usura anormale;
9.2.3	sia stato installato, gestito o utilizzato in modo contrario alle istruzioni di Eaton, o senza seguire le istruzioni di Eaton per la relativa gestione e manutenzione; o
9.2.4	sia stato soggetto a una tensione elettrica o fisica o a condizioni ambientali eccezionali o insolite, sia stato utilizzato impropriamente o gestito o manipolato con negligenza.
9.3	Eaton non sarà responsabile per danni imputabili ad atti di terzi, scariche atmosferiche, sovratensione, influenze chimiche e per perdite e danni verificatisi durante il trasporto. La Garanzia non copre la sostituzione di pezzi dovuta alla normale usura. Eaton non rilascia alcuna garanzia per la vendita di Forniture usate. Se le Forniture sono prodotte da Eaton sulla base di dati o elaborati di progetto, modelli o altre specifiche fornite dall'Acquirente, la garanzia di Eaton sarà ristretta a casi di non conformità con le specifiche dell'Acquirente approvate da Eaton come previsto da questi Termini.
9.4	L'unico obbligo di Eaton e il solo rimedio a disposizione dell'Acquirente ai sensi della Garanzia consisteranno, a discrezione e a scelta di Eaton, nel riparare o sostituire senza alcun costo aggiuntivo le Forniture difettose (o le parti difettose delle Forniture), che violano tale Garanzia.
9.5	Fatta salva la garanzia esplicita innanzi specificata, Eaton non rilascia altre dichiarazioni o garanzie, esplicite o implicite, imposte dalla legge o di altro tipo, in relazione alle forniture, alla loro idoneità a qualsiasi particolare finalità, alla loro commerciabilità, qualità, conformità o altro.
9.6	L'Acquirente riconosce espressamente che non avanzerà alcun reclamo in merito alle spese sostenute per prestazioni supplementari, inclusi i costi di viaggio, trasporto, manodopera e materiali, nella misura in cui tali spese siano state sostenute in ragione dello spostamento delle Forniture in un'altra sede diversa dal luogo della consegna.
9.7	Tutti i disegni, i materiali descrittivi, le specifiche e la pubblicità provenienti da Eaton e qualsiasi descrizione o illustrazione contenuta nei cataloghi o nelle brochure di Eaton sono distribuiti o pubblicati al solo scopo di fornire un'idea approssimativa delle Forniture negli stessi descritte. Essi non rientrano nell'ambito di questi Termini in generale o della presente Garanzia in particolare. Eaton potrà apportare qualsivoglia modifica alle specifiche, ai progetti o ai materiali delle Forniture che si renda necessaria per rispettare qualsiasi requisito di sicurezza applicabile o altra norma di legge o, qualora le Forniture debbano essere consegnate in base alle specifiche di Eaton, che non influenzi materialmente la qualità o la prestazione delle Forniture secondo il ragionevole parere di Eaton.
9.8	L'Acquirente potrà avanzare un reclamo esclusivamente per danni imputabili a Difetti come previsto da questi Termini.
10	Responsabilità
10.1	I rimedi a disposizione dell'Acquirente in base a questi Termini sono esclusivi e sono gli unici a cui può attingere nel caso in cui Eaton non adempisse agli obblighi di cui al presente documento.
10.2	In nessun caso, né secondo contratto, né secondo la legge vigente né in caso di torto, la responsabilità complessiva di Eaton ai sensi di questi Termini sarà superiore al prezzo pagato in relazione alle Forniture a cui si riferisce tale responsabilità. Tale limite di responsabilità è cumulativo e non relativo a ciascun intervento (ovvero, l'esistenza di due o più richieste di risarcimento non amplia tale limite). Inoltre, si applica cumulativamente a tutte le società affiliate ad Eaton.
10.3	In nessun caso, né secondo contratto, né secondo la legge vigente né in caso di torto, Eaton o le sue affiliate, i suoi funzionari, dirigenti, dipendenti e agenti saranno ritenuti responsabili per mancato guadagno, mancato uso o perdita di produzione.
10.4	I limiti di responsabilità non saranno applicabili nei seguenti casi:
10.4.1	responsabilità disciplinata dal Decreto Legislativo n. 206 datato 6 settembre 2006;
10.4.2	dolo di Eaton;
10.4.3	negligenza grave di Eaton;
10.4.4	frode da parte di Eaton;
10.4.4	danni in grado di mettere a repentaglio la vita o la salute e imputabili a negligenza; o
10.4.5	Tuttavia, le richieste di risarcimento per danni derivanti da una violazione di cui all'articolo 10.4 saranno limitate al danno prevedibile intrinseco nella rispettiva violazione.
10.5	Cessione di Diritti; Indennizzi
11	L'Acquirente ha unicamente diritto a cedere ai propri clienti i diritti derivanti da questi Termini e dalla rispettiva Accettazione entro i limiti stabiliti nel presente documento e nell'Accettazione. Qualsiasi obbligo eccedente quanto previsto da questi Termini resta di esclusiva responsabilità dell'Acquirente. L'Acquirente fornirà all'utente (e ai suoi dipendenti) delle Forniture tutte le comunicazioni, gli avvisi, le istruzioni, le raccomandazioni e materiali simili relativi ai prodotti forniti da Eaton.
11.2	L'Acquirente risarcirà e terrà Eaton indenne da qualsiasi perdita, risarcimento o altro costo di qualunque natura o tipologia (incluse le spese legali) imputabili a una violazione di qualsivoglia disposizione di questi Termini da parte dell'Acquirente o da negligenza, dolo o azioni dell'Acquirente, di suoi funzionari, dipendenti o agenti di appaltatori. La medesima disposizione è applicabile a qualsiasi perdita, costo o spesa subita da Eaton per reclami avanzati da qualsivoglia cliente dell'Acquirente nella misura in cui tale perdita, costo o spesa è superiore ai limiti di responsabilità previsti da questi Termini, incluse, a titolo esemplificativo, le clausole di Garanzia.
12	Regolamenti sulle Esportazioni e Anti-Corruzione
12.1	L'adempimento di qualsiasi obbligo previsto da questi Termini è condizionato all'assenza di impedimenti attribuibili a norme locali applicabili, regolamenti delle Nazioni Unite (NU) o statunitensi (USA) o altre norme nazionali, dell'Unione Europea o internazionali disciplinanti gli scambi esteri, nonché a qualsiasi sanzione o embargo.
12.2	L'Acquirente rispetterà tutte le leggi di cui all'articolo 12.1. L'Acquirente non intraprenderà alcuna azione in grado di mettere EATON o qualsiasi altra società collegata a rischio di violazione di tali leggi, regolamenti, disposizioni e/o decreti o di qualsiasi loro interpretazione.
12.3	L'Acquirente – senza il preventivo consenso scritto di Eaton – non promuoverà o venderà, direttamente o indirettamente, prodotti a clienti nel settore militare o a clienti che potrebbero utilizzare i prodotti per scopi militari.
12.4	L'Acquirente accetta di rispettare integralmente tutte le leggi e i regolamenti applicabili contro la corruzione, inclusi (a titolo esemplificativo) quelli della giurisdizione in cui l'Acquirente è registrato, il Foreign Corrupt Practices Act statunitense (legge sulle pratiche illecite relative al mercato estero) e il Bribery Act britannico (normativa anti-corruzione). L'Acquirente accetta di rispettare il i regolamenti internazionali di Eaton contro la -corruzione Internazionale e relativo a Regalie e Intrattenimento , copie delle quali sono disponibili previa richiesta.
12.5	L'Acquirente osserverà in qualsiasi momento il Codice Etico di Eaton e le relative regole, copie delle quali sono disponibili previa richiesta.
12.6	L'Acquirente accetta di risarcire, difendere e tenere indenne Eaton da qualsiasi violazione dell'obbligo dell'Acquirente previsto dal presente articolo 12.
13	Forza Maggiore
13.1	Qualora Eaton sia impossibilitata, ostacolata o rallentata nell'adempimento di qualsiasi obbligo previsto da questi Termini (diverso da un obbligo di pagamento) a causa di un Evento di Forza Maggiore, gli obblighi di Eaton derivanti da questi Termini sono sospesi per tutto il tempo in cui si manifesta l'Evento di Forza Maggiore e nella misura in cui essi sono impediti, ostacolati o ritardati.
1.3.2	"Evento di Forza Maggiore" indica un evento che sfugge al ragionevole controllo di Eaton, inclusi, a titolo esemplificativo, scioperi, serrate, vertenze sindacali (ad esclusione di scioperi, serrate e vertenze sindacali che coinvolgano i dipendenti di Eaton, difficoltà e ritardi di approvvigionamento, violazioni contrattuali o vertenze con subappaltatori di Eaton), calamità naturali, guerre, sommosse, agitazioni sociali, danni intenzionali (ad esclusione di danni intenzionali che coinvolgano i dipendenti di Eaton), rispetto di una legge o di decreti governativi, norme, regolamenti o disposizioni, incidenti, guasto degli impianti o incendio dei macchinari, inondazione, tempesta e difficoltà o maggiore costo per il reperimento di manodopera, merci o mezzi di trasporto.
13.3	Laddove un Evento di Forza Maggiore di cui all'articolo 13.2 modifichi sostanzialmente l'importanza economica del contenuto delle Forniture o influenzi sensibilmente l'attività dell'Acquirente, il contratto sarà adattato in base a principi di buona fede. Qualora ciò non sia giustificabile per motivi economici, Eaton avrà il diritto di rescindere il contratto. Nel caso in cui Eaton intenda esercitare il diritto di rescindere il contratto, lo notificherà tempestivamente per iscritto all'Acquirente dopo aver compreso le ripercussioni dell'evento; ciò sarà applicabile anche qualora sia stata concordata con l'Acquirente una proroga del periodo di consegna.
14	Riservatezza e Comunicazioni
14.1	"Informazioni riservate" indica tutte le informazioni riservate (comunicate per iscritto, oralmente, elettronicamente o con qualsiasi altro mezzo, sia direttamente sia indirettamente), incluse le informazioni relative a questi Termini e alle operazioni ivi contemplate, o a qualsiasi accordo correlato, che per loro natura siano destinate a essere portate a conoscenza della sola Parte ricevente, che siano contrassegnate come "riservate" o "proprietarie" o che siano altrimenti riservate, e tutte le informazioni relative a scambi commerciali e a intese finanziarie di ciascuna Parte con qualunque soggetto con cui tale Parte abbia un rapporto riservato in merito.
14.2	Nessuna delle Parti, inclusi a titolo esemplificativo le relative società affiliate, i proprietari, dirigenti e dipendenti, potrà, senza il preventivo consenso scritto della Parte che divulga le informazioni, per qualsiasi scopo diverso dall'opportuno adempimento dei propri obblighi derivanti da questi Termini, utilizzare o divulgare, o consentire che vengano usati o divulgati a qualsiasi soggetto terzo, segreti commerciali o altre Informazioni riservate, relative al metodo operativo o all'attività dell'altra Parte o alle Forniture, informazioni che potrà ricevere o ottenere sia direttamente sia indirettamente, né potrà diffondere qualsivoglia annuncio pubblico, comunicazione o circolare relativa alle operazioni a cui sono applicabili questi Termini. Il presente obbligo rimarrà valido per 5 (cinque) anni dal completamento delle Forniture, ma non sarà applicabile a qualsivoglia informazione (i) che fosse di dominio pubblico al momento della divulgazione alla Parte ricevente o divenga di dominio pubblico per motivi non imputabili a colpa della Parte ricevente successivamente alla relativa comunicazione alla Parte ricevente; (ii) che fosse in possesso della Parte ricevente e svincolata da qualsiasi obbligo di riservatezza al momento della relativa comunicazione alla Parte ricevente; (iii) che sia sviluppata indipendentemente dalla Parte ricevente o dalle sue Affiliate, e senza alcun riferimento a qualsivoglia Informazione riservata della Parte che la divulga o ad altre informazioni divulgate in segretezza a qualsiasi soggetto terzo, come dimostrato da registrazioni scritte contestuali; (iv) richiesta dalla legislazione, da un regolamento di un'autorità competente per la quotazione o di una borsa valori a cui ognuna delle Parti sia soggetta o sottoposta, fermo restando che siano divulgate esclusivamente le Informazioni Riservate strettamente necessarie; o (v) che sia trasmessa di diritto alla Parte ricevente da un soggetto terzo autorizzato a effettuarne la divulgazione senza restrizioni.
14.3	Una Parte che divulga le informazioni non ha alcuna responsabilità per errori o omissioni di, o per qualsiasi decisione presa dalla Parte ricevente sulla base di, qualsivoglia Informazione riservata divulgata ai sensi di questi Termini. Non viene rilasciata alcuna garanzia di qualsivoglia tipo (esplicita, implicita o imposta dalla legge) in relazione alle Forniture in merito all'accuratezza o alla completezza delle Informazioni Riservate divulgate.
14.4	Gli obblighi di riservatezza rimarranno validi per 5 anni dalla data di consegna dei relativi prodotti acquistati.
15	Legge Applicabile e Foro Competente
15.1	Questi Termini, la loro interpretazione e qualsiasi obbligo contrattuale o non contrattuale dagli stessi derivante o agli stessi relativo sono disciplinati dalla legislazione italiana e saranno interpretati in conformità ad essa.
15.2	Qualsiasi controversia derivante direttamente o indirettamente da questi Termini sarà risolta esclusivamente dai tribunali competenti nella giurisdizione in cui Eaton ha la propria sede legale.
16	Protezione dei dati personali
16.1	Ciascuna Parte si impegna a elaborare i dati personali dell'altra Parte in conformità con le disposizioni di qualsiasi legislazione applicabile sulla protezione dei dati personali, incluso il Decreto Legislativo n.196 datato 30 giugno 2003, e successive modifiche, e in ogni caso con mezzi adeguati a garantire la sicurezza dei medesimi dati personali.
16.2	Eaton elaborerà i dati personali degli Acquirenti esclusivamente per gli scopi relativi all'adempimento degli obblighi previsti da questi Termini e dalla relativa Accettazione.
17	Informazioni Generali
17.1	Qualora qualsiasi disposizione contenuta in questi Termini sia ritenuta invalida o inapplicabile, essa (nella misura in cui è invalida o inapplicabile) non avrà alcun effetto e non sarà ritenuta inclusa in questi Termini, senza tuttavia invalidare alcuna disposizione rimanente dei Termini. Le Parti si impegneranno in ogni ragionevole modo per sostituire le disposizioni invalide o inapplicabili con una disposizione sostitutiva valida e applicabile il cui effetto sia il più possibile analogo a quello previsto dalla disposizione invalida o inapplicabile.
17.2	L'Acquirente non potrà cedere e concedere in licenza o in subappalto i propri diritti o obblighi, nella loro totalità o parzialmente, derivanti da questi Termini senza il preventivo consenso scritto di Eaton. Eaton potrà cedere e concedere in licenza o in subappalto i propri diritti o obblighi, nella loro totalità o parzialmente, per quanto previsto da questi Termini senza il preventivo consenso scritto dell'Acquirente.
17.3	Il mancato esercizio o il ritardo nell'esercizio di un diritto o di un rimedio previsto da questi Termini o dalla legislazione non costituisce una rinuncia del diritto o del rimedio o di altri diritti o rimedi. Nessun singolo o parziale esercizio di un diritto o di un rimedio previsto da questi Termini o dalla legislazione impedirà l'ulteriore esercizio del diritto o del rimedio o l'esercizio di un altro diritto o rimedio.
17.4	Qualsiasi comunicazione relativa a questi Termini sarà ritenuta debitamente effettuata se inviata tramite posta raccomandata o fax alla Parte interessata presso la sua sede legale o la sua sede principale di attività. Le comunicazioni inviate tramite posta raccomandata saranno ritenute trasmesse entro 7 (sette) giorni dalla spedizione e le comunicazioni inviate via fax saranno ritenute trasmesse entro 24 (ventiquattro) ore dalla data dell'invio.
17.5	In caso di conflitto tra la versione inglese dei presenti Termini e qualsiasi loro traduzione in italiano, prevarrà la versione in italiano del presente Contratto.

Eaton **Acquirente**

_____ _____

[•] [•]

L'Acquirente riconosce e dichiara che il contenuto degli Articoli 2, 4, 5, 8, 9, 10 e 13 contenuti in questi Termini è stato rivisto, compreso e accettato integralmente ed esplicitamente dall'Acquirente stesso.

L'Acquirente

_____

[•]

INDICE

PAGINA

CONTATTORI E RELE' TERMICI 7

CONTATTORI AUSILIARI 8
- Minicontattori ausiliari DILER 8
- Minicontattori ausiliari DILER a molla 8
- Contattori ausiliari 8
- Contattori ausiliari a molla 8

CONTATTORI DI POTENZA 8
- Minicontattore di potenza DILE(E)M 8
- Minicontattori di potenza DILE(E)M a molla 9
- Contattori di potenza 3..90kW 11
- Contattori di potenza 3..75kW a molla 11
- Contattori di potenza DILM185-1600 AC-3 90..900kW 11
- Contattori di potenza 4 POLI 20..800A 12

CONTATTORI PER CONDENSATORI 12
- Contattori per condensatori trifase DILK 12,5...50kvar 12

CONTATTORI AD AZIONAMENTO ELETTRONICO SEMI F47 13
- Contattori ad azionamento elettronico SEMI F47 DILMF 3...75kW 13

CONTATTORI PER COMANDO LAMPADE 13
- Contattori per comando lampade DILL 12...20 A 13

COMBINAZIONI DI CONTATTORI 13
- Teleinvertitori DIUL 13
- Avviatori Stella-triangolo SDAINL 14

ACCESSORI PER CONTATTORI 14
- Accessori per Minicontattori DILEM, DILER 14
- Accessori x Contattori 14
- Accessori per contattori DILM 185...1000 16
- Accessori per contattori quadripolari DILP 16

SMARTWIRE-DT 16
- Sistema di cablaggio di comando e controllo ad innesto per DIL/MSC 16

RELE' TERMICI 17
- Relè termici a bimetallo x Minicontattori DILE 17
- Relè Termci 17
- Relè termici a bimetallo x DILM185..DILM1000 17
- Relè termici a T.A. 18
- Termoprotettori a termistori EMT6 18

RELE' AUSILIARI 18
- Relè sicurezza ESR5 18
- Relè di misura e controllo EMR4/EMR5 18
- Temporizzatori ETR 18
- Relè di monitoraggio stato contattore 18

INTERRUTTORI PER PROTEZIONE MOTORE 19

INTERRUTTORI PER PROTEZIONE MOTORE PKZM0-PKZM4-PKE 20
- Interruttori salvamotore con comando a pulsanti PKZM01 0,16..25 A 20
- Interruttori salvamotore con comando rotativo PKZM0 0,16..32A 20
- Interruttori salvamotore PKZM0-SC 0,16..16A con morsetti d'uscita a molla 20
- Interruttori salvamotore PKZM0-C 0,16..16A con morsetti d'ingresso e uscita a molla 20
- Interruttori salvamotore PKZM4 16..65A 20
- Interruttori salvamotore PKZM4 16..32A per mercato UL 489 20
- Interruttori solo magnetici PKM0 0,16..32A 20
- Interruttori per protezione trasformatori PKZM0-T 0,16..25A 20
- Interruttori salvamotore elettronici con sganciatore estraibile PKE 21
- Kit di cablaggio rapido TPC x PKZM0 - PKZM4 - PKE e DIL 21
- Accessori per PKZM0 - PKZM4 - PKE 21
- Adattatori per sistema a sbarre 22

PARTENZE MOTORE ASSEMBLATE MSC, AVVIATORI MOTORE ELETTRONICI EMS 22
- Avviatori motore elettronici EMS 22
- Avviatori diretti 22
- Avviatori diretti con salvamotore elettronico 22
- Teleinvertitori 23
- Avviatori diretti su adattatori BBA 23
- Teleinvertitori su adattatori BBA 23

INTERRUTTORI SCATOLATI NZM1/2/3/4, (P)N1/2/3/4 fino a 1600A 24

INTERRUTTORI A NORMA IEC 25
- Interruttori automatici per protezione IMPIANTI e cavi - Sganciatore magnetotermico 25
- Interruttori automatici per protezione IMPIANTI e cavi - Sganciatore elettronico 28
- Interruttori automatici per protezione MOTORE 30
- Interruttori automatici con sganciatore SOLO MAGNETICO 31
- Interruttori non automatici - SEZIONATORI 32
- Interruttori automatici 1000VAC per protezione IMPIANTI e cavi 32
- Interruttori automatici 1000VAC per protezione SELETTIVA 33
- Interruttori automatici 1000VAC per protezione MOTORE 33
- Interruttori automatici per NORD AMERICA - UL489 - Termica fissa 33
- Interruttori automatici per NORD AMERICA - UL489 / UL508 - Termica regolabile 34
- Interruttori automatici per NORD AMERICA - UL489 / UL508 - pr. MOTORE 35
- Interruttori automatici per NORD AMERICA - UL489 - Solo magnetici 35
- Sezionatori per NORD AMERICA - UL489 36

ACCESSORI per NZM1/2/3/4 - (P)N1/2/3/4 36

INDICE

PAGINA

SEZIONATORI A FUSIBILI QSA E SEZIONATORI DUMECO 42

SEZIONATORI A FUSIBILI - QSA 43
Sezionatori a fusibili tipo DIN e BS88 43
Accessori per sezionatori a fusibili 43

SEZIONATORI DUMECO - DMV 43
Sezionatori Dumeco DMV, 3P, 3P + N 43
Sezionatori Dumeco DMV, 4 Poli 43
Accessori per sezionatori DMV 44
Dispositivi di commutazione e com.parallelo per sezionatori DMV 44

ACCESSORI - MANIGLIE E ALBERI DI PROLUNGA 44
Manovre dirette 44
Manovre dirette per involucri 44
Manovre bloccoporta 44
Manovre bloccoporta con chiusura a chiave 44
Manovre per dispositivi di commutazione 45
Kit di conversione per lucchettare in On/Off 45
Alberi di prolunga per DMV160N 45
Alberi di prolunga per DMVS160N, DMV250N, DMV400N 45
Alberi di prolunga per DMV630N, DMV1000N 45
Alberi di prolunga per DMV1250N, DMV1600N, DMV2000N 45
Alberi di prolunga per DMV250N, DMV400N per disposit. di commutazione 45
Alberi di prolunga per DMV630N, DMV1000N per disposit. di commutazione 45
Alberi di prolunga per DMV1250N, DMV1600N per disposit. di commutazione 45
Alberi di estensione per DMV1250N, DMV1600N 45
Alberi di prolunga per Sezionatori a fusibili QSA 45
Accessorio per accoppiamento alberi di prolunga 45
Giunti riduttori per alberi di prolunga 45

INTERRUTTORI A CAMME E SEZIONATORI ROTATIVI 46

SEZIONATORI ROTATIVI P 47
Accessori per sezionatori rotativi P 49

COMMUTATORI A CAMME T 49
Accessori per commutatori a camme T 54

ELEMENTI DI COMANDO E SEGNALAZIONE, COLONNINE DI SEGNALAZIONE 55

ELEMENTI DI COMANDO E SEGNALAZIONE 56
RMQ Titan con anello frontale color titanio 56
RMQ Titan con anello frontale color nero 58
Pulsanti a palmo FAK 60
Accessori RMQ Titan 60

PULSANTERIA RMQ 16 66
Accessori RMQ 16 67

COLONNINE DI SEGNALAZIONE SL 68

COLONNINE DI SEGNALAZIONE SL7 - SL4 E ACCESSORI 69
Colonnine di segnalazione SL7 e accessori 69
Colonnine di segnalazione SL4 e accessori 70

INTERRUTTORI DI POSIZIONE LS-TITAN 71

INTERRUTTORI DI POSIZIONE 71
Interruttori di posizione LS 72
Interruttori di posizione per porte / cerniere LSR 72
Interruttori di posizione di sicurezza LS...ZBZ 72
Interruttori di posizione di sicurezza LS...ZB 72
Accessori per Interruttori di posizione LS 72

INTERRUTTORI DI PROSSIMITA' 72
Interruttori di prossimità induttivi – capacitivi – sensori fotoelettrici ottici 72
Interruttori a galleggiante – Pressostati 79

TRASFORMATORI 80

Trasformatori monofase 81
Trasformatori Trifase 82
Accessori per trasformatori monofase e trifase 82

CUSTODIE IN MATERIALE ISOLANTE 83

CUSTODIE COMPATTE CI-K 84
Custodie compatte complete 84
Custodie compatte complete x Nordamerica 84
Accessori 84

CUSTODIE IN MATERIALE ISOLANTE CI 84
Basi per custodie 84
Coperchi per custodie 84

INDICE

PAGINA

Custodie complete 85
Custodie complete per apparecchi modulari 85
Accessori di montaggio apparecchi 85
Accessori di montaggio per apparecchi modulari 86
Accessori di montaggio per altri apparecchi 86
Flange di chiusura 86
Accessori per coperchi 86
Portasbarre e accessori per sistemi sbarre 86
Accessori di unione e assemblaggio custodie 86
Pressacavo e passacavo 86
Morsetti fino a 1000A 87
Accessori di fissaggio e profilati per telaio di supporto 87
Custodie complete per Nordamerica 88
Coperchi per custodie per Nordamerica 88
Accessori per custodie Nordamerica 88

CASSE PER AUTOMAZIONE CS 89

CASSE PER AUTOMAZIONE CS 90
Casse per automazione complete di piastra 90
Porte esterne di ricambio 90
Porte cieche interne 90
Accessori per porte 91
Piastre interne di ricambio e accessori 91
Flange e zoccoli 92
Tettucci Parapioggia 92
Accessori per casse CS 92
Pressacavo e passacavo 92

SISTEMA SBARRE SASY60I, PORTAFUSIBILI E ACCESSORI DI CABLAGGIO 93

SISTEMA SBARRE SASY60I 94
Portasbarre 94
Sbarre di rame x SASY60i 94
Coperture isolanti 94
Adattatori di alimentazione 94
Morsetti profilati di alimentazione / derivazione 94
Morsetti a pinza di alimentazione / derivazione 94
Morsetti di derivazione universali 94
Giunzione sbarre 94
Adattatori per interruttori scatolati 94
Adattatori per partenze motore 95
Basi portafusibile sezionabili tipo NH per sistema sbarre 95
Basi portafusibile sezionabili tipo D per sistema sbarre 95
Basi portafusibile tipo D per sistema sbarre 95
Accessori per basi portafusibile 95

BASI PORTAFUSIBILE DA PIASTRA 95
Basi portafusibile NH 95
Basi sezionabili portafusibile NH 95
Accessori per basi portafusibile 95

SBARRE E ACCESSORI DI COLLEGAMENTO 95
Barre di rame 95
Barre flessibili isolate in rame con approvazione UL 96
Morsetti per allacciamento bandelle flessibile con barre 96
Morsetti per allacciamento bandelle o cavi con barre 96
Morsetti fino a 1000A 96

ACCESSORI VARI 96

RAPID LINK 97

SISTEMA DI COMANDO E PROTEZIONE DISTRIBUITO SU BUS ASI 98
Rapid Link 98

SMARTWIRE-DT 99

SISTEMA DI CABLAGGIO DI COMANDO E CONTROLLO AD INNESTO 100
Moduli Gateway 100
Moduli I/O 100
Moduli per interfacciamento con contattori 100
Moduli per interfacciamento con pulsanteria per montaggio a pannello 100
Moduli per interfacciamento con pulsanteria per montaggio in custodia 100
Moduli per interfacciamento con altri dispositivi 100
Accessori 100

RELE' DI CONTROLLO EASY-MFD Titan 101

RELE' DI CONTROLLO PROGRAMMABILE "EASY" 102
Easy serie 500 102
Easy serie 700 102
Easy serie 800 102

RELE' DI CONTROLLO PROGRAMMABILE "EASY" CON SMARTWIRE-DT INTEGRATO 102
Easy SWD 102

INDICE

PAGINA

RELE' DI SICUREZZA PROGRAMMABILE "EASYSAFETY" 102
EASY SAFETY serie ES4P 102

CONTROLLORE COMPATTO A LOGICA PROGRAMMABILE "EASY CONTROL" 102
EASY CONTROL serie EC4P 102

MODULI PER COLLEGAMENTO DISPLAY REMOTO PER EASY, EASY SAFETY ED EASY CONTROL 102
DISPLAY MULTIFUNZIONE PROGRAMMABILE "MFD Titan" 102
Display grafici MFD Titan 102
Moduli CPU MFD Titan 102
Moduli di espansione I/O locale per MFD Titan 103

MODULI DI ESPANSIONE LOCALE EASY-LINK 103
Espansioni I/O digitali per EASY 700-800-EASY SAFETY-MFD Titan e EASY CONTROL 103
Espansioni I/O analogici-digitali per EASY 800-MFD Titan e EASY CONTROL 103
Espansioni di comunicazione per EASY 700-800-EASY SAFETY-MFD Titan e EASY CONTROL 103

MODULI DI ESPANSIONE DECENTRATA CAN-Open BUS SYSTEM 103
Espansioni I/O digitali per EASY CONTROL 103

SOFTWARE DI PROGRAMMAZIONE EASY-EASY SAFETY-MFD Titan e EASY CONTROL 103

ALIMENTATORI PER EASY-EASY SAFETY-MFD Titan e EASY CONTROL 103

ACCESSORI PER EASY-EASY SAFETY e MFD Titan 103
Manuali utente 103
Moduli di memoria 103
Cavi di programmazione 103
Cavi di comunicazione ed accessori 103
Accessori per installazione 103
Moduli per simulazione 103

STARTER KIT 104

I/O REMOTATI MODULI XI/ON 105

I/O REMOTATI MODULI XI/ON 106
Gateway programmabile PLC con bus refresh integrato 106
Gateway standard senza bus refresh integrato 106
Gateway standard con bus refresh integrato 106
Gateway serie "ECO" con bus refresh integrato 106
Moduli di alimentazione e relative basi 106
Moduli digitali di ingresso e relative basi 106
Moduli digitali di ingresso serie "ECO" 106
Moduli digitali di uscita statici e relative basi 106
Moduli digitali di uscita statici serie "ECO" 106
Moduli digitali di uscita a relè e relative basi 106
Moduli di ingresso analogici e relative basi 106
Moduli di ingresso analogici serie "ECO" 107
Moduli di uscita analogici e basi 107
Moduli tecnologici 107
Moduli tecnologici serie "ECO" 107

ACCESSORI E SW PER MODULI XION 107

CONTROLLORI PROGRAMMABILI SERIE XC 108

CONTROLLORI A LOGICA PROGRAMMABILE MODULARI DA GUIDA DIN SERIE XC101 - XC201 109
PLC serie XC101(monotasking) 109
PLC serie XC121 (monotasking) 109
PLC serie XC200 (multitasking) 109
PLC serie XC150 (multitasking) 109
Visualizzatori di testo serie X-VISION per CPU XC101-XV 109

MODULI DI I/O LOCALI XIOC PER CPU XC 100 - XC 200 109
Moduli digitali di ingresso a 24V DC 109
Moduli digitali misti ingresso + uscita a 24 V DC 109
Moduli digitali di uscita statici a 24V DC 109
Moduli analogici di ingresso 109
Moduli analogici di uscita 109
Moduli analogici di ingresso e uscita 109
Moduli di conteggio HSC 109
Moduli tecnologici di comunicazione su bus di campo 109
Morsetti estraibili di collegamento ingressi e uscite 109
Backplane (Moduli slot per rack CPU XC101, XC201 e XC202) 105

ACCESSORI PER CPU SERIE XC100 – XC200 109
Batteria tampone per CPU 109
Filtro soppressione disturbi di alimentazione per XC100 e XC200 110
Memorie Smart Card per XC101 e XC201 110
Cavi di programmazione per XC101 e XC201 110
Cavi di comunicazione Ethernet 110
Dispositivi e accessori Ethernet 110
Connettori CAN-Open 110

ALIMENTATORI INDUSTRIALI 110
Alimentatori monofase e trifase livellati 110
Alimentatori switching monofase serie Easy 110
Alimentatori switching monofase serie ELC 110
Alimentatori switching monofase serie SN4 110
Alimentatori switching monofase e trifase serie PSG 110

INDICE

PAGINA

PC INDUSTRIALI, PANEL-PC, PANEL-PLC E PANNELLI OPERATORE 111

PC INDUSTRIALI 112
- PANEL-PC integrato con touch-screen a raggi infrarossi (IR) e vetro di sicurezza 112
- PC industriali "BOX" senza display 112
- Monitor per PC industriali 112

ACCESSORI PER PC INDUSTRIALI 112
- Licenze d'uso per sistemi operativi WINDOWS per PC INDUSTRIALI 112
- Unità di memoria per PC INDUSTRIALI 112

PANEL-PLC INTEGRATO CON DISPLAY TOUCH-SCREEN 112
- Panel-PLC serie XV 100 con Windows CE 112
- Panel-PLC serie XV 150 con Windows CE 113
- Panel-PLC serie XV 400 con Windows CE 114
- Panel-PLC serie XVS 400 con Windows CE 114

PANELLI OPERATORE 115
- Pannelli Operatore serie XV100 con Windows CE 115
- Pannelli Operatore serie XV 150 con Windows CE 116
- Pannelli operatore portatili serie XVM con Windows CE 116
- Pannelli operatore serie XVH 3xx con Windows CE 116
- Touch-screen a raggi infrarossi (IR) e vetro di sicurezza stratificato con display a colori 116

ACCESSORI PER PANEL-PLC SERIE XV-XVS E PANNELLI OPERATORE SERIE XV-XVH 116
- Software 116
- Licenze d'uso per sistemi operativi WINDOWS CE per PANEL-PLC serie XV-XVS e PANNELLI OPERATORE serie XVH 116
- Schede di memoria per PANEL-PLC serie XV-XVS e PANNELLI OPERATORE serie XVH 116
- Certificati di licenza per PANEL-PLC serie XV-XVS 117
- Schede di comunicazione per PANEL-PLC serie XV 117
- Connettori CAN-Open 117
- Staffe di fissaggio supplementari per PANEL-PLC serie XV-XVS e PANNELLI OPERATORE serie XVH 117
- Kit Accessori per PANEL-PLC serie XV-XVS e PANNELLI OPERATORE serie XVH 117
- Accessori per PANEL-PLC serie XVC 117
- Kit Accessori per PANELLI OPERATORE serie XVM 117

Softstarter DS6, DS7, DM4 118

SOFTSTARTER E CONTATTORI STATICI TRIFASE 119
- Softstarter per carichi trifase DS7.. (due fasi controllate) 119
- Softstarter per carichi trifase S811+ 119
- Fusibili extrarapidi per softstarter 119

INVERTER DC1, DA1 120

INVERTER DC1 121

INVERTER DA1 122

ACCESSORI DC1 DA1 125

CONVERTITORI DI FREQUENZA 127

INVERTER M-MAX 128
- Inverter serie M-MAX con filtro 128
- Inverter serie M-MAX no filtro 128
- Inverter serie M-MAX 3-fase 230Vac no filtro 128
- Filtri ingresso M-MAX 128
- Accessori per inverter serie M-MAX 128

INVERTER SLX-SVX-SPX 129
- SLX vettoriale anello aperto 129
- SVX vettoriale anello aperto 129
- SPX vettoriale anello aperto/chiuso 131
- Accessori per inverter serie SLX - SVX – SPX 132

LISTINO ordinato per ALFANUMERICO 135

LISTINO ordinato per CODICE 181

Nota Direttiva RAEE 228

E' possibile effettuare
il download del listino Eaton
in formato metel, excel oppure pdf
direttamente dal sito
www.moeller.it

Legenda

Note (E)	= Articolo in esaurimento
Note (N)	= Articolo Nuovo
Note (+)	= Articolo fornito già montato su componente base
Conf.	= Numero di pezzi per confezione

1 Contattori
2 Circuito di protezione
3 Relè termico
4-5 Contatti ausiliari frontali
6 Contatti ausiliari laterali
7 Connettore per derivazione motore
8 Modulo per connessione PE
9 Filtro di protezione
10 Elemento funzionale DIL/MSC

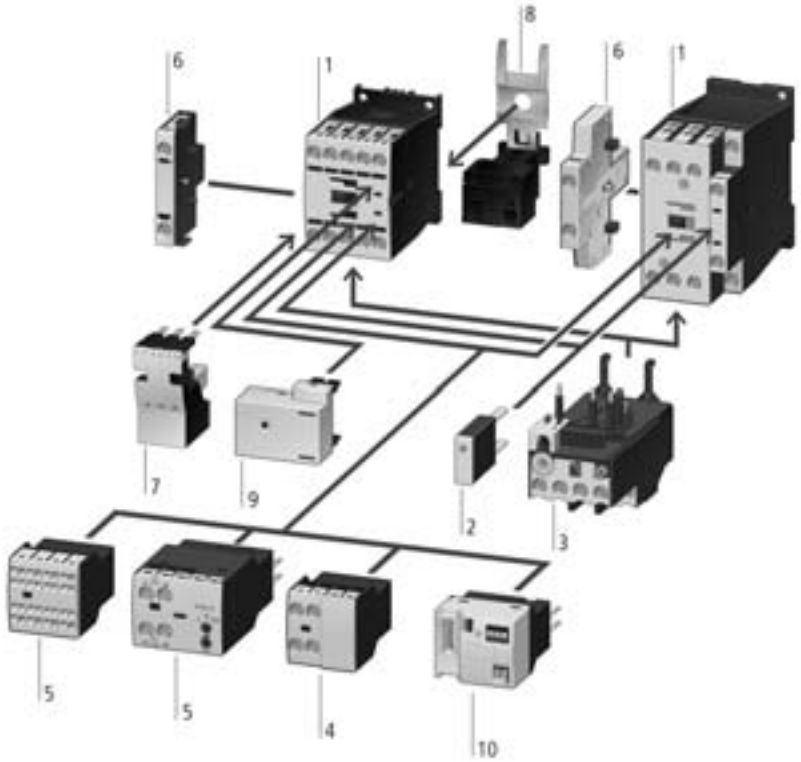

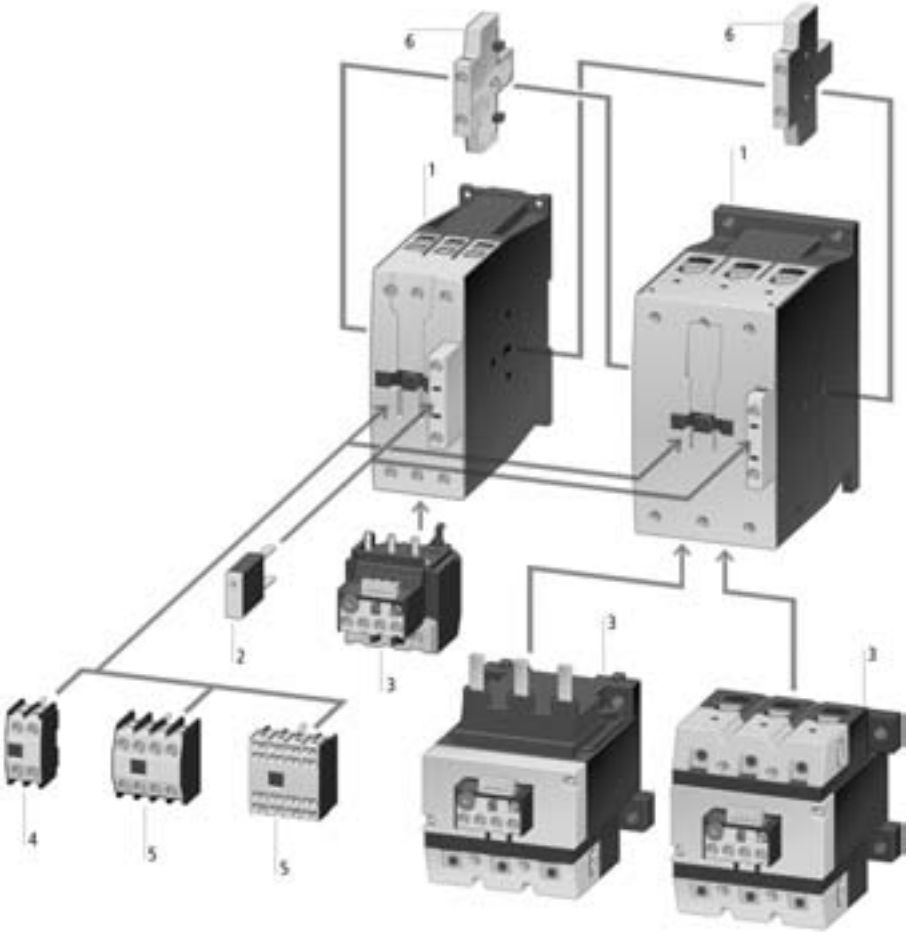

Codice	Tipo	Descrizione	Prezzo €	Note	Conf. [pezzi]
		CONTATTORI AUSILIARI			
		Minicontattori ausiliari DILER			
21871	DILER-22(110V50/60HZ)	Minicontattore ausiliario 2NA+2NC (110V50/60HZ)	34,48		5
51774	DILER-22(110V50HZ,120V60HZ)	Minicontattore ausiliario 2NA+2NC (110V50HZ,120V60HZ)	34,48		5
52508	DILER-22(230V50/60HZ)	Minicontattore ausiliario 2NA+2NC (230V50/60HZ)	34,48		5
51777	DILER-22(230V50HZ,240V60HZ)	Minicontattore ausiliario 2NA+2NC (230V50HZ,240V60HZ)	34,48		5
21704	DILER-22(24V50/60HZ)	Minicontattore ausiliario 2NA+2NC (24V50/60HZ)	34,48		5
51779	DILER-22(400V50HZ,440V60HZ)	Minicontattore ausiliario 2NA+2NC (400V50HZ,440V60HZ)	34,48		5
10042	DILER-22-G(24VDC)	Minicontattore ausiliario 2NA+2NC (24VDC)	42,36		5
10346	DILER-22-G(48VDC)	Minicontattore ausiliario 2NA+2NC (48VDC)	42,36		5
21624	DILER-31(110V50/60HZ)	Minicontattore ausiliario 3NA+1NC (110V50/60HZ)	34,48		5
51765	DILER-31(110V50HZ,120V60HZ)	Minicontattore ausiliario 3NA+1NC (110V50HZ,120V60HZ)	34,48		5
52509	DILER-31(230V50/60HZ)	Minicontattore ausiliario 3NA+1NC (230V50/60HZ)	34,48		5
51768	DILER-31(230V50HZ,240V60HZ)	Minicontattore ausiliario 3NA+1NC (230V50HZ,240V60HZ)	34,48		5
21594	DILER-31(24V50/60HZ)	Minicontattore ausiliario 3NA+1NC (24V50/60HZ)	34,48		5
51770	DILER-31(400V50HZ,440V60HZ)	Minicontattore ausiliario 3NA+1NC (400V50HZ,440V60HZ)	34,48		5
10157	DILER-31-G(24VDC)	Minicontattore ausiliario 3NA+1NC (24VDC)	42,36		5
10205	DILER-31-G(48VDC)	Minicontattore ausiliario 3NA+1NC (48VDC)	42,36		5
21961	DILER-40(110V50/60HZ)	Minicontattore ausiliario 4NA (110V50/60HZ)	34,48		5
51756	DILER-40(110V50HZ,120V60HZ)	Minicontattore ausiliario 4NA (110V50HZ,120V60HZ)	34,48		5
52725	DILER-40(230V50/60HZ)	Minicontattore ausiliario 4NA (230V50/60HZ)	34,48		5
51759	DILER-40(230V50HZ,240V60HZ)	Minicontattore ausiliario 4NA (230V50HZ,240V60HZ)	34,48		5
21924	DILER-40(24V50/60HZ)	Minicontattore ausiliario 4NA (24V50/60HZ)	34,48		5
51761	DILER-40(400V50HZ,440V60HZ)	Minicontattore ausiliario 4NA (400V50HZ,440V60HZ)	34,48		5
10223	DILER-40-G(24VDC)	Minicontattore ausiliario 4NA (24VDC)	42,36		5
10255	DILER-40-G(48VDC)	Minicontattore ausiliario 4NA (48VDC)	42,36		5
		Minicontattori ausiliari DILER a molla			
231793	DILER-22-C(110V50HZ/120V60HZ)	Minicontattore ausiliario 2NA+2NC (110V50HZ,120V60HZ) mors. a molla	34,48		5
231802	DILER-22-C(230V50/60HZ)	Minicontattore ausiliario 2NA+2NC (230V50/60HZ) mors. a molla	34,48		5
230176	DILER-22-C(230V50HZ/240V60HZ)	Minicontattore ausiliario 2NA+2NC (230V50HZ,240V60HZ) mors. a molla	34,48		5
231799	DILER-22-C(24V50/60HZ)	Minicontattore ausiliario 2NA+2NC (24V50/60HZ) mors. a molla	34,48		5
230177	DILER-22-G-C(24VDC)	Minicontattore ausiliario 2NA+2NC (24VDC) mors. a molla	42,36		5
231818	DILER-31-C(110V50HZ/120V60HZ)	Minicontattore ausiliario 3NA+1NC (110V50HZ,120V60HZ) mors. a molla	34,48		5
231827	DILER-31-C(230V50/60HZ)	Minicontattore ausiliario 3NA+1NC (230V50/60HZ) mors. a molla	34,48		5
230178	DILER-31-C(230V50HZ/240V60HZ)	Minicontattore ausiliario 3NA+1NC (230V50HZ,240V60HZ) mors. a molla	34,48		5
231824	DILER-31-C(24V50/60HZ)	Minicontattore ausiliario 3NA+1NC (24V50/60HZ) mors. a molla	34,48		5
230179	DILER-31-G-C(24VDC)	Minicontattore ausiliario 3NA+1NC (24VDC) mors. a molla	42,36		5
231841	DILER-40-C(110V50HZ/120V60HZ)	Minicontattore ausiliario 4NA (110V50HZ,120V60HZ) mors. a molla	34,48		5
231850	DILER-40-C(230V50/60HZ)	Minicontattore ausiliario 4NA (230V50/60HZ) mors. a molla	34,48		5
230239	DILER-40-C(230V50HZ/240V60HZ)	Minicontattore ausiliario 4NA (230V50HZ,240V60HZ) mors. a molla	34,48		5
231847	DILER-40-C(24V50/60HZ)	Minicontattore ausiliario 4NA (24V50/60HZ) mors. a molla	34,48		5
230241	DILER-40-G-C(24VDC)	Minicontattore ausiliario 4NA (24VDC) mors. a molla	42,36		5
		Contattori ausiliari xStart			
276405	DILA-22(110V50/60HZ)	Cont. ausiliario 2NA+2NC (110V50/60HZ)	46,17		1
276396	DILA-22(110V50HZ,120V60HZ)	Cont. ausiliario 2NA+2NC (110V50HZ,120V60HZ)	46,17		1
276407	DILA-22(230V50/60HZ)	Cont. ausiliario 2NA+2NC (230V50/60HZ)	46,17		1
276399	DILA-22(230V50HZ,240V60HZ)	Cont. ausiliario 2NA+2NC (230V50HZ,240V60HZ)	46,17		1
276403	DILA-22(24V50/60HZ)	Cont. ausiliario 2NA+2NC (24V50/60HZ)	46,17		1
276414	DILA-22(24VDC)	Cont. ausiliario 2NA+2NC (24VDC)	46,24		1
276401	DILA-22(400V50HZ,440V60HZ)	Cont. ausiliario 2NA+2NC (400V50HZ,440V60HZ)	46,17		1
276415	DILA-22(48VDC)	Cont. ausiliario 2NA+2NC (48VDC)	46,24		1
276370	DILA-31(110V50/60HZ)	Cont. ausiliario 3NA+1NC (110V50/60HZ)	46,17		1
276361	DILA-31(110V50HZ,120V60HZ)	Cont. ausiliario 3NA+1NC (110V50HZ,120V60HZ)	46,17		1
276372	DILA-31(230V50/60HZ)	Cont. ausiliario 3NA+1NC (230V50/60HZ)	46,17		1
276364	DILA-31(230V50HZ,240V60HZ)	Cont. ausiliario 3NA+1NC (230V50HZ,240V60HZ)	46,17		1
276368	DILA-31(24V50/60HZ)	Cont. ausiliario 3NA+1NC (24V50/60HZ)	46,17		1
276379	DILA-31(24VDC)	Cont. ausiliario 3NA+1NC (24VDC)	46,24		1
276366	DILA-31(400V50HZ,440V60HZ)	Cont. ausiliario 3NA+1NC (400V50HZ,440V60HZ)	46,17		1
276380	DILA-31(48VDC)	Cont. ausiliario 3NA+1NC (48VDC)	46,24		1
276335	DILA-40(110V50/60HZ)	Cont. ausiliario 4NA (110V50/60HZ)	46,17		1
276326	DILA-40(110V50HZ,120V60HZ)	Cont. ausiliario 4NA (110V50HZ,120V60HZ)	46,17		1
276337	DILA-40(230V50/60HZ)	Cont. ausiliario 4NA (230V50/60HZ)	46,17		1
276329	DILA-40(230V50HZ,240V60HZ)	Cont. ausiliario 4NA (230V50HZ,240V60HZ)	46,17		1
276333	DILA-40(24V50/60HZ)	Cont. ausiliario 4NA (24V50/60HZ)	46,17		1
276344	DILA-40(24VDC)	Cont. ausiliario 4NA (24VDC)	46,24		1
276331	DILA-40(400V50HZ,440V60HZ)	Cont. ausiliario 4NA (400V50HZ,440V60HZ)	46,17		1
276345	DILA-40(48VDC)	Cont. ausiliario 4NA (48VDC)	46,24		1
		Contattori ausiliari xStart a molla			
276502	DILAC-22(110V50HZ,120V60HZ)	Cont. ausiliario 2NA+2NC (110V50HZ,120V60HZ) connessioni a molla	46,17		1
276513	DILAC-22(230V50/60HZ)	Cont. ausiliario 2NA+2NC (230V50/60HZ) connessioni a molla	46,17		1
276505	DILAC-22(230V50HZ,240V60HZ)	Cont. ausiliario 2NA+2NC (230V50HZ,240V60HZ) connessioni a molla	46,17		1
276509	DILAC-22(24V50/60HZ)	Cont. ausiliario 2NA+2NC (24V50/60HZ) connessioni a molla	46,17		1
276520	DILAC-22(24VDC)	Cont. ausiliario 2NA+2NC (24VDC) connessioni a molla	46,24		1
276470	DILAC-31(110V50HZ,120V60HZ)	Cont. ausiliario 3NA+1NC (110V50HZ,120V60HZ) connessioni a molla	46,17		1
276481	DILAC-31(230V50/60HZ)	Cont. ausiliario 3NA+1NC (230V50/60HZ) connessioni a molla	46,17		1
276473	DILAC-31(230V50HZ,240V60HZ)	Cont. ausiliario 3NA+1NC (230V50HZ,240V60HZ) connessioni a molla	46,17		1
276477	DILAC-31(24V50/60HZ)	Cont. ausiliario 3NA+1NC (24V50/60HZ) connessioni a molla	46,17		1
276488	DILAC-31(24VDC)	Cont. ausiliario 3NA+1NC (24VDC) connessioni a molla	46,24		1
276438	DILAC-40(110V50HZ,120V60HZ)	Cont. ausiliario 4NA (110V50HZ,120V60HZ) connessioni a molla	46,17		1
276449	DILAC-40(230V50/60HZ)	Cont. ausiliario 4NA (230V50/60HZ) connessioni a molla	46,17		1
276441	DILAC-40(230V50HZ,240V60HZ)	Cont. ausiliario 4NA (230V50HZ,240V60HZ) connessioni a molla	46,17		1
276445	DILAC-40(24V50/60HZ)	Cont. ausiliario 4NA (24V50/60HZ) connessioni a molla	46,17		1
276456	DILAC-40(24VDC)	Cont. ausiliario 4NA (24VDC) connessioni a molla	46,24		1
		CONTATTORI DI POTENZA			
		Minicontattore di potenza DILE(E)M			
51618	DILEEM-01(110V50/60HZ)	Minicontattore di potenza 3P 3 kW [Aux 1NC] (110V50/60HZ)	32,21		5
51636	DILEEM-01(110V50HZ,120V60HZ)	Minicontattore di potenza 3P 3 kW [Aux 1NC] (110V50HZ,120V60HZ)	32,21		5
58771	DILEEM-01(230V50/60HZ)	Minicontattore di potenza 3P 3 kW [Aux 1NC] (230V50/60HZ)	32,21		5
51633	DILEEM-01(230V50HZ,240V60HZ)	Minicontattore di potenza 3P 3 kW [Aux 1NC] (230V50HZ,240V60HZ)	32,21		5
51621	DILEEM-01(24V50/60HZ)	Minicontattore di potenza 3P 3 kW [Aux 1NC] (24V50/60HZ)	32,21		5
51631	DILEEM-01(400V50HZ,440V60HZ)	Minicontattore di potenza 3P 3 kW [Aux 1NC] (400V50HZ,440V60HZ)	32,21		5
51650	DILEEM-01-G(24VDC)	Minicontattore di potenza 3P 3 kW [Aux 1NC] (24VDC)	40,50		5
51592	DILEEM-10(110V50/60HZ)	Minicontattore di potenza 3P 3 kW [Aux 1NA] (110V50HZ,120V60HZ)	32,21		5
51611	DILEEM-10(110V50HZ,120V60HZ)	Minicontattore di potenza 3P 3 kW [Aux 1NA] (110V50HZ,120V60HZ)	32,21		5
56674	DILEEM-10(230V50/60HZ)	Minicontattore di potenza 3P 3 kW [Aux 1NA] (230V50/60HZ)	32,21		5
51608	DILEEM-10(230V50HZ,240V60HZ)	Minicontattore di potenza 3P 3 kW [Aux 1NA] (230V50HZ,240V60HZ)	32,21		5
51596	DILEEM-10(24V50/60HZ)	Minicontattore di potenza 3P 3 kW [Aux 1NA] (24V50/60HZ)	32,21		5
51606	DILEEM-10(400V50HZ,440V60HZ)	Minicontattore di potenza 3P 3 kW [Aux 1NA] (400V50HZ,440V60HZ)	32,21		5
51643	DILEEM-10-G(24VDC)	Minicontattore di potenza 3P 3 kW [Aux 1NA] (24VDC)	40,50		5
20436	DILEM-01(110V50/60HZ)	Minicontattore di potenza 3P 4 kW [Aux 1NC] (110V50/60HZ)	34,80		5
51792	DILEM-01(110V50HZ,120V60HZ)	Minicontattore di potenza 3P 4 kW [Aux 1NC] (110V50HZ,120V60HZ)	34,80		5
51114	DILEM-01(230V50/60HZ)	Minicontattore di potenza 3P 4 kW [Aux 1NC] (230V50/60HZ)	34,80		5
51795	DILEM-01(230V50HZ,240V60HZ)	Minicontattore di potenza 3P 4 kW [Aux 1NC] (230V50HZ,240V60HZ)	34,80		5
20402	DILEM-01(24V50/60HZ)	Minicontattore di potenza 3P 4 kW [Aux 1NC] (24V50/60HZ)	34,80		5
51797	DILEM-01(400V50HZ,440V60HZ)	Minicontattore di potenza 3P 4 kW [Aux 1NC] (400V50HZ,440V60HZ)	34,80		5
10343	DILEM-01-G(24VDC)	Minicontattore di potenza 3P 4 kW [Aux 1NC] (24VDC)	42,25		5

Codice	Tipo	Descrizione	Prezzo €	Note	Conf. [pezzi]
21455	DILEM-10(110V50/60HZ)	Minicontattore di potenza 3P 4 kW [Aux 1NA] (110V50HZ,120V60HZ)	34,80		5
51783	DILEM-10(110V50HZ,120V60HZ)	Minicontattore di potenza 3P 4 kW [Aux 1NA] (110V50HZ,120V60HZ)	34,80		5
52302	DILEM-10(230V50/60HZ)	Minicontattore di potenza 3P 4 kW [Aux 1NA] (230V50/60HZ)	34,80		5
51786	DILEM-10(230V50HZ,240V60HZ)	Minicontattore di potenza 3P 4 kW [Aux 1NA] (230V50HZ,240V60HZ)	34,80		5
21417	DILEM-10(24V50/60HZ)	Minicontattore di potenza 3P 4 kW [Aux 1NA] (24V50/60HZ)	34,80		5
51788	DILEM-10(400V50HZ,440V60HZ)	Minicontattore di potenza 3P 4 kW [Aux 1NA] (400V50HZ,440V60HZ)	34,80		5
10213	DILEM-10-G(24VDC)	Minicontattore di potenza 3P 4 kW [Aux 1NA] (24VDC)	42,25		5
51801	DILEM4(110V50HZ,120V60HZ)	Minicontattore di potenza 4P 4 kW (110V50HZ,120V60HZ)	34,80		5
52506	DILEM4(230V50/60HZ)	Minicontattore di potenza 4P 4 kW (230V50/60HZ)	34,80		5
51804	DILEM4(230V50HZ,240V60HZ)	Minicontattore di potenza 4P 4 kW (230V50HZ,240V60HZ)	34,80		5
22044	DILEM4(24V50/60HZ)	Minicontattore di potenza 4P 4 kW (24V50/60HZ)	34,80		5
51806	DILEM4(400V50HZ,440V60HZ)	Minicontattore di potenza 4P 4 kW (400V50HZ,440V60HZ)	34,80		5
12701	DILEM4-G(24VDC)	Minicontattore di potenza 4P 4 kW (24VDC)	42,25		5
127132	DILEM12-10-G(24VDC)	Minicontattore di potenza 3P 5,5 kW [Aux 1NA] (24VDC)	42,69		5
127137	DILEM12-01-G(24VDC)	Minicontattore di potenza 3P 5,5 kW [Aux 1NC] (24VDC)	42,69		5
127067	DILEM12-10(24V50HZ)	Minicontattore di potenza 3P 5,5 kW [Aux 1NA] (24V50)	35,32		5
127072	DILEM12-10(110V50HZ,120V60HZ)	Minicontattore di potenza 3P 5,5 kW [Aux 1NA] (110V50HZ, 120V60HZ)	35,32		5
127075	DILEM12-10(230V50HZ,240V60HZ)	Minicontattore di potenza 3P 5,5 kW [Aux 1NA] (230V50HZ, 240V60HZ)	35,32		5
127079	DILEM12-10(24V50/60HZ)	Minicontattore di potenza 3P 5,5 kW [Aux 1NA] (24V50/60HZ)	35,32		5
127082	DILEM12-10(230V50/60HZ)	Minicontattore di potenza 3P 5,5 kW [Aux 1NA] (230V50/60HZ)	35,32		5
127083	DILEM12-01(24V50HZ)	Minicontattore di potenza 3P 5,5 kW [Aux 1NC] (24V50)	35,32		5
127088	DILEM12-01(110V50HZ,120V60HZ)	Minicontattore di potenza 3P 5,5 kW [Aux 1NC] (110V50HZ, 120V60HZ)	35,32		5
127091	DILEM12-01(230V50HZ,240V60HZ)	Minicontattore di potenza 3P 5,5 kW [Aux 1NC] (230V50HZ, 240V60HZ)	35,32		5
127095	DILEM12-01(24V50/60HZ)	Minicontattore di potenza 3P 5,5 kW [Aux 1NC] (24V50/60HZ)	35,32		5
127098	DILEM12-01(230V50/60HZ)	Minicontattore di potenza 3P 5,5 kW [Aux 1NC] (230V50/60HZ)	35,32		5
		Minicontattori di potenza DILE(E)M a molla			
231681	DILEM-01-C(110V50HZ/120V60HZ)	Minicontattore di potenza 3P 4 kW [Aux 1NC] (110V50HZ/120V60HZ) a molla	34,80		5
231690	DILEM-01-C(230V50/60HZ)	Minicontattore di potenza 3P 4 kW [Aux 1NC] (230V50/60HZ) a molla	34,80		5
230166	DILEM-01-C(230V50HZ/240V60HZ)	Minicontattore di potenza 3P 4 kW [Aux 1NC] (230V50HZ/240V60HZ) a molla	34,80		5
231687	DILEM-01-C(24V50/60HZ)	Minicontattore di potenza 3P 4 kW [Aux 1NC] (24V50/60HZ) a molla	34,80		5
230167	DILEM-01-G-C(24VDC)	Minicontattore di potenza 3P 4 kW [Aux 1NC] (24VDC) a molla	42,25		5
231658	DILEM-10-C(110V50HZ/120V60HZ)	Minicontattore di potenza 3P 4 kW [Aux 1NA] (110V50HZ,120V60HZ) a molla	34,80		5
231667	DILEM-10-C(230V50/60HZ)	Minicontattore di potenza 3P 4 kW [Aux 1NA] (230V50/60HZ) a molla	34,80		5
230164	DILEM-10-C(230V50HZ/240V60HZ)	Minicontattore di potenza 3P 4 kW [Aux 1NA] (230V50HZ,240V60HZ) a molla	34,80		5
231664	DILEM-10-C(24V50/60HZ)	Minicontattore di potenza 3P 4 kW [Aux 1NA] (24V50/60HZ) a molla	34,80		5
230165	DILEM-10-G-C(24VDC)	Minicontattore di potenza 3P 4 kW [Aux 1NA] (24VDC) a molla	42,25		5
		Contattori di potenza xStart 3..90kW			
276591	DILM7-01(110V50/60HZ)	Cont. di potenza 3P 3kW [Aux 1NC] (110V50/60HZ)	31,39		1
276582	DILM7-01(110V50HZ,120V60HZ)	Cont. di potenza 3P 3kW [Aux 1NC] (110V50HZ,120V60HZ)	31,39		1
276593	DILM7-01(230V50/60HZ)	Cont. di potenza 3P 3kW [Aux 1NC] (230V50/60HZ)	31,39		1
276585	DILM7-01(230V50HZ,240V60HZ)	Cont. di potenza 3P 3kW [Aux 1NC] (230V50HZ,240V60HZ)	31,39		1
276589	DILM7-01(24V50/60HZ)	Cont. di potenza 3P 3kW [Aux 1NC] (24V50/60HZ)	31,39		1
276600	DILM7-01(24VDC)	Cont. di potenza 3P 3kW [Aux 1NC] (24VDC)	40,07		1
276587	DILM7-01(400V50HZ,440V60HZ)	Cont. di potenza 3P 3kW [Aux 1NC] (400V50HZ,440V60HZ)	31,39		1
276601	DILM7-01(48VDC)	Cont. di potenza 3P 3kW [Aux 1NC] (48VDC)	40,07		1
276556	DILM7-10(110V50/60HZ)	Cont. di potenza 3P 3kW [Aux 1NA] (110V50/60HZ)	31,39		1
276547	DILM7-10(110V50HZ,120V60HZ)	Cont. di potenza 3P 3kW [Aux 1NA] (110V50HZ,120V60HZ)	31,39		1
276558	DILM7-10(230V50/60HZ)	Cont. di potenza 3P 3kW [Aux 1NA] (230V50/60HZ)	31,39		1
276550	DILM7-10(230V50HZ,240V60HZ)	Cont. di potenza 3P 3kW [Aux 1NA] (230V50HZ,240V60HZ)	31,39		1
276554	DILM7-10(24V50/60HZ)	Cont. di potenza 3P 3kW [Aux 1NA] (24V50/60HZ)	31,39		1
276565	DILM7-10(24VDC)	Cont. di potenza 3P 3kW [Aux 1NA] (24VDC)	40,07		1
276552	DILM7-10(400V50HZ,440V60HZ)	Cont. di potenza 3P 3kW [Aux 1NA] (400V50HZ,440V60HZ)	31,39		1
276566	DILM7-10(48VDC)	Cont. di potenza 3P 3kW [Aux 1NA] (48VDC)	40,07		1
276731	DILM9-01(110V50/60HZ)	Cont. di potenza 4kW [Aux 1NC] (110V50/60HZ)	37,45		1
276722	DILM9-01(110V50HZ,120V60HZ)	Cont. di potenza 4kW [Aux 1NC] (110V50HZ,120V60HZ)	37,45		1
276733	DILM9-01(230V50/60HZ)	Cont. di potenza 4kW [Aux 1NC] (230V50/60HZ)	37,45		1
276725	DILM9-01(230V50HZ,240V60HZ)	Cont. di potenza 4kW [Aux 1NC] (230V50HZ,240V60HZ)	37,45		1
276729	DILM9-01(24V50/60HZ)	Cont. di potenza 4kW [Aux 1NC] (24V50/60HZ)	37,45		1
276740	DILM9-01(24VDC)	Cont. di potenza 4kW [Aux 1NC] (24VDC)	41,00		1
276727	DILM9-01(400V50HZ,440V60HZ)	Cont. di potenza 4kW [Aux 1NC] (400V50HZ,440V60HZ)	37,45		1
276741	DILM9-01(48VDC)	Cont. di potenza 4kW [Aux 1NC] (48VDC)	41,00		1
276696	DILM9-10(110V50/60HZ)	Cont. di potenza 4kW [Aux 1NA] (110V50/60HZ)	37,45		1
276687	DILM9-10(110V50HZ,120V60HZ)	Cont. di potenza 4kW [Aux 1NA] (110V50HZ,120V60HZ)	37,45		1
276698	DILM9-10(230V50/60HZ)	Cont. di potenza 4kW [Aux 1NA] (230V50/60HZ)	37,45		1
276690	DILM9-10(230V50HZ,240V60HZ)	Cont. di potenza 4kW [Aux 1NA] (230V50HZ,240V60HZ)	37,45		1
276694	DILM9-10(24V50/60HZ)	Cont. di potenza 4kW [Aux 1NA] (24V50/60HZ)	37,45		1
276705	DILM9-10(24VDC)	Cont. di potenza 4kW [Aux 1NA] (24VDC)	41,00		1
276692	DILM9-10(400V50HZ,440V60HZ)	Cont. di potenza 4kW [Aux 1NA] (400V50HZ,440V60HZ)	37,45		1
276706	DILM9-10(48VDC)	Cont. di potenza 4kW [Aux 1NA] (48VDC)	41,00		1
276871	DILM12-01(110V50/60HZ)	Cont. di potenza 5,5kW [Aux 1NC] (110V50/60HZ)	44,72		1
276862	DILM12-01(110V50HZ,120V60HZ)	Cont. di potenza 5,5kW [Aux 1NC] (110V50HZ,120V60HZ)	44,72		1
276873	DILM12-01(230V50/60HZ)	Cont. di potenza 5,5kW [Aux 1NC] (230V50/60HZ)	44,72		1
276865	DILM12-01(230V50HZ,240V60HZ)	Cont. di potenza 5,5kW [Aux 1NC] (230V50HZ,240V60HZ)	44,72		1
276869	DILM12-01(24V50/60HZ)	Cont. di potenza 5,5kW [Aux 1NC] (24V50/60HZ)	44,72		1
276880	DILM12-01(24VDC)	Cont. di potenza 5,5kW [Aux 1NC] (24VDC)	55,44		1
276867	DILM12-01(400V50HZ,440V60HZ)	Cont. di potenza 5,5kW [Aux 1NC] (400V50HZ,440V60HZ)	44,72		1
276881	DILM12-01(48VDC)	Cont. di potenza 5,5kW [Aux 1NC] (48VDC)	55,44		1
276836	DILM12-10(110V50/60HZ)	Cont. di potenza 5,5kW [Aux 1NA] (110V50/60HZ)	44,72		1
276827	DILM12-10(110V50HZ,120V60HZ)	Cont. di potenza 5,5kW [Aux 1NA] (110V50HZ,120V60HZ)	44,72		1
276838	DILM12-10(230V50/60HZ)	Cont. di potenza 5,5kW [Aux 1NA] (230V50/60HZ)	44,72		1
276830	DILM12-10(230V50HZ,240V60HZ)	Cont. di potenza 5,5kW [Aux 1NA] (230V50HZ,240V60HZ)	44,72		1
276834	DILM12-10(24V50/60HZ)	Cont. di potenza 5,5kW [Aux 1NA] (24V50/60HZ)	44,72		1
276845	DILM12-10(24VDC)	Cont. di potenza 5,5kW [Aux 1NA] (24VDC)	55,44		1
276832	DILM12-10(400V50HZ,440V60HZ)	Cont. di potenza 5,5kW [Aux 1NA] (400V50HZ,440V60HZ)	44,72		1
276846	DILM12-10(48VDC)	Cont. di potenza 5,5kW [Aux 1NA] (48VDC)	55,44		1
290099	DILM15-01(110V50/60HZ)	Cont. di potenza 7,5kW [Aux 1NC] (110V50/60HZ)	52,51		1
290090	DILM15-01(110V50HZ,120V60HZ)	Cont. di potenza 7,5kW [Aux 1NC] (110V50HZ,120V60HZ)	52,51		1
290101	DILM15-01(230V50/60HZ)	Cont. di potenza 7,5kW [Aux 1NC] (230V50/60HZ)	52,51		1
290093	DILM15-01(230V50HZ,240V60HZ)	Cont. di potenza 7,5kW [Aux 1NC] (230V50HZ,240V60HZ)	52,51		1
290097	DILM15-01(24V50/60HZ)	Cont. di potenza 7,5kW [Aux 1NC] (24V50/60HZ)	52,51		1
290108	DILM15-01(24VDC)	Cont. di potenza 7,5kW [Aux 1NC] (24VDC)	96,97		1
290095	DILM15-01(400V50HZ,440V60HZ)	Cont. di potenza 7,5kW [Aux 1NC] (400V50HZ,440V60HZ)	52,51		1
290064	DILM15-10(110V50/60HZ)	Cont. di potenza 7,5kW [Aux 1NA] (110V50/60HZ)	52,51		1
290055	DILM15-10(110V50HZ,120V60HZ)	Cont. di potenza 7,5kW [Aux 1NA] (110V50HZ,120V60HZ)	52,51		1
290066	DILM15-10(230V50/60HZ)	Cont. di potenza 7,5kW [Aux 1NA] (230V50/60HZ)	52,51		1
290058	DILM15-10(230V50HZ,240V60HZ)	Cont. di potenza 7,5kW [Aux 1NA] (230V50HZ,240V60HZ)	52,51		1
290062	DILM15-10(24V50/60HZ)	Cont. di potenza 7,5kW [Aux 1NA] (24V50/60HZ)	52,51		1
290073	DILM15-10(24VDC)	Cont. di potenza 7,5kW [Aux 1NA] (24VDC)	96,97		1
290060	DILM15-10(400V50HZ,440V60HZ)	Cont. di potenza 7,5kW [Aux 1NA] (400V50HZ,440V60HZ)	52,51		1
277042	DILM17-01(110V50/60HZ)	Cont. di potenza 7,5kW [Aux 1NC] (110V50/60HZ)	56,31		1
277033	DILM17-01(110V50HZ,120V60HZ)	Cont. di potenza 7,5kW [Aux 1NC] (110V50HZ,120V60HZ)	56,31		1
277044	DILM17-01(230V50/60HZ)	Cont. di potenza 7,5kW [Aux 1NC] (230V50/60HZ)	56,31		1
277036	DILM17-01(230V50HZ,240V60HZ)	Cont. di potenza 7,5kW [Aux 1NC] (230V50HZ,240V60HZ)	56,31		1
277040	DILM17-01(24V50/60HZ)	Cont. di potenza 7,5kW [Aux 1NC] (24V50/60HZ)	56,31		1
277038	DILM17-01(400V50HZ,440V60HZ)	Cont. di potenza 7,5kW [Aux 1NC] (400V50HZ,440V60HZ)	56,31		1
277050	DILM17-01(RDC24)	Cont. di potenza 7,5kW [Aux 1NC] (24-27VDC)	102,46		1
277051	DILM17-01(RDC60)	Cont. di potenza 7,5kW [Aux 1NC] (48-60VDC)	102,46		1
277010	DILM17-10(110V50/60HZ)	Cont. di potenza 7,5kW [Aux 1NA] (110V50/60HZ)	56,31		1
277001	DILM17-10(110V50HZ,120V60HZ)	Cont. di potenza 7,5kW [Aux 1NA] (110V50HZ,120V60HZ)	56,31		1

Codice	Tipo	Descrizione	Prezzo €	Note	Conf. [pezzi]
277012	DILM17-10(230V50/60HZ)	Cont. di potenza 7,5kW [Aux 1NA] (230V50/60HZ)	56,31		1
277004	DILM17-10(230V50HZ,240V60HZ)	Cont. di potenza 7,5kW [Aux 1NA] (230V50HZ,240V60HZ)	56,31		1
277008	DILM17-10(24V50/60HZ)	Cont. di potenza 7,5kW [Aux 1NA] (24V50/60HZ)	56,31		1
277006	DILM17-10(400V50HZ,440V60HZ)	Cont. di potenza 7,5kW [Aux 1NA] (400V50HZ,440V60HZ)	56,31		1
277018	DILM17-10(RDC24)	Cont. di potenza 7,5kW [Aux 1NA] (24-27VDC)	102,46		1
277019	DILM17-10(RDC60)	Cont. di potenza 7,5kW [Aux 1NA] (48-60VDC)	102,46		1
277170	DILM25-01(110V50/60HZ)	Cont. di potenza 11kW 1NC (110V50/60HZ)	79,31		1
277161	DILM25-01(110V50HZ,120V60HZ)	Cont. di potenza 11kW 1NC (110V50HZ,120V60HZ)	79,31		1
277172	DILM25-01(230V50/60HZ)	Cont. di potenza 11kW 1NC (230V50/60HZ)	79,31		1
277164	DILM25-01(230V50HZ,240V60HZ)	Cont. di potenza 11kW 1NC (230V50HZ,240V60HZ)	79,31		1
277168	DILM25-01(24V50/60HZ)	Cont. di potenza 11kW 1NC (24V50/60HZ)	79,31		1
277166	DILM25-01(400V50HZ,440V60HZ)	Cont. di potenza 11kW 1NC (400V50HZ,440V60HZ)	79,31		1
277178	DILM25-01(RDC24)	Cont. di potenza 11kW 1NC (RDC24)	124,26		1
277179	DILM25-01(RDC60)	Cont. di potenza 11kW 1NC (RDC60)	124,26		1
277138	DILM25-10(110V50/60HZ)	Cont. di potenza 11kW 1NA (110V50/60HZ)	79,31		1
277129	DILM25-10(110V50HZ,120V60HZ)	Cont. di potenza 11kW 1NA (110V50HZ,120V60HZ)	79,31		1
277140	DILM25-10(230V50/60HZ)	Cont. di potenza 11kW 1NA (230V50/60HZ)	79,31		1
277132	DILM25-10(230V50HZ,240V60HZ)	Cont. di potenza 11kW 1NA (230V50HZ,240V60HZ)	79,31		1
277136	DILM25-10(24V50/60HZ)	Cont. di potenza 11kW 1NA (24V50/60HZ)	79,31		1
277134	DILM25-10(400V50HZ,440V60HZ)	Cont. di potenza 11kW 1NA (400V50HZ,440V60HZ)	79,31		1
277146	DILM25-10(RDC24)	Cont. di potenza 11kW 1NA (24-27VDC)	124,26		1
277147	DILM25-10(RDC60)	Cont. di potenza 11kW 1NA (48-60VDC)	124,26		1
277266	DILM32-10(110V50/60HZ)	Cont. di potenza 15kW 1NA (110V50/60HZ)	124,75		1
277257	DILM32-10(110V50HZ,120V60HZ)	Cont. di potenza 15kW 1NA (110V50HZ,120V60HZ)	124,75		1
277268	DILM32-10(230V50/60HZ)	Cont. di potenza 15kW 1NA (230V50/60HZ)	124,75		1
277260	DILM32-10(230V50HZ,240V60HZ)	Cont. di potenza 15kW 1NA (230V50HZ,240V60HZ)	124,75		1
277264	DILM32-10(24V50/60HZ)	Cont. di potenza 15kW 1NA (24V50/60HZ)	124,75		1
277262	DILM32-10(400V50HZ,440V60HZ)	Cont. di potenza 15kW 1NA (400V50HZ,440V60HZ)	124,75		1
277274	DILM32-10(RDC24)	Cont. di potenza 15kW 1NA (24-27VDC)	176,26		1
277275	DILM32-10(RDC60)	Cont. di potenza 15kW 1NA (48-60VDC)	176,26		1
112462	DILM38-01(110V50/60HZ)	Cont. di potenza 18,5kW (110V50/60HZ)	131,01		1
112453	DILM38-01(110V50HZ,120V60HZ)	Cont. di potenza 18,5kW (110V50HZ,120V60HZ)	131,01		1
112464	DILM38-01(230V50/60HZ)	Cont. di potenza 18,5kW (230V50/60HZ)	131,01		1
112456	DILM38-01(230V50HZ,240V60HZ)	Cont. di potenza 18,5kW (230V50HZ,240V60HZ)	131,01		1
112460	DILM38-01(24V50/60HZ)	Cont. di potenza 18,5kW (24V50/60HZ)	131,01		1
112458	DILM38-01(400V50HZ,440V60HZ)	Cont. di potenza 18,5kW (400V50HZ,440V60HZ)	131,01		1
112470	DILM38-01(RDC24)	Cont. di potenza 18,5kW (24-27VDC)	178,81		1
112471	DILM38-01(RDC60)	Cont. di potenza 18,5kW (48-60VDC)	178,81		1
112434	DILM38-10(110V50/60HZ)	Cont. di potenza 18,5kW (110V50/60HZ)	131,01		1
112425	DILM38-10(110V50HZ,120V60HZ)	Cont. di potenza 18,5kW (110V50HZ,120V60HZ)	131,01		1
112436	DILM38-10(230V50/60HZ)	Cont. di potenza 18,5kW (230V50/60HZ)	131,01		1
112428	DILM38-10(230V50HZ,240V60HZ)	Cont. di potenza 18,5kW (230V50HZ,240V60HZ)	131,01		1
112432	DILM38-10(24V50/60HZ)	Cont. di potenza 18,5kW (24V50/60HZ)	131,01		1
112430	DILM38-10(400V50HZ,440V60HZ)	Cont. di potenza 18,5kW (400V50HZ,440V60HZ)	131,01		1
112442	DILM38-10(RDC24)	Cont. di potenza 18,5kW (24-27VDC)	178,81		1
112443	DILM38-10(RDC60)	Cont. di potenza 18,5kW (48-60VDC)	178,81		1
277772	DILM40(110V50/60HZ)	Cont. di potenza 18,5kW (110V50/60HZ)	144,23		1
277763	DILM40(110V50HZ,120V60HZ)	Cont. di potenza 18,5kW (110V50HZ,120V60HZ)	144,23		1
277774	DILM40(230V50/60HZ)	Cont. di potenza 18,5kW (230V50/60HZ)	144,23		1
277766	DILM40(230V50HZ,240V60HZ)	Cont. di potenza 18,5kW (230V50HZ,240V60HZ)	144,23		1
277770	DILM40(24V50/60HZ)	Cont. di potenza 18,5kW (24V50/60HZ)	144,23		1
277768	DILM40(400V50HZ,440V60HZ)	Cont. di potenza 18,5kW (400V50HZ,440V60HZ)	144,23		1
277780	DILM40(RDC24)	Cont. di potenza 18,5kW (24-27VDC)	187,83		1
277781	DILM40(RDC60)	Cont. di potenza 18,5kW (48-60VDC)	187,83		1
277836	DILM50(110V50/60HZ)	Cont. di potenza 22kW (110V50/60HZ)	181,94		1
277827	DILM50(110V50HZ,120V60HZ)	Cont. di potenza 22kW (110V50HZ,120V60HZ)	181,94		1
277838	DILM50(230V50/60HZ)	Cont. di potenza 22kW (230V50/60HZ)	181,94		1
277830	DILM50(230V50HZ,240V60HZ)	Cont. di potenza 22kW (230V50HZ,240V60HZ)	181,94		1
277834	DILM50(24V50/60HZ)	Cont. di potenza 22kW (24V50/60HZ)	181,94		1
277832	DILM50(400V50HZ,440V60HZ)	Cont. di potenza 22kW (400V50HZ,440V60HZ)	181,94		1
277844	DILM50(RDC24)	Cont. di potenza 22kW (24-27VDC)	252,86		1
277845	DILM50(RDC60)	Cont. di potenza 22kW (48-60VDC)	252,86		1
277900	DILM65(110V50/60HZ)	Cont. di potenza 30kW (110V50/60HZ)	257,34		1
277891	DILM65(110V50HZ,120V60HZ)	Cont. di potenza 30kW (110V50HZ,120V60HZ)	257,34		1
277902	DILM65(230V50/60HZ)	Cont. di potenza 30kW (230V50/60HZ)	257,34		1
277894	DILM65(230V50HZ,240V60HZ)	Cont. di potenza 30kW (230V50HZ,240V60HZ)	257,34		1
277898	DILM65(24V50/60HZ)	Cont. di potenza 30kW (24V50/60HZ)	257,34		1
277896	DILM65(400V50HZ,440V60HZ)	Cont. di potenza 30kW (400V50HZ,440V60HZ)	257,34		1
277908	DILM65(RDC24)	Cont. di potenza 30kW (24-27VDC)	346,77		1
277909	DILM65(RDC60)	Cont. di potenza 30kW (48-60VDC)	346,77		1
109191	DILM72(110V50/60HZ)	Cont. di potenza 37kW (110V50/60HZ)	263,59		1
109199	DILM72(110V50HZ,120V60HZ)	Cont. di potenza 37kW (110V50HZ,120V60HZ)	263,59		1
109201	DILM72(230V50/60HZ)	Cont. di potenza 37kW (230V50/60HZ)	263,59		1
107670	DILM72(230V50HZ,240V60HZ)	Cont. di potenza 37kW (230V50HZ,240V60HZ)	263,59		1
109197	DILM72(24V50/60HZ)	Cont. di potenza 37kW (24V50/60HZ)	263,59		1
109195	DILM72(400V50HZ,440V60HZ)	Cont. di potenza 37kW (400V50HZ,440V60HZ)	263,59		1
107671	DILM72(RDC24)	Cont. di potenza 37kW (24-27VDC)	359,65		1
239408	DILM80(110V50/60HZ)	Cont. di potenza 37kW (110V50/60HZ)	310,00		1
239399	DILM80(110V50HZ,120V60HZ)	Cont. di potenza 37kW (110V50HZ,120V60HZ)	310,00		1
239410	DILM80(230V50/60HZ)	Cont. di potenza 37kW (230V50/60HZ)	310,00		1
239402	DILM80(230V50HZ,240V60HZ)	Cont. di potenza 37kW (230V50HZ,240V60HZ)	310,00		1
239406	DILM80(24V50/60HZ)	Cont. di potenza 37kW (24V50/60HZ)	310,00		1
239404	DILM80(400V50HZ,440V60HZ)	Cont. di potenza 37kW (400V50HZ,440V60HZ)	310,00		1
239416	DILM80(RDC24)	Cont. di potenza 37kW (24-27VDC)	424,53		1
239417	DILM80(RDC60)	Cont. di potenza 37kW (48-60VDC)	424,53		1
239486	DILM95(110V50/60HZ)	Cont. di potenza 45kW (110V50/60HZ)	401,94		1
239477	DILM95(110V50HZ,120V60HZ)	Cont. di potenza 45kW (110V50HZ,120V60HZ)	401,94		1
239488	DILM95(230V50/60HZ)	Cont. di potenza 45kW (230V50/60HZ)	401,94		1
239480	DILM95(230V50HZ,240V60HZ)	Cont. di potenza 45kW (230V50HZ,240V60HZ)	401,94		1
239484	DILM95(24V50/60HZ)	Cont. di potenza 45kW (24V50/60HZ)	401,94		1
239482	DILM95(400V50HZ,440V60HZ)	Cont. di potenza 45kW (400V50HZ,440V60HZ)	401,94		1
239510	DILM95(RDC24)	Cont. di potenza 45kW (24-27VDC)	499,69		1
239511	DILM95(RDC60)	Cont. di potenza 45kW (48-60VDC)	499,69		1
239547	DILM115(RAC120)	Cont. di potenza 55kW (100-120V 50/60HZ)	516,73		1
239548	DILM115(RAC240)	Cont. di potenza 55kW (190-240V 50/60HZ)	516,73		1
239549	DILM115(RAC440)	Cont. di potenza 55kW (380-440V 50/60HZ)	516,73		1
239545	DILM115(RAC24)	Cont. di potenza 55kW (24V50/60HZ)	516,73		1
239555	DILM115(RDC24)	Cont. di potenza 55kW (24-27VDC)	601,47		1
239560	DILM115(RDC60)	Cont. di potenza 55kW (48-60VDC)	601,47		1
239587	DILM150(RAC120)	Cont. di potenza 75kW (100-120V 50/60HZ)	625,85		1
239588	DILM150(RAC240)	Cont. di potenza 75kW (190-240V 50/60HZ)	625,85		1
239589	DILM150(RAC440)	Cont. di potenza 75kW (380-440V 50/60HZ)	625,85		1
239585	DILM150(RAC24)	Cont. di potenza 75kW (24V50/60HZ)	625,85		1
239591	DILM150(RDC24)	Cont. di potenza 75kW (24-27VDC)	713,37		1
239592	DILM150(RDC60)	Cont. di potenza 75kW (48-60VDC)	713,37		1
107010	DILM170(RAC24)	Cont. di potenza 90kW (24V50/60HZ)	754,30		1
107012	DILM170(RAC120)	Cont. di potenza 90kW (100-120V 50/60HZ)	754,30		1
107013	DILM170(RAC240)	Cont. di potenza 90kW (190-240V 50/60HZ)	754,30		1
107014	DILM170(RAC440)	Cont. di potenza 90kW (380-440V 50/60HZ)	754,30		1
107016	DILM170(RDC24)	Cont. di potenza 90kW (24-27VDC)	774,19		1
107017	DILM170(RDC60)	Cont. di potenza 90kW (48-60VDC)	774,19		1

Codice	Tipo	Descrizione	Prezzo €	Note	Conf. [pezzi]
		Contattori di potenza xStart 3..75kW a molla			
277429	DILMC7-01(230V50/60HZ)	Cont. di potenza 3kW [Aux 1NC] (230V50/60HZ) connessioni a molla	31,12		1
277421	DILMC7-01(230V50HZ,240V60HZ)	Cont. di potenza 3kW [Aux 1NC] (230V50HZ,240V60HZ) connessioni a molla	31,12		1
277425	DILMC7-01(24V50/60HZ)	Cont. di potenza 3kW [Aux 1NC] (24V50/60HZ) connessioni a molla	31,12		1
277436	DILMC7-01(24VDC)	Cont. di potenza 3kW [Aux 1NC] (24VDC) connessioni a molla	39,72		1
277386	DILMC7-10(110V50HZ,120V60HZ)	Cont. di potenza 3kW [Aux 1NA] (110V50HZ,120V60HZ) connessioni a molla	31,12		1
277397	DILMC7-10(230V50/60HZ)	Cont. di potenza 3kW [Aux 1NA] (230V50/60HZ) connessioni a molla	31,12		1
277389	DILMC7-10(230V50HZ,240V60HZ)	Cont. di potenza 3kW [Aux 1NA] (230V50HZ,240V60HZ) connessioni a molla	31,12		1
277393	DILMC7-10(24V50/60HZ)	Cont. di potenza 3kW [Aux 1NA] (24V50/60HZ) connessioni a molla	31,12		1
277404	DILMC7-10(24VDC)	Cont. di potenza 3kW [Aux 1NA] (24VDC) connessioni a molla	39,72		1
277482	DILMC9-01(110V50HZ,120V60HZ)	Cont. di potenza 4kW [Aux 1NC] (110V50HZ,120V60HZ) connessioni a molla	37,45		1
277493	DILMC9-01(230V50/60HZ)	Cont. di potenza 4kW [Aux 1NC] (230V50/60HZ) connessioni a molla	37,45		1
277485	DILMC9-01(230V50HZ,240V60HZ)	Cont. di potenza 4kW [Aux 1NC] (220V50HZ,240V60HZ) connessioni a molla	37,45		1
277489	DILMC9-01(24V50/60HZ)	Cont. di potenza 4kW [Aux 1NC] (24V50/60HZ) connessioni a molla	37,45		1
277500	DILMC9-01(24VDC)	Cont. di potenza 4kW [Aux 1NC] (24VDC) connessioni a molla	40,86		1
277450	DILMC9-10(110V50HZ,120V60HZ)	Cont. di potenza 4kW [Aux 1NA] (110V50HZ,120V60HZ) connessioni a molla	37,45		1
277461	DILMC9-10(230V50/60HZ)	Cont. di potenza 4kW [Aux 1NA] (230V50/60HZ) connessioni a molla	37,45		1
277453	DILMC9-10(230V50HZ,240V60HZ)	Cont. di potenza 4kW [Aux 1NA] (230V50HZ,240V60HZ) connessioni a molla	37,45		1
277457	DILMC9-10(24V50/60HZ)	Cont. di potenza 4kW [Aux 1NA] (24V50/60HZ) connessioni a molla	37,45		1
277468	DILMC9-10(24VDC)	Cont. di potenza 4kW [Aux 1NA] (24VDC) connessioni a molla	40,86		1
277546	DILMC12-01(110V50HZ,120V60HZ)	Cont. di potenza 5,5kW [Aux 1NC] (110V50HZ,120V60HZ) connessioni a molla	44,72		1
277557	DILMC12-01(230V50/60HZ)	Cont. di potenza 5,5kW [Aux 1NC] (230V50/60HZ) connessioni a molla	44,72		1
277549	DILMC12-01(230V50HZ,240V60HZ)	Cont. di potenza 5,5kW [Aux 1NC] (230V50HZ,240V60HZ) connessioni a molla	44,72		1
277553	DILMC12-01(24V50/60HZ)	Cont. di potenza 5,5kW [Aux 1NC] (24V50/60HZ) connessioni a molla	44,72		1
277564	DILMC12-01(24VDC)	Cont. di potenza 5,5kW [Aux 1NC] (24VDC) connessioni a molla	55,26		1
277514	DILMC12-10(110V50HZ,120V60HZ)	Cont. di potenza 5,5kW [Aux 1NA] (110V50HZ,120V60HZ) connessioni a molla	44,72		1
277517	DILMC12-10(230V50HZ,240V60HZ)	Cont. di potenza 5,5kW [Aux 1NA] (230V50HZ,240V60HZ) connessioni a molla	44,72		1
277521	DILMC12-10(24V50/60HZ)	Cont. di potenza 5,5kW [Aux 1NA] (24V50/60HZ) connessioni a molla	44,72		1
277532	DILMC12-10(24VDC)	Cont. di potenza 5,5kW [Aux 1NA] (24VDC) connessioni a molla	55,26		1
293908	DILMC15-10(110V50HZ,120V60HZ)	Cont. di potenza 7,5kW [Aux 1NA] (110V50HZ,120V60HZ) connessioni a molla	52,07		1
293954	DILMC15-01(230V50/60HZ)	Cont. di potenza 7,5kW [Aux 1NC] (230V50/60HZ) connessioni a molla	52,07		1
293946	DILMC15-01(230V50HZ,240V60HZ)	Cont. di potenza 7,5kW [Aux 1NC] (220V50HZ,240V60HZ) connessioni a molla	52,07		1
293950	DILMC15-01(24V50/60HZ)	Cont. di potenza 7,5kW [Aux 1NC] (24V50/60HZ) connessioni a molla	52,07		1
293961	DILMC15-01(24VDC)	Cont. di potenza 7,5kW [Aux 1NC] (24VDC) connessioni a molla	96,15		1
293908	DILMC15-10(110V50HZ,120V60HZ)	Cont. di potenza 7,5kW [Aux 1NA] (110V50HZ,120V60HZ) connessioni a molla	52,07		1
293919	DILMC15-10(230V50/60HZ)	Cont. di potenza 7,5kW [Aux 1NA] (230V50/60HZ) connessioni a molla	52,07		1
293911	DILMC15-10(230V50HZ,240V60HZ)	Cont. di potenza 7,5kW [Aux 1NA] (230V50HZ,240V60HZ) connessioni a molla	52,07		1
293915	DILMC15-10(24V50/60HZ)	Cont. di potenza 7,5kW [Aux 1NA] (24V50/60HZ) connessioni a molla	52,07		1
293926	DILMC15-10(24VDC)	Cont. di potenza 7,5kW [Aux 1NA] (24VDC) connessioni a molla	96,15		1
277608	DILMC17-01(110V50HZ,120V60HZ)	Cont. di potenza 7,5kW [Aux 1NC] (110V50HZ,120V60HZ) connessioni a molla	56,31		1
277619	DILMC17-01(230V50/60HZ)	Cont. di potenza 7,5kW [Aux 1NC] (230V50/60HZ) connessioni a molla	56,31		1
277611	DILMC17-01(230V50HZ,240V60HZ)	Cont. di potenza 7,5kW [Aux 1NC] (230V50HZ,240V60HZ) connessioni a molla	56,31		1
277615	DILMC17-01(24V50/60HZ)	Cont. di potenza 7,5kW [Aux 1NC] (24V50/60HZ) connessioni a molla	56,31		1
277625	DILMC17-01(RDC24)	Cont. di potenza 7,5kW [Aux 1NC] (24-27VDC) connessioni a molla	102,46		1
277578	DILMC17-10(110V50HZ,120V60HZ)	Cont. di potenza 7,5kW [Aux 1NA] (110V50HZ,120V60HZ) connessioni a molla	56,31		1
277589	DILMC17-10(230V50/60HZ)	Cont. di potenza 7,5kW [Aux 1NA] (230V50/60HZ) connessioni a molla	56,31		1
277581	DILMC17-10(230V50HZ,240V60HZ)	Cont. di potenza 7,5kW [Aux 1NA] (230V50HZ,240V60HZ) connessioni a molla	56,31		1
277585	DILMC17-10(24V50/60HZ)	Cont. di potenza 7,5kW [Aux 1NA] (24V50/60HZ) connessioni a molla	56,31		1
277595	DILMC17-10(RDC24)	Cont. di potenza 7,5kW [Aux 1NA] (24-27VDC) connessioni a molla	102,46		1
277668	DILMC25-01(110V50HZ,120V60HZ)	Cont. di potenza 11kW [Aux 1NC] (110V50HZ,120V60HZ) connessioni a molla	79,31		1
277679	DILMC25-01(230V50/60HZ)	Cont. di potenza 11kW [Aux 1NC] (230V50/60HZ) connessioni a molla	79,31		1
277671	DILMC25-01(230V50HZ,240V60HZ)	Cont. di potenza 11kW [Aux 1NC] (230V50HZ,240V60HZ) connessioni a molla	79,31		1
277675	DILMC25-01(24V50/60HZ)	Cont. di potenza 11kW [Aux 1NC] (24V50/60HZ) connessioni a molla	79,31		1
277685	DILMC25-01(RDC24)	Cont. di potenza 11kW [Aux 1NC] (24-27VDC) connessioni a molla	124,26		1
277638	DILMC25-10(110V50HZ,120V60HZ)	Cont. di potenza 11kW [Aux 1NA] (110V50HZ,120V60HZ) connessioni a molla	79,31		1
277649	DILMC25-10(230V50/60HZ)	Cont. di potenza 11kW [Aux 1NA] (230V50/60HZ) connessioni a molla	79,31		1
277641	DILMC25-10(230V50HZ,240V60HZ)	Cont. di potenza 11kW [Aux 1NA] (230V50HZ,240V60HZ) connessioni a molla	79,31		1
277645	DILMC25-10(24V50/60HZ)	Cont. di potenza 11kW [Aux 1NA] (24V50/60HZ) connessioni a molla	79,31		1
277655	DILMC25-10(RDC24)	Cont. di potenza 11kW [Aux 1NA] (24-27VDC) connessioni a molla	124,26		1
277728	DILMC32-01(110V50HZ,120V60HZ)	Cont. di potenza 15kW [Aux 1NC] (110V50HZ,120V60HZ) connessioni a molla	124,75		1
277739	DILMC32-01(230V50/60HZ)	Cont. di potenza 15kW [Aux 1NC] (230V50/60HZ) connessioni a molla	124,75		1
277731	DILMC32-01(230V50HZ,240V60HZ)	Cont. di potenza 15kW [Aux 1NC] (230V50HZ,240V60HZ) connessioni a molla	124,75		1
277735	DILMC32-01(24V50/60HZ)	Cont. di potenza 15kW [Aux 1NC] (24V50/60HZ) connessioni a molla	124,75		1
277745	DILMC32-01(RDC24)	Cont. di potenza 15kW [Aux 1NC] (24-27VDC) connessioni a molla	177,73		1
277698	DILMC32-10(110V50HZ,120V60HZ)	Cont. di potenza 15kW [Aux 1NA] (110V50HZ,120V60HZ) connessioni a molla	124,75		1
277709	DILMC32-10(230V50/60HZ)	Cont. di potenza 15kW [Aux 1NA] (230V50/60HZ) connessioni a molla	124,75		1
277701	DILMC32-10(230V50HZ,240V60HZ)	Cont. di potenza 15kW [Aux 1NA] (230V50HZ,240V60HZ) connessioni a molla	124,75		1
277705	DILMC32-10(24V50/60HZ)	Cont. di potenza 15kW [Aux 1NA] (24V50/60HZ) connessioni a molla	124,75		1
277715	DILMC32-10(RDC24)	Cont. di potenza 15kW [Aux 1NA] (24-27VDC) connessioni a molla	177,73		1
277973	DILMC40(230V50/60HZ)	Cont. di potenza 18,5kW (230V50/60HZ) connessioni a molla	144,23		1
277965	DILMC40(230V50HZ,240V60HZ)	Cont. di potenza 18,5kW (230V50HZ,240V60HZ) connessioni a molla	144,23		1
277979	DILMC40(RDC24)	Cont. di potenza 18,5kW (24-27VDC) connessioni a molla	187,83		1
278003	DILMC50(230V50/60HZ)	Cont. di potenza 22kW (230V50/60HZ) connessioni a molla	181,94		1
277995	DILMC50(230V50HZ,240V60HZ)	Cont. di potenza 22kW (230V50HZ,240V60HZ) connessioni a molla	181,94		1
278009	DILMC50(RDC24)	Cont. di potenza 22kW (24-27VDC) connessioni a molla	252,86		1
278033	DILMC65(230V50/60HZ)	Cont. di potenza 30kW (230V50/60HZ) connessioni a molla	257,34		1
278025	DILMC65(230V50HZ,240V60HZ)	Cont. di potenza 30kW (230V50HZ,240V60HZ) connessioni a molla	257,34		1
278039	DILMC65(RDC24)	Cont. di potenza 30kW (24-27VDC) connessioni a molla	346,77		1
239618	DILMC80(230V50HZ,240V60HZ)	Cont. di potenza 37kW (230V50HZ,240V60HZ) connessioni a molla	310,00		1
239652	DILMC80(RDC24)	Cont. di potenza 37kW (24-27VDC) connessioni a molla	424,53		1
239685	DILMC95(230V50HZ,240V60HZ)	Cont. di potenza 45kW (230V50HZ,240V60HZ) connessioni a molla	401,94		1
239715	DILMC95(RDC24)	Cont. di potenza 45kW (24-27VDC) connessioni a molla	499,69		1
239736	DILMC115(RAC240)	Cont. di potenza 55kW (190-240V 50/60HZ) connessioni a molla	524,76		1
239741	DILMC115(RDC24)	Cont. di potenza 55kW (24-27VDC) connessioni a molla	610,80		1
239751	DILMC150(RAC240)	Cont. di potenza 75kW (190-240V 50/60HZ) connessioni a molla	625,85		1
239765	DILMC150(RDC24)	Cont. di potenza 75kW (24-27VDC) connessioni a molla	724,46		1
		Contattori di potenza DILM185-1600 AC-3 90..900kW			
139534	DILM185A/22(RAC24)	Cont. di potenza 3P 90 kW [Aux 2NA+2NC] (24V50/60HZ)	807,95		1
139535	DILM185A/22(RAC48)	Cont. di potenza 3P 90 kW [Aux 2NA+2NC] (42-48V50/60HZ)	807,95		1
139536	DILM185A/22(RAC120)	Cont. di potenza 3P 90 kW [Aux 2NA+2NC] (100-120V 50/60HZ)	807,95		1
139537	DILM185A/22(RAC240)	Cont. di potenza 3P 90 kW [Aux 2NA+2NC] (190-240V 50/60HZ)	807,95		1
139538	DILM185A/22(RAC440)	Cont. di potenza 3P 90 kW [Aux 2NA+2NC] (380-440V 50/60HZ)	807,95		1
139539	DILM185A/22(RAC500)	Cont. di potenza 3P 90 kW [Aux 2NA+2NC] (480-500V 50/60HZ)	807,95		1
139540	DILM185A/22(RDC24)	Cont. di potenza 3P 90 kW [Aux 2NA+2NC] (24-27VDC)	807,95		1
139541	DILM185A/22(RDC60)	Cont. di potenza 3P 90 kW [Aux 2NA+2NC] (48-60VDC)	807,95		1
139542	DILM185A/22(RDC130)	Cont. di potenza 3P 90 kW [Aux 2NA+2NC] (110-130VDC)	807,95		1
139543	DILM185A/22(RDC240)	Cont. di potenza 3P 90 kW [Aux 2NA+2NC] (200-240VDC)	807,95		1
139544	DILM225A/22(RAC24)	Cont. di potenza 3P 110 kW [Aux 2NA+2NC] (24V50/60HZ)	900,30		1
139545	DILM225A/22(RAC48)	Cont. di potenza 3P 110 kW [Aux 2NA+2NC] (42-48V50/60HZ)	900,30		1
139546	DILM225A/22(RAC120)	Cont. di potenza 3P 110 kW [Aux 2NA+2NC] (100-120V 50/60HZ)	900,30		1
139547	DILM225A/22(RAC240)	Cont. di potenza 3P 110 kW [Aux 2NA+2NC] (190-240V 50/60HZ)	900,30		1
139548	DILM225A/22(RAC440)	Cont. di potenza 3P 110 kW [Aux 2NA+2NC] (380-440V 50/60HZ)	900,30		1
139549	DILM225A/22(RAC500)	Cont. di potenza 3P 110 kW [Aux 2NA+2NC] (480-500V 50/60HZ)	900,30		1
139550	DILM225A/22(RDC24)	Cont. di potenza 3P 110 kW [Aux 2NA+2NC] (24-27VDC)	900,30		1
139551	DILM225A/22(RDC60)	Cont. di potenza 3P 110 kW [Aux 2NA+2NC] (48-60VDC)	900,30		1
139552	DILM225A/22(RDC130)	Cont. di potenza 3P 110 kW [Aux 2NA+2NC] (110-130VDC)	900,30		1
139553	DILM225A/22(RDC240)	Cont. di potenza 3P 110 kW [Aux 2NA+2NC] (200-240VDC)	900,30		1
208200	DILM250/22(RA110)	Cont. di potenza 3P 132 kW [Aux 2NA+2NC] (48-110VAC/DC) Confort	1.459,57		1
208201	DILM250/22(RA250)	Cont. di potenza 3P 132 kW [Aux 2NA+2NC] (110-250VAC/DC) Confort	1.459,57		1
208202	DILM250/22(RAC500)	Cont. di potenza 3P 132 kW [Aux 2NA+2NC] (250-500VAC) Confort	1.459,57		1

Codice	Tipo	Descrizione	Prezzo €	Note	Conf. [pezzi]
208199	DILM250/22(RDC48)	Cont. di potenza 3P 132 kW [Aux 2NA+2NC] (24-48VDC) Confort	1.459,57		1
274189	DILM250-S/22(110-120V50/60HZ)	Cont. di potenza 3P 132 kW [Aux 2NA+2NC] (110-120V50/60Hz) Standard	1.313,26		1
274190	DILM250-S/22(220-240V50/60HZ)	Cont. di potenza 3P 132 kW [Aux 2NA+2NC] (220-240V50/60Hz) Standard	1.313,26		1
139554	DILM300A/22(RDC48)	Cont. di potenza 3P 160 kW [Aux 2NA+2NC] (24-48VDC) Confort	1.683,62		1
139555	DILM300A/22(RA110)	Cont. di potenza 3P 160 kW [Aux 2NA+2NC] (48-110VAC/DC) Confort	1.683,62		1
139556	DILM300A/22(RA250)	Cont. di potenza 3P 160 kW [Aux 2NA+2NC] (110-250VAC) Confort	1.683,62		1
139557	DILM300A/22(RAC500)	Cont. di potenza 3P 160 kW [Aux 2NA+2NC] (250-500VAC) Confort	1.683,62		1
139558	DILM300A-S/22(110-120V50/60HZ)	Cont. di potenza 3P 160 kW [Aux 2NA+2NC] (110-120V50/60Hz) Standard	1.515,43		1
139559	DILM300A-S/22(220-240V50/60HZ)	Cont. di potenza 3P 160 kW [Aux 2NA+2NC] (220-240V50/60Hz) Standard	1.515,43		1
208208	DILM400/22(RA110)	Cont. di potenza 3P 200 kW [Aux 2NA+2NC] (48-110VAC/DC) Confort	2.270,81		1
208209	DILM400/22(RA250)	Cont. di potenza 3P 200 kW [Aux 2NA+2NC] (110-250VAC/DC) Confort	2.270,81		1
208210	DILM400/22(RAC500)	Cont. di potenza 3P 200 kW [Aux 2NA+2NC] (250-500VAC) Confort	2.270,81		1
208207	DILM400/22(RDC48)	Cont. di potenza 3P 200 kW [Aux 2NA+2NC] (24-48VDC) Confort	2.270,81		1
274195	DILM400-S/22(110-120V50/60HZ)	Cont. di potenza 3P 200 kW [Aux 2NA+2NC] (110-120VAC) Standard	2.044,24		1
274196	DILM400-S/22(220-240V50/60HZ)	Cont. di potenza 3P 200 kW [Aux 2NA+2NC] (220-240VAC) Standard	2.044,24		1
208212	DILM500/22(RA110)	Cont. di potenza 3P 250 kW [Aux 2NA+2NC] (48-110VAC/DC) Confort	3.176,97		1
208213	DILM500/22(RA250)	Cont. di potenza 3P 250 kW [Aux 2NA+2NC] (RA250) Confort	3.176,97		1
208214	DILM500/22(RAC500)	Cont. di potenza 3P 250 kW [Aux 2NA+2NC] (RAC500) Confort	3.176,97		1
208211	DILM500/22(RDC48)	Cont. di potenza 3P 250 kW [Aux 2NA+2NC] (RDC48) Confort	3.176,97		1
274198	DILM500-S/22(110-120V50/60HZ)	Cont. di potenza 3P 250 kW [Aux 2NA+2NC] (110-120VAC) Standard	2.859,79		1
274199	DILM500-S/22(220-240V50/60HZ)	Cont. di potenza 3P 250 kW [Aux 2NA+2NC] (220-240VAC) Standard	2.859,79		1
208215	DILM580/22(RA110)	Cont. di potenza 3P 315 kW [Aux 2NA+2NC] (48-110VAC/DC) Confort	4.251,89		1
208216	DILM580/22(RA250)	Cont. di potenza 3P 315 kW [Aux 2NA+2NC] (110-250VAC/DC) Confort	4.251,89		1
208217	DILM580/22(RAC500)	Cont. di potenza 3P 315 kW [Aux 2NA+2NC] (250-500VAC) Confort	4.251,89		1
208218	DILM650/22(RA110)	Cont. di potenza 3P 355 kW [Aux 2NA+2NC] (48-110VAC/DC) Confort	4.870,83		1
208219	DILM650/22(RA250)	Cont. di potenza 3P 355 kW [Aux 2NA+2NC] (110-250VAC/DC) Confort	4.870,83		1
208220	DILM650/22(RAC500)	Cont. di potenza 3P 355 kW [Aux 2NA+2NC] (250-500VAC) Confort	4.870,83		1
208221	DILM750/22(RA110)	Cont. di potenza 3P 400 kW [Aux 2NA+2NC] (48-110VAC/DC) Confort	5.425,09		1
208222	DILM750/22(RA250)	Cont. di potenza 3P 400 kW [Aux 2NA+2NC] (110-250VAC/DC) Confort	5.425,09		1
208223	DILM750/22(RAC500)	Cont. di potenza 3P 400 kW [Aux 2NA+2NC] (250-500VAC) Confort	5.425,09		1
208224	DILM820/22(RA110)	Cont. di potenza 3P 450 kW [Aux 2NA+2NC] (48-110VAC/DC) Confort	6.221,21		1
208225	DILM820/22(RA250)	Cont. di potenza 3P 450 kW [Aux 2NA+2NC] (110-250VAC/DC) Confort	6.221,21		1
208226	DILM820/22(RAC500)	Cont. di potenza 3P 450 kW [Aux 2NA+2NC] (250-500VAC) Confort	6.221,21		1
267214	DILM1000/22(RA250)	Cont. di potenza 3P 560 kW [Aux 2NA+2NC] (110-250VAC/DC) Confort	8.819,80		1
272441	DILH1400/22(RAW250)	Cont. di potenza 3P 1400A (AC-1) [Aux 2NA+2NC] (230-250VAC/DC)	8.703,31		1
144054	DILH1400/22(RAC500)	Cont. di potenza 3P 1400A (AC-1) [Aux 2NA+2NC] (250-500VAC)	8.703,31		1
106727	DILM1600/22(RAW250)	Cont. di potenza 3P 900 kW [Aux 2NA+2NC] (230-250VAC/DC)	18.761,35		1
272442	DILH2000/22(RAW250)	Cont. di potenza 3P 2000A (AC-1) [Aux 2NA+2NC] (230-250VAC/DC)	16.000,96		1
111793	DILH2200/22(RAW250)	Cont. di potenza 3P 2200A (AC-1) [Aux 2NA+2NC] (230-250VAC/DC)	17.535,45		1
125945	DILH2600/22(RAW250)	Cont. di potenza 3P 2600A (AC-1) [Aux 2NA+2NC] (230-250VAC/DC)	20.840,13		1
		Contattori di potenza 4 POLI 20..800A			
276967	DILMP20(110V50HZ,120V60HZ)	Contattore di potenza xStart 4poli 20A/AC-1 (110V50HZ,120V60HZ)	45,12		1
276978	DILMP20(230V50/60HZ)	Contattore di potenza xStart 4poli 20A/AC-1 (230V50/60HZ)	45,12		1
276974	DILMP20(24V50/60HZ)	Contattore di potenza xStart 4poli 20A/AC-1 (24V50/60HZ)	45,12		1
276985	DILMP20(24VDC)	Contattore di potenza xStart 4poli 20A/AC-1 (24VDC)	51,49		1
276972	DILMP20(400V50HZ,440V60HZ)	Contattore di potenza xStart 4poli 20A/AC-1 (400V50HZ,440V60HZ)	45,12		1
109790	DILMP32-10(110V50HZ,120V60HZ)	Contattore di potenza xStart 4poli 32A/AC-1 (110V50HZ,120V60HZ)	61,20		1
109796	DILMP32-10(230V50/60HZ)	Contattore di potenza xStart 4poli 32A/AC-1 (230V50/60HZ)	61,20		1
109797	DILMP32-10(230V50HZ,240V60HZ)	Contattore di potenza xStart 4poli 32A/AC-1 (230V50HZ,240V60HZ)	61,20		1
109799	DILMP32-10(24V50/60HZ)	Contattore di potenza xStart 4poli 32A/AC-1 (24V50/60HZ)	61,20		1
109811	DILMP32-10(RDC24)	Contattore di potenza xStart 4poli 32A/AC-1 (24VDC)	105,09		1
118911	DILMP32-01(230V50HZ,240V60HZ)	Contattore di potenza xStart 4poli 32A/AC-1 (230V50HZ,240V60HZ)	61,20		1
118912	DILMP32-01(110V50HZ,120V60HZ)	Contattore di potenza xStart 4poli 32A/AC-1 (110V50HZ,120V60HZ)	61,20		1
118913	DILMP32-01(RDC24)	Contattore di potenza xStart 4poli 20A/AC-1 (24VDC)	105,09		1
109819	DILMP45-10(110V50HZ,120V60HZ)	Contattore di potenza xStart 4poli 45A/AC-1 (110V50HZ,120V60HZ)	87,06		1
109825	DILMP45-10(230V50/60HZ)	Contattore di potenza xStart 4poli 45A/AC-1 (230V50/60HZ)	87,06		1
109826	DILMP45-10(230V50HZ,240V60HZ)	Contattore di potenza xStart 4poli 45A/AC-1 (230V50HZ,240V60HZ)	87,06		1
109828	DILMP45-10(24V50/60HZ)	Contattore di potenza xStart 4poli 45A/AC-1 (24V50/60HZ)	87,06		1
109840	DILMP45-10(RDC24)	Contattore di potenza xStart 4poli 45A/AC-1 (24VDC)	149,12		1
118914	DILMP45-01(230V50HZ,240V60HZ)	Contattore di potenza xStart 4poli 45A/AC-1 (230V50HZ,240V60HZ)	87,06		1
118915	DILMP45-01(110V50HZ,120V60HZ)	Contattore di potenza xStart 4poli 45A/AC-1 (110V50HZ,120V60HZ)	87,06		1
118916	DILMP45-01(RDC24)	Contattore di potenza xStart 4poli 45A/AC-1 (24VDC)	149,12		1
109848	DILMP63(110V50HZ,120V60HZ)	Contattore di potenza xStart 4poli 63A/AC-1 (110V50HZ,120V60HZ)	184,72		1
109854	DILMP63(230V50/60HZ)	Contattore di potenza xStart 4poli 63A/AC-1 (230V50/60HZ)	184,72		1
109855	DILMP63(230V50HZ,240V60HZ)	Contattore di potenza xStart 4poli 63A/AC-1 (230V50HZ,240V60HZ)	184,72		1
109857	DILMP63(24V50/60HZ)	Contattore di potenza xStart 4poli 63A/AC-1 (24V50/60HZ)	184,72		1
109869	DILMP63(RDC24)	Contattore di potenza xStart 4poli 63A/AC-1 (24VDC)	269,15		1
109877	DILMP80(110V50HZ,120V60HZ)	Contattore di potenza xStart 4poli 80A/AC-1 (110V50HZ,120V60HZ)	257,30		1
109883	DILMP80(230V50/60HZ)	Contattore di potenza xStart 4poli 80A/AC-1 (230V50/60HZ)	257,30		1
109884	DILMP80(230V50HZ,240V60HZ)	Contattore di potenza xStart 4poli 80A/AC-1 (230V50HZ,240V60HZ)	257,30		1
109886	DILMP80(24V50/60HZ)	Contattore di potenza xStart 4poli 80A/AC-1 (24V50/60HZ)	257,30		1
109898	DILMP80(RDC24)	Contattore di potenza xStart 4poli 80A/AC-1 (24VDC)	365,51		1
109903	DILMP125(RAC120)	Contattore di potenza xStart 4poli 125A/AC-1 (100-120V 50/60HZ)	363,47		1
109904	DILMP125(RAC24)	Contattore di potenza xStart 4poli 125A/AC-1 (24V 50/60HZ)	363,47		1
109905	DILMP125(RAC240)	Contattore di potenza xStart 4poli 125A/AC-1 (190-240V 50/60HZ)	363,47		1
109910	DILMP125(RDC24)	Contattore di potenza xStart 4poli 125A/AC-1 (24VDC)	434,17		1
109913	DILMP160(RAC120)	Contattore di potenza xStart 4poli 160A/AC-1 (100-120V 50/60HZ)	474,99		1
109914	DILMP160(RAC24)	Contattore di potenza xStart 4poli 160A/AC-1 (24V 50/60HZ)	474,99		1
109915	DILMP160(RAC240)	Contattore di potenza xStart 4poli 160A/AC-1 (190-240V 50/60HZ)	474,99		1
109920	DILMP160(RDC24)	Contattore di potenza xStart 4poli 160A/AC-1 (24VDC)	474,99		1
109923	DILMP200(RAC120)	Contattore di potenza xStart 4poli 200A/AC-1 (100-120V 50/60HZ)	633,32		1
109924	DILMP200(RAC24)	Contattore di potenza xStart 4poli 200A/AC-1 (24V 50/60HZ)	633,32		1
109925	DILMP200(RAC240)	Contattore di potenza xStart 4poli 200A/AC-1 (190-240V 50/60HZ)	633,32		1
109930	DILMP200(RDC24)	Contattore di potenza xStart 4poli 200A/AC-1 (24VDC)	633,32		1
207457	DILP250/22(220-230V50HZ)	Cont.di potenza 4P 250A [aux 2NA+2NC] (220-230V50HZ)	1.052,06		1
207460	DILP315/22(220-230V50HZ)	Cont.di potenza 4P 315A [aux 2NA+2NC] (220-230V50HZ)	1.297,54		1
207463	DILP500/22(220-230V50HZ)	Cont.di potenza 4P 500A [aux 2NA+2NC] (220-230V50HZ)	2.717,88		1
207466	DILP630/22(220-230V50HZ)	Cont.di potenza 4P 630A [aux 2NA+2NC] (220-230V50HZ)	3.256,44		1
207469	DILP800/22(220-230V50HZ)	Cont.di potenza 4P 800A [aux 2NA+2NC] (220-230V50HZ)	3.981,19		1
		CONTATTORI PER CONDENSATORI			
		Contattori per condensatori trifase DILK 12,5..50kvar			
293981	DILK12-11(24V60HZ)	Cont. per condensatore trifase 12,5 kvar (24V60HZ)	86,77		1
293985	DILK12-11(110V50HZ,120V60HZ)	Cont. per condensatore trifase 12,5 kvar (110V50HZ,120V60HZ)	86,77		1
293988	DILK12-11(230V50HZ,240V60HZ)	Cont. per condensatore trifase 12,5 kvar (230V50HZ,240V60HZ)	86,77		1
293990	DILK12-11(400V50HZ,440V60HZ)	Cont. per condensatore trifase 12,5 kvar (400V50HZ,440V60HZ)	86,77		1
294000	DILK20-11(48V50HZ)	Cont. per condensatore trifase 20 kvar (48V50HZ)	117,65		1
294003	DILK20-11(24V60HZ)	Cont. per condensatore trifase 20 kvar (24V60HZ)	117,65		1
294007	DILK20-11(110V50HZ,120V60HZ)	Cont. per condensatore trifase 20 kvar (110V50HZ,120V60HZ)	117,65		1
294010	DILK20-11(230V50HZ,240V60HZ)	Cont. per condensatore trifase 20 kvar (230V50HZ,240V60HZ)	117,65		1
294012	DILK20-11(400V50HZ,440V60HZ)	Cont. per condensatore trifase 20 kvar (400V50HZ,440V60HZ)	117,65		1
294022	DILK25-11(48V50HZ)	Cont. per condensatore trifase 25 kvar (48V50HZ)	150,50		1
294025	DILK25-11(24V60HZ)	Cont. per condensatore trifase 25 kvar (24V60HZ)	150,50		1
294029	DILK25-11(110V50HZ,120V60HZ)	Cont. per condensatore trifase 25 kvar (110V50HZ,120V60HZ)	150,50		1
294032	DILK25-11(230V50HZ,240V60HZ)	Cont. per condensatore trifase 25 kvar (230V50HZ,240V60HZ)	150,50		1
294034	DILK25-11(400V50HZ,440V60HZ)	Cont. per condensatore trifase 25 kvar (400V50HZ,440V60HZ)	150,50		1
294044	DILK33-10(48V50HZ)	Cont. per condensatore trifase 33,3 kvar (48V50HZ)	207,87		1
294058	DILK33-10(24V50/60HZ)	Cont. per condensatore trifase 33,3 kvar (24V50/60HZ)	207,87		1
294051	DILK33-10(110V50HZ,120V60HZ)	Cont. per condensatore trifase 33,3 kvar (110V50HZ,120V60HZ)	207,87		1
294054	DILK33-10(230V50HZ,240V60HZ)	Cont. per condensatore trifase 33,3 kvar (230V50HZ,240V60HZ)	207,87		1

Codice	Tipo	Descrizione	Prezzo €	Note	Conf. [pezzi]
294056	DILK33-10(400V50HZ,440V60HZ)	Cont. per condensatore trifase 33,3 kvar (400V50HZ,440V60HZ)	207,87		1
294066	DILK50-10(48V50HZ)	Cont. per condensatore trifase 50 kvar (48V50HZ)	332,87		1
294069	DILK50-10(24V60HZ)	Cont. per condensatore trifase 50 kvar (24V60HZ)	332,87		1
294073	DILK50-10(110V50HZ,120V60HZ)	Cont. per condensatore trifase 50 kvar (110V50HZ,120V60HZ)	332,87		1
294076	DILK50-10(230V50HZ,240V60HZ)	Cont. per condensatore trifase 50 kvar (230V50HZ,240V60HZ)	332,87		1
294078	DILK50-10(400V50HZ,440V60HZ)	Cont. per condensatore trifase 50 kvar (400V50HZ,440V60HZ)	332,87		1
		CONTATTORI AD AZIONAMENTO ELETTRONICO SEMI F47			
		Contattori ad azionamento elettronico SEMI F47 DILMF 3..75kW			
104410	DILMF8-10(RAC24)	Cont. ad azion. elettronico SEMI F47 3 kW (24V50/60HZ)	127,87		1
104414	DILMF8-01(RAC24)	Cont. ad azion. elettronico SEMI F47 3 kW (24V50/60HZ)	127,87		1
104411	DILMF8-10(RAC48)	Cont. ad azion. elettronico SEMI F47 3 kW (48V50/60HZ)	127,87		1
104415	DILMF8-01(RAC48)	Cont. ad azion. elettronico SEMI F47 3 kW (48V50/60HZ)	127,87		1
104412	DILMF8-10(RAC120)	Cont. ad azion. elettronico SEMI F47 3 kW (100-120V 50/60HZ)	127,87		1
104416	DILMF8-01(RAC120)	Cont. ad azion. elettronico SEMI F47 3 kW (100-120V 50/60HZ)	127,87		1
104413	DILMF8-10(RAC240)	Cont. ad azion. elettronico SEMI F47 3 kW (190-240V 50/60HZ)	127,87		1
104417	DILMF8-01(RAC240)	Cont. ad azion. elettronico SEMI F47 3 kW (190-240V 50/60HZ)	127,87		1
104418	DILMF11-10(RAC24)	Cont. ad azion. elettronico SEMI F47 4 kW (24V50/60HZ)	144,85		1
104422	DILMF11-01(RAC24)	Cont. ad azion. elettronico SEMI F47 4 kW (24V50/60HZ)	144,85		1
104419	DILMF11-10(RAC48)	Cont. ad azion. elettronico SEMI F47 4 kW (48V50/60HZ)	144,85		1
104423	DILMF11-01(RAC48)	Cont. ad azion. elettronico SEMI F47 4 kW (48V50/60HZ)	144,85		1
104420	DILMF11-10(RAC120)	Cont. ad azion. elettronico SEMI F47 4 kW (100-120V 50/60HZ)	144,85		1
104424	DILMF11-01(RAC120)	Cont. ad azion. elettronico SEMI F47 4 kW (100-120V 50/60HZ)	144,85		1
104421	DILMF11-10(RAC240)	Cont. ad azion. elettronico SEMI F47 4 kW (190-240V 50/60HZ)	144,85		1
104425	DILMF11-01(RAC240)	Cont. ad azion. elettronico SEMI F47 4 kW (190-240V 50/60HZ)	144,85		1
104426	DILMF14-10(RAC24)	Cont. ad azion. elettronico SEMI F47 5,5 kW (24V50/60HZ)	147,81		1
104430	DILMF14-01(RAC24)	Cont. ad azion. elettronico SEMI F47 5,5 kW (24V50/60HZ)	147,81		1
104427	DILMF14-10(RAC48)	Cont. ad azion. elettronico SEMI F47 5,5 kW (48V50/60HZ)	147,81		1
104431	DILMF14-01(RAC48)	Cont. ad azion. elettronico SEMI F47 5,5 kW (48V50/60HZ)	147,81		1
104428	DILMF14-10(RAC120)	Cont. ad azion. elettronico SEMI F47 5,5 kW (100-120V 50/60HZ)	147,81		1
104432	DILMF14-01(RAC120)	Cont. ad azion. elettronico SEMI F47 5,5 kW (100-120V 50/60HZ)	147,81		1
104429	DILMF14-10(RAC240)	Cont. ad azion. elettronico SEMI F47 5,5 kW (190-240V 50/60HZ)	147,81		1
104433	DILMF14-01(RAC240)	Cont. ad azion. elettronico SEMI F47 5,5 kW (190-240V 50/60HZ)	147,81		1
104434	DILMF17-10(RAC24)	Cont. ad azion. elettronico SEMI F47 7,5 kW (24V50/60HZ)	155,21		1
104438	DILMF17-01(RAC24)	Cont. ad azion. elettronico SEMI F47 7,5 kW (24V50/60HZ)	155,21		1
104435	DILMF17-10(RAC48)	Cont. ad azion. elettronico SEMI F47 7,5 kW (48V50/60HZ)	155,21		1
104439	DILMF17-01(RAC48)	Cont. ad azion. elettronico SEMI F47 7,5 kW (48V50/60HZ)	155,21		1
104436	DILMF17-10(RAC120)	Cont. ad azion. elettronico SEMI F47 7,5 kW (100-120V 50/60HZ)	155,21		1
104440	DILMF17-01(RAC120)	Cont. ad azion. elettronico SEMI F47 7,5 kW (100-120V 50/60HZ)	155,21		1
104437	DILMF17-10(RAC240)	Cont. ad azion. elettronico SEMI F47 7,5 kW (190-240V 50/60HZ)	155,21		1
104441	DILMF17-01(RAC240)	Cont. ad azion. elettronico SEMI F47 7,5 kW (190-240V 50/60HZ)	155,21		1
104442	DILMF25-10(RAC24)	Cont. ad azion. elettronico SEMI F47 11 kW (24V50/60HZ)	178,24		1
104446	DILMF25-01(RAC24)	Cont. ad azion. elettronico SEMI F47 11 kW (24V50/60HZ)	178,24		1
104443	DILMF25-10(RAC48)	Cont. ad azion. elettronico SEMI F47 11 kW (48V50/60HZ)	178,24		1
104447	DILMF25-01(RAC48)	Cont. ad azion. elettronico SEMI F47 11 kW (48V50/60HZ)	178,24		1
104444	DILMF25-10(RAC120)	Cont. ad azion. elettronico SEMI F47 11 kW (100-120V 50/60HZ)	178,24		1
104448	DILMF25-01(RAC120)	Cont. ad azion. elettronico SEMI F47 11 kW (100-120V 50/60HZ)	178,24		1
104445	DILMF25-10(RAC240)	Cont. ad azion. elettronico SEMI F47 11 kW (190-240V 50/60HZ)	178,24		1
104449	DILMF25-01(RAC240)	Cont. ad azion. elettronico SEMI F47 11 kW (190-240V 50/60HZ)	178,24		1
104450	DILMF32-10(RAC24)	Cont. ad azion. elettronico SEMI F47 15 kW (24V50/60HZ)	230,94		1
104454	DILMF32-01(RAC24)	Cont. ad azion. elettronico SEMI F47 15 kW (24V50/60HZ)	230,94		1
104451	DILMF32-10(RAC48)	Cont. ad azion. elettronico SEMI F47 15 kW (48V50/60HZ)	230,94		1
104455	DILMF32-01(RAC48)	Cont. ad azion. elettronico SEMI F47 15 kW (48V50/60HZ)	230,94		1
104452	DILMF32-10(RAC120)	Cont. ad azion. elettronico SEMI F47 15 kW (100-120V 50/60HZ)	230,94		1
104456	DILMF32-01(RAC120)	Cont. ad azion. elettronico SEMI F47 15 kW (100-120V 50/60HZ)	230,94		1
104453	DILMF32-10(RAC240)	Cont. ad azion. elettronico SEMI F47 15 kW (190-240V 50/60HZ)	230,94		1
104457	DILMF32-01(RAC240)	Cont. ad azion. elettronico SEMI F47 15 kW (190-240V 50/60HZ)	230,94		1
104458	DILMF40(RAC24)	Cont. ad azion. elettronico SEMI F47 18,5 kW (24V50/60HZ)	265,49		1
104459	DILMF40(RAC48)	Cont. ad azion. elettronico SEMI F47 18,5 kW (48V50/60HZ)	265,49		1
104460	DILMF40(RAC120)	Cont. ad azion. elettronico SEMI F47 18,5 kW (100-120V 50/60HZ)	265,49		1
104461	DILMF40(RAC240)	Cont. ad azion. elettronico SEMI F47 18,5 kW (190-240V 50/60HZ)	265,49		1
104462	DILMF50(RAC24)	Cont. ad azion. elettronico SEMI F47 22 kW (24V50/60HZ)	310,86		1
104463	DILMF50(RAC48)	Cont. ad azion. elettronico SEMI F47 22 kW (48V50/60HZ)	310,86		1
104464	DILMF50(RAC120)	Cont. ad azion. elettronico SEMI F47 22 kW (100-120V 50/60HZ)	310,86		1
104465	DILMF50(RAC240)	Cont. ad azion. elettronico SEMI F47 22 kW (190-240V 50/60HZ)	310,86		1
104466	DILMF65(RAC24)	Cont. ad azion. elettronico SEMI F47 30 kW (24V50/60HZ)	385,11		1
104467	DILMF65(RAC48)	Cont. ad azion. elettronico SEMI F47 30 kW (48V50/60HZ)	385,11		1
104468	DILMF65(RAC120)	Cont. ad azion. elettronico SEMI F47 30 kW (100-120V 50/60HZ)	385,11		1
104469	DILMF65(RAC240)	Cont. ad azion. elettronico SEMI F47 30 kW (190-240V 50/60HZ)	385,11		1
104470	DILMF80(RAC24)	Cont. ad azion. elettronico SEMI F47 37 kW (24V50/60HZ)	459,04		1
104471	DILMF80(RAC48)	Cont. ad azion. elettronico SEMI F47 37 kW (48V50/60HZ)	459,04		1
104472	DILMF80(RAC120)	Cont. ad azion. elettronico SEMI F47 37 kW (100-120V 50/60HZ)	459,04		1
104473	DILMF80(RAC240)	Cont. ad azion. elettronico SEMI F47 37 kW (190-240V 50/60HZ)	459,04		1
104474	DILMF95(RAC24)	Cont. ad azion. elettronico SEMI F47 45 kW (24V50/60HZ)	554,97		1
104475	DILMF95(RAC48)	Cont. ad azion. elettronico SEMI F47 45 kW (48V50/60HZ)	554,97		1
104476	DILMF95(RAC120)	Cont. ad azion. elettronico SEMI F47 45 kW (100-120V 50/60HZ)	554,97		1
104477	DILMF95(RAC240)	Cont. ad azion. elettronico SEMI F47 45 kW (190-240V 50/60HZ)	554,97		1
104478	DILMF115(RAC24)	Cont. ad azion. elettronico SEMI F47 55 kW (24V50/60HZ)	683,95		1
104479	DILMF115(RAC48)	Cont. ad azion. elettronico SEMI F47 55 kW (48V50/60HZ)	683,95		1
104480	DILMF115(RAC120)	Cont. ad azion. elettronico SEMI F47 55 kW (100-120V 50/60HZ)	683,95		1
104481	DILMF115(RAC240)	Cont. ad azion. elettronico SEMI F47 55 kW (190-240V 50/60HZ)	683,95		1
104482	DILMF150(RAC24)	Cont. ad azion. elettronico SEMI F47 75 kW (24V50/60HZ)	778,03		1
104483	DILMF150(RAC48)	Cont. ad azion. elettronico SEMI F47 75 kW (48V50/60HZ)	778,03		1
104484	DILMF150(RAC120)	Cont. ad azion. elettronico SEMI F47 75 kW (100-120V 50/60HZ)	778,03		1
104485	DILMF150(RAC240)	Cont. ad azion. elettronico SEMI F47 75 kW (190-240V 50/60HZ)	778,03		1
		CONTATTORI PER COMANDO LAMPADE			
		Contattori per comando lampade DILL 12..20A			
104401	DILL12(24V50HZ)	Cont. per comando lampada 12 A (24V50HZ)	49,53		1
104402	DILL12(230V50HZ,240V60HZ)	Cont. per comando lampada 12 A (230V50HZ,240V60HZ)	49,53		1
104403	DILL12(400V50HZ,440V60HZ)	Cont. per comando lampada 12 A (400V50HZ,440V60HZ)	49,53		1
104404	DILL18(24V50HZ)	Cont. per comando lampada 18 A (24V50HZ)	75,38		1
104405	DILL18(230V50HZ,240V60HZ)	Cont. per comando lampada 18 A (230V50HZ,240V60HZ)	75,38		1
104406	DILL18(400V50HZ,440V60HZ)	Cont. per comando lampada 18 A (400V50HZ,440V60HZ)	75,38		1
104407	DILL20(24V50HZ)	Cont. per comando lampada 20 A (24V50HZ)	96,77		1
104408	DILL20(230V50HZ,240V60HZ)	Cont. per comando lampada 20 A (230V50HZ,240V60HZ)	96,77		1
104409	DILL20(400V50HZ,440V60HZ)	Cont. per comando lampada 20 A (400V50HZ,440V60HZ)	96,77		1
		COMBINAZIONI DI CONTATTORI			
		Teleinvertitori DIUL			
51849	DIULEM/21/MV(230V50HZ,240V60HZ)	Teleinvertitore da 4kW (230V50Hz,240V60Hz)	113,47		1
214655	DIULEM/21/MV-G(24VDC)	Teleinvertitore da 4kW (24VDC)	135,14		1
278061	DIULM7/21(230V50HZ,240V60HZ)	Teleinvertitore da 3kW (230V50Hz,240V60Hz)	110,01		1
107021	DIULM7/21(24VDC)	Teleinvertitore da 3kW (24VDC)	128,87		1
278086	DIULM9/21(230V50HZ,240V60HZ)	Teleinvertitore da 4kW (230V50Hz,240V60Hz)	122,88		1
107022	DIULM9/21(24VDC)	Teleinvertitore da 4kW (24VDC)	133,47		1
278111	DIULM12/21(230V50HZ,240V60HZ)	Teleinvertitore da 5,5kW (230V50Hz,240V60Hz)	135,47		1
107023	DIULM12/21(24VDC)	Teleinvertitore da 5,5kW (24VDC)	159,22		1
278136	DIULM17/21(230V50HZ,240V60HZ)	Teleinvertitore da 7,5kW (230V50Hz,240V60Hz)	178,11		1
107024	DIULM17/21(RDC24)	Teleinvertitore da 7,5kW (24VDC)	297,15		1
278161	DIULM25/21(230V50HZ,240V60HZ)	Teleinvertitore da 11kW (230V50Hz,240V60Hz)	226,22		1

Codice	Tipo	Descrizione	Prezzo €	Note	Conf. [pezzi]
107025	DIULM25/21(RDC24)	Teleinvertitore da 11kW (24VDC)	352,36		1
278186	DIULM32/21(230V50HZ,240V60HZ)	Teleinvertitore da 15kW (230V50Hz,240V60Hz)	323,41		1
107026	DIULM32/21(RDC24)	Teleinvertitore da 15kW (24VDC)	488,79		1
278211	DIULM40/11(230V50HZ,240V60HZ)	Teleinvertitore da 18,5kW (230V50Hz,240V60Hz)	375,47		1
278236	DIULM50/11(230V50HZ,240V60HZ)	Teleinvertitore da 22kW (230V50Hz,240V60Hz)	464,08		1
278261	DIULM65/11(230V50HZ,240V60HZ)	Teleinvertitore da 30kW (230V50Hz,240V60Hz)	637,50		1
		Avviatori Stella-triangolo SDAINL			
51840	SDAINLEM(230V50HZ,240V60HZ)	Avviatore Stella-triangolo da 5,5kW (230V50Hz,240V60Hz)	278,31		1
278286	SDAINLM12(230V50HZ,240V60HZ)	Avviatore Stella-triangolo da 5,5kW (230V50Hz,240V60Hz)	295,88		1
101380	SDAINLM12(400V50HZ)	Avviatore Stella-triangolo da 5,5kW (400V50Hz)	295,88		1
100416	SDAINLM12(24VDC)	Avviatore Stella-triangolo da 5,5	333,06		1
278311	SDAINLM16(230V50HZ,240V60HZ)	Avviatore Stella-triangolo da 7,5kW (230V50Hz,240V60Hz)	309,90		1
101381	SDAINLM16(400V50HZ)	Avviatore Stella-triangolo da 7,5kW (400V50Hz)	309,90		1
100417	SDAINLM16(24VDC)	Avviatore Stella-triangolo da 7,5kW (24VDC)	350,14		1
278336	SDAINLM22(230V50HZ,240V60HZ)	Avviatore Stella-triangolo da 11kW (230V50Hz,240V60Hz)	325,22		1
101382	SDAINLM22(400V50HZ)	Avviatore Stella-triangolo da 11kW (400V50Hz)	325,22		1
100418	SDAINLM22(24VDC)	Avviatore Stella-triangolo da 11kW (24VDC)	368,82		1
278361	SDAINLM30(230V50HZ,240V60HZ)	Avviatore Stella-triangolo da 15kW (230V50Hz,240V60Hz)	413,08		1
101383	SDAINLM30(400V50HZ)	Avviatore Stella-triangolo da 15kW (400V50Hz)	413,08		1
100419	SDAINLM30(RDC24)	Avviatore Stella-triangolo da 15kW (24VDC)	600,67		1
278386	SDAINLM45(230V50HZ,240V60HZ)	Avviatore Stella-triangolo da 22kW (230V50Hz,240V60Hz)	496,54		1
101384	SDAINLM45(400V50HZ)	Avviatore Stella-triangolo da 22kW (400V50Hz)	496,54		1
100420	SDAINLM45(RDC24)	Avviatore Stella-triangolo da 22kW (24VDC)	689,41		1
278411	SDAINLM55(230V50HZ,240V60HZ)	Avviatore Stella-triangolo da 30kW (230V50Hz,240V60Hz)	590,27		1
101385	SDAINLM55(400V50HZ)	Avviatore Stella-triangolo da 30kW (400V50Hz)	590,27		1
100421	SDAINLM55(RDC24)	Avviatore Stella-triangolo da 30kW (24VDC)	824,81		1
239895	SDAINLM70(230V50HZ,240V60HZ)	Avviatore Stella-triangolo da 37kW (230V50Hz,240V60Hz)	684,02		1
101386	SDAINLM70(400V50HZ)	Avviatore Stella-triangolo da 37kW (400V50Hz)	684,02		1
239937	SDAINLM90(230V50HZ,240V60HZ)	Avviatore Stella-triangolo da 45kW (230V50Hz,240V60Hz)	853,97		1
239963	SDAINLM115(230V50HZ,240V60HZ)	Avviatore Stella-triangolo da 55kW (230V50Hz,240V60Hz)	1.023,91		1
240009	SDAINLM140(230V50HZ,240V60HZ)	Avviatore Stella-triangolo da 75kW (230V50Hz,240V60Hz)	1.397,40		1
240035	SDAINLM165(230V50HZ,240V60HZ)	Avviatore Stella-triangolo da 90kW (230V50Hz,240V60Hz)	2.018,52		1
101010	SDAINLM200(230V50HZ,240V60HZ)	Avviatore Stella-triangolo da 110kW (230V50Hz,240V60Hz)	2.096,16		1
101031	SDAINLM260(230V50HZ,240V60HZ)	Avviatore Stella-triangolo da 132kW (230V50Hz,240V60Hz)	2.220,01		1
		ACCESSORI PER CONTATTORI			
		Accessori per Minicontattori DILEM, DILER			
10240	02DILE	Contatti ausiliari frontali [2NC] x DILER	8,64		5
10064	02DILEM	Contatti ausiliari frontali [2NC]	8,31		5
10256	04DILE	Contatti ausiliari frontali [4NC] x DILER	14,86		5
230258	04DILE-C	Contatti ausiliari frontali [4NC] mors. a molla x DILER-..C	14,86		5
49824	11DDILE	Contatti ausiliari frontali [1NA+1NC] x DILER	20,56		5
10224	11DILE	Contatti ausiliari frontali [1NA+1NC] x DILER	8,64		5
230257	11DILE-C	Contatti ausiliari frontali [1NA+1NC] mors. a molla x DILER-..C	8,64		5
10080	11DILEM	Contatti ausiliari frontali [1NA+1NC]	8,31		5
230255	11DILEM-C	Contatti ausiliari frontali [1NA+1NC] mors. a molla	8,31		5
2397	13DILE	Contatti ausiliari frontali [1NA+3NC] x DILER	14,86		5
230259	13DILE-C	Contatti ausiliari frontali [1NA+3NC] mors. a molla x DILER-..C	14,86		5
10208	20DILE	Contatti ausiliari frontali [2NA] x DILER	8,64		5
49823	22DDILE	Contatti ausiliari frontali [2NA+2NC] x DILER	27,52		5
230264	22DDILE-C	Contatti ausiliari frontali [2NA+2NC] mors. a molla x DILER-..C	27,52		5
10288	22DILE	Contatti ausiliari frontali [2NA+2NC] x DILER	14,86		5
230260	22DILE-C	Contatti ausiliari frontali [2NA+2NC] mors. a molla x DILER-..C	14,86		5
10112	22DILEM	Contatti ausiliari frontali [2NA+2NC]	14,68		5
230256	22DILEM-C	Contatti ausiliari frontali [2NA+2NC] mors. a molla	14,68		5
48912	31DILE	Contatti ausiliari frontali [3NA+1NC] x DILER	14,86		5
230262	31DILE-C	Contatti ausiliari frontali [3NA+1NC] mors. a molla x DILER-..C	14,86		5
10304	40DILE	Contatti ausiliari frontali [4NA] x DILER	14,86		5
230263	40DILE-C	Contatti ausiliari frontali [4NA] mors. a molla x DILER-..C	14,86		5
10482	HDILE	Calotta di protezione x DILE(T)	2,59		1
10113	MVDILE	Interblocco meccanico x DILE	8,64		5
19095	P1DILEM	Ponte di parallelo 4P per DILE(E)M	16,44		5
46320	RCDILE250	Filtro RC (110-250 VAC) x DILE	12,76		10
230268	RCDILE250-C	Filtro RC (110-250 VAC) a molla x DILE…-C	12,76		10
44264	RCDILE48	Filtro RC (24-48 VAC) x DILE	15,20		10
230267	RCDILE48-C	Filtro RC (24-48 VAC) a molla x DILE…-C	15,20		10
26634	V0DILE	Connettori contattori-temporizzatori	0,28		50
10336	VGDILE250	Filtro a varistore (110-250 V) x DILE	9,64		10
230266	VGDILE250-C	Filtro a varistore (110-250 V) mors. a molla x DILE..C	9,64		10
10463	VGDILE415	Filtro a varistore (380-415 V) x DILE	9,41		10
10320	VGDILE48	Filtro a varistore (24-48 V) x DILE	9,64		10
230265	VGDILE48-C	Filtro a varistore (24-48 V) mors. a molla x DILE..C	9,64		10
		Accessori x Contattori xStart			
115948	DILA-XHI10-S	Contatto aus. 1NA x DILA / DILM7..15	11,87		1
115949	DILA-XHI01-S	Contatto aus. 1NC x DILA / DILM7..15	11,87		1
276420	DILA-XHI02	Contatti aus. 2NC x DILA / DILM7..38	9,08		5
276424	DILA-XHI04	Contatti aus. 4NC x DILA / DILM7..38	15,40		5
276421	DILA-XHI11	Contatti aus. 1NA+1NC x DILA / DILM7..38	9,08		5
276425	DILA-XHI13	Contatti aus. 1NA+3NC x DILA / DILM7..38	15,40		5
276422	DILA-XHI20	Contatti aus. 2NA x DILA / DILM7..38	9,08		5
276426	DILA-XHI22	Contatti aus. 2NA+2NC x DILA / DILM7..38	15,40		5
276427	DILA-XHI31	Contatti aus. 3NA+1NC x DILA / DILM7..38	15,40		5
276428	DILA-XHI40	Contatti aus. 4NA x DILA / DILM7..38	15,40		5
115950	DILA-XHIC10-S	Contatto aus. 1NA a molla x DILAC / DILMC7..12	12,57		1
115951	DILA-XHIC01-S	Contatto aus. 1NC a molla x DILAC / DILMC7..12	12,57		1
276526	DILA-XHIC02	Contatti aus. 2NC a molla x DILAC / DILM7..38	9,08		5
276530	DILA-XHIC04	Contatti aus. 4NC a molla x DILAC / DILM7..38	16,20		5
276527	DILA-XHIC11	Contatti aus. 1NA+1NC a molla x DILAC / DILM7..38	9,08		5
276531	DILA-XHIC13	Contatti aus. 1NA+3NC a molla x DILAC / DILM7..38	16,20		5
276528	DILA-XHIC20	Contatti aus. 2NA a molla x DILAC / DILM7..38	9,08		5
276532	DILA-XHIC22	Contatti aus. 2NA+2NC a molla x DILAC / DILM7..38	16,20		5
276533	DILA-XHIC31	Contatti aus. 3NA+1NC a molla x DILAC / DILM7..38	16,20		5
276534	DILA-XHIC40	Contatti aus. 4NA a molla x DILAC / DILM7..38	16,20		5
276529	DILA-XHICV11	Contatti aus. anticipati 1NA+1NC a molla x DILAC / DILM7..38	20,65		5
276535	DILA-XHICV22	Contatti aus. anticipati 2NA+2NC (1+1 anticipati) x DILAC / DILM7..38	27,81		5
110140	DILA-XHIR11	Contatti aus. x segnali deboli 1NA+1NC x DILA / DILM7..38	27,38		4
139580	DILA-XHIR22	Contatti aus. x segnali deboli 1NA+1NC + 1NA+1NC standard x DILA / DILM7..38	51,92		5
101041	DILA-XHIT02	Contatti aus. 2NC x TPC	9,08		1
101043	DILA-XHIT11	Contatti aus. 1NA+1NC x TPC	9,08		1
101042	DILA-XHIT20	Contatti aus. 2NA x TPC	9,08		1
101044	DILA-XHIT22	Contatti aus. 2NA+2NC x TPC	15,40		1
276423	DILA-XHIV11	Contatti aus. anticipati 1NA+1NC x DILA / DILM7..38	20,65		5
276429	DILA-XHIV22	Contatti aus. 2NA+2NC (1+1 anticipati) x DILA / DILM7..38	27,81		5
208281	DILM820-XHI11-SI	Cont.aus. 1NA+1NC laterali	18,92		1
208282	DILM820-XHI11-SA	Cont.aus. 1NA+1NC laterali	18,92		1
208283	DILM820-XHI11V-SI	Cont.aus. 1NA+1NC anticipati laterali	18,92		1
278427	DILM1000-XHI11-SA	Cont.aus. 1NA+1NC laterali	18,93		1
278425	DILM1000-XHI11-SI	Cont.aus. 1NA+1NC laterali	18,93		1
278428	DILM1000-XHIC11-SI	Cont.aus. 1NA+1NC a molla laterali	19,76		1

Codice	Tipo	Descrizione	Prezzo €	Note	Conf. [pezzi]
278426	DILM1000-XHIV11-SI	Cont.aus. 1NA+1NC anticipati laterali	18,93		1
240084	DILM12-XDSB0/3	Barretta alimentazione x 3 contattori	15,28		1
240085	DILM12-XDSB0/4	Barretta alimentazione x 4 contattori	17,40		1
240086	DILM12-XDSB0/5	Barretta alimentazione x 5 contattori	19,00		1
240083	DILM12-XEK	Morsetto d'alimentazione	11,58		1
121770	DILM12-XMCP/T	Morsetto di collegamento PE al contattore di potenza DILM7…15	29,97		1
109399	DILM12-XMSM	Filtro di protezione per contatti di potenza DILM7…15	38,15		4
281196	DILM12-XMV	Interblocco meccanico x DILM7-15, DILA	11,56		5
281193	DILM12-XP1	Connettore di parallelo x DILM7-15	17,50		5
109400	DILM12-XPBC	Contatti per circuiti stampati DILM7…15	9,21		4
110099	DILM12-XR	Pettine cablaggio teleinvertitore con SmartWire	5,29		20
283108	DILM12-XRL	Kit invertitori x DILM7-15	12,86		1
281190	DILM12-XS1	Ponti di stella x DILM7-15	3,83		20
283130	DILM12-XSL	Kit stella-triangolo x DILM7-15	15,46		1
101672	DILM12-XSPD	Filtro a diodo 12-250VDC x DILM7-15	9,07		1
281200	DILM12-XSPR240	Spegniarco RC 130-240VAC x DILM7-15, DILMP20, DILA	8,81		10
281199	DILM12-XSPR48	Spegniarco RC 24-48VAC x DILM7-15, DILMP20, DILA	8,81		10
150683	DILM12-XSPR130	Spegniarco RC 110-130VAC x DILM7-15, DILMP20, DILA	8,81		10
281201	DILM12-XSPR500	Spegniarco RC 240-500VAC x DILM7-15, DILMP20, DILA	8,81		10
281209	DILM12-XSPV130	Filtro a varistore 48-130VAC x DILM7-15, DILMP20, DILA	8,81		10
281210	DILM12-XSPV240	Filtro a varistore 130-240VAC x DILM7-15, DILMP20, DILA	8,81		10
281208	DILM12-XSPV48	Filtro a varistore 24-48VAC x DILM7-15, DILMP20, DILA	8,81		10
281211	DILM12-XSPV500	Filtro a varistore 240-500VAC x DILM7-15, DILMP20, DILA	8,81		10
281221	DILM12-XSPVL240	Filtro a varistore 130-240VAC + LED x DILM7-15, DILMP20, DILA	11,84		10
281220	DILM12-XSPVL48	Filtro a varistore 24-48VAC + LED x DILM7-15, DILMP20, DILA	11,84		10
230111	DILM150-XSP(RAC120)	Bobina di ricambio AC per DILM115..170	101,99		1
230109	DILM150-XSP(RAC24)	Bobina di ricambio AC per DILM115..170	101,99		1
230112	DILM150-XSP(RAC240)	Bobina di ricambio AC per DILM115..170	101,99		1
230113	DILM150-XSP(RAC440)	Bobina di ricambio AC per DILM115..170	101,99		1
230115	DILM150-XSP(RDC24)	Bobina di ricambio DC per DILM115..170	149,78		1
230116	DILM150-XSP(RDC60)	Bobina di ricambio DC per DILM115..170	149,78		1
230110	DILM150-XSP(RAC48)	Bobina di ricambio AC per DILM115..170	101,99		1
230114	DILM150-XSP(RAC500)	Bobina di ricambio AC per DILM115..170	101,99		1
230117	DILM150-XSP(RDC130)	Bobina di ricambio DC per DILM115..170	149,78		1
230122	DILM150-XSP(RDC240)	Bobina di ricambio DC per DILM115..170	149,78		1
277947	DILM150-XHI02	Cont.aus. 2NC x contattori da DILM40 a DILM170	9,08		5
277952	DILM150-XHI04	Cont.aus. 4NC x contattori da DILM40 a DILM170	15,90		5
277946	DILM150-XHI11	Cont.aus. 1NA+1NC x contattori da DILM40 a DILM170	9,08		5
277951	DILM150-XHI13	Cont.aus. 1NA+3NC x contattori da DILM40 a DILM170	15,90		5
277945	DILM150-XHI20	Cont.aus. 2NA x contattori da DILM40 a DILM170	9,08		5
277950	DILM150-XHI22	Cont.aus. 2NA+2NC x contattori da DILM40 a DILM170	15,90		5
277949	DILM150-XHI31	Cont.aus. 3NA+1NC x contattori da DILM40 a DILM170	15,90		5
277948	DILM150-XHI40	Cont.aus. 4NA x contattori da DILM40 a DILM170	15,90		5
283463	DILM150-XHIA11	Cont.aus. 1NA+1NC x DILM40/50/65/72	9,08		5
283464	DILM150-XHIA22	Cont.aus. 2NA+2NC x DILM40/50/65/72	15,90		5
283465	DILM150-XHIAC22	Cont.aus. 2NA+2NC a molla x DILM40/50/65/72	16,69		5
278048	DILM150-XHIC04	Cont.aus. 4NC a molla x contattori da DILM40 a DILM170	16,69		5
278047	DILM150-XHIC13	Cont.aus. 1NA+3NC a molla x contattori da DILM40 a DILM170	16,69		5
278046	DILM150-XHIC22	Cont.aus. 2NA+2NC a molla x contattori da DILM40 a DILM170	16,69		5
278045	DILM150-XHIC31	Cont.aus. 3NA+1NC a molla x contattori da DILM40 a DILM170	16,69		5
278044	DILM150-XHIC40	Cont.aus. 4NA a molla x contattori da DILM40 a DILM170	16,69		5
278049	DILM150-XHICV22	Cont.aus. 2NA+2NC anticipati a molla x contattori da DILM40 a DILM170	16,69		5
277953	DILM150-XHIV22	Cont.aus. 2NA+2NC anticipati x contattori da DILM40 a DILM170	15,90		5
106492	DILM150-XIP2X	Coprimorsetti DILM80…170	2,14		1
107020	DILM150-XMVE	Interblocco meccanico x DILM80-170 senza piastra di fissaggio	13,29		1
240081	DILM150-XMV	Interblocco meccanico x DILM80-170 completo di piastra di fissaggio	89,92		1
284769	DILM150-XP1	Connettore di parallelo x DILM80-170	76,06		1
101681	DILM150-XRL	Kit invertitori x DILM80-170	160,95		1
284768	DILM150-XS1	Ponti di stella x DILM80-170	15,74		5
101487	DILM150-XSL	Kit stella-triangolo x DILM115-170	221,83		1
281226	DILM150-XVB	Connettore meccanico x DILM40-170	0,33		50
104486	DILM150-XZK	Estensione morsetti per DILM80…170	8,35		10
118855	DILM32-XIP2X	Set completo 8 coprimorsetti per DILM17…38 e DILMP32…45	8,92		8
277375	DILM32-XHI02	Cont.aus. 2NC x DILM(C)7..38-10..	9,08		5
277376	DILM32-XHI11	Cont.aus. 1NA+1NC x DILM(C)7..38-10..	9,08		5
101371	DILM32-XHI11-S	Contatti aus. laterali 1NA + 1NC x DILM17..38	18,74		1
277377	DILM32-XHI22	Cont.aus. 2NA+2NC x DILM(C)7..38-10..	15,40		5
106112	DILM32-XHI31	Cont.aus. 3NA+1NC x DILM(C)7..38-10..	15,40		1
277750	DILM32-XHIC02	Cont.aus. 2NC a molla x DILM(C)7..38-10..	9,08		5
277751	DILM32-XHIC11	Cont.aus. 1NA+1NC a molla x DILM(C)7..38-10..	9,08		5
277752	DILM32-XHIC22	Cont.aus. 2NA+2NC a molla x DILM(C)7..38-10..	16,20		5
110955	DILM32-XMAN	Modulo per test contatti per DILM7…38 e DILA	9,11		5
281197	DILM32-XMV	Interblocco meccanico x DILM17-38	11,56		5
281194	DILM32-XP1	Connettore di parallelo x DILM17-38	17,50		5
283109	DILM32-XRL	Kit invertitori x DILM17-38	20,12		1
281191	DILM32-XS1	Ponti di stella x DILM17-38	3,82		20
283131	DILM32-XSL	Kit stella-triangolo x DILM17-38	23,44		1
281147	DILM32-XSP(110V50/60HZ)	Bobina di ricambio AC per DILM17..38	34,00		1
281138	DILM32-XSP(110V50HZ,120V60HZ)	Bobina di ricambio AC per DILM17..38	34,00		1
281141	DILM32-XSP(230V50HZ,240V60HZ)	Bobina di ricambio AC per DILM17..38	34,00		1
281145	DILM32-XSP(24V50/60HZ)	Bobina di ricambio AC per DILM17..38	34,00		1
281143	DILM32-XSP(400V50HZ,440V60HZ)	Bobina di ricambio AC per DILM17..38	34,00		1
281137	DILM32-XSP(42V50HZ,48V60HZ)	Bobina di ricambio AC per DILM17..38	34,00		1
281157	DILM32-XSP(RDC130)	Bobina di ricambio DC per DILM17..38	84,97		1
281155	DILM32-XSP(RDC24)	Bobina di ricambio DC per DILM17..38	84,97		1
281158	DILM32-XSP(RDC240)	Bobina di ricambio DC per DILM17..38	84,97		1
281156	DILM32-XSP(RDC60)	Bobina di ricambio DC per DILM17..38	84,97		1
112419	DILM32-XSPLW24	Resistenza per misure segnali con contattori basso assorbimento DILM7…38	13,32		1
281203	DILM32-XSPR240	Spegniarco RC 130-240VAC x DILM17-38	13,29		10
281202	DILM32-XSPR48	Spegniarco RC 24-48VAC x DILM17-38	13,29		10
150684	DILM32-XSPR130	Spegniarco RC 110-130VAC x DILM17-38	13,29		10
281204	DILM32-XSPR500	Spegniarco RC 240-500VAC x DILM17-38	14,77		10
281213	DILM32-XSPV130	Filtro a varistore 48-130VAC x DILM17-38	11,84		10
281214	DILM32-XSPV240	Filtro a varistore 130-240VAC x DILM17-38	11,84		10
281212	DILM32-XSPV48	Filtro a varistore 24-48VAC x DILM17-38	11,84		10
281215	DILM32-XSPV500	Filtro a varistore 240-500VAC x DILM17-38	14,77		10
281223	DILM32-XSPVL240	Filtro a varistore 130-240VAC + LED x DILM17-38	14,77		10
281222	DILM32-XSPVL48	Filtro a varistore 24-48VAC + LED x DILM17-38	14,77		10
105210	DILM32-XTED11-1(RA24)	Mod. temp. elettronico ritardato alla diseccitazione 24V AC/DC 0,05-1s	96,28		1
105211	DILM32-XTED11-1(RAC130)	Mod. temp. elettronico ritardato alla diseccitazione 100-130V AC 0,05-1s	96,28		1
105212	DILM32-XTED11-1(RAC240)	Mod. temp. elettronico ritardato alla diseccitazione 200-240V AC 0,05-1s	96,28		1
104943	DILM32-XTED11-10(RA24)	Mod. temp. elettronico ritardato alla diseccitazione 24V AC/DC 0,5-10s	96,28		1
104944	DILM32-XTED11-10(RAC130)	Mod. temp. elettronico ritardato alla diseccitazione 100-130V AC 0,5-10s	96,28		1
104945	DILM32-XTED11-10(RAC240)	Mod. temp. elettronico ritardato alla diseccitazione 200-240V AC 0,5-10s	96,28		1
104946	DILM32-XTED11-100(RA24)	Mod. temp. elettronico ritardato alla diseccitazione 24V AC/DC 5-100s	96,28		1
104947	DILM32-XTED11-100(RAC130)	Mod. temp. elettronico ritardato alla diseccitazione 100-130V AC 5-100s	96,28		1
104948	DILM32-XTED11-100(RAC240)	Mod. temp. elettronico ritardato alla diseccitazione 200-240V AC 5-100s	96,28		1
101440	DILM32-XTEE11(RA24)	Mod. temp. elettronico ritardato all'eccitazione 24V AC/DC 0,05-10s/ 0,5-10s/5-100s	87,66		1
101441	DILM32-XTEE11(RAC130)	Mod. temp. elettronico ritardato all'eccitazione 100-130V AC 0,05-10s/ 0,5-10s/5-100s	87,66		1
101442	DILM32-XTEE11(RAC240)	Mod. temp. elettronico ritardato all'eccitazione 200-240V AC 0,05-10s/ 0,5-10s/5-100s	87,66		1
101449	DILM32-XTEPLH	Calotta di protezione	4,98		1

Codice	Tipo	Descrizione	Prezzo €	Note	Conf. [pezzi]
101446	DILM32-XTEY20(RA24)	Mod. temp. elettronico per applicazione stella-triangolo 24V AC/DC 1-30s	96,28		1
101447	DILM32-XTEY20(RAC130)	Mod. temp. elettronico per applicazione stella-triangolo 100-130V AC 1-30s	96,28		1
101448	DILM32-XTEY20(RAC240)	Mod. temp. elettronico per applicazione stella-triangolo 200-240V AC 1-30s	96,28		1
281227	DILM32-XVB	Connettore meccanico x DILM7-38, DILA	0,25		50
106491	DILM65-XIP2X	Coprimorsetti DILM40…72	1,27		1
281198	DILM65-XMV	Interblocco meccanico x DILM40-72	13,29		1
281195	DILM65-XP1	Connettore di parallelo x DILM40-72	19,92		1
101057	DILM65-XRL	Kit invertitori x DILM40-72	35,90		1
281192	DILM65-XS1	Ponti di stella x DILM40-72	7,49		10
101058	DILM65-XSL	Kit stella-triangolo x DILM40-72	42,06		1
281177	DILM65-XSP(110V50/60HZ)	Bobina di ricambio AC per DILM40..72	34,00		1
281168	DILM65-XSP(110V50HZ,120V60HZ)	Bobina di ricambio AC per DILM40..72	34,00		1
281171	DILM65-XSP(230V50HZ,240V60HZ)	Bobina di ricambio AC per DILM40..72	534,00		1
281175	DILM65-XSP(24V50/60HZ)	Bobina di ricambio AC per DILM40..72	34,00		1
281173	DILM65-XSP(400V50HZ,440V60HZ)	Bobina di ricambio AC per DILM40..72	34,00		1
281167	DILM65-XSP(42V50HZ,48V60HZ)	Bobina di ricambio AC per DILM40..72	34,00		1
281187	DILM65-XSP(RDC130)	Bobina di ricambio DC per DILM40..72	118,98		1
281185	DILM65-XSP(RDC24)	Bobina di ricambio DC per DILM40..72	118,98		1
281188	DILM65-XSP(RDC240)	Bobina di ricambio DC per DILM40..72	118,98		1
281186	DILM65-XSP(RDC60)	Bobina di ricambio DC per DILM40..72	118,98		1
101486	DILM95-XSL	Kit stella-triangolo x DILM80-95	120,80		1
281206	DILM95-XSPR240	Spegniarco RC 130-240VAC x DILM40-72	16,95		10
281205	DILM95-XSPR48	Spegniarco RC 24-48VAC x DILM40-72	16,95		10
150685	DILM95-XSPR130	Spegniarco RC 110-130VAC x DILM40-72	16,95		10
281207	DILM95-XSPR500	Spegniarco RC 240-500VAC x DILM40-72	18,62		10
281217	DILM95-XSPV130	Filtro a varistore 48-130VAC x DILM40-72	16,95		10
281218	DILM95-XSPV240	Filtro a varistore 130-240VAC x DILM40-72	16,95		10
281216	DILM95-XSPV48	Filtro a varistore 24-48VAC x DILM40-72	16,95		10
281219	DILM95-XSPV500	Filtro a varistore 240-500VAC x DILM40-72	18,62		10
281225	DILM95-XSPVL240	Filtro a varistore 130-240VAC + LED x DILM40-72	17,77		10
281224	DILM95-XSPVL48	Filtro a varistore 24-48VAC + LED x DILM40-72	17,77		10
230068	DILM95-XSP(110V50/60HZ)	Bobina di ricambio AC per DILM80..95	56,22		1
230058	DILM95-XSP(110V50HZ,120V60HZ)	Bobina di ricambio AC per DILM80..95	56,22		1
230062	DILM95-XSP(230V50HZ,240V60HZ)	Bobina di ricambio AC per DILM80..95	56,22		1
230066	DILM95-XSP(24V50/60HZ)	Bobina di ricambio AC per DILM80..95	56,22		1
230064	DILM95-XSP(400V50HZ,440V60HZ)	Bobina di ricambio AC per DILM80..95	56,22		1
229994	DILM95-XSP(42V50HZ,48V60HZ)	Bobina di ricambio AC per DILM80..95	56,22		1
230082	DILM95-XSP(RDC130)	Bobina di ricambio DC per DILM80..95	136,09		1
230080	DILM95-XSP(RDC24)	Bobina di ricambio DC per DILM80..95	136,09		1
230107	DILM95-XSP(RDC240)	Bobina di ricambio DC per DILM80..95	136,09		1
230081	DILM95-XSP(RDC60)	Bobina di ricambio DC per DILM80..95	136,09		1
207517	XGKE-GE	Foglio targhette per siglatura apparecchi	3,45		25
		Accessori per contattori DILM 185...1000			
289161	DILH1400-XSP/E(RAW250)	Bobina + Inter. elettronica per contattore DILH1400(RAW250)	1.362,43		1
289146	DILM1000-XSP/E(RA110)	Bobina + Inter. elettronica per contattore DILM580/650/750/820/1000(RA110)	933,63		1
289145	DILM1000-XSP/E(RA250)	Bobina + Inter. elettronica per contattore DILM580/650/750/820/1000(RA250)	933,63		1
289147	DILM1000-XSP/E(RAC500)	Bobina + Inter. elettronica per contattore DILM580/650/750/820/1000(RAC500)	933,63		1
208292	DILM185-XP1	Connettore parallelo x DILM185	117,06		1
101488	DILM225-XSL	Kit stella-triangolo x DILM185-225	274,19		1
139560	DILM225A-XHB	Calotta coprimorsetti x DILM185A/225A	26,71		1
139561	DILM225A-XKU-S	Morsetti per cavi x DILM185A/225A	108,52		1
139564	DILM225A-XSP(RAC120)	Bobina + Inter. elettronica per contattore DILM185A/225A(RAC120)	208,64		1
139562	DILM225A-XSP(RAC24)	Bobina + Inter. elettronica per contattore DILM185A/225A(RAC24)	208,64		1
139565	DILM225A-XSP(RAC240)	Bobina + Inter. elettronica per contattore DILM185A/225A(RAC240)	208,64		1
139566	DILM225A-XSP(RAC440)	Bobina + Inter. elettronica per contattore DILM185A/225A(RAC440)	208,64		1
139563	DILM225A-XSP(RAC48)	Bobina + Inter. elettronica per contattore DILM185A/225A(RAC48)	208,64		1
139567	DILM225A-XSP(RAC500)	Bobina + Inter. elettronica per contattore DILM185A/225A(RAC500)	208,64		1
139570	DILM225A-XSP(RDC130)	Bobina + Inter. elettronica per contattore DILM185A/225A(RDC130)	302,64		1
139568	DILM225A-XSP(RDC24)	Bobina + Inter. elettronica per contattore DILM185A/225A(RDC24)	302,64		1
139571	DILM225A-XSP(RDC240)	Bobina + Inter. elettronica per contattore DILM185A/225A(RDC240)	302,64		1
139569	DILM225A-XSP(RDC60)	Bobina + Inter. elettronica per contattore DILM185A/225A(RDC60)	302,64		1
274201	DILM250-S-XSP/E(110-120V50/60HZ)	Bobina + Inter. elettronica per contattore DILM185/225/250-S(110-120VAC)	353,39		1
274202	DILM250-S-XSP/E(220-240V50/60HZ)	Bobina + Inter. elettronica per contattore DILM185/225/250-S(220-240VAC)	353,39		1
208251	DILM250-XSP/E(RA110)	Bobina + Inter. elettronica per contattore DILM185/225/250(RA110)	393,11		1
208252	DILM250-XSP/E(RA250)	Bobina + Inter. elettronica per contattore DILM185/225/250(RA250)	393,11		1
208253	DILM250-XSP/E(RAC500)	Bobina + Inter. elettronica per contattore DILM185/225/250(RAC500)	393,11		1
208250	DILM250-XSP/E(RDC48)	Bobina + Inter. elettronica per contattore DILM185/225/250(RDC48)	393,11		1
208287	DILM400-XHB	Calotta coprimorsetti x DILM185/225/250/300/400	26,71		1
208293	DILM400-XKU-S	Morsetti per cavi x DILM250-400	117,57		1
208291	DILM400-XS1	Ponti di stella x DILM185-400	58,45		1
274204	DILM500-S-XSP/E(110-120V50/60HZ)	Bobina + Inter. elettronica per contattore DILM300/400/500/570-S(110-120VAC)	530,17		1
274205	DILM500-S-XSP/E(220-240V50/60HZ)	Bobina + Inter. elettronica per contattore DILM300/400/500/570-S(220-240VAC)	530,17		1
208286	DILM500-XHB	Calotta coprimorsetti x DILM500	31,65		1
208289	DILM500-XMV	Interblocco meccanico	35,93		1
208290	DILM500-XS1	Ponti di stella x DILM500	73,23		1
208255	DILM500-XSP/E(RA110)	Bobina + Inter. elettronica per contattore DILM300/400/500(RA110)	589,65		1
208256	DILM500-XSP/E(RA250)	Bobina + Inter. elettronica per contattore DILM300/400/500(RA250)	589,65		1
208257	DILM500-XSP/E(RAC500)	Bobina + Inter. elettronica per contattore DILM300/400/500(RAC500)	589,65		1
208254	DILM500-XSP/E(RDC48)	Bobina + Inter. elettronica per contattore DILM300/400/500(RDC48)	589,65		1
150628	DILM570-XKB-S	Calotta coprimorsetti x DILM500/570	103,28		1
208285	DILM650-XHB	Calotta coprimorsetti x DILM580/650	74,22		1
208284	DILM820-XHB	Calotta coprimorsetti x DILM580/650/750/820/1000	83,98		1
208295	DILM820-XKB-S	Set di morsetti per bandelle in Cu x DILM750-820	108,34		1
208288	DILM820-XMV	Interblocco meccanico	515,05		1
125946	DILH2600-XSM	Filtro spegniarco per DILM1600-DILH2600	232,62		1
125947	DILM1000-XSM	Filtro spegniarco per DILM580-DILH1400	171,47		1
		Accessori per contattori quadripolari DILP			
207477	DILP250-XHB	Coprimorsetti x DILP250	53,46		2
207472	DILP250-XMV	Interblocco meccanico x DILP250	75,65		1
207478	DILP315-XHB	Coprimorsetti x DILP315	56,17		2
207473	DILP315-XMV	Interblocco meccanico x DILP315	107,72		1
207479	DILP800-XHB	Coprimorsetti x DILP500/630/800	88,51		2
207471	DILP800-XHI-SA	Contatti ausiliari laterali 1NA+1NC x DILP250/315/500/630/800	32,73		1
207470	DILP800-XHI-SI	Contatti ausiliari laterali 1NA+1NC x DILP250/315/500/630/800	32,39		1
207474	DILP800-XMV	Interblocco meccanico x DILP500/630/800	671,33		1
		SISTEMA SMARTWIRE-DT			
		Sistema di cablaggio di comando e controllo ad innesto per DIL/MSC			
107040	NHI-E-10L-PKZ0	Contatto frontale NA per PKZM0 già cablato per stato salvamotore	10,28		5
107030	SWIRE-4DI-2DO-R	Modulo comando contattori DILM40…1600, 4di, 2 uscite relè	171,60		1
107031	SWIRE-CAB-000	Tappo di protezione per ultimo modulo, nessuna funzione elettrica	2,55		25
107032	SWIRE-CAB-008	Cavo piatto preconfezionato a 6 poli SmartWire-DT, lunghezza 8,5 cm.	5,46		25
107033	SWIRE-CAB-011	Cavo piatto preconfezionato a 6 poli SmartWire-DT, lunghezza 11 cm.	5,72		25
107034	SWIRE-CAB-015	Cavo piatto preconfezionato a 6 poli SmartWire-DT, lunghezza 15 cm.	6,20		5
107035	SWIRE-CAB-025	Cavo piatto preconfezionato a 6 poli SmartWire-DT, lunghezza 25 cm.	7,00		5
107036	SWIRE-CAB-100	Cavo piatto preconfezionato a 6 poli SmartWire-DT, lunghezza 1 m.	9,97		1
107037	SWIRE-CAB-200	Cavo piatto preconfezionato a 6 poli SmartWire-DT, lunghezza 2 m.	11,21		1
107028	SWIRE-DIL	Modulo per comando contattori DILM7…38e DILA	60,76		5
107027	SWIRE-GW-DP	Gateway per protocollo Profibus-DP	395,41		1

Codice	Tipo	Descrizione	Prezzo €	Note	Conf. [pezzi]
106950	EASY223-SWIRE	Gateway per protocolli EasyNET e CANopen	389,50		1
107029	SWIRE-PF	Power Feeder supplementare sistema SmartWire-DT	143,61		1
		RELE' TERMICI			
		Relè termici a bimetallo x Minicontattori DILE			
14263	ZE-0,16	Relè termico a bimetallo 0,1-0,16 A montaggio diretto	47,86		5
14285	ZE-0,24	Relè termico a bimetallo 0,16-0,24 A montaggio diretto	47,86		5
14300	ZE-0,4	Relè termico a bimetallo 0,24-0,4 A montaggio diretto	47,86		5
14333	ZE-0,6	Relè termico a bimetallo 0,4-0,6 A montaggio diretto	47,86		5
14376	ZE-1,0	Relè termico a bimetallo 0,6-1,0 A montaggio diretto	47,86		5
14432	ZE-1,6	Relè termico a bimetallo 1-1,6 A montaggio diretto	47,86		5
14479	ZE-2,4	Relè termico a bimetallo 1,6-2,4 A montaggio diretto	47,86		5
14518	ZE-4	Relè termico a bimetallo 2,4-4 A montaggio diretto	47,86		5
14565	ZE-6	Relè termico a bimetallo 4-6 A montaggio diretto	47,86		5
14708	ZE-9	Relè termico a bimetallo 6-9 A montaggio diretto	47,86		5
14752	ZE-12	Relè termico a bimetallo 9-12 A montaggio diretto	47,86		1
		Relè Termci xStart			
278431	ZB12-0,16	Relè termico a bimetallo 0,1-0,16A mont.diretto x DILM7/9/12/15	47,80		1
278432	ZB12-0,24	Relè termico a bimetallo 0,16-0,24A mont.diretto x DILM7/9/12/15	47,80		1
278433	ZB12-0,4	Relè termico a bimetallo 0,24-0,4A mont.diretto x DILM7/9/12/15	47,80		1
278434	ZB12-0,6	Relè termico a bimetallo 0,4-0,6A mont.diretto x DILM7/9/12/15	47,80		1
278435	ZB12-1,0	Relè termico a bimetallo 0,6-1,0A mont.diretto x DILM7/9/12/15	47,80		1
278436	ZB12-1,6	Relè termico a bimetallo 1,0-1,6A mont.diretto x DILM7/9/12/15	47,80		1
278437	ZB12-2,4	Relè termico a bimetallo 1,6-2,4A mont.diretto x DILM7/9/12/15	47,80		1
278438	ZB12-4	Relè termico a bimetallo 2,4-4A mont.diretto x DILM7/9/12/15	47,80		1
278439	ZB12-6	Relè termico a bimetallo 4-6A mont.diretto x DILM7/9/12/15	47,80		1
278440	ZB12-10	Relè termico a bimetallo 6-10A mont.diretto x DILM7/9/12/15	47,80		1
278441	ZB12-12	Relè termico a bimetallo 10-12A mont.diretto x DILM7/9/12/15	47,80		1
290168	ZB12-16	Relè termico a bimetallo 12-16A mont.diretto x DILM7/9/12/15	54,37		1
278442	ZB32-0,16	Relè termico a bimetallo 0,1-0,16A mont.diretto x DILM17/25/32/38	61,64		1
278443	ZB32-0,24	Relè termico a bimetallo 0,16-0,24A mont.diretto x DILM17/25/32/38	61,64		1
278444	ZB32-0,4	Relè termico a bimetallo 0,24-0,4A mont.diretto x DILM17/25/32/38	61,64		1
278445	ZB32-0,6	Relè termico a bimetallo 0,4-0,6A mont.diretto x DILM17/25/32/38	61,64		1
278446	ZB32-1,0	Relè termico a bimetallo 0,6-1,0A mont.diretto x DILM17/25/32/38	61,64		1
278447	ZB32-1,6	Relè termico a bimetallo 1,0-1,6A mont.diretto x DILM17/25/32/38	61,64		1
278448	ZB32-2,4	Relè termico a bimetallo 1,6-2,4A mont.diretto x DILM17/25/32/38	61,64		1
278449	ZB32-4	Relè termico a bimetallo 2,4-4A mont.diretto x DILM17/25/32/38	61,64		1
278450	ZB32-6	Relè termico a bimetallo 4-6A mont.diretto x DILM17/25/32/38	61,64		1
278451	ZB32-10	Relè termico a bimetallo 6-10A mont.diretto x DILM17/25/32/38	61,64		1
278452	ZB32-16	Relè termico a bimetallo 10-16A mont.diretto x DILM17/25/32/38	61,64		1
278453	ZB32-24	Relè termico a bimetallo 16-24A mont.diretto x DILM17/25/32/38	61,64		1
278454	ZB32-32	Relè termico a bimetallo 24-32A mont.diretto x DILM17/25/32/38	99,18		1
112474	ZB32-38	Relè termico a bimetallo 24-32A mont.diretto x DILM17/25/32/38/38	99,18		1
278455	ZB65-10	Relè termico a bimetallo 6-10A mont.diretto x DILM40/50/65/72	67,63		1
278456	ZB65-16	Relè termico a bimetallo 10-16A mont.diretto x DILM40/50/65/72	67,63		1
278457	ZB65-24	Relè termico a bimetallo 16-24A mont.diretto x DILM40/50/65/72	67,63		1
278458	ZB65-40	Relè termico a bimetallo 24-40A mont.diretto x DILM40/50/65/72	99,24		1
278459	ZB65-57	Relè termico a bimetallo 40-57A mont.diretto x DILM40/50/65/72	145,45		1
278460	ZB65-65	Relè termico a bimetallo 57-65A mont.diretto x DILM40/50/65/72	145,45		1
108792	ZB65-75	Relè termico a bimetallo 65-75A mont.diretto x DILM40/50/65/72	164,72		1
278461	ZB150-35	Relè termico a bimetallo 24-35A mont.diretto x DILM80/95/115/150/170	161,14		1
278462	ZB150-50	Relè termico a bimetallo 35-50A mont.diretto x DILM80/95/115/150/170	173,54		1
278463	ZB150-70	Relè termico a bimetallo 50-70A mont.diretto x DILM80/95/115/150/170	177,77		1
278464	ZB150-100	Relè termico a bimetallo 70-100A mont.diretto x DILM80/95/115/150/170	221,83		1
278465	ZB150-125	Relè termico a bimetallo 100-125A mont.diretto x DILM80/95/115/150/170	254,28		1
278466	ZB150-150	Relè termico a bimetallo 125-150A mont.diretto x DILM80/95/115/150/170	277,67		1
107316	ZB150-175	Relè termico a bimetallo 145-175A mont.diretto x DILM80/95/115/150/170	283,69		1
278468	ZB150-50/KK	Relè termico a bimetallo 35-50A mont.separato x DILM80/95/115/150/170	183,42		1
278469	ZB150-70/KK	Relè termico a bimetallo 50-70A mont.separato x DILM80/95/115/150/170	188,36		1
278470	ZB150-100/KK	Relè termico a bimetallo 70-100A mont.separato x DILM80/95/115/150/170	230,85		1
278471	ZB150-125/KK	Relè termico a bimetallo 100-125A mont.separato x DILM80/95/115/150/170	269,87		1
278472	ZB150-150/KK	Relè termico a bimetallo 125-150A mont.separato x DILM80/95/115/150/170	296,34		1
107317	ZB150-175/KK	Relè termico a bimetallo 145-175A mont.separato x DILM80/95/115/150/170	299,34		1
278473	ZB32-XEZ	Zoccolo per montaggio separato x ZB32	11,04		1
278474	ZB65-XEZ	Zoccolo per montaggio separato x ZB65	17,59		1
136480	ZEB12-1,65	Relè termico elettronico 0,33-1,65A mont.diretto x DILM7/9/12/15	208,41		1
136483	ZEB12-1,65-GF	Relè termico elettronico 0,33-1,65A + dispersione verso terra mont.diretto x DILM7/9/12/15	326,07		1
136481	ZEB12-5	Relè termico elettronico 1-5A mont.diretto x DILM7/9/12/15	208,41		1
136484	ZEB12-5-GF	Relè termico elettronico 1-5A + dispersione verso terra mont.diretto x DILM7/9/12/15	326,07		1
136482	ZEB12-20	Relè termico elettronico 4-20A mont.diretto x DILM7/9/12/15	208,41		1
136485	ZEB12-20-GF	Relè termico elettronico 4-20A + dispersione verso terra mont.diretto x DILM7/9/12/15	326,07		1
136486	ZEB32-1,65	Relè termico elettronico 0,33-1,65A mont.diretto x DILM17/25/32/38	231,58		1
136494	ZEB32-1,65/KK	Relè termico elettronico 0,33-1,65A mont.separato x DILM7/9/12/15	231,58		1
136490	ZEB32-1,65-GF	Relè termico elettronico 0,33-1,65A + dispersione verso terra mont.diretto x DILM17/25/32/38	362,29		1
136498	ZEB32-1,65-GF/KK	Relè termico elettronico 0,33-1,65A + dispersione verso terra mont.separato x DILM7/9/12/15	362,29		1
136487	ZEB32-5	Relè termico elettronico 1-5A mont.diretto x DILM17/25/32/38	231,58		1
136495	ZEB32-5/KK	Relè termico elettronico 1-5A mont.separato x DILM7/9/12/15	231,58		1
136491	ZEB32-5-GF	Relè termico elettronico 1-5A + dispersione verso terra mont.diretto x DILM17/25/32/38	362,29		1
136499	ZEB32-5-GF/KK	Relè termico elettronico 1-5A + dispersione verso terra mont.separato x DILM7/9/12/15	362,29		1
136488	ZEB32-20	Relè termico elettronico 4-20A mont.diretto x DILM17/25/32/38	231,58		1
136496	ZEB32-20/KK	Relè termico elettronico 4-20A mont.separato x DILM7/9/12/15/17/25/32/38	231,58		1
136492	ZEB32-20-GF	Relè termico elettronico 4-20A + dispersione verso terra mont.diretto x DILM17/25/32/38	362,29		1
136500	ZEB32-20-GF/KK	Relè termico elettronico 4-20A + dispers. verso terra mont.sep. x DILM7/9/12/15/17/25/32/38	362,29		1
136489	ZEB32-45	Relè termico elettronico 9-45A mont.diretto x DILM17/25/32/38	231,58		1
136497	ZEB32-45/KK	Relè termico elettronico 9-45A mont.separato x DILM9/12/15/17/25/32/38/40/50	231,58		1
136493	ZEB32-45-GF	Relè termico elettronico 9-45A + dispersione verso terra mont.diretto x DILM17/25/32/38	362,29		1
136501	ZEB32-45-GF/KK	Relè termico elettr. 9-45A + disp. verso terra mont.sep. x DILM9/12/15/17/25/32/38/40/50	362,29		1
136502	ZEB65-45	Relè termico elettronico 9-45A mont.diretto x DILM40/50/65/72	324,21		1
136503	ZEB65-45-GF	Relè termico elettronico 9-45A + dispersione verso terra mont.diretto x DILM40/50/65/72	398,52		1
136504	ZEB65-100	Relè termico elettronico 20-100A mont.diretto x DILM40/50/65/72	433,80		1
136505	ZEB65-100-GF	Relè termico elettronico 20-100A + dispersione verso terra mont.diretto x DILM40/50/65/72	541,44		1
136506	ZEB150-100	Relè termico elettronico 20-100A mont.diretto x DILM80/95/115/150/170	506,10		1
136508	ZEB150-100/KK	Relè termico elettronico 20-100A mont.separato x DILM25/32/38/40/5080/95/115	506,10		1
136507	ZEB150-100-GF	Relè termico elettr. 20-100A + dispersione verso terra mont.diretto x DILM80/95/115/150/170	590,67		1
136509	ZEB150-100-GF/KK	Relè termico elettr. 20-100A + disp. verso terra mont.sep. x DILM25/32/38/40/5080/95/115	590,67		1
164303	ZEB150-175	Relè termico elettronico 35-175A mont.diretto x DILM80/95/115/150/170	641,14		1
164304	ZEB150-175-GF	Relè termico elettr. 35-175A + dispersione verso terra mont.diretto x DILM80/95/115/150/170	781,72		1
164305	ZEB150-175/KK	Relè termico elettronico 35-175A mont.separato x DILM80/95/115/150/170	669,24		1
164306	ZEB150-175-GF/KK	Relè termico elettr. 35-175A + disper. verso terra mont.separato x DILM80/95/115/150/170	809,88		1
164307	ZEB225A-175	Relè termico elettronico 35-175A mont.diretto x DILM185A/225A	669,24		1
164308	ZEB225A-175-GF	Relè termico elettr. 35-175A + dispersione verso terra mont.diretto x DILM185A/225A	809,88		1
		Relè termici a bimetallo x DILM185..DILM1000			
139572	Z5-70/FF225A	Relè termico a bimetallo 50-70 A montaggio diretto DILM185A/225A	277,79		1
139573	Z5-100/FF225A	Relè termico a bimetallo 70-100 A montaggio diretto DILM185A/225A	292,33		1
139574	Z5-125/FF225A	Relè termico a bimetallo 95-125 A montaggio diretto DILM185A/225A	292,33		1
139575	Z5-160/FF225A	Relè termico a bimetallo 120-160 A montaggio diretto DILM185A/225A	309,51		1
139576	Z5-220/FF225A	Relè termico a bimetallo 160-220 A montaggio diretto DILM185A/225A	309,51		1
139577	Z5-250/FF225A	Relè termico a bimetallo 200-250 A montaggio diretto DILM185A/225A	309,51		1
210070	Z5-70/FF250	Relè termico a bimetallo 50-70 A montaggio diretto DILM250/300A	262,12		1

Codice	Tipo	Descrizione	Prezzo €	Note	Conf. [pezzi]
210071	Z5-100/FF250	Relè termico a bimetallo 70-100 A montaggio diretto DILM250/300A	273,27		1
210072	Z5-125/FF250	Relè termico a bimetallo 95-125 A montaggio diretto DILM250/300A	273,27		1
210073	Z5-160/FF250	Relè termico a bimetallo 120-160 A montaggio diretto DILM250/300A	299,08		1
210074	Z5-220/FF250	Relè termico a bimetallo 160-220 A montaggio diretto DILM250/300A	299,08		1
210075	Z5-250/FF250	Relè termico a bimetallo 200-250 A montaggio diretto DILM250/300A	299,08		1
139578	Z5-300/FF250	Relè termico a bimetallo 250-300 A montaggio diretto DILM250/300A	351,70		1
139579	Z5/FF225A-XHB-Z	Calotta di protezione mont.diretto su DILM185A/225A con Z5/FF225A	53,43		
215217	Z5/FF250-XHB	Calotta di protezione x Z5…/FF250	27,23		1
215218	Z5/FF250-XHB-Z	Calotta di protezione mont.diretto su DILM250/300A	18,57		1
		Relè termici a T.A.			
245	ZW7-63	Relè termico a T.A. mont.separato 42-63A	754,89		1
2618	ZW7-90	Relè termico a T.A. mont.separato 60-90A	754,89		1
4991	ZW7-125	Relè termico a T.A. mont.separato 85-125A	793,83		1
7364	ZW7-160	Relè termico a T.A. mont.separato 110-160A	793,83		1
9737	ZW7-240	Relè termico a T.A. mont.separato 160-240A	794,68		1
52448	ZW7-290	Relè termico a T.A. mont.separato 190-290A	794,68		1
45329	ZW7-400	Relè termico a T.A. mont.separato 270-400A	902,29		1
47702	ZW7-540	Relè termico a T.A. mont.separato 360-540A	902,29		1
50075	ZW7-630	Relè termico a T.A. mont.separato 420-630A	902,29		1
		Termoprotettori a termistori EMT6			
66166	EMT6	Termoprotettore a termistori	120,30		1
66167	EMT6-DB	Termoprotettore a termistori	212,66		1
66168	EMT6-DBK	Termoprotettore a termistori (approv. ATEX)	289,75		1
66400	EMT6(230V)	Termoprotettore a termistori	102,51		1
66401	EMT6-DB(230V)	Termoprotettore a termistori	183,00		1
269470	EMT6-K	Termoprotettore a termistori (approv. ATEX)	129,92		1
269471	EMT6-KDB	Termoprotettore a termistori (approv. ATEX)	222,97		1
		RELE' DI SICUREZZA, DI MISURA, TEMPORIZZATORI			
		Relè sicurezza ESR5			
118700	ESR5-NO-21-24VAC-DC	Relé di sicurezza a 2 canali (24V DC,50/60HZ)	212,40		1
118701	ESR5-NO-41-24VAC-DC	Relé di sicurezza a 1 canale (24V DC,50/60HZ)	202,09		1
118702	ESR5-NO-31-24VAC-DC	Relé di sicurezza a 2 canali (24V DC,50/60HZ)	227,41		1
118703	ESR5-NZ-21-24VAC-DC	Relé di sicurezza a 2 canali per comandi a 2 mani (24V DC,50/60HZ)	295,19		1
118704	ESR5-NO-31-24V-230VAC-DC	Relé di sicurezza a 2 canali (24÷230V DC,50/60HZ)	415,67		1
118705	ESR5-NV3-30	Relé di sicurezza rit. alla diseccitazione (24V DC)	377,84		1
118706	ESR5-VE3-42	Relé di sicurezza - espansione rit. alla diseccitazione	346,15		1
118707	ESR5-NE-51-24VAC-DC	Relé di sicurezza - espansione	205,16		1
119380	ESR5-NO-31-230VAC	Relé di sicurezza a 2 canali (230V DC,50/60HZ)	271,57		1
153152	ESR5-NOS-31-230VAC	Relé di sicurezza a 1 canale (230V DC,50/60HZ)	271,57		1
		Relè di misura e controllo EMR4/EMR5			
106942	EMR4-I1-1-A	Controllore di corrente	325,48		1
106943	EMR4-I15-1-A	Controllore di corrente	325,48		1
106944	EMR4-I15-1-B	Controllore di corrente	273,88		1
221784	EMR4-F500-2	Relè sequenza fasi	158,49		1
221789	EMR4-N100-1-B	Relè di livello	164,63		1
221790	EMR4-N500-2-B	Relè di livello	235,52		1
221791	EMR4-N500-2-A	Relè di livello	290,71		1
221792	EMR4-RDC-1-A	Controllore di isolamento	408,05		1
221793	EMR4-RAC-1-A	Controllore di isolamento	315,21		1
221794	EMR4-PH45	Calotta piombabile 45 mm	15,75		1
221795	EMR4-PH22	Calotta piombabile 22,5 mm	15,75		1
134221	EMR5-W500-1-D	Controllore di fase	290,14		1
134222	EMR5-A400-1	Controllore di asimmetria fasi	244,01		1
134223	EMR5-AW300-1-C	Controllore di fase multifunzione	307,26		1
134224	EMR5-AW500-1-D	Controllore di fase multifunzione	307,26		1
134225	EMR5-AWN170-1-E	Controllore di fase multifunzione	320,72		1
134226	EMR5-AWN280-1-F	Controllore di fase multifunzione	320,72		1
134227	EMR5-W300-1-C	Controllore di fase	290,14		1
134228	EMR5-W380-1	Controllore di fase	257,32		1
134229	EMR5-W400-1	Controllore di fase	257,32		1
134230	EMR5-A300-1-C	Controllore di asimmetria fasi	296,50		1
134232	EMR5-N080-1-B	Relè di livello	167,72		1
134233	EMR5-AWN280-1	Controllore di fase multifunzione	374,97		1
134234	EMR5-AWN500-1	Controllore di fase multifunzione	374,97		1
134235	EMR5-AWM580-2	Controllore di fase multifunzione	383,05		1
134236	EMR5-AWM720-2	Controllore di fase multifunzione	383,05		1
134237	EMR5-AWM820-2	Controllore di fase multifunzione	383,05		1
		Temporizzatori ETR			
31882	ETR4-11-A	Temporizzatore elettronico rit. all'eccitazione 24-240V AC/DC	93,89		1
31884	ETR4-51-A	Temporizzatore elettronico stella/triang. 24-240V AC/DC	102,56		1
31888	ETR4-70-A	Temporizzatore elettronico 2 cont. selez. 24-240V AC/DC	177,31		1
31891	ETR4-69-A	Temporizzatore elettronico multif. 24-240V AC/DC	131,30		1
48878	DILET11-30-A	Temporizzatore rit.eccitazione 1,5-30s	84,32		1
48886	DILET11-M-A	Temporizzatore rit.eccitazione multiscala	109,52		1
48893	DILET70-A	Temporizzatore multifunzione multiscala	164,97		1
262684	ETR2-11	Temporizzatore elettronico rit. all'eccitazione 24-48V DC 24-240V AC	153,69		1
262686	ETR2-12	Temporizzatore elettronico rit. alla diseccitazione 24-48V DC 24-240V AC	153,69		1
262687	ETR2-21	Temporizzatore elettronico con cont. passante 24-48V DC 24-240V AC	153,69		1
262688	ETR2-42	Temporizzatore elettronico lampegg. 24-48V DC 24-240V AC	153,69		1
262689	ETR2-69	Temporizzatore elettronico multif. 24-48V DC 24-240V AC	176,41		1
262730	ETR2-44	Temporizzatore elettronico lampegg. 2 tempi 24-48V DC 24-240V AC	176,41		1
119426	ETR2-11-D	Temporizzatore elettronico rit. all'eccitazione 24-48V DC 24-240V AC con 2 contatti	181,48		1
119427	ETR2-12-D	Temporizzatore elettronico rit. alla diseccitazione 24-48V DC 24-240V AC con 2 contatti	181,48		1
119428	ETR2-69-D	Temporizzatore elettronico multif. 24-48V DC 24-240V AC con 2 contatti	241,87		1
		Relè monitoraggio stato contattore			
106170	CMD(24VDC)	Relè monitoraggio stato dei contatti di potenza	244,23		1
106172	CMD(220-240VAC)	Relè monitoraggio stato dei contatti di potenza	244,23		1

INTERRUTTORI PER PROTEZIONE MOTORE PKZM0, PKZM4 E PKE

Composizione del sistema

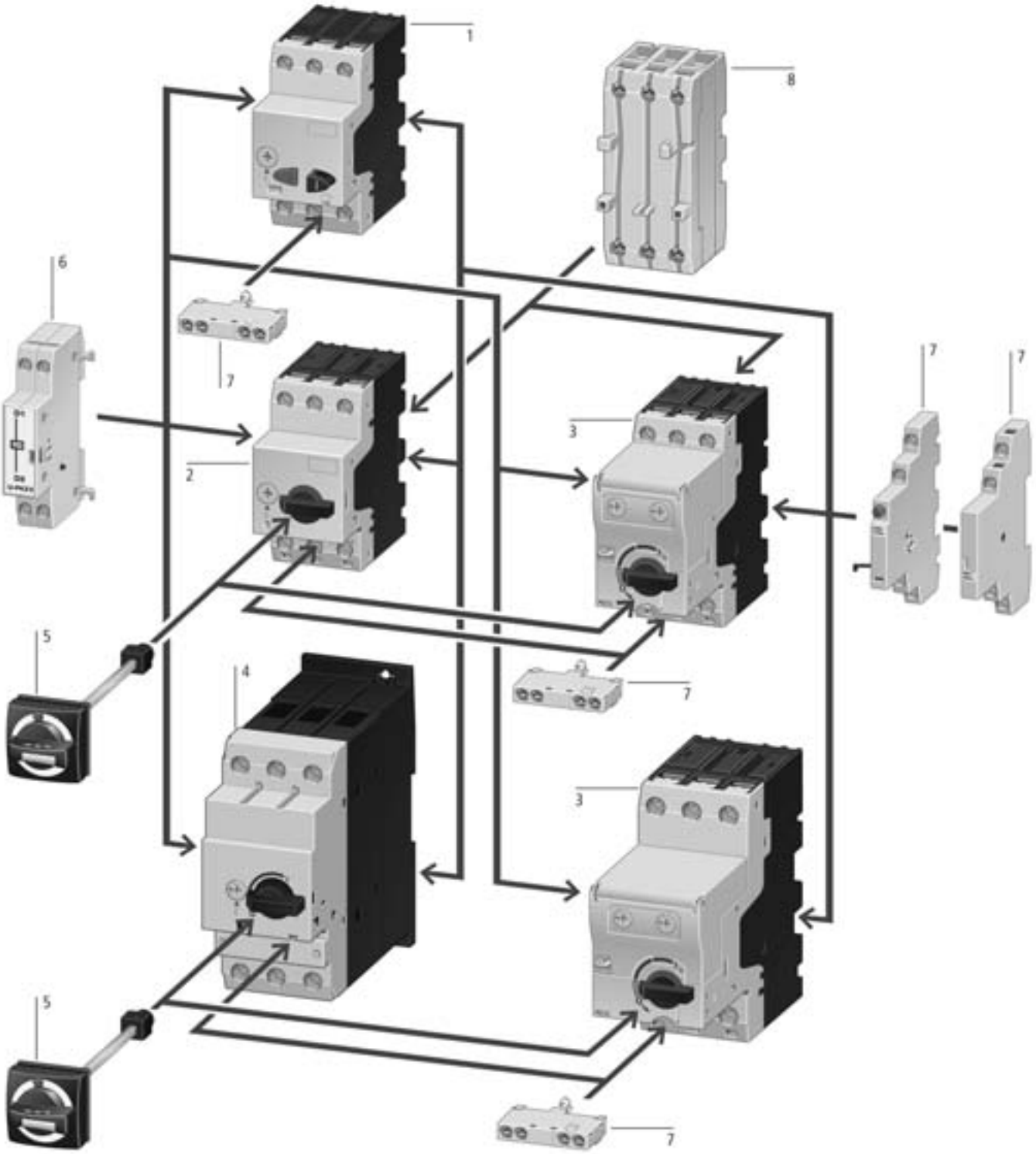

1 Interruttore salvamotore PKZM01 a pulsanti
2 Interruttore salvamotore PKZM0
3 Interruttore salvamotore elettronico PKE
4 Interruttore salvamotore PKZM4
5 Maniglia per comando rinviato e bloccoporta IP65
6 Bobina di sgancio
7 Contatti ausiliari
8 Limitatori di corrente

Codice	Tipo	Descrizione	Prezzo €	Note	Conf. [pezzi]
		INTERRUTTORI PER PROTEZIONE MOTORE PKZM0-PKZM4-PKE			
		Interruttori salvamotore con comando a pulsanti PKZM01 0,16..25A			
278475	PKZM01-0,16	Interruttore salvamotore a pulsanti 0,16A	68,73		1
278476	PKZM01-0,25	Interruttore salvamotore a pulsanti 0,25A	68,73		1
278477	PKZM01-0,4	Interruttore salvamotore a pulsanti 0,4A	68,73		1
278478	PKZM01-0,63	Interruttore salvamotore a pulsanti 0,63A	73,16		1
278479	PKZM01-1	Interruttore salvamotore a pulsanti 1A	79,43		1
278480	PKZM01-1,6	Interruttore salvamotore a pulsanti 1,6A	82,33		1
278481	PKZM01-2,5	Interruttore salvamotore a pulsanti 2,5A	82,33		1
278482	PKZM01-4	Interruttore salvamotore a pulsanti 4A	82,33		1
278483	PKZM01-6,3	Interruttore salvamotore a pulsanti 6,3A	82,33		1
278484	PKZM01-10	Interruttore salvamotore a pulsanti 10A	95,66		1
278485	PKZM01-12	Interruttore salvamotore a pulsanti 12A	95,66		1
283390	PKZM01-16	Interruttore salvamotore a pulsanti 16A	95,66		1
283383	PKZM01-20	Interruttore salvamotore a pulsanti 20A	103,20		1
288893	PKZM01-25	Interruttore salvamotore a pulsanti 25A	123,36		1
286069	PKZM01-0,25-G	Interruttore salvamotore a pulsanti in custodia 0,25A	89,32		1
286080	PKZM01-0,4-G	Interruttore salvamotore a pulsanti in custodia 0,4A	89,32		1
286081	PKZM01-0,63-G	Interruttore salvamotore a pulsanti in custodia 0,63A	93,61		1
286082	PKZM01-1-G	Interruttore salvamotore a pulsanti in custodia 1A	99,68		1
286083	PKZM01-1,6-G	Interruttore salvamotore a pulsanti in custodia 1,6A	102,45		1
286084	PKZM01-2,5-G	Interruttore salvamotore a pulsanti in custodia 2,5A	102,45		1
286085	PKZM01-4-G	Interruttore salvamotore a pulsanti in custodia 4A	102,45		1
286086	PKZM01-6,3-G	Interruttore salvamotore a pulsanti in custodia 6,3A	102,45		1
286087	PKZM01-10-G	Interruttore salvamotore a pulsanti in custodia 10A	115,32		1
286088	PKZM01-12-G	Interruttore salvamotore a pulsanti in custodia 12A	115,32		1
286089	PKZM01-16-G	Interruttore salvamotore a pulsanti in custodia 16A	115,32		1
		Interruttori salvamotore con comando rotativo PKZM0 0,16..32A			
72730	PKZM0-0,16	Interruttore salvamotore 0,16A	68,73		1
72731	PKZM0-0,25	Interruttore salvamotore 0,25A	68,73		1
72732	PKZM0-0,4	Interruttore salvamotore 0,4A	68,73		1
72733	PKZM0-0,63	Interruttore salvamotore 0,63A	73,16		1
72734	PKZM0-1	Interruttore salvamotore 1A	79,43		1
72735	PKZM0-1,6	Interruttore salvamotore 1,6A	82,33		1
72736	PKZM0-2,5	Interruttore salvamotore 2,5A	82,33		1
72737	PKZM0-4	Interruttore salvamotore 4A	82,33		1
72738	PKZM0-6,3	Interruttore salvamotore 6,3A	82,33		1
72739	PKZM0-10	Interruttore salvamotore 10A	95,66		1
278486	PKZM0-12	Interruttore salvamotore 12A	95,66		1
46938	PKZM0-16	Interruttore salvamotore 16A	95,66		1
46988	PKZM0-20	Interruttore salvamotore 20A	103,20		1
46989	PKZM0-25	Interruttore salvamotore 25A	123,36		1
278489	PKZM0-32	Interruttore salvamotore 32A	140,57		1
		Interruttori salvamotore PKZM0-SC 0,16..16A con morsetti d'uscita a molla			
229828	PKZM0-0,16-SC	Interruttore salvamotore 0,16A morsetti vite-molla	68,73		1
229829	PKZM0-0,25-SC	Interruttore salvamotore 0,25A morsetti vite-molla	68,73		1
229830	PKZM0-0,4-SC	Interruttore salvamotore 0,4A morsetti vite-molla	68,73		1
229831	PKZM0-0,63-SC	Interruttore salvamotore 0,63A morsetti vite-molla	73,16		1
229832	PKZM0-1-SC	Interruttore salvamotore 1A morsetti vite-molla	79,43		1
229833	PKZM0-1,6-SC	Interruttore salvamotore 1,6A morsetti vite-molla	82,33		1
229834	PKZM0-2,5-SC	Interruttore salvamotore 2,5A morsetti vite-molla	82,33		1
229835	PKZM0-4-SC	Interruttore salvamotore 4A morsetti vite-molla	82,33		1
229836	PKZM0-6,3-SC	Interruttore salvamotore 6,3A morsetti vite-molla	82,33		1
229837	PKZM0-10-SC	Interruttore salvamotore 10A morsetti vite-molla	95,66		1
278487	PKZM0-12-SC	Interruttore salvamotore 12A morsetti vite-molla	95,66		1
229838	PKZM0-16-SC	Interruttore salvamotore 16A morsetti vite-molla	95,66		1
		Interruttori salvamotore PKZM0-C 0,16..16A con morsetti d'ingresso e uscita a molla			
229669	PKZM0-0,16-C	Interruttore salvamotore 0,16A morsetti mors. a molla	68,73		1
229670	PKZM0-0,25-C	Interruttore salvamotore 0,25A morsetti mors. a molla	68,73		1
229671	PKZM0-0,4-C	Interruttore salvamotore 0,4A morsetti mors. a molla	68,73		1
229672	PKZM0-0,63-C	Interruttore salvamotore 0,63A morsetti mors. a molla	73,16		1
229673	PKZM0-1-C	Interruttore salvamotore 1A morsetti mors. a molla	79,43		1
229674	PKZM0-1,6-C	Interruttore salvamotore 1,6A morsetti mors. a molla	82,33		1
229675	PKZM0-2,5-C	Interruttore salvamotore 2,5A morsetti mors. a molla	82,33		1
229676	PKZM0-4-C	Interruttore salvamotore 4A morsetti mors. a molla	82,33		1
229677	PKZM0-6,3-C	Interruttore salvamotore 6,3A morsetti mors. a molla	82,33		1
229678	PKZM0-10-C	Interruttore salvamotore 10A morsetti mors. a molla	95,66		1
278488	PKZM0-12-C	Interruttore salvamotore 12A morsetti mors. a molla	95,66		1
229679	PKZM0-16-C	Interruttore salvamotore 16A morsetti mors. a molla	95,66		1
		Interruttori salvamotore PKZM4 16..65A			
222350	PKZM4-16	Interruttore salvamotore 16A	154,59		1
222352	PKZM4-25	Interruttore salvamotore 25A	158,90		1
222353	PKZM4-32	Interruttore salvamotore 32A	189,12		1
222354	PKZM4-40	Interruttore salvamotore 40A	216,22		1
222355	PKZM4-50	Interruttore salvamotore 50A	245,17		1
222394	PKZM4-58	Interruttore salvamotore 58A	252,85		1
222413	PKZM4-63	Interruttore salvamotore 65A	260,51		1
		Interruttori salvamotore PKZM4 16..32A per mercato UL 489			
132591	PKZM4-16-CB	Interruttore salvamotore 16A	309,76		1
132592	PKZM4-25-CB	Interruttore salvamotore 25A	334,33		1
132593	PKZM4-32-CB	Interruttore salvamotore 32A	375,30		1
		Interruttori solo magnetici PKM0 0,16..32A			
72720	PKM0-0,16	Interruttore salvamotore solo magnetico 0,16A	66,76		1
72721	PKM0-0,25	Interruttore salvamotore solo magnetico 0,25A	66,76		1
72722	PKM0-0,4	Interruttore salvamotore solo magnetico 0,4A	66,76		1
72723	PKM0-0,63	Interruttore salvamotore solo magnetico 0,63A	69,87		1
72724	PKM0-1	Interruttore salvamotore solo magnetico 1A	72,87		1
72725	PKM0-1,6	Interruttore salvamotore solo magnetico 1,6A	81,10		1
72726	PKM0-2,5	Interruttore salvamotore solo magnetico 2,5A	81,10		1
72727	PKM0-4	Interruttore salvamotore solo magnetico 4A	81,10		1
72728	PKM0-6,3	Interruttore salvamotore solo magnetico 6,3A	81,10		1
72729	PKM0-10	Interruttore salvamotore solo magnetico 10A	94,03		1
278490	PKM0-12	Interruttore salvamotore solo magnetico 12A	94,02		1
44502	PKM0-16	Interruttore salvamotore solo magnetico 16A	94,03		1
203594	PKM0-20	Interruttore salvamotore solo magnetico 20A	99,10		1
44503	PKM0-25	Interruttore salvamotore solo magnetico 25A	117,75		1
278491	PKM0-32	Interruttore salvamotore solo magnetico 32A	134,20		1
		Interruttori per protezione trasformatori PKZM0-T 0,16..25A			
88907	PKZM0-0,16-T	Interruttore per protezione trasformatore 0,16A	73,67		1
88908	PKZM0-0,25-T	Interruttore per protezione trasformatore 0,25A	73,67		1
88909	PKZM0-0,4-T	Interruttore per protezione trasformatore 0,4A	73,67		1
88910	PKZM0-0,63-T	Interruttore per protezione trasformatore 0,63A	78,29		1
88911	PKZM0-1-T	Interruttore per protezione trasformatore 1A	81,25		1
88912	PKZM0-1,6-T	Interruttore per protezione trasformatore 1,6A	87,26		1
88913	PKZM0-2,5-T	Interruttore per protezione trasformatore 2,5A	87,26		1
88914	PKZM0-4-T	Interruttore per protezione trasformatore 4A	87,26		1
88915	PKZM0-6,3-T	Interruttore per protezione trasformatore 6,3A	87,26		1

Codice	Tipo	Descrizione	Prezzo €	Note	Conf. [pezzi]
88916	PKZM0-10-T	Interruttore per protezione trasformatore 10A	101,55		1
278492	PKZM0-12-T	Interruttore per protezione trasformatore 12A	101,55		1
88917	PKZM0-16-T	Interruttore per protezione trasformatore 16A	101,55		1
88918	PKZM0-20-T	Interruttore per protezione trasformatore 20A	108,25		1
278493	PKZM0-25-T	Interruttore per protezione trasformatore 25A	130,94		1
		Interruttori salvamotore elettronici con sganciatore estraibile PKE			
121721	PKE12	Base 12A per PKE	68,99		1
121722	PKE32	Base 32A per PKE	76,78		1
138258	PKE65	Base 65A per PKE	198,95		1
121723	PKE-XTU-1,2	Sganciatore estraibile versione standard 0,3-1,2A per PKE	154,97		1
121724	PKE-XTU-4	Sganciatore estraibile versione standard 1-4A per PKE	154,97		1
121725	PKE-XTU-12	Sganciatore estraibile versione standard 3-12A per PKE	149,30		1
121726	PKE-XTU-32	Sganciatore estraibile versione standard 8-32A per PKE	156,93		1
121727	PKE-XTUA-1,2	Sganciatore estraibile versione avanzata 0,3-1,2A per PKE	177,85		1
121728	PKE-XTUA-4	Sganciatore estraibile versione avanzata 1-4A per PKE	177,85		1
121729	PKE-XTUA-12	Sganciatore estraibile versione avanzata 3-12A per PKE	172,11		1
121730	PKE-XTUA-32	Sganciatore estraibile versione avanzata 8-32A per PKE	179,94		1
138259	PKE-XTU-65	Sganciatore estraibile versione standard 16-65A per PKE65	209,96		1
138260	PKE-XTUA-65	Sganciatore estraibile versione avanzata 16-65A per PKE65	252,00		1
138261	PKE-XTUW-32	Sganciatore estraibile versione standard 8-32A per PKE65	187,94		1
138262	PKE-XTUWA-32	Sganciatore estraibile versione avanzata 8-32A per PKE65	219,73		1
153164	PKE-XTUCP-36	Sganciatore estraibile versione standard 15-36A 5-8Ir protezione impianti per PKE	185,87		1
121731	PKE12/XTU-1,2	Salvamotore elettronico PKE completo 0,3-1,2A	228,59		1
121732	PKE12/XTU-4	Salvamotore elettronico PKE completo 1-4A	228,59		1
121733	PKE12/XTU-12	Salvamotore elettronico PKE completo 3-12A	222,47		1
121734	PKE32/XTU-32	Salvamotore elettronico PKE completo 8-32A	237,46		1
138516	PKE65/XTU-65	Salvamotore elettronico PKE65 completo 16-65A	419,40		1
138517	PKE65/XTUW-32	Salvamotore elettronico PKE65 completo 8-32A	396,76		1
170483	PKE65/AK/XTUW-32-SP	Partenza diretta Type E 32A	520,67		1
170482	PKE65/AK/XTU-65-SP	Partenza diretta Type E 65A	533,54		1
168796	PKE-XTUWCP-36	Sganciatore 15-36A per PKE65	250,59		1
168798	PKE-XTUCP-65	Sganciatore 30-65A per PKE65	260,99		1
168973	PKE65/XTUWCP-36	PKE completo 15-36A	534,76		1
168974	PKE65/XTUCP-65	PKE completo 30-65A	545,52		1
		Kit di cablaggio rapido TPC x PKZM0 - PKZM4 - PKE e DIL			
283149	PKZM0-XDM12	Kit di cablaggio Avviatore diretto	10,45		1
283153	PKZM0-XDM32	Kit di cablaggio Avviatore diretto	14,93		1
101053	PKZM4-XDM65	Kit di cablaggio Avviatore diretto	53,72		1
283185	PKZM0-XRM12	Kit cablaggio Teleinvertitore	37,36		1
283189	PKZM0-XRM32	Kit cablaggio Teleinvertitore	44,83		1
239349	PKZM0-XM32DE	Elemento di connessione meccanica	4,57		5
101056	PKZM4-XM65DE	Elemento di connessione meccanica	25,58		5
283132	PKZM0-XC45	Piastra per PKZM0 - PKE	10,83		4
101054	PKZM4-XC55/2	Piastra per PKZM4	29,79		4
		Accessori per PKZM0 - PKZM4 - PKE			
202354	SP-PKZ0	Adattatore per sistema sbarre	20,43		2
208655	SP-32/45-PKZ0	Adattatore per sistema sbarre	20,43		2
82160	N-PKZ0	Barretta di neutro per PKZM0 - PKE	3,47		20
35127	SVB-PKZ0-E	Blocco lucchet.	11,02		1
35129	SVB-PKZ0-CI	Blocco lucchet.	11,02		1
203595	VHI20-PKZ0	Contatti ausiliari anticipati 2NA x PKZM0, PKZM0-T, PKM0, PKE	15,34		1
278495	VHI20-PKZ01	Contatti ausiliari anticipati 2NA x PKZM01	15,34		5
82884	NHI-E-10-PKZ0	Contatti aux [1NA] per PKZM0/4 - PKE	9,41		5
72896	NHI11-PKZ0	Contatti aux [1NA+ 1NC] per PKZM0/4 - PKE	12,87		5
229680	NHI-11-PKZ0-C	Contatti aux [1NA+ 1NC] per PKZM0/4 - PKE mors. a molla	12,87		5
72895	NHI12-PKZ0	Contatti aux [1NA+ 2NC] per PKZM0/4 - PKE	20,99		5
82882	NHI-E-11-PKZ0	Contatti aux [1NA+1NC] per PKZM0/4 - PKE	12,46		5
229681	NHI-E-10-PKZ0-C	Contatti aux [1NA+1NC] per PKZM0/4 - PKE mors. a molla	9,41		5
229682	NHI-E-01-PKZ0-C	Contatti aux [1NC] per PKZM0/4 - PKE mors. a molla	9,41		5
72894	NHI21-PKZ0	Contatti aux [2NA+ 1NC] per PKZM0/4 - PKE	20,99		5
32721	H-B3-PKZ0	Copertura per collegamenti non utilizzati PKZM0 - PKE	1,80		20
220228	H-B3-PKZ4	Copertura per collegamenti non utilizzati PKZM4 - PKE	3,81		10
256581	HB-PKZ4	Coprimorsetti IP2X per PKZM4	3,97		1
281403	CI-PKZ01	Custodia IP40 per PKZM01	17,08		2
281404	CI-PKZ01-G	Custodia IP65 con membrana per PKZM01	23,96		2
281405	CI-PKZ01-SVB	Custodia IP65 lucchettabile in "0" per PKZM01	33,50		2
281944	CI-PKZ01-SVB-V	Custodia IP65 lucchettabile in "0" per PKZM01 + cont.anticipati	33,50		1
281406	CI-PKZ01-PVT	Custodia IP65 con pulsante emergenza (sblocco a trazione) x PKZM01	50,91		2
281407	CI-PKZ01-PVS	Custodia IP65 con pulsante emergenza (sblocco a rotazione) x PKZM01	82,08		2
281633	E-PKZ01	Custodia da incasso IP40 x PKZM01	15,34		1
281634	E-PKZ01-G	Custodia da incasso IP65 con membrana per PKZM01	22,44		1
281635	E-PKZ01-SVB	Custodia da incasso IP65 lucchettabile in "0" per PKZM01	32,21		1
281943	E-PKZ01-SVB-V	Custodia da incasso IP65 lucchettabile in "0" per PKZM01 + cont.anticipati	32,21		1
281636	E-PKZ01-PVT	Custodia da incasso IP65 con pulsante emergenza (sblocco a trazione) x PKZM01	50,03		1
281637	E-PKZ01-PVS	Custodia da incasso IP65 con pulsante emergenza (sblocco a rotazione) x PKZM01	81,91		1
219653	CI-K2-PKZ0	Custodia in materiale isolante	16,17		1
219654	CI-K2-PKZ0-G	Custodia in materiale isolante	18,72		1
219655	CI-K2-PKZ0-GR	Custodia in materiale isolante	25,05		1
219656	CI-K2-PKZ0-GRV	Custodia in materiale isolante	25,05		1
219657	CI-K2-PKZ0-GV	Custodia in materiale isolante	18,72		1
225524	CI-K4-PKZ4-G	Custodia in materiale isolante	45,05		1
225525	CI-K4-PKZ4-GR	Custodia in materiale isolante	49,55		1
267083	CI-PKZ0-M	Custodia in materiale isolante "tipo vecchio" metrico	16,98		2
260089	CI-PKZ0-GM	Custodia in materiale isolante "tipo vecchio" metrico	19,60		2
260104	CI-PKZ0-GRM	Custodia in materiale isolante "tipo vecchio" metrico	26,30		2
263526	CI-PKZ0-GVM	Custodia in materiale isolante "tipo vecchio" metrico	18,61		1
263525	CI-PKZ0-GRVM	Custodia in materiale isolante "tipo vecchio" metrico	25,09		2
72906	E-PKZ0	Custodia per montaggio ad incasso	14,56		1
72907	E-PKZ0-G	Custodia per montaggio ad incasso	22,37		1
72908	E-PKZ0-GR	Custodia per montaggio ad incasso	23,38		1
30851	AK-PKZ0	Maniglia lucchet. PKZM0/4	2,46		5
82881	CL-PKZ0	Modulo limitatore	49,40		1
72898	AGM2-10-PKZ0	Modulo segnalazione sgancio PKZM0/4 - PKE [2x1NA]	21,87		2
72899	AGM2-01-PKZ0	Modulo segnalazione sgancio PKZM0/4 - PKE [2x1NC]	21,87		2
32720	BK25/3-PKZ0	Morsetto di alimentazione PKZM0 - PKE	11,51		5
262518	BK25/3-PKZ0-E	Morsetto di alimentazione PKZM0 - PKE_UL/CSA	11,51		5
272165	BK50/3-PKZ4-E	Morsetto di alimentazione PKZM4 UL/CSA	38,44		1
207451	K-CI-K1/2	Morsetto per conduttore di neutro	2,57		1
72900	C-PKZ0	Piastra a clip	6,60		10
203599	PL-PKZ0	Piombatura	0,93		10
220220	B3.0/2-PKZ4	Sbarrette PKZM4	21,50		1
44945	B3.1/2-PKZ0	Sbarrette PKZM0 - PKE	13,46		10
44946	B3.1/3-PKZ0	Sbarrette PKZM0 - PKE	15,59		10
44947	B3.1/4-PKZ0	Sbarrette PKZM0 - PKE	18,04		10
44948	B3.1/5-PKZ0	Sbarrette PKZM0 - PKE	19,32		10
63959	B3.2/4-PKZ0	Sbarrette PKZM0 - PKE	18,71		10
63960	B3.0/4-PKZ0	Sbarrette PKZM0 - PKE	18,04		10
63961	B3.0/2-PKZ0	Sbarrette PKZM0 - PKE	13,46		10
63963	B3.2/2-PKZ0	Sbarrette PKZM0 - PKE	14,08		10
232289	B3.0/3-PKZ0	Sbarrette PKZM0 - PKE	15,54		1
232290	B3.0/5-PKZ0	Sbarrette PKZM0 - PKE	19,28		1

Codice	Tipo	Descrizione	Prezzo €	Note	Conf. [pezzi]
220221	B3.0/3-PKZ4	Sbarrette PKZM4	27,88		1
220222	B3.0/4-PKZ4	Sbarrette PKZM4	34,23		1
220223	B3.1/2-PKZ4	Sbarrette PKZM4	22,56		1
220224	B3.1/3-PKZ4	Sbarrette PKZM4	28,81		1
220225	B3.1/4-PKZ4	Sbarrette PKZM4	35,14		1
220226	B3.2/2-PKZ4	Sbarrette PKZM4	24,30		1
220227	B3.2/4-PKZ4	Sbarrette PKZM4	37,10		1
982166	A-PKZ0(*V60HZ)	Sgan. a lancio di corrente (*V60HZ) per PKZM0/4 - PKE	47,78		1
73184	A-PKZ0(110V50HZ)	Sgan. a lancio di corrente (110V50HZ) per PKZM0/4 - PKE	39,32		1
73195	A-PKZ0(120V60HZ)	Sgan. a lancio di corrente (120V60HZ) per PKZM0/4 - PKE	39,32		1
73187	A-PKZ0(230V50HZ)	Sgan. a lancio di corrente (230V50HZ) per PKZM0/4 - PKE	39,32		1
73198	A-PKZ0(240V60HZ)	Sgan. a lancio di corrente (240V60HZ) per PKZM0/4 - PKE	39,32		1
73181	A-PKZ0(24V50HZ)	Sgan. a lancio di corrente (24V50HZ) per PKZM0/4 - PKE	39,32		1
73204	A-PKZ0(125VDC)	Sgan. a lancio di corrente (110VDC) per PKZM0/4 - PKE	62,77		2
73200	A-PKZ0(24VDC)	Sgan. a lancio di corrente (24VDC) per PKZM0/4 - PKE	49,30		1
73189	A-PKZ0(380V50HZ)	Sgan. a lancio di corrente (380V50HZ) per PKZM0/4 - PKE	39,32		1
73190	A-PKZ0(400V50HZ)	Sgan. a lancio di corrente (400V50HZ) per PKZM0/4 - PKE	39,32		1
82164	A-PKZ0(440V60HZ)	Sgan. a lancio di corrente (440V60HZ) per PKZM0/4 - PKE	39,32		1
982163	U-PKZ0(*V60HZ)	Sgan. di minima tensione (*V60HZ) per PKZM0/4 - PKE	47,78		1
73132	U-PKZ0(110V50HZ)	Sgan. di minima tensione (110V50HZ) per PKZM0/4 - PKE	39,32		1
73143	U-PKZ0(120V60HZ)	Sgan. di minima tensione (120V60HZ) per PKZM0/4 - PKE	39,32		1
73135	U-PKZ0(230V50HZ)	Sgan. di minima tensione (230V50HZ) per PKZM0/4 - PKE	39,32		1
73146	U-PKZ0(240V60HZ)	Sgan. di minima tensione (240V60HZ) per PKZM0/4 - PKE	39,32		1
73129	U-PKZ0(24V50HZ)	Sgan. di minima tensione (24V50HZ) per PKZM0/4 - PKE	39,32		1
73138	U-PKZ0(400V50HZ)	Sgan. di minima tensione (400V50HZ) per PKZM0/4 - PKE	39,32		1
82161	U-PKZ0(440V60HZ)	Sgan. di minima tensione (440V60HZ) per PKZM0/4 - PKE	39,32		1
157862	U-PKZ0(24VDC)	Sgan. di minima tensione (24VDC) per PKZM0/4 - PKE	121,70		2
220219	MVS-LBM0-EM	Sistema di montaggio e accessori di cablaggio	6,24		1
220230	MVS-D0-EM	Sistema di montaggio e accessori di cablaggio	18,04		1
106136	PKZ0-XH-MCC	Maniglia nera + Prolunga per PKZM0/4 a 90°	46,53		1
106137	PKZ0-XRH-MCC	Maniglia giallo rossa + Prolunga per PKZM0/4 a 90°	50,54		1
106132	PKZ0-XH	Maniglia nera + Prolunga per PKZM0/4	46,53		1
106133	PKZ0-XRH	Maniglia giallo rossa + Prolunga per PKZM0/4	50,54		1
164297	PKZ0-XHT-MCC	Maniglia per MCC	62,07		1
142418	PKE-XH-MCC	Maniglia nera + Prolunga per PKE a 90°	61,22		1
142419	PKE-XRH-MCC	Maniglia giallo rossa + Prolunga per PKE a 90°	61,22		1
142416	PKE-XH	Maniglia nera + Prolunga per PKE	57,87		1
142417	PKE-XRH	Maniglia giallo rossa + Prolunga per PKE	57,87		1
164299	PKE-XHT-MCC	Maniglia per MCC	71,43		1
134837	PKE32-XMB	Squadra di fissaggio per PKE	23,97		1
168970	PKE32-COM	Cavo di connessione	57,62		1
		Adattatori per sistema a sbarre			
101451	BBA0-25	Adattatore sistema sbarre 3P 25A	44,14		4
101452	BBA0-32	Adattatore sistema sbarre 3P 32A	53,49		4
101459	BBA4L-63	Adattatore sistema sbarre 3P 63A	66,00		4
101453	BBA0R-25	Adattatore per invertitore su sistema a sbarre 3P 25A	80,31		2
101454	BBA0R-32	Adattatore per invertitore su sistema a sbarre 3P 32A	88,69		2
101455	BBA0C-16	Adattatore sistema sbarre 3P 16A molla	46,12		4
101457	BBA4-63	Adattatore sistema sbarre 3P 63A	57,25		4
101481	BBA0-25/2TS	Adattatore universale sistema sbarre 3P 25A	41,96		4
101482	BBA0/2TS-L	Adattatore universale sistema sbarre 3P	31,21		4
101483	BBA4/2TS-L	Adattatore universale sistema sbarre 3P	43,35		4
101484	BBA-XSM	Elemento affiancamento adattatori	13,13		10
		Avviatori motore elettronici EMS			
170099	EMS-DO-T-2,4-24VDC	Avviatore motore elettronico - partenza diretta	250,38		1
170100	EMS-DO-T-9-24VDC	Avviatore motore elettronico - partenza diretta	250,38		1
170101	EMS-RO-T-2,4-24VDC	Avviatore motore elettronico - partenza diretta con arresto d'emergenza	252,87		1
170102	EMS-RO-T-9-24VDC	Avviatore motore elettronico - partenza diretta con arresto d'emergenza	252,87		1
170103	EMS-DOS-T-2,4-24VDC	Avviatore motore elettronico - partenza con inversione	263,63		1
170104	EMS-DOS-T-9-24VDC	Avviatore motore elettronico - partenza con inversione	263,63		1
170105	EMS-ROS-T-2,4-24VDC	Avviatore motore elettronico - partenza con inversione con arresto d'emergenza	269,08		1
169789	EMS-ROS-T-9-24VD	Avviatore motore elettronico - partenza con inversione con arresto d'emergenza	269,08		1
		Partenze motore assemblate MSC			
		Avviatori diretti			
281925	MSC-D-0,25-M7(230V50HZ)	Avviatore diretto da 0,06 kW (230V50Hz,240V60Hz), coordinamento tipo 1 e 2	114,54		1
283154	MSC-D-0,25-M7(24VDC)	Avviatore diretto da 0,06 kW (24VDC), coordinamento tipo 1 e 2	123,34		1
281926	MSC-D-0,4-M7(230V50HZ)	Avviatore diretto da 0,09 kW (230V50Hz,240V60Hz), coordinamento tipo 1 e 2	114,54		1
283155	MSC-D-0,4-M7(24VDC)	Avviatore diretto da 0,09 kW (24VDC), coordinamento tipo 1 e 2	123,34		1
281927	MSC-D-0,63-M7(230V50HZ)	Avviatore diretto da 0,18 kW (230V50Hz,240V60Hz), coordinamento tipo 1 e 2	119,35		1
283156	MSC-D-0,63-M7(24VDC)	Avviatore diretto da 0,18 kW (24VDC), coordinamento tipo 1 e 2	127,86		1
281929	MSC-D-1-M7(230V50HZ)	Avviatore diretto da 0,25 kW (230V50Hz,240V60Hz), coordinamento tipo 1 e 2	125,90		1
283158	MSC-D-1-M7(24VDC)	Avviatore diretto da 0,25 kW (24VDC), coordinamento tipo 1 e 2	134,10		1
283140	MSC-D-1,6-M7(230V50HZ)	Avviatore diretto da 0,55 kW (230V50Hz,240V60Hz), coordinamento tipo 1 e 2	128,66		1
283159	MSC-D-1,6-M7(24VDC)	Avviatore diretto da 0,55 kW (24VDC), coordinamento tipo 1 e 2	137,73		1
283142	MSC-D-2,5-M7(230V50HZ)	Avviatore diretto da 0,75 kW (230V50Hz,240V60Hz), coordinamento tipo 1 e 2	128,66		1
283161	MSC-D-2,5-M7(24VDC)	Avviatore diretto da 0,75 kW (24VDC), coordinamento tipo 1 e 2	137,73		1
283143	MSC-D-4-M7(230V50HZ)	Avviatore diretto da 1,5 kW (230V50Hz,240V60Hz), coordinamento tipo 1 e 2	128,66		1
283162	MSC-D-4-M7(24VDC)	Avviatore diretto da 1,5 kW (24VDC), coordinamento tipo 1 e 2	137,73		1
283145	MSC-D-6,3-M7(230V50HZ)	Avviatore diretto da 2,2 kW (230V50Hz,240V60Hz), coordinamento tipo 1 e 2	128,66		1
283164	MSC-D-6,3-M7(24VDC)	Avviatore diretto da 2,2 kW (24VDC), coordinamento tipo 1 e 2	137,73		1
283146	MSC-D-10-M7(230V50HZ)	Avviatore diretto da 3 kW (230V50Hz,240V60Hz), coordinamento tipo 1	142,86		1
283165	MSC-D-10-M7(24VDC)	Avviatore diretto da 3 kW (24VDC), coordinamento tipo 1	151,43		1
283147	MSC-D-10-M9(230V50HZ)	Avviatore diretto da 4 kW (230V50Hz,240V60Hz), coordinamento tipo 1	149,13		1
283166	MSC-D-10-M9(24VDC)	Avviatore diretto da 4 kW (24VDC), coordinamento tipo 1	152,93		1
283148	MSC-D-12-M12(230V50HZ)	Avviatore diretto da 5,5 kW (230V50Hz,240V60Hz), coordinamento tipo 1	156,62		1
283167	MSC-D-12-M12(24VDC)	Avviatore diretto da 5,5 kW (24VDC), coordinamento tipo 1	167,19		1
100414	MSC-D-16-M15(230V50HZ)	Avviatore diretto da 7,5 kW (230V50Hz,240V60Hz), coordinamento tipo 1	164,17		1
100415	MSC-D-16-M15(24VDC)	Avviatore diretto da 7,5 kW (24VDC), coordinamento tipo 1	208,93		1
101045	MSC-D-10-M17(230V50HZ)	Avviatore diretto da 4 kW (230V50Hz,240V60Hz), coordinamento tipo 1 e 2	173,05		1
101047	MSC-D-10-M17(24VDC)	Avviatore diretto da 4 kW (24VDC), coordinamento tipo 1 e 2	220,68		1
101046	MSC-D-12-M17(230V50HZ)	Avviatore diretto da 5,5 kW (230V50Hz,240V60Hz), coordinamento tipo 1 e 2	173,05		1
101048	MSC-D-12-M17(24VDC)	Avviatore diretto da 5,5 kW (24VDC), coordinamento tipo 1 e 2	220,68		1
283150	MSC-D-16-M17(230V50HZ)	Avviatore diretto da 7,5 kW (230V50Hz,240V60Hz), coordinamento tipo 1 e 2	173,05		1
283168	MSC-D-16-M17(24VDC)	Avviatore diretto da 7,5 kW (24VDC), coordinamento tipo 1 e 2	220,68		1
283151	MSC-D-25-M25(230V50HZ)	Avviatore diretto da 11 kW (230V50Hz,240V60Hz), coordinamento tipo 1 e 2	225,53		1
283169	MSC-D-25-M25(24VDC)	Avviatore diretto da 11 kW (24VDC), coordinamento tipo 1 e 2	271,22		1
283152	MSC-D-32-M32(230V50HZ)	Avviatore diretto da 15 kW (230V50Hz,240V60Hz), coordinamento tipo 1 e 2	291,17		1
283170	MSC-D-32-M32(24VDC)	Avviatore diretto da 15 kW (24VDC), coordinamento tipo 1 e 2	345,82		1
		Avviatori diretti con salvamotore elettronico			
121735	MSC-DE-1,2-M7(230V50HZ)	Avviatore diretto da 0,09-0,37 kW (230V50Hz,240V60Hz), coordinamento tipo 1 e 2	273,82		1
121736	MSC-DE-1,2-M7(24VDC)	Avviatore diretto da 0,09-0,37 kW (24VDC), coordinamento tipo 1 e 2	281,06		1
121737	MSC-DE-4-M7(230V50HZ)	Avviatore diretto da 0,37-1,5 kW (230V50Hz,240V60Hz), coordinamento tipo 1 e 2	273,82		1
121738	MSC-DE-4-M7(24VDC)	Avviatore diretto da 0,37-1,5 kW (24VDC), coordinamento tipo 1 e 2	281,06		1
121743	MSC-DE-12-M12(230V50HZ)	Avviatore diretto da 1,5-5,5 kW (230V50Hz,240V60Hz), coordinamento tipo 1	268,55		1
121744	MSC-DE-12-M12(24VDC)	Avviatore diretto da 1,5-5,5 kW (24VDC), coordinamento tipo 1	275,49		1
121745	MSC-DE-12-M17(230V50HZ)	Avviatore diretto da 1,5-5,5 kW (230V50Hz,240V60Hz), coordinamento tipo 2	305,29		1
121746	MSC-DE-12-M17(24VDC)	Avviatore diretto da 1,5-5,5 kW (24VDC), coordinamento tipo 2	351,96		1
121751	MSC-DE-32-M32(230V50HZ)	Avviatore diretto da 4-15 kW (230V50Hz,240V60Hz), coordinamento tipo 1 e 2	314,14		1
121752	MSC-DE-32-M32(24VDC)	Avviatore diretto da 4-15 kW (24VDC), coordinamento tipo 1 e 2	360,81		1
121753	MSC-DEA-1,2-M7(24VDC)	Avviatore diretto avanzato da 0,09-0,37 kW (24VDC), coordinamento tipo 1 e 2	297,77		1

Codice	Tipo	Descrizione	Prezzo €	Note	Conf. [pezzi]
121754	MSC-DEA-4-M7(24VDC)	Avviatore diretto avanzato da 0,37-1,5 kW (24VDC), coordinamento tipo 1 e 2	297,77		1
121757	MSC-DEA-12-M12(24VDC)	Avviatore diretto avanzato da 1,5-5,5 kW (24VDC), coordinamento tipo 1	292,23		1
121758	MSC-DEA-12-M17(24VDC)	Avviatore diretto avanzato da 1,5-5,5 kW (24VDC), coordinamento tipo 2	368,69		1
121761	MSC-DEA-32-M32(24VDC)	Avviatore diretto avanzato da 4-15 kW (24VDC), coordinamento tipo 1 e 2	377,60		1
		Teleinvertitori			
283171	MSC-R-0,25-M7(230V50HZ)	Teleinvertitore da 0,06 kW (230V50Hz,240V60Hz), coordinamento tipo 1 e 2	176,23		1
283190	MSC-R-0,25-M7(24VDC)	Teleinvertitore da 0,06 kW (24VDC), coordinamento tipo 1 e 2	194,03		1
283172	MSC-R-0,4-M7(230V50HZ)	Teleinvertitore da 0,09 kW (230V50Hz,240V60Hz), coordinamento tipo 1 e 2	176,23		1
283191	MSC-R-0,4-M7(24VDC)	Teleinvertitore da 0,09 kW (24VDC), coordinamento tipo 1 e 2	194,03		1
283173	MSC-R-0,63-M7(230V50HZ)	Teleinvertitore da 0,18 kW (230V50Hz,240V60Hz), coordinamento tipo 1 e 2	180,87		1
283192	MSC-R-0,63-M7(24VDC)	Teleinvertitore da 0,18 kW (24VDC), coordinamento tipo 1 e 2	198,34		1
283175	MSC-R-1-M7(230V50HZ)	Teleinvertitore da 0,25 kW (230V50Hz,240V60Hz), coordinamento tipo 1 e 2	187,05		1
283194	MSC-R-1-M7(24VDC)	Teleinvertitore da 0,25 kW (24VDC), coordinamento tipo 1 e 2	205,17		1
283176	MSC-R-1,6-M7(230V50HZ)	Teleinvertitore da 0,55 kW (230V50Hz,240V60Hz), coordinamento tipo 1 e 2	190,80		1
283195	MSC-R-1,6-M7(24VDC)	Teleinvertitore da 0,55 kW (24VDC), coordinamento tipo 1 e 2	208,34		1
283178	MSC-R-2,5-M7(230V50HZ)	Teleinvertitore da 0,75 kW (230V50Hz,240V60Hz), coordinamento tipo 1 e 2	190,80		1
283197	MSC-R-2,5-M7(24VDC)	Teleinvertitore da 0,75 kW (24VDC), coordinamento tipo 1 e 2	208,34		1
283179	MSC-R-4-M7(230V50HZ)	Teleinvertitore da 1,5 kW (230V50Hz,240V60Hz), coordinamento tipo 1 e 2	190,80		1
283198	MSC-R-4-M7(24VDC)	Teleinvertitore da 1,5 kW (24VDC), coordinamento tipo 1 e 2	208,34		1
283181	MSC-R-6,3-M7(230V50HZ)	Teleinvertitore da 2,2 kW (230V50Hz,240V60Hz), coordinamento tipo 1 e 2	190,80		1
283200	MSC-R-6,3-M7(24VDC)	Teleinvertitore da 2,2 kW (24VDC), coordinamento tipo 1 e 2	208,49		1
283182	MSC-R-10-M7(230V50HZ)	Teleinvertitore da 3 kW (230V50Hz,240V60Hz), coordinamento tipo 1	204,29		1
283201	MSC-R-10-M7(24VDC)	Teleinvertitore da 3 kW (24VDC), coordinamento tipo 1	221,93		1
283183	MSC-R-10-M9(230V50HZ)	Teleinvertitore da 4 kW (230V50Hz,240V60Hz), coordinamento tipo 1	217,67		1
283202	MSC-R-10-M9(24VDC)	Teleinvertitore da 4 kW (24VDC), coordinamento tipo 1	224,57		1
283184	MSC-R-12-M12(230V50HZ)	Teleinvertitore da 5,5 kW (230V50Hz,240V60Hz), coordinamento tipo 1	233,04		1
283203	MSC-R-12-M12(24VDC)	Teleinvertitore da 5,5 kW (24VDC), coordinamento tipo 1	254,36		1
101049	MSC-R-10-M17(230V50HZ)	Teleinvertitore da 4 kW (230V50Hz,240V60Hz), coordinamento tipo 1 e 2	264,12		1
101051	MSC-R-10-M17(24VDC)	Teleinvertitore da 4 kW (24VDC), coordinamento tipo 1 e 2	360,00		1
101050	MSC-R-12-M17(230V50HZ)	Teleinvertitore da 5,5 kW (230V50Hz,240V60Hz), coordinamento tipo 1 e 2	264,12		1
101052	MSC-R-12-M17(24VDC)	Teleinvertitore da 5,5 kW (24VDC), coordinamento tipo 1 e 2	360,00		1
283186	MSC-R-16-M17(230V50HZ)	Teleinvertitore da 7,5 kW (230V50Hz,240V60Hz), coordinamento tipo 1 e 2	264,12		1
283204	MSC-R-16-M17(24VDC)	Teleinvertitore da 7,5 kW (24VDC), coordinamento tipo 1 e 2	360,00		1
283187	MSC-R-25-M25(230V50HZ)	Teleinvertitore da 11 kW (230V50Hz,240V60Hz), coordinamento tipo 1 e 2	341,83		1
283205	MSC-R-25-M25(24VDC)	Teleinvertitore da 11 kW (24VDC), coordinamento tipo 1 e 2	436,25		1
283188	MSC-R-32-M32(230V50HZ)	Teleinvertitore da 15 kW (230V50Hz,240V60Hz), coordinamento tipo 1 e 2	454,76		1
283206	MSC-R-32-M32(24VDC)	Teleinvertitore da 15 kW (24VDC), coordinamento tipo 1 e 2	563,55		1
		Avviatori diretti su adattatori BBA			
102737	MSC-D-0,25-M7(230V50HZ)/BBA	Avviatore diretto da 0,06 kW (230V50Hz,240V60Hz), coordinamento tipo 1 e 2	162,37		1
102964	MSC-D-0,25-M7(24VDC)/BBA	Avviatore diretto da 0,06 kW (24VDC), coordinamento tipo 1 e 2	171,21		1
102738	MSC-D-0,4-M7(230V50HZ)/BBA	Avviatore diretto da 0,09 kW (230V50Hz,240V60Hz), coordinamento tipo 1 e 2	162,37		1
102965	MSC-D-0,4-M7(24VDC)/BBA	Avviatore diretto da 0,09 kW (24VDC), coordinamento tipo 1 e 2	171,21		1
102739	MSC-D-0,63-M7(230V50HZ)/BBA	Avviatore diretto da 0,18 kW (230V50Hz,240V60Hz), coordinamento tipo 1 e 2	167,13		1
102966	MSC-D-0,63-M7(24VDC)/BBA	Avviatore diretto da 0,18 kW (24VDC), coordinamento tipo 1 e 2	175,94		1
102950	MSC-D-1-M7(230V50HZ)/BBA	Avviatore diretto da 0,25 kW (230V50Hz,240V60Hz), coordinamento tipo 1 e 2	174,13		1
102967	MSC-D-1-M7(24VDC)/BBA	Avviatore diretto da 0,25 kW (24VDC), coordinamento tipo 1 e 2	183,21		1
102951	MSC-D-1,6-M7(230V50HZ)/BBA	Avviatore diretto da 0,55 kW (230V50Hz,240V60Hz), coordinamento tipo 1 e 2	176,61		1
102968	MSC-D-1,6-M7(24VDC)/BBA	Avviatore diretto da 0,55 kW (24VDC), coordinamento tipo 1 e 2	185,96		1
102952	MSC-D-2,5-M7(230V50HZ)/BBA	Avviatore diretto da 0,75 kW (230V50Hz,240V60Hz), coordinamento tipo 1 e 2	176,61		1
102969	MSC-D-2,5-M7(24VDC)/BBA	Avviatore diretto da 0,75 kW (24VDC), coordinamento tipo 1 e 2	185,96		1
102953	MSC-D-4-M7(230V50HZ)/BBA	Avviatore diretto da 1,5 kW (230V50Hz,240V60Hz), coordinamento tipo 1 e 2	176,61		1
102970	MSC-D-4-M7(24VDC)/BBA	Avviatore diretto da 1,5 kW (24VDC), coordinamento tipo 1 e 2	185,96		1
102954	MSC-D-6,3-M7(230V50HZ)/BBA	Avviatore diretto da 2,2 kW (230V50Hz,240V60Hz), coordinamento tipo 1 e 2	176,61		1
102971	MSC-D-6,3-M7(24VDC)/BBA	Avviatore diretto da 2,2 kW (24VDC), coordinamento tipo 1 e 2	185,96		1
102955	MSC-D-10-M7(230V50HZ)/BBA	Avviatore diretto da 3 kW (230V50Hz,240V60Hz), coordinamento tipo 1	190,80		1
102972	MSC-D-10-M7(24VDC)/BBA	Avviatore diretto da 3 kW (24VDC), coordinamento tipo 1	200,38		1
102956	MSC-D-10-M9(230V50HZ)/BBA	Avviatore diretto da 4 kW (230V50Hz,240V60Hz), coordinamento tipo 1	197,20		1
102973	MSC-D-10-M9(24VDC)/BBA	Avviatore diretto da 4 kW (24VDC), coordinamento tipo 1	201,38		1
102957	MSC-D-12-M12(230V50HZ)/BBA	Avviatore diretto da 5,5 kW (230V50Hz,240V60Hz), coordinamento tipo 1	204,97		1
102974	MSC-D-12-M12(24VDC)/BBA	Avviatore diretto da 5,5 kW (24VDC), coordinamento tipo 1	215,99		1
102958	MSC-D-16-M15(230V50HZ)/BBA	Avviatore diretto da 7,5 kW (230V50Hz,240V60Hz), coordinamento tipo 1	212,87		1
102975	MSC-D-16-M15(24VDC)/BBA	Avviatore diretto da 7,5 kW (24VDC), coordinamento tipo 1	259,71		1
102959	MSC-D-10-M17(230V50HZ)/BBA	Avviatore diretto da 4 kW (230V50Hz,240V60Hz), coordinamento tipo 1 e 2	231,74		1
102976	MSC-D-10-M17(24VDC)/BBA	Avviatore diretto da 4 kW (24VDC), coordinamento tipo 1 e 2	280,77		1
102960	MSC-D-12-M17(230V50HZ)/BBA	Avviatore diretto da 5,5 kW (230V50Hz,240V60Hz), coordinamento tipo 1 e 2	231,74		1
102977	MSC-D-12-M17(24VDC)/BBA	Avviatore diretto da 5,5 kW (24VDC), coordinamento tipo 1 e 2	280,77		1
102961	MSC-D-16-M17(230V50HZ)/BBA	Avviatore diretto da 7,5 kW (230V50Hz,240V60Hz), coordinamento tipo 1 e 2	231,74		1
102978	MSC-D-16-M17(24VDC)/BBA	Avviatore diretto da 7,5 kW (24VDC), coordinamento tipo 1 e 2	280,77		1
102962	MSC-D-25-M25(230V50HZ)/BBA	Avviatore diretto da 11 kW (230V50Hz,240V60Hz), coordinamento tipo 1 e 2	285,32		1
102979	MSC-D-25-M25(24VDC)/BBA	Avviatore diretto da 11 kW (24VDC), coordinamento tipo 1 e 2	333,44		1
102963	MSC-D-32-M32(230V50HZ)/BBA	Avviatore diretto da 15 kW (230V50Hz,240V60Hz), coordinamento tipo 1 e 2	352,49		1
102980	MSC-D-32-M32(24VDC)/BBA	Avviatore diretto da 15 kW (24VDC), coordinamento tipo 1 e 2	406,19		1
		Teleinvertitori su adattatori BBA			
102981	MSC-R-0,25-M7(230V50HZ)/BBA	Teleinvertitore da 0,06 kW (230V50Hz,240V60Hz), coordinamento tipo 1 e 2	223,61		1
102997	MSC-R-0,25-M7(24VDC)/BBA	Teleinvertitore da 0,06 kW (24VDC), coordinamento tipo 1 e 2	241,55		1
102982	MSC-R-0,4-M7(230V50HZ)/BBA	Teleinvertitore da 0,09 kW (230V50Hz,240V60Hz), coordinamento tipo 1 e 2	223,61		1
102998	MSC-R-0,4-M7(24VDC)/BBA	Teleinvertitore da 0,09 kW (24VDC), coordinamento tipo 1 e 2	241,55		1
102983	MSC-R-0,63-M7(230V50HZ)/BBA	Teleinvertitore da 0,18 kW (230V50Hz,240V60Hz), coordinamento tipo 1 e 2	228,87		1
102999	MSC-R-0,63-M7(24VDC)/BBA	Teleinvertitore da 0,18 kW (24VDC), coordinamento tipo 1 e 2	247,04		1
102984	MSC-R-1-M7(230V50HZ)/BBA	Teleinvertitore da 0,25 kW (230V50Hz,240V60Hz), coordinamento tipo 1 e 2	235,00		1
103000	MSC-R-1-M7(24VDC)/BBA	Teleinvertitore da 0,25 kW (24VDC), coordinamento tipo 1 e 2	253,67		1
102985	MSC-R-1,6-M7(230V50HZ)/BBA	Teleinvertitore da 0,55 kW (230V50Hz,240V60Hz), coordinamento tipo 1 e 2	238,02		1
103001	MSC-R-1,6-M7(24VDC)/BBA	Teleinvertitore da 0,55 kW (24VDC), coordinamento tipo 1 e 2	256,81		1
102986	MSC-R-2,5-M7(230V50HZ)/BBA	Teleinvertitore da 0,75 kW (230V50Hz,240V60Hz), coordinamento tipo 1 e 2	238,02		1
103002	MSC-R-2,5-M7(24VDC)/BBA	Teleinvertitore da 0,75 kW (24VDC), coordinamento tipo 1 e 2	256,81		1
102987	MSC-R-4-M7(230V50HZ)/BBA	Teleinvertitore da 1,5 kW (230V50Hz,240V60Hz), coordinamento tipo 1 e 2	238,02		1
103003	MSC-R-4-M7(24VDC)/BBA	Teleinvertitore da 1,5 kW (24VDC), coordinamento tipo 1 e 2	256,81		1
102988	MSC-R-6,3-M7(230V50HZ)/BBA	Teleinvertitore da 2,2 kW (230V50Hz,240V60Hz), coordinamento tipo 1 e 2	238,02		1
103004	MSC-R-6,3-M7(24VDC)/BBA	Teleinvertitore da 2,2 kW (24VDC), coordinamento tipo 1 e 2	256,81		1
102989	MSC-R-10-M7(230V50HZ)/BBA	Teleinvertitore da 3 kW (230V50Hz,240V60Hz), coordinamento tipo 1	252,86		1
103005	MSC-R-10-M7(24VDC)/BBA	Teleinvertitore da 3 kW (24VDC), coordinamento tipo 1	271,09		1
102990	MSC-R-10-M9(230V50HZ)/BBA	Teleinvertitore da 4 kW (230V50Hz,240V60Hz), coordinamento tipo 1	266,53		1
103006	MSC-R-10-M9(24VDC)/BBA	Teleinvertitore da 4 kW (24VDC), coordinamento tipo 1	274,03		1
102991	MSC-R-12-M12(230V50HZ)/BBA	Teleinvertitore da 5,5 kW (230V50Hz,240V60Hz), coordinamento tipo 1	281,11		1
103007	MSC-R-12-M12(24VDC)/BBA	Teleinvertitore da 5,5 kW (24VDC), coordinamento tipo 1	304,60		1
102992	MSC-R-10-M17(230V50HZ)/BBA	Teleinvertitore da 4 kW (230V50Hz,240V60Hz), coordinamento tipo 1 e 2	323,52		1
103008	MSC-R-10-M17(24VDC)/BBA	Teleinvertitore da 4 kW (24VDC), coordinamento tipo 1 e 2	421,70		1
102993	MSC-R-12-M17(230V50HZ)/BBA	Teleinvertitore da 5,5 kW (230V50Hz,240V60Hz), coordinamento tipo 1 e 2	323,52		1
103009	MSC-R-12-M17(24VDC)/BBA	Teleinvertitore da 5,5 kW (24VDC), coordinamento tipo 1 e 2	421,70		1
102994	MSC-R-16-M17(230V50HZ)/BBA	Teleinvertitore da 7,5 kW (230V50Hz,240V60Hz), coordinamento tipo 1 e 2	323,52		1
103010	MSC-R-16-M17(24VDC)/BBA	Teleinvertitore da 7,5 kW (24VDC), coordinamento tipo 1 e 2	421,70		1
102995	MSC-R-25-M25(230V50HZ)/BBA	Teleinvertitore da 11 kW (230V50Hz,240V60Hz), coordinamento tipo 1 e 2	401,83		1
103011	MSC-R-25-M25(24VDC)/BBA	Teleinvertitore da 11 kW (24VDC), coordinamento tipo 1 e 2	497,58		1
102996	MSC-R-32-M32(230V50HZ)/BBA	Teleinvertitore da 15 kW (230V50Hz,240V60Hz), coordinamento tipo 1 e 2	516,58		1
103012	MSC-R-32-M32(24VDC)/BBA	Teleinvertitore da 15 kW (24VDC), coordinamento tipo 1 e 2	626,40		1

INTERRUTTORI AUTOMATICI DI POTENZA, SEZIONATORI DI POTENZA NZM1/2/3/4, (P) N1/2/3/4

Composizione del sistema

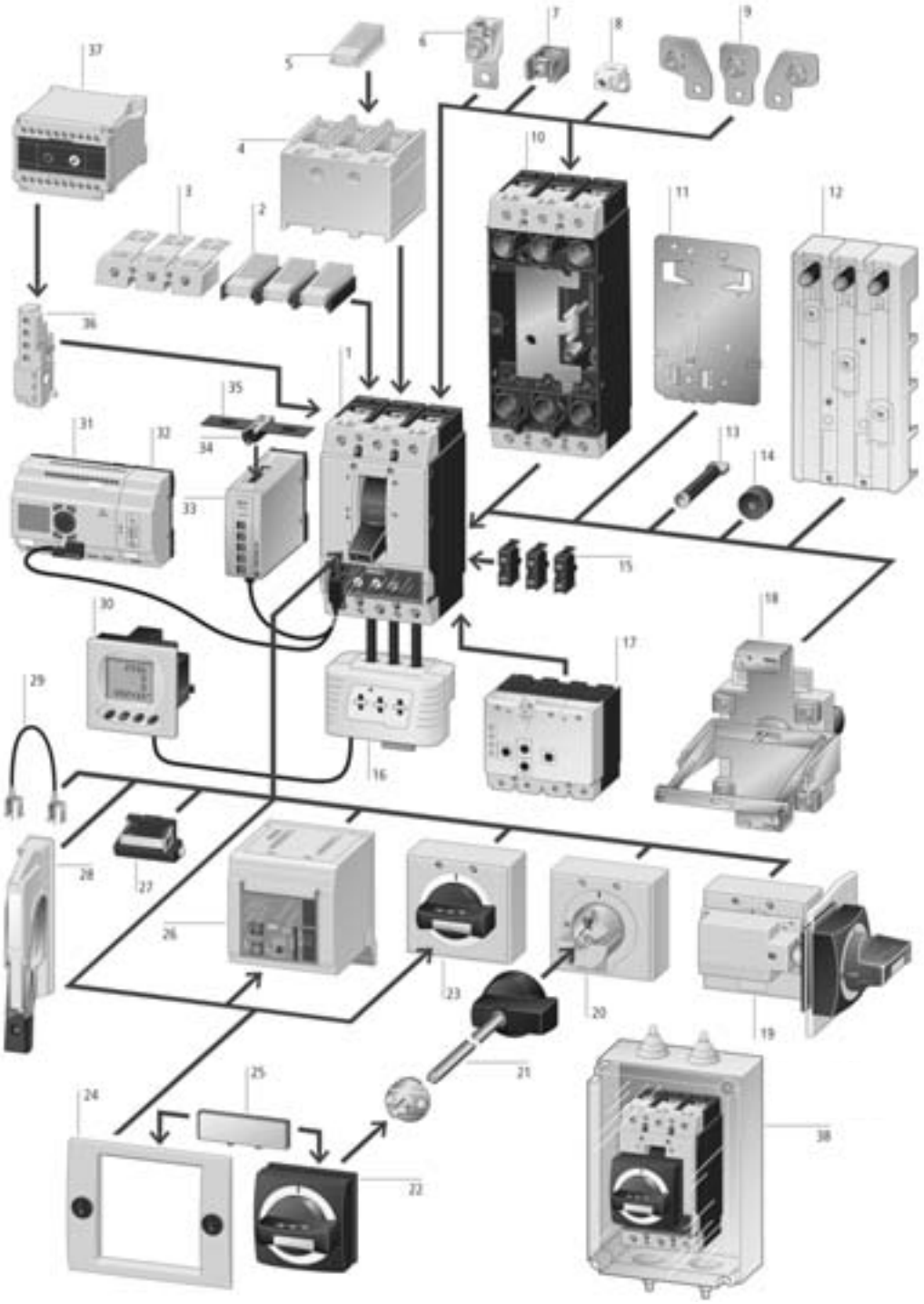

1 Interruttore
2 Calotta di protezione bassa IP2X
3 Calotta coprimorsetti
4 Calotta di protezione alta
5 Protezione IP2X
6 Morsetto a tunnel
7 Morsetto a mantello
8 Morsetto per circuiti ausiliari
9 Piastre di collegamento allargate
10 Parte fissa per esecuzione rimovibile/estraibile
11 Clip di fissaggio per guida DIN
12 Adattatore per sistema sbarre
13 Attacchi posteriori
14 Distanziali di rialzo
15 Contatti ausiliari
16 Modulo per misurazione energia
17 Blocco differenziale
18 Comando posteriore
19 Comando rotativo laterale
20 Comando rinviato
21 Albero di prolunga
22 Maniglia rotativa bloccoporta
23 Maniglia rotativa diretta
24 Mostrina copriforo
25 Targhetta esterna di segnalazione
26 Comando motore
27 Blocco lucchettabile
28 Azionamento a leva laterale
29 Interblocco meccanico
30 Display per modulo misurazione energia
31 Data Management Interface
32 Modulo di interfaccia bus di campo
33 Modulo interfaccia SmartWire-DT
34 Spina di connessione moduli SmartWire-DT
35 Cavo piatto SmartWire-DT
36 Bobina di sgancio
37 Unità di ritardo per bobine di minima tensione
38 Custodia in materiale isolante

Codice	Tipo	Descrizione	Prezzo €	Note	Conf. [pezzi]
		INTERRUTTORI SCATOLATI NZM1/2/3/4, (P)N1/2/3/4 - IEC			
		Interruttori automatici per protezione IMPIANTI e cavi - Sganciatore magnetotermico			
	Gr.1 - NZM1 1 polo - 125A - 18kA				
152561	NZME1-1-AF16	Int. magnetotermico 1P 16A 18kA prot. imp.	91,84	N	1
152540	NZME1-1-AF20	Int. magnetotermico 1P 20A 18kA prot. imp.	91,84	N	1
152541	NZME1-1-AF25	Int. magnetotermico 1P 25A 18kA prot. imp.	91,84	N	1
152542	NZME1-1-AF32	Int. magnetotermico 1P 32A 18kA prot. imp.	91,84	N	1
152543	NZME1-1-AF40	Int. magnetotermico 1P 40A 18kA prot. imp.	91,84	N	1
152544	NZME1-1-AF50	Int. magnetotermico 1P 50A 18kA prot. imp.	95,73	N	1
152545	NZME1-1-AF63	Int. magnetotermico 1P 63A 18kA prot. imp.	95,73	N	1
152546	NZME1-1-AF80	Int. magnetotermico 1P 80A 18kA prot. imp.	95,73	N	1
152547	NZME1-1-AF100	Int. magnetotermico 1P 100A 18kA prot. imp.	95,73	N	1
152548	NZME1-1-AF125	Int. magnetotermico 1P 125A 18kA prot. imp.	95,73	N	1
	Gr.1 - NZM1 - 160A - 25kA				
152560	NZMB1-1-AF16	Int. magnetotermico 1P 16A 25kA prot. imp.	97,24	N	1
152531	NZMB1-1-AF20	Int. magnetotermico 1P 20A 25kA prot. imp.	97,24	N	1
152532	NZMB1-1-AF25	Int. magnetotermico 1P 25A 25kA prot. imp.	97,24	N	1
152533	NZMB1-1-AF32	Int. magnetotermico 1P 32A 25kA prot. imp.	97,24	N	1
152534	NZMB1-1-AF40	Int. magnetotermico 1P 40A 25kA prot. imp.	97,24	N	1
152535	NZMB1-1-AF50	Int. magnetotermico 1P 50A 25kA prot. imp.	105,88	N	1
152536	NZMB1-1-AF63	Int. magnetotermico 1P 63A 25kA prot. imp.	105,88	N	1
152537	NZMB1-1-AF80	Int. magnetotermico 1P 80A 25kA prot. imp.	113,56	N	1
152538	NZMB1-1-AF100	Int. magnetotermico 1P 100A 25kA prot. imp.	113,56	N	1
152539	NZMB1-1-AF125	Int. magnetotermico 1P 125A 25kA prot. imp.	155,58	N	1
280987	NZMB1-A20	Int. magnetotermico 3P 20A 25kA prot. imp.	240,73		1
280988	NZMB1-A25	Int. magnetotermico 3P 25A 25kA prot. imp.	240,73		1
280989	NZMB1-A32	Int. magnetotermico 3P 32A 25kA prot. imp.	240,73		1
259075	NZMB1-A40	Int. magnetotermico 3P 40A 25kA prot. imp.	240,73		1
259076	NZMB1-A50	Int. magnetotermico 3P 50A 25kA prot. imp.	240,73		1
259077	NZMB1-A63	Int. magnetotermico 3P 63A 25kA prot. imp.	240,73		1
259078	NZMB1-A80	Int. magnetotermico 3P 80A 25kA prot. imp.	261,34		1
259079	NZMB1-A100	Int. magnetotermico 3P 100A 25kA prot. imp.	305,70		1
259080	NZMB1-A125	Int. magnetotermico 3P 125A 25kA prot. imp.	505,23		1
281230	NZMB1-A160	Int. magnetotermico 3P 160A 25kA prot. imp.	601,82		1
112733	NZMB1-A20-SVE	Int. magnetotermico rimovibile 3P 20A 25kA prot. imp.	307,71		1
112734	NZMB1-A25-SVE	Int. magnetotermico rimovibile 3P 25A 25kA prot. imp.	307,71		1
112735	NZMB1-A32-SVE	Int. magnetotermico rimovibile 3P 32A 25kA prot. imp.	307,71		1
112703	NZMB1-A40-SVE	Int. magnetotermico rimovibile 3P 40A 25kA prot. imp.	307,71		1
112704	NZMB1-A50-SVE	Int. magnetotermico rimovibile 3P 50A 25kA prot. imp.	307,71		1
112705	NZMB1-A63-SVE	Int. magnetotermico rimovibile 3P 63A 25kA prot. imp.	307,71		1
112706	NZMB1-A80-SVE	Int. magnetotermico rimovibile 3P 80A 25kA prot. imp.	328,31		1
112707	NZMB1-A100-SVE	Int. magnetotermico rimovibile 3P 100A 25kA prot. imp.	372,66		1
112708	NZMB1-A125-SVE	Int. magnetotermico rimovibile 3P 125A 25kA prot. imp.	572,22		1
281237	NZMB1-4-A20	Int. magnetotermico 4P 20A 25kA prot. imp. N al 100%	319,93		1
281239	NZMB1-4-A25	Int. magnetotermico 4P 25A 25kA prot. imp. N al 100%	319,93		1
281241	NZMB1-4-A32	Int. magnetotermico 4P 32A 25kA prot. imp. N al 100%	319,93		1
265799	NZMB1-4-A40	Int. magnetotermico 4P 40A 25kA prot. imp. N al 100%	319,93		1
265801	NZMB1-4-A50	Int. magnetotermico 4P 50A 25kA prot. imp. N al 100%	319,93		1
265803	NZMB1-4-A63	Int. magnetotermico 4P 63A 25kA prot. imp. N al 100%	319,93		1
265805	NZMB1-4-A80	Int. magnetotermico 4P 80A 25kA prot. imp. N al 100%	364,26		1
265807	NZMB1-4-A100	Int. magnetotermico 4P 100A 25kA prot. imp. N al 100%	419,72		1
265809	NZMB1-4-A125	Int. magnetotermico 4P 125A 25kA prot. imp. N al 100%	673,12		1
281243	NZMB1-4-A160	Int. magnetotermico 4P 160A 25kA prot. imp. N al 100%	803,01		1
	Gr.1 - NZM1 - 160A - 36kA				
283293	NZMC1-A20	Int. magnetotermico 3P 20A 36kA prot. imp.	265,62		1
283294	NZMC1-A25	Int. magnetotermico 3P 25A 36kA prot. imp.	265,62		1
283295	NZMC1-A32	Int. magnetotermico 3P 32A 36kA prot. imp.	265,62		1
271392	NZMC1-A40	Int. magnetotermico 3P 40A 36kA prot. imp.	265,62		1
271393	NZMC1-A50	Int. magnetotermico 3P 50A 36kA prot. imp.	265,62		1
271394	NZMC1-A63	Int. magnetotermico 3P 63A 36kA prot. imp.	265,62		1
271395	NZMC1-A80	Int. magnetotermico 3P 80A 36kA prot. imp.	280,27		1
271396	NZMC1-A100	Int. magnetotermico 3P 100A 36kA prot. imp.	351,98		1
271397	NZMC1-A125	Int. magnetotermico 3P 125A 36kA prot. imp.	580,08		1
283296	NZMC1-A160	Int. magnetotermico 3P 160A 36kA prot. imp.	659,57		1
112753	NZMC1-A20-SVE	Int. magnetotermico rimovibile 3P 20A 36kA prot. imp.	332,59		1
112754	NZMC1-A25-SVE	Int. magnetotermico rimovibile 3P 25A 36kA prot. imp.	332,59		1
112755	NZMC1-A32-SVE	Int. magnetotermico rimovibile 3P 32A 36kA prot. imp.	332,59		1
112737	NZMC1-A40-SVE	Int. magnetotermico rimovibile 3P 40A 36kA prot. imp.	332,59		1
112738	NZMC1-A50-SVE	Int. magnetotermico rimovibile 3P 50A 36kA prot. imp.	332,59		1
112739	NZMC1-A63-SVE	Int. magnetotermico rimovibile 3P 63A 36kA prot. imp.	332,59		1
112740	NZMC1-A80-SVE	Int. magnetotermico rimovibile 3P 80A 36kA prot. imp.	347,27		1
112741	NZMC1-A100-SVE	Int. magnetotermico rimovibile 3P 100A 36kA prot. imp.	418,97		1
112742	NZMC1-A125-SVE	Int. magnetotermico rimovibile 3P 125A 36kA prot. imp.	647,07		1
283300	NZMC1-4-A20	Int. magnetotermico 4P 20A 36kA prot. imp. N al 100%	373,16		1
283302	NZMC1-4-A25	Int. magnetotermico 4P 25A 36kA prot. imp. N al 100%	373,16		1
283304	NZMC1-4-A32	Int. magnetotermico 4P 32A 36kA prot. imp. N al 100%	373,16		1
271408	NZMC1-4-A40	Int. magnetotermico 4P 40A 36kA prot. imp. N al 100%	373,16		1
271410	NZMC1-4-A50	Int. magnetotermico 4P 50A 36kA prot. imp. N al 100%	373,16		1
271412	NZMC1-4-A63	Int. magnetotermico 4P 63A 36kA prot. imp. N al 100%	373,16		1
271414	NZMC1-4-A80	Int. magnetotermico 4P 80A 36kA prot. imp. N al 100%	417,13		1
271416	NZMC1-4-A100	Int. magnetotermico 4P 100A 36kA prot. imp. N al 100%	501,89		1
271418	NZMC1-4-A125	Int. magnetotermico 4P 125A 36kA prot. imp. N al 100%	757,66		1
283306	NZMC1-4-A160	Int. magnetotermico 4P 160A 36kA prot. imp. N al 100%	880,01		1
	Gr.1 - NZM1 - 160A - 50kA				
281231	NZMN1-A20	Int. magnetotermico 3P 20A 50kA prot. imp.	289,80		1
281232	NZMN1-A25	Int. magnetotermico 3P 25A 50kA prot. imp.	289,80		1
281233	NZMN1-A32	Int. magnetotermico 3P 32A 50kA prot. imp.	289,80		1
259081	NZMN1-A40	Int. magnetotermico 3P 40A 50kA prot. imp.	289,80		1
259082	NZMN1-A50	Int. magnetotermico 3P 50A 50kA prot. imp.	289,80		1
259083	NZMN1-A63	Int. magnetotermico 3P 63A 50kA prot. imp.	289,80		1
259084	NZMN1-A80	Int. magnetotermico 3P 80A 50kA prot. imp.	316,61		1
259085	NZMN1-A100	Int. magnetotermico 3P 100A 50kA prot. imp.	408,72		1
259086	NZMN1-A125	Int. magnetotermico 3P 125A 50kA prot. imp.	656,67		1
281234	NZMN1-A160	Int. magnetotermico 3P 160A 50kA prot. imp.	720,37		1
112776	NZMN1-A20-SVE	Int. magnetotermico rimovibile 3P 20A 50kA prot. imp.	356,77		1
112777	NZMN1-A25-SVE	Int. magnetotermico rimovibile 3P 25A 50kA prot. imp.	356,77		1
112778	NZMN1-A32-SVE	Int. magnetotermico rimovibile 3P 32A 50kA prot. imp.	356,77		1
112757	NZMN1-A40-SVE	Int. magnetotermico rimovibile 3P 40A 50kA prot. imp.	356,77		1
112758	NZMN1-A50-SVE	Int. magnetotermico rimovibile 3P 50A 50kA prot. imp.	356,77		1
112759	NZMN1-A63-SVE	Int. magnetotermico rimovibile 3P 63A 50kA prot. imp.	356,77		1
112760	NZMN1-A80-SVE	Int. magnetotermico rimovibile 3P 80A 50kA prot. imp.	383,60		1
112761	NZMN1-A100-SVE	Int. magnetotermico rimovibile 3P 100A 50kA prot. imp.	475,71		1
112762	NZMN1-A125-SVE	Int. magnetotermico rimovibile 3P 125A 50kA prot. imp.	723,64		1
281245	NZMN1-4-A20	Int. magnetotermico 4P 20A 50kA prot. imp. N al 100%	427,17		1
281247	NZMN1-4-A25	Int. magnetotermico 4P 25A 50kA prot. imp. N al 100%	427,17		1
281249	NZMN1-4-A32	Int. magnetotermico 4P 32A 50kA prot. imp. N al 100%	427,17		1
265811	NZMN1-4-A40	Int. magnetotermico 4P 40A 50kA prot. imp. N al 100%	427,17		1

Codice	Tipo	Descrizione	Prezzo €	Note	Conf. [pezzi]
265813	NZMN1-4-A50	Int. magnetotermico 4P 50A 50kA prot. imp. N al 100%	427,17		1
265815	NZMN1-4-A63	Int. magnetotermico 4P 63A 50kA prot. imp. N al 100%	427,17		1
265817	NZMN1-4-A80	Int. magnetotermico 4P 80A 50kA prot. imp. N al 100%	470,74		1
265819	NZMN1-4-A100	Int. magnetotermico 4P 100A 50kA prot. imp. N al 100%	586,31		1
265821	NZMN1-4-A125	Int. magnetotermico 4P 125A 50kA prot. imp. N al 100%	844,26		1
281251	NZMN1-4-A160	Int. magnetotermico 4P 160A 50kA prot. imp. N al 100%	958,60		1
	Gr.1 - NZM1 - 160A - 100kA				
284376	NZMH1-A20	Int. magnetotermico 3P 20A 100kA prot. imp.	327,46		1
284377	NZMH1-A25	Int. magnetotermico 3P 25A 100kA prot. imp.	327,46		1
284378	NZMH1-A32	Int. magnetotermico 3P 32A 100kA prot. imp.	327,46		1
284379	NZMH1-A40	Int. magnetotermico 3P 40A 100kA prot. imp.	327,46		1
284410	NZMH1-A50	Int. magnetotermico 3P 50A 100kA prot. imp.	327,46		1
284411	NZMH1-A63	Int. magnetotermico 3P 63A 100kA prot. imp.	327,46		1
284412	NZMH1-A80	Int. magnetotermico 3P 80A 100kA prot. imp.	360,23		1
284413	NZMH1-A100	Int. magnetotermico 3P 100A 100kA prot. imp.	478,07		1
284414	NZMH1-A125	Int. magnetotermico 3P 125A 100kA prot. imp.	772,79		1
284415	NZMH1-A160	Int. magnetotermico 3P 160A 100kA prot. imp.	947,99		1
112795	NZMH1-A20-SVE	Int. magnetotermico rimovibile 3P 20A 100kA prot. imp.	394,44		1
112796	NZMH1-A25-SVE	Int. magnetotermico rimovibile 3P 25A 100kA prot. imp.	394,44		1
112797	NZMH1-A32-SVE	Int. magnetotermico rimovibile 3P 32A 100kA prot. imp.	394,44		1
112798	NZMH1-A40-SVE	Int. magnetotermico rimovibile 3P 40A 100kA prot. imp.	394,44		1
112799	NZMH1-A50-SVE	Int. magnetotermico rimovibile 3P 50A 100kA prot. imp.	394,44		1
112800	NZMH1-A63-SVE	Int. magnetotermico rimovibile 3P 63A 100kA prot. imp.	394,44		1
112801	NZMH1-A80-SVE	Int. magnetotermico rimovibile 3P 80A 100kA prot. imp.	427,20		1
112802	NZMH1-A100-SVE	Int. magnetotermico rimovibile 3P 100A 100kA prot. imp.	545,05		1
112803	NZMH1-A125-SVE	Int. magnetotermico rimovibile 3P 125A 100kA prot. imp.	839,78		1
284416	NZMH1-4-A20	Int. magnetotermico 4P 20A 100kA prot. imp. N al 100%	461,73		1
284418	NZMH1-4-A25	Int. magnetotermico 4P 25A 100kA prot. imp. N al 100%	461,73		1
284420	NZMH1-4-A32	Int. magnetotermico 4P 32A 100kA prot. imp. N al 100%	461,73		1
284422	NZMH1-4-A40	Int. magnetotermico 4P 40A 100kA prot. imp. N al 100%	461,73		1
284424	NZMH1-4-A50	Int. magnetotermico 4P 50A 100kA prot. imp. N al 100%	461,73		1
284426	NZMH1-4-A63	Int. magnetotermico 4P 63A 100kA prot. imp. N al 100%	461,73		1
284428	NZMH1-4-A80	Int. magnetotermico 4P 80A 100kA prot. imp. N al 100%	510,81		1
284430	NZMH1-4-A100	Int. magnetotermico 4P 100A 100kA prot. imp. N al 100%	704,67		1
284432	NZMH1-4-A125	Int. magnetotermico 4P 125A 100kA prot. imp. N al 100%	1028,79		1
284434	NZMH1-4-A160	Int. magnetotermico 4P 160A 100kA prot. imp. N al 100%	1188,84		1
	Gr.2 - NZM2 - 250A - 25kA				
259087	NZMB2-A125	Int. magnetotermico 3P 125A 25kA prot. imp.	521,07		1
259088	NZMB2-A160	Int. magnetotermico 3P 160A 25kA prot. imp.	655,69		1
259089	NZMB2-A200	Int. magnetotermico 3P 200A 25kA prot. imp.	802,98		1
259090	NZMB2-A250	Int. magnetotermico 3P 250A 25kA prot. imp.	913,85		1
107518	NZMB2-A300	Int. magnetotermico 3P 300A 25kA prot. imp.	1111,79		1
113192	NZMB2-A125-SVE	Int. magnetotermico rimovibile 3P 125A prot. imp.	597,21		1
113193	NZMB2-A160-SVE	Int. magnetotermico rimovibile 3P 160A prot. imp.	731,86		1
113194	NZMB2-A200-SVE	Int. magnetotermico rimovibile 3P 200A prot. imp.	879,13		1
113195	NZMB2-A250-SVE	Int. magnetotermico rimovibile 3P 250A prot. imp.	989,98		1
265847	NZMB2-4-A125	Int. magnetotermico 4P 125A 25kA prot. imp. N al 100%	681,03		1
265849	NZMB2-4-A160	Int. magnetotermico 4P 160A 25kA prot. imp. N al 100%	858,40		1
265850	NZMB2-4-A160/100	Int. magnetotermico 4P 160A 25kA prot. imp. N al 60%	858,40		1
265852	NZMB2-4-A200	Int. magnetotermico 4P 200A 25kA prot. imp. N al 100%	1038,95		1
265853	NZMB2-4-A200/125	Int. magnetotermico 4P 200A 25kA prot. imp. N al 60%	1038,95		1
265855	NZMB2-4-A250	Int. magnetotermico 4P 250A 25kA prot. imp. N al 100%	1189,41		1
265856	NZMB2-4-A250/160	Int. magnetotermico 4P 250A 25kA prot. imp. N al 60%	1189,41		1
107582	NZMB2-4-A300	Int. magnetotermico 4P 300A 25kA prot. imp. N al 100%	1477,27		1
107583	NZMB2-4-A300/200	Int. magnetotermico 4P 300A 25kA prot. imp. N al 60%	1477,27		1
113207	NZMB2-4-A125-SVE	Int. magnetotermico rimovibile 4P 125A prot. imp.	783,07		1
113209	NZMB2-4-A160-SVE	Int. magnetotermico rimovibile 4P 160A prot. imp.	960,45		1
113210	NZMB2-4-A160/100-SVE	Int. magnetotermico rimovibile 4P 160A prot. imp. N al 60%	960,45		1
113212	NZMB2-4-A200-SVE	Int. magnetotermico rimovibile 4P 200A prot. imp.	1141,00		1
113213	NZMB2-4-A200/125-SVE	Int. magnetotermico rimovibile 4P 200A prot. imp. N al 60%	1141,00		1
113215	NZMB2-4-A250-SVE	Int. magnetotermico rimovibile 4P 250A prot. imp.	1291,47		1
113216	NZMB2-4-A250/160-SVE	Int. magnetotermico rimovibile 4P 250A prot. imp. N al 60%	1291,47		1
	Gr.2 - NZM2 - 250A - 36kA				
271420	NZMC2-A125	Int. magnetotermico 3P 125A 36kA prot. imp.	602,90		1
271421	NZMC2-A160	Int. magnetotermico 3P 160A 36kA prot. imp.	716,97		1
271422	NZMC2-A200	Int. magnetotermico 3P 200A 36kA prot. imp.	866,89		1
271423	NZMC2-A250	Int. magnetotermico 3P 250A 36kA prot. imp.	989,09		1
107519	NZMC2-A300	Int. magnetotermico 3P 300A 36kA prot. imp.	1192,00		1
113219	NZMC2-A125-SVE	Int. magnetotermico rimovibile 3P 125A prot. imp.	679,04		1
113220	NZMC2-A160-SVE	Int. magnetotermico rimovibile 3P 160A prot. imp.	793,09		1
113221	NZMC2-A200-SVE	Int. magnetotermico rimovibile 3P 200A prot. imp.	943,01		1
113222	NZMC2-A250-SVE	Int. magnetotermico rimovibile 3P 250A prot. imp.	1065,24		1
271430	NZMC2-4-A125	Int. magnetotermico 4P 125A 36kA prot. imp. N al 100%	769,13		1
271432	NZMC2-4-A160	Int. magnetotermico 4P 160A 36kA prot. imp. N al 100%	938,59		1
271433	NZMC2-4-A160/100	Int. magnetotermico 4P 160A 36kA prot. imp. N al 60%	938,59		1
271435	NZMC2-4-A200	Int. magnetotermico 4P 200A 36kA prot. imp. N al 100%	1122,68		1
271436	NZMC2-4-A200/125	Int. magnetotermico 4P 200A 36kA prot. imp. N al 60%	1122,68		1
271438	NZMC2-4-A250	Int. magnetotermico 4P 250A 36kA prot. imp. N al 100%	1305,22		1
271439	NZMC2-4-A250/160	Int. magnetotermico 4P 250A 36kA prot. imp. N al 60%	1305,22		1
107584	NZMC2-4-A300	Int. magnetotermico 4P 300A 36kA prot. imp. N al 100%	1588,30		1
107585	NZMC2-4-A300/200	Int. magnetotermico 4P 300A 36kA prot. imp. N al 60%	1588,30		1
113231	NZMC2-4-A125-SVE	Int. magnetotermico rimovibile 4P 125A prot. imp.	871,18		1
113233	NZMC2-4-A160-SVE	Int. magnetotermico rimovibile 4P 160A prot. imp.	1040,62		1
113234	NZMC2-4-A160/100-SVE	Int. magnetotermico rimovibile 4P 160A prot. imp. N al 60%	1040,62		1
113236	NZMC2-4-A200-SVE	Int. magnetotermico rimovibile 4P 200A prot. imp.	1224,74		1
113237	NZMC2-4-A200/125-SVE	Int. magnetotermico rimovibile 4P 200A prot. imp. N al 60%	1224,74		1
113239	NZMC2-4-A250-SVE	Int. magnetotermico rimovibile 4P 250A prot. imp.	1407,24		1
113240	NZMC2-4-A250/160-SVE	Int. magnetotermico rimovibile 4P 250A prot. imp. N al 60%	1407,24		1
	Gr.2 - NZM2 - 250A - 50kA				
259091	NZMN2-A125	Int. magnetotermico 3P 125A 50kA prot. imp.	686,82		1
259092	NZMN2-A160	Int. magnetotermico 3P 160A 50kA prot. imp.	780,61		1
259093	NZMN2-A200	Int. magnetotermico 3P 200A 50kA prot. imp.	933,04		1
259094	NZMN2-A250	Int. magnetotermico 3P 250A 50kA prot. imp.	1067,06		1
107580	NZMN2-A300	Int. magnetotermico 3P 300A 50kA prot. imp.	1255,22		1
113243	NZMN2-A125-SVE	Int. magnetotermico rimovibile 3P 125A prot. imp.	762,97		1
113244	NZMN2-A160-SVE	Int. magnetotermico rimovibile 3P 160A prot. imp.	856,77		1
113245	NZMN2-A200-SVE	Int. magnetotermico rimovibile 3P 200A prot. imp.	1009,19		1
113246	NZMN2-A250-SVE	Int. magnetotermico rimovibile 3P 250A prot. imp.	1143,21		1
265858	NZMN2-4-A125	Int. magnetotermico 4P 125A 50kA prot. imp. N al 100%	861,05		1
265860	NZMN2-4-A160	Int. magnetotermico 4P 160A 50kA prot. imp. N al 100%	1021,87		1
265861	NZMN2-4-A160/100	Int. magnetotermico 4P 160A 50kA prot. imp. N al 60%	1021,87		1
265863	NZMN2-4-A200	Int. magnetotermico 4P 200A 50kA prot. imp. N al 100%	1207,78		1
265864	NZMN2-4-A200/125	Int. magnetotermico 4P 200A 50kA prot. imp. N al 60%	1207,78		1
265866	NZMN2-4-A250	Int. magnetotermico 4P 250A 50kA prot. imp. N al 100%	1423,88		1
265867	NZMN2-4-A250/160	Int. magnetotermico 4P 250A 50kA prot. imp. N al 60%	1423,88		1
107586	NZMN2-4-A300	Int. magnetotermico 4P 300A 50kA prot. imp. N al 100%	1668,50		1
107587	NZMN2-4-A300/200	Int. magnetotermico 4P 300A 50kA prot. imp. N al 60%	1668,50		1
113264	NZMN2-4-A125-SVE	Int. magnetotermico rimovibile 4P 125A prot. imp.	963,07		1

Codice	Tipo	Descrizione	Prezzo €	Note	Conf. [pezzi]
113266	NZMN2-4-A160-SVE	Int. magnetotermico rimovibile 4P 160A prot. imp.	1123,88		1
113267	NZMN2-4-A160/100-SVE	Int. magnetotermico rimovibile 4P 160A prot. imp. N al 60%	1123,88		1
113269	NZMN2-4-A200-SVE	Int. magnetotermico rimovibile 4P 200A prot. imp.	1309,81		1
113270	NZMN2-4-A200/125-SVE	Int. magnetotermico rimovibile 4P 200A prot. imp. N al 60%	1309,81		1
113272	NZMN2-4-A250-SVE	Int. magnetotermico rimovibile 4P 250A prot. imp.	1525,90		1
113273	NZMN2-4-A250/160-SVE	Int. magnetotermico rimovibile 4P 250A prot. imp. N al 60%	1525,90		1
	Gr.2 - NZM2 - 250A - 150kA				
281281	NZMH2-A20	Int. magnetotermico 3P 20A 150kA prot. imp.	318,34		1
281282	NZMH2-A25	Int. magnetotermico 3P 25A 150kA prot. imp.	318,34		1
281283	NZMH2-A32	Int. magnetotermico 3P 32A 150kA prot. imp.	318,34		1
259095	NZMH2-A40	Int. magnetotermico 3P 40A 150kA prot. imp.	318,34		1
259096	NZMH2-A50	Int. magnetotermico 3P 50A 150kA prot. imp.	318,34		1
259097	NZMH2-A63	Int. magnetotermico 3P 63A 150kA prot. imp.	318,34		1
259098	NZMH2-A80	Int. magnetotermico 3P 80A 150kA prot. imp.	348,45		1
259099	NZMH2-A100	Int. magnetotermico 3P 100A 150kA prot. imp.	460,87		1
259100	NZMH2-A125	Int. magnetotermico 3P 125A 150kA prot. imp.	736,48		1
259101	NZMH2-A160	Int. magnetotermico 3P 160A 150kA prot. imp.	902,77		1
259102	NZMH2-A200	Int. magnetotermico 3P 200A 150kA prot. imp.	1064,28		1
259103	NZMH2-A250	Int. magnetotermico 3P 250A 150kA prot. imp.	1173,57		1
107581	NZMH2-A300	Int. magnetotermico 3P 300A 150kA prot. imp.	1525,09		1
113351	NZMH2-A20-SVE	Int. magnetotermico rimovibile 3P 20A prot. imp.	490,36		1
113352	NZMH2-A25-SVE	Int. magnetotermico rimovibile 3P 25A prot. imp.	490,36		1
113353	NZMH2-A32-SVE	Int. magnetotermico rimovibile 3P 32A prot. imp.	490,36		1
113328	NZMH2-A40-SVE	Int. magnetotermico rimovibile 3P 40A prot. imp.	490,36		1
113329	NZMH2-A50-SVE	Int. magnetotermico rimovibile 3P 50A prot. imp.	490,36		1
113330	NZMH2-A63-SVE	Int. magnetotermico rimovibile 3P 63A prot. imp.	490,36		1
113331	NZMH2-A80-SVE	Int. magnetotermico rimovibile 3P 80A prot. imp.	490,36		1
113332	NZMH2-A100-SVE	Int. magnetotermico rimovibile 3P 100A prot. imp.	537,02		1
113333	NZMH2-A125-SVE	Int. magnetotermico rimovibile 3P 125A prot. imp.	812,59		1
113334	NZMH2-A160-SVE	Int. magnetotermico rimovibile 3P 160A prot. imp.	978,91		1
113335	NZMH2-A200-SVE	Int. magnetotermico rimovibile 3P 200A prot. imp.	1181,63		1
113336	NZMH2-A250-SVE	Int. magnetotermico rimovibile 3P 250A prot. imp.	1249,73		1
129710	NZMH2-A125-FIA30	Interruttore automatico 3P 125A con modulo differenz. Classe B	3001,83		1
112627	NZMH2-A160-FIA30	Interruttore automatico 3P 160A con modulo differenz. Classe B	3001,83		1
112628	NZMH2-A200-FIA30	Interruttore automatico 3P 200A con modulo differenz. Classe B	3326,25		1
112629	NZMH2-A250-FIA30	Interruttore automatico 3P 250A con modulo differenz. Classe B	3419,05		1
281287	NZMH2-4-A20	Int. magnetotermico 4P 20A 150kA prot. imp. N al 100%	446,63		1
281289	NZMH2-4-A25	Int. magnetotermico 4P 25A 150kA prot. imp. N al 100%	446,63		1
281291	NZMH2-4-A32	Int. magnetotermico 4P 32A 150kA prot. imp. N al 100%	446,63		1
265823	NZMH2-4-A40	Int. magnetotermico 4P 40A 150kA prot. imp. N al 100%	446,63		1
265825	NZMH2-4-A50	Int. magnetotermico 4P 50A 150kA prot. imp. N al 100%	446,63		1
265827	NZMH2-4-A63	Int. magnetotermico 4P 63A 150kA prot. imp. N al 100%	446,63		1
265829	NZMH2-4-A80	Int. magnetotermico 4P 80A 150kA prot. imp. N al 100%	494,14		1
265831	NZMH2-4-A100	Int. magnetotermico 4P 100A 150kA prot. imp. N al 100%	673,12		1
265833	NZMH2-4-A125	Int. magnetotermico 4P 125A 150kA prot. imp. N al 100%	993,01		1
265871	NZMH2-4-A160	Int. magnetotermico 4P 160A 150kA prot. imp. N al 100%	1127,64		1
265872	NZMH2-4-A160/100	Int. magnetotermico 4P 160A 150kA prot. imp. N al 60%	1127,64		1
265874	NZMH2-4-A200	Int. magnetotermico 4P 200A 150kA prot. imp. N al 100%	1355,71		1
265875	NZMH2-4-A200/125	Int. magnetotermico 4P 200A 150kA prot. imp. N al 60%	1355,71		1
265877	NZMH2-4-A250	Int. magnetotermico 4P 250A 150kA prot. imp. N al 100%	1583,76		1
265878	NZMH2-4-A250/160	Int. magnetotermico 4P 250A 150kA prot. imp. N al 60%	1583,76		1
107588	NZMH2-4-A300	Int. magnetotermico 4P 300A 150kA prot. imp. N al 100%	2016,99		1
107589	NZMH2-4-A300/200	Int. magnetotermico 4P 300A 150kA prot. imp. N al 60%	2016,99		1
113396	NZMH2-4-A20-SVE	Int. magnetotermico rimovibile 4P 20A prot. imp.	596,18		1
113398	NZMH2-4-A25-SVE	Int. magnetotermico rimovibile 4P 25A prot. imp.	596,18		1
113400	NZMH2-4-A32-SVE	Int. magnetotermico rimovibile 4P 32A prot. imp.	596,18		1
113367	NZMH2-4-A40-SVE	Int. magnetotermico rimovibile 4P 40A prot. imp.	596,18		1
113369	NZMH2-4-A50-SVE	Int. magnetotermico rimovibile 4P 50A prot. imp.	596,18		1
113371	NZMH2-4-A63-SVE	Int. magnetotermico rimovibile 4P 63A prot. imp.	596,18		1
113373	NZMH2-4-A80-SVE	Int. magnetotermico rimovibile 4P 80A prot. imp.	596,18		1
113375	NZMH2-4-A100-SVE	Int. magnetotermico rimovibile 4P 100A prot. imp.	775,15		1
113377	NZMH2-4-A125-SVE	Int. magnetotermico rimovibile 4P 125A prot. imp.	1095,06		1
113379	NZMH2-4-A160-SVE	Int. magnetotermico rimovibile 4P 160A prot. imp.	1095,06		1
113380	NZMH2-4-A160/100-SVE	Int. magnetotermico rimovibile 4P 160A prot. imp. N al 60%	1229,69		1
113382	NZMH2-4-A200-SVE	Int. magnetotermico rimovibile 4P 200A prot. imp.	1457,75		1
113383	NZMH2-4-A200/125-SVE	Int. magnetotermico rimovibile 4P 200A prot. imp. N al 60%	1457,75		1
113385	NZMH2-4-A250-SVE	Int. magnetotermico rimovibile 4P 250A prot. imp.	1685,81		1
113386	NZMH2-4-A250/160-SVE	Int. magnetotermico rimovibile 4P 250A prot. imp. N al 60%	1685,81		1
	Gr.3 - NZM3 - 500A - 36kA				
109665	NZMC3-A320	Int. magnetotermico 3P 320A 36kA prot. imp.	1259,17		1
109666	NZMC3-A400	Int. magnetotermico 3P 400A 36kA prot. imp.	1259,17		1
109667	NZMC3-A500	Int. magnetotermico 3P 500A 36kA prot. imp.	1564,25		1
113509	NZMC3-A320-AVE	Int. magnetotermico estraibile 3P 320A 36kA prot. imp.	1639,56		1
113510	NZMC3-A400-AVE	Int. magnetotermico estraibile 3P 400A 36kA prot. imp.	1639,56		1
113511	NZMC3-A500-AVE	Int. magnetotermico estraibile 3P 500A 36kA prot. imp.	1944,67		1
109688	NZMC3-4-A320	Int. magnetotermico 4P 320A 36kA prot. imp. N al 100%	1559,86		1
109689	NZMC3-4-A320/200	Int. magnetotermico 4P 320A 36kA prot. imp. N al 60%	1559,86		1
109690	NZMC3-4-A400	Int. magnetotermico 4P 400A 36kA prot. imp. N al 100%	1559,86		1
109691	NZMC3-4-A400/250	Int. magnetotermico 4P 400A 36kA prot. imp. N al 60%	1559,86		1
109692	NZMC3-4-A500	Int. magnetotermico 4P 500A 36kA prot. imp. N al 100%	1923,31		1
109693	NZMC3-4-A500/320	Int. magnetotermico 4P 500A 36kA prot. imp. N al 60%	1923,31		1
113516	NZMC3-4-A320-AVE	Int. Magnetotermico estraibile 4P 320A 36kA prot. imp. N al 100%	2067,92		1
113517	NZMC3-4-A320/200-AVE	Int. magnetotermico estraibile 4P 320A 36kA prot. imp. N al 60%	2067,92		1
113518	NZMC3-4-A400-AVE	Int. magnetotermico estraibile 4P 400A 36kA prot. imp. N al 100%	2067,92		1
113519	NZMC3-4-A400/250-AVE	Int. magnetotermico estraibile 4P 400A 36kA prot. imp. N al 60%	2067,92		1
113520	NZMC3-4-A500-AVE	Int. magnetotermico estraibile 4P 500A 36kA prot. imp. N al 100%	2431,36		1
113521	NZMC3-4-A500/320-AVE	Int. magnetotermico estraibile 4P 500A 36kA prot. imp. N al 60%	2431,36		1
	Gr.3 - NZM3 - 500A - 50kA				
109669	NZMN3-A320	Int. magnetotermico 3P 320A 50kA prot. imp.	1356,13		1
109670	NZMN3-A400	Int. magnetotermico 3P 400A 50kA prot. imp.	1356,13		1
109671	NZMN3-A500	Int. magnetotermico 3P 500A 50kA prot. imp.	1683,18		1
110858	NZMN3-A320-AVE	Int. magnetotermico estraibile 3P 320A 50kA prot. imp.	1736,51		1
110859	NZMN3-A400-AVE	Int. magnetotermico estraibile 3P 400A 50kA prot. imp.	1736,51		1
110860	NZMN3-A500-AVE	Int. magnetotermico estraibile 3P 500A 50kA prot. imp.	2063,60		1
109694	NZMN3-4-A320	Int. magnetotermico 4P 320A 50kA prot. imp. N al 100%	1678,14		1
109695	NZMN3-4-A320/200	Int. magnetotermico 4P 320A 50kA prot. imp. N al 60%	1678,14		1
109696	NZMN3-4-A400	Int. magnetotermico 4P 400A 50kA prot. imp. N al 100%	1678,14		1
109697	NZMN3-4-A400/250	Int. magnetotermico 4P 400A 50kA prot. imp. N al 60%	1678,14		1
109698	NZMN3-4-A500	Int. magnetotermico 4P 500A 50kA prot. imp. N al 100%	2069,66		1
109699	NZMN3-4-A500/320	Int. magnetotermico 4P 500A 50kA prot. imp. N al 60%	2069,66		1
113532	NZMN3-4-A320-AVE	Int. magnetotermico estraibile 4P 320A 50kA prot. imp. N al 100%	2186,21		1
113533	NZMN3-4-A320/200-AVE	Int. magnetotermico estraibile 4P 320A 50kA prot. imp. N al 60%	2186,21		1
113534	NZMN3-4-A400-AVE	Int. magnetotermico estraibile 4P 400A 50kA prot. imp. N al 100%	2186,21		1
113535	NZMN3-4-A400/250-AVE	Int. magnetotermico estraibile 4P 400A 50kA prot. imp. N al 60%	2186,21		1
113536	NZMN3-4-A500-AVE	Int. magnetotermico estraibile 4P 500A 50kA prot. imp. N al 100%	2577,71		1
113537	NZMN3-4-A500/320-AVE	Int. magnetotermico estraibile 4P 500A 50kA prot. imp. N al 60%	2577,71		1

Codice	Tipo	Descrizione	Prezzo €	Note	Conf. [pezzi]
	Gr.3 - NZM3 - 500A - 150kA				
109673	NZMH3-A320	Int. magnetotermico 3P 320A 150kA prot. imp.	1679,30		1
109674	NZMH3-A400	Int. magnetotermico 3P 400A 150kA prot. imp.	1679,30		1
109675	NZMH3-A500	Int. magnetotermico 3P 500A 150kA prot. imp.	1989,57		1
110861	NZMH3-A320-AVE	Int. magnetotermico estraibile 3P 320A 150kA prot. imp.	2059,73		1
110862	NZMH3-A400-AVE	Int. magnetotermico estraibile 3P 400A 150kA prot. imp.	2059,73		1
110863	NZMH3-A500-AVE	Int. magnetotermico estraibile 3P 500A 150kA prot. imp.	2369,99		1
109700	NZMH3-4-A320	Int. magnetotermico 4P 320A 150kA prot. imp. N al 100%	2076,96		1
109701	NZMH3-4-A320/200	Int. magnetotermico 4P 320A 150kA prot. imp. N al 60%	2076,96		1
109702	NZMH3-4-A400	Int. magnetotermico 4P 400A 150kA prot. imp. N al 100%	2076,96		1
109703	NZMH3-4-A400/250	Int. magnetotermico 4P 400A 150kA prot. imp. N al 60%	2076,96		1
109704	NZMH3-4-A500	Int. magnetotermico 4P 500A 150kA prot. imp. N al 100%	2461,14		1
109705	NZMH3-4-A500/320	Int. magnetotermico 4P 500A 150kA prot. imp. N al 60%	2461,14		1
113578	NZMH3-4-A320-AVE	Int. magnetotermico estraibile 4P 320A 150kA prot. imp. N al 100%	2585,02		1
113579	NZMH3-4-A320/200-AVE	Int. magnetotermico estraibile 4P 320A 150kA prot. imp. N al 60%	2585,02		1
113580	NZMH3-4-A400-AVE	Int. magnetotermico estraibile 4P 400A 150kA prot. imp. N al 100%	2585,02		1
113581	NZMH3-4-A400/250-AVE	Int. magnetotermico estraibile 4P 400A 150kA prot. imp. N al 60%	2585,02		1
113582	NZMH3-4-A500-AVE	Int. magnetotermico estraibile 4P 500A 150kA prot. imp. N al 100%	2969,20		1
113583	NZMH3-4-A500/320-AVE	Int. magnetotermico estraibile 4P 500A 150kA prot. imp. N al 60%	2969,20		1
		Interruttori automatici per protezione IMPIANTI e cavi - Sganciatore elettronico			
	Gr.2 - NZM2 - 250A - 50kA				
259122	NZMN2-VE100	Int. magnetotermico 3P 100A 50kA selettivo	686,82		1
259123	NZMN2-VE160	Int. magnetotermico 3P 160A 50kA selettivo	887,83		1
259124	NZMN2-VE250	Int. magnetotermico 3P 250A 50kA selettivo	1256,37		1
113247	NZMN2-VE100-SVE	Int. magnetotermico rimovibile 3P 100A selettivo	762,97		1
113248	NZMN2-VE160-SVE	Int. magnetotermico rimovibile 3P 160A selettivo	963,98		1
113249	NZMN2-VE250-SVE	Int. magnetotermico rimovibile 3P 250A selettivo	1332,52		1
265933	NZMN2-4-VE100	Int. magnetotermico 4P 100A 50kA selettivo N al 100%	871,06		1
265935	NZMN2-4-VE160	Int. magnetotermico 4P 160A 50kA selettivo N al 100%	1172,60		1
265936	NZMN2-4-VE160/100	Int. magnetotermico 4P 160A 50kA selettivo N al 60%	1172,60		1
265938	NZMN2-4-VE250	Int. magnetotermico 4P 250A 50kA selettivo N al 100%	1608,12		1
265939	NZMN2-4-VE250/160	Int. magnetotermico 4P 250A 50kA selettivo N al 60%	1608,12		1
113275	NZMN2-4-VE100-SVE	Int. magnetotermico rimovibile 4P 100A selettivo	973,10		1
113277	NZMN2-4-VE160-SVE	Int. magnetotermico rimovibile 4P 160A selettivo	1274,64		1
113278	NZMN2-4-VE160/100-SVE	Int. magnetotermico rimovibile 4P 160A selettivo N al 60%	1274,64		1
113280	NZMN2-4-VE250-SVE	Int. magnetotermico rimovibile 4P 250A selettivo	1710,16		1
113281	NZMN2-4-VE250/160-SVE	Int. magnetotermico rimovibile 4P 250A selettivo N al 60%	1710,16		1
	Gr.2 - NZM2 - 250A - 150kA				
259125	NZMH2-VE100	Int. magnetotermico 3P 100A 150kA selettivo	798,25		1
259126	NZMH2-VE160	Int. magnetotermico 3P 160A 150kA selettivo	1108,62		1
259127	NZMH2-VE250	Int. magnetotermico 3P 250A 150kA selettivo	1504,59		1
113337	NZMH2-VE100-SVE	Int. magnetotermico rimovibile 3P 100A selettivo	874,37		1
113338	NZMH2-VE160-SVE	Int. magnetotermico rimovibile 3P 160A selettivo	1184,78		1
113339	NZMH2-VE250-SVE	Int. magnetotermico rimovibile 3P 250A selettivo	1580,73		1
265941	NZMH2-4-VE100	Int. magnetotermico 4P 100A 150kA selettivo N al 100%	1064,28		1
265943	NZMH2-4-VE160	Int. magnetotermico 4P 160A 150kA selettivo N al 100%	1472,91		1
265944	NZMH2-4-VE160/100	Int. magnetotermico 4P 160A 150kA selettivo N al 60%	1472,91		1
265946	NZMH2-4-VE250	Int. magnetotermico 4P 250A 150kA selettivo N al 100%	1979,72		1
265947	NZMH2-4-VE250/160	Int. magnetotermico 4P 250A 150kA selettivo N al 60%	1979,72		1
113388	NZMH2-4-VE100-SVE	Int. magnetotermico rimovibile 4P 100A selettivo	1166,32		1
113390	NZMH2-4-VE160-SVE	Int. magnetotermico rimovibile 4P 160A selettivo	1574,93		1
113391	NZMH2-4-VE160/100-SVE	Int. magnetotermico rimovibile 4P 160A selettivo N al 60%	1574,93		1
113393	NZMH2-4-VE250-SVE	Int. magnetotermico rimovibile 4P 250A selettivo	2081,76		1
113394	NZMH2-4-VE250/160-SVE	Int. magnetotermico rimovibile 4P 250A selettivo N al 60%	2081,76		1
	Gr.2 - NZM2 - 160A - 80kA @ 690V				
259128	NZML2-VE100	Int. magnetotermico 3P 100A 80kA 690V selettivo	961,74	N	1
259129	NZML2-VE160	Int. magnetotermico 3P 160A 80kA 690V selettivo	1335,69	N	1
169023	NZML2-VE100-SVE	Int. magnetotermico rimovibile 3P 100A 80kA 690V selettivo	1170,51	N	1
169024	NZML2-VE160-SVE	Int. magnetotermico rimovibile 3P 160A 80kA 690V selettivo	1427,45	N	1
265949	NZML2-4-VE100	Int. magnetotermico 4P 100A 80kA 690V selettivo	1282,27	N	1
265951	NZML2-4-VE160	Int. magnetotermico 4P 160A 80kA 690V selettivo	1774,59	N	1
265952	NZML2-4-VE160/100	Int. magnetotermico 4P 160A 80kA 690V selettivo N al 60%	1774,59	N	1
169027	NZML2-4-VE100-SVE	Int. magnetotermico rimovibile 4P 100A 80kA 690V selettivo	1479,17	N	1
169028	NZML2-4-VE160-SVE	Int. magnetotermico rimovibile 4P 160A 80kA 690V selettivo	1897,50	N	1
169029	NZML2-4-VE160/100-SVE	Int. magnetotermico rimovibile 4P 160A 80kA 690V selettivo N al 60%	1897,50	N	1
	Gr.3 - NZM3 - 630A - 50kA				
259113	NZMN3-AE250	Int. magnetotermico 3P 250A 50kA prot. imp.	1496,68		1
110840	NZMN3-AE250-AVE	Int. magnetotermico 3P 250A 50kA protez. imp. esecuzione estraibile	1877,39		1
113527	NZMN3-AE250-T-AVE	Int. magnetotermico 3P 250A 50kA protez. imp. estraibile con guasto verso terra	2558,60		1
110888	NZMN3-AE250-T	Int. magnetotermico 3P 250A 50kA prot. imp. con sensore di guasto verso terra	1798,31		1
259114	NZMN3-AE400	Int. magnetotermico 3P 400A 50kA prot. imp.	1496,68		1
110841	NZMN3-AE400-AVE	Int. magnetotermico 3P 400A 50kA protez. imp. esecuzione estraibile	1877,39		1
113528	NZMN3-AE400-T-AVE	Int. magnetotermico 3P 400A 50kA protez. imp. estraibile con guasto verso terra	2558,60		1
110889	NZMN3-AE400-T	Int. magnetotermico 3P 400A 50kA prot. imp. con sensore di guasto verso terra	1798,31		1
259115	NZMN3-AE630	Int. magnetotermico 3P 630A 50kA prot. imp.	2058,91		1
110842	NZMN3-AE630-AVE	Int. magnetotermico 3P 630A 50kA protez. imp. esecuzione estraibile	2439,63		1
113093	NZMN3-AE630-T-AVE	Int. magnetotermico 3P 630A 50kA protez. imp. estraibile con guasto verso terra	3120,83		1
110890	NZMN3-AE630-T	Int. magnetotermico 3P 630A 50kA prot. imp. con sensore di guasto verso terra	2360,54		1
259131	NZMN3-VE250	Int. magnetotermico 3P 250A 50kA selettivo	1662,95		1
110843	NZMN3-VE250-AVE	Int. magnetotermico 3P 250A 50kA selettivo	2043,69		1
113529	NZMN3-VE250-T-AVE	Int. magnetotermico 3P 250A 50kA selettivo estraibile con guasto verso terra	2724,89		1
110891	NZMN3-VE250-T	Int. magnetotermico 3P 250A 50kA selettivo con sensore di guasto verso terra	1964,62		1
259132	NZMN3-VE400	Int. magnetotermico 3P 400A 50kA selettivo	1662,95		1
110844	NZMN3-VE400-AVE	Int. magnetotermico 3P 400A 50kA selettivo	2043,69		1
113530	NZMN3-VE400-T-AVE	Int. magnetotermico 3P 400A 50kA selettivo estraibile con guasto verso terra	2724,89		1
110892	NZMN3-VE400-T	Int. magnetotermico 3P 400A 50kA selettivo con sensore di guasto verso terra	1964,62		1
259133	NZMN3-VE630	Int. magnetotermico 3P 630A 50kA selettivo	2172,95		1
110845	NZMN3-VE630-AVE	Int. magnetotermico 3P 630A 50kA selettivo	2553,66		1
113531	NZMN3-VE630-T-AVE	Int. magnetotermico 3P 630A 50kA selettivo estraibile con guasto verso terra	3234,85		1
110893	NZMN3-VE630-T	Int. magnetotermico 3P 630A 50kA selettivo con sensore di guasto verso terra	2474,57		1
265892	NZMN3-4-AE400/250	Int. magnetotermico 4P 400A 50kA prot. imp. N al 60%	1979,72		1
113542	NZMN3-4-AE400/250-AVE	Int. magnetotermico 4P 400A 50kA prot. imp. N al 60% esecuzione estraibile	2488,35		1
113539	NZMN3-4-AE400/250-T-AVE	Int. magnetotermico 4P 400A 50kA prot. imp. N al 60% estraibile con guasto verso terra	3144,40		1
110903	NZMN3-4-AE400/250-T	Int. magnetotermico 4P 400A 50kA prot. imp. N al 60% con sensore g. verso terra	2356,39		1
265891	NZMN3-4-AE400	Int. magnetotermico 4P 400A 50kA prot. imp. N al 100%	1979,72		1
110874	NZMN3-4-AE400-AVE	Int. magnetotermico 4P 400A 50kA prot. imp. N al 100% esecuzione estraibile	2488,35		1
113538	NZMN3-4-AE400-T-AVE	Int. magnetotermico 4P 400A 50kA protez. imp. estraibile con guasto verso terra	3144,40		1
110902	NZMN3-4-AE400-T	Int. magnetotermico 4P 400A 50kA prot. imp. N al 100% con sensore g. verso terra	2356,39		1
265894	NZMN3-4-AE630	Int. magnetotermico 4P 630A 50kA prot. imp. N al 100%	2622,73		1
110875	NZMN3-4-AE630-AVE	Int. magnetotermico 4P 630A 50kA prot. imp. N al 100% esecuzione estraibile	3131,36		1
113540	NZMN3-4-AE630-T-AVE	Int. magnetotermico 4P 630A 50kA prot. imp. estraibile con guasto verso terra	3403,49		1
110904	NZMN3-4-AE630-T	Int. magnetotermico 4P 630A 50kA prot. imp. N al 100% con sensore g. verso terra	2999,38		1
265895	NZMN3-4-AE630/400	Int. magnetotermico 4P 630A 50kA prot. imp. N al 60%	2622,73		1
113544	NZMN3-4-AE630/400-AVE	Int. magnetotermico 4P 630A 50kA prot. imp. N al 60% esecuzione estraibile	3131,36		1
110905	NZMN3-4-AE630/400-T	Int. magnetotermico 4P 630A 50kA prot. imp. N al 60% con sensore g. verso terra	2999,38		1
113541	NZMN3-4-AE630/400-T-AVE	Int. magnetotermico 4P 630A 50kA prot. imp. N al 60% estraibile con guasto verso terra	3403,49		1
265957	NZMN3-4-VE400	Int. magnetotermico 4P 400A 50kA selettivo N al 100%	2169,77		1

Codice	Tipo	Descrizione	Prezzo €	Note	Conf. [pezzi]
110876	NZMN3-4-VE400-AVE	Int. magnetotermico 4P 400A 50kA selettivo N al 100% esecuzione estraibile	2678,40		1
265958	NZMN3-4-VE400/250	Int. magnetotermico 4P 400A 50kA selettivo N al 60%	2169,77		1
113546	NZMN3-4-VE400/250-AVE	Int. magnetotermico 4P 400A 50kA selettivo N al 60% esecuzione estraibile	2169,77		1
265960	NZMN3-4-VE630	Int. magnetotermico 4P 630A 50kA selettivo N al 100%	2929,97		1
110877	NZMN3-4-VE630-AVE	Int. magnetotermico 4P 630A 50kA selettivo N al 100% esecuzione estraibile	3438,62		1
265961	NZMN3-4-VE630/400	Int. magnetotermico 4P 630A 50kA selettivo N al 60%	2929,97		1
113548	NZMN3-4-VE630/400-AVE	Int. magnetotermico 4P 630A 50kA selettivo N al 60% esecuzione estraibile	2929,97		1
	Gr.3 - NZM3 - 630A - 150kA				
259116	NZMH3-AE250	Int. magnetotermico 3P 250A 150kA prot. imp.	1822,91		1
110849	NZMH3-AE250-AVE	Int. magnetotermico 3P 250A 150kA prot. imp. esecuzione estraibile	2203,65		1
113570	NZMH3-AE250-T-AVE	Int. magnetotermico 3P 250A 150kA prot. imp. estraibile con guasto verso terra	2884,83		1
110894	NZMH3-AE250-T	Int. magnetotermico 3P 250A 150kA prot. imp. con sensore di guasto verso terra	2124,58		1
259117	NZMH3-AE400	Int. magnetotermico 3P 400A 150kA prot. imp.	1822,91		1
110850	NZMH3-AE400-AVE	Int. magnetotermico 3P 400A 150kA prot. imp. esecuzione estraibile	2203,65		1
113571	NZMH3-AE400-T-AVE	Int. magnetotermico 3P 400A 150kA prot. imp. estraibile con guasto verso terra	2884,83		1
110895	NZMH3-AE400-T	Int. magnetotermico 3P 400A 150kA prot. imp. con sensore di guasto verso terra	2124,58		1
259118	NZMH3-AE630	Int. magnetotermico 3P 630A 150kA prot. imp.	2465,94		1
110851	NZMH3-AE630-AVE	Int. magnetotermico 3P 630A 150kA prot. imp. esecuzione estraibile	2846,65		1
113572	NZMH3-AE630-T-AVE	Int. magnetotermico 3P 630A 150kA prot. imp. estraibile con guasto verso terra	3527,85		1
110896	NZMH3-AE630-T	Int. magnetotermico 3P 630A 150kA prot. imp. con sensore di guasto verso terra	2767,56		1
259134	NZMH3-VE250	Int. magnetotermico 3P 250A 150kA selettivo	2106,42		1
110852	NZMH3-VE250-AVE	Int. magnetotermico 3P 250A 150kA selettivo esecuzione estraibile	2487,14		1
113573	NZMH3-VE250-T-AVE	Int. magnetotermico 3P 250A 150kA selettivo estraibile con guasto verso terra	3168,33		1
110897	NZMH3-VE250-T	Int. magnetotermico 3P 250A 150kA selettivo con sensore di guasto verso terra	2408,06		1
259135	NZMH3-VE400	Int. magnetotermico 3P 400A 150kA selettivo	2317,07		1
110853	NZMH3-VE400-AVE	Int. magnetotermico 3P 400A 150kA selettivo esecuzione estraibile	2697,79		1
113574	NZMH3-VE400-T-AVE	Int. magnetotermico 3P 400A 150kA selettivo estraibile con guasto verso terra	3378,99		1
110898	NZMH3-VE400-T	Int. magnetotermico 3P 400A 150kA selettivo con sensore di guasto verso terra	2618,71		1
259136	NZMH3-VE630	Int. magnetotermico 3P 630A 150kA selettivo	2676,58		1
110854	NZMH3-VE630-AVE	Int. magnetotermico 3P 630A 150kA selettivo esecuzione estraibile	3057,31		1
113575	NZMH3-VE630-T-AVE	Int. magnetotermico 3P 630A 150kA selettivo estraibile con guasto verso terra	3738,51		1
110899	NZMH3-VE630-T	Int. magnetotermico 3P 630A 150kA selettivo con sensore di guasto verso terra	2978,21		1
265897	NZMH3-4-AE400	Int. magnetotermico 4P 400A 150kA prot. imp. N al 100%	2429,50		1
110878	NZMH3-4-AE400-AVE	Int. magnetotermico 4P 400A 150kA prot. imp. N al 100% esecuzione estraibile	2938,13		1
110906	NZMH3-4-AE400-T	Int. magnetotermico 4P 400A 150kA prot. imp. N al 100% con sensore g. verso terra	2806,16		1
113584	NZMH3-4-AE400-T-AVE	Int. magnetotermico 4P 400A 150kA protez. imp. estraibile con guasto verso terra	3176,01		1
265898	NZMH3-4-AE400/250	Int. magnetotermico 4P 400A 150kA prot. imp. N al 60%	2429,50		1
113588	NZMH3-4-AE400/250-AVE	Int. magnetotermico 4P 400A 150kA prot. imp. N al 60% esecuzione estraibile	2938,13		1
110907	NZMH3-4-AE400/250-T	Int. magnetotermico 4P 400A 150kA prot. imp. N al 60% con sensore g. verso terra	2806,16		1
113585	NZMH3-4-AE400/250-T-AVE	Int. magnetotermico 4P 400A 150kA prot. imp. N al 60% estraibile con guasto verso terra	3176,01		1
265900	NZMH3-4-AE630	Int. magnetotermico 4P 630A 150kA prot. imp. N al 100%	3167,53		1
265901	NZMH3-4-AE630/400	Int. magnetotermico 4P 630A 150kA prot. imp. N al 60%	3167,53		1
113590	NZMH3-4-AE630/400-AVE	Int. magnetotermico 4P 630A 150kA prot. imp. N al 60% esecuzione estraibile	3676,18		1
110879	NZMH3-4-AE630-AVE	Int. magnetotermico 4P 630A 150kA prot. imp. N al 100% esecuzione estraibile	3676,18		1
113586	NZMH3-4-AE630-T-AVE	Int. magnetotermico 4P 630A 150kA protez. imp. estraibile con guasto verso terra	3770,00		1
110908	NZMH3-4-AE630-T	Int. magnetotermico 4P 630A 150kA prot. imp. N al 100% con sensore g. verso terra	3544,22		1
110909	NZMH3-4-AE630/400-T	Int. magnetotermico 4P 630A 150kA prot. imp. N al 60% con sensore g. verso terra	3544,22		1
113587	NZMH3-4-AE630/400-T-AVE	Int. magnetotermico 4P 630A 150kA prot. imp. N al 60% estraibile con guasto verso terra	3770,00		1
265963	NZMH3-4-VE400	Int. magnetotermico 4P 400A 150kA selettivo N al 100%	2811,20		1
110880	NZMH3-4-VE400-AVE	Int. magnetotermico 4P 400A 150kA selettivo N al 100% esecuzione estraibile	3319,83		1
265964	NZMH3-4-VE400/250	Int. magnetotermico 4P 400A 150kA selettivo N al 60%	2811,20		1
113592	NZMH3-4-VE400/250-AVE	Int. magnetotermico 4P 400A 150kA selettivo N al 60% esecuzione estraibile	2811,20		1
265966	NZMH3-4-VE630	Int. magnetotermico 4P 630A 150kA selettivo N al 100%	3246,72		1
110881	NZMH3-4-VE630-AVE	Int. magnetotermico 4P 630A 150kA selettivo N al 100% esecuzione estraibile	3755,36		1
265967	NZMH3-4-VE630/400	Int. magnetotermico 4P 630A 150kA selettivo N al 60%	3246,72		1
113594	NZMH3-4-VE630/400-AVE	Int. magnetotermico 4P 630A 150kA selettivo N al 60% esecuzione estraibile	3246,72		1
	Gr.3 - NZM3 - 400A - 80kA @ 690V				
259137	NZML3-VE250	Int. magnetotermico 3P 250A 80kA 690V selettivo	2537,86	N	1
259138	NZML3-VE400	Int. magnetotermico 3P 400A 80kA 690V selettivo	2791,66	N	1
155416	NZML3-VE250-AVE	Int. magnetotermico 3P 250A 80kA 690V selettivo esecuzione estraibile	2996,56	N	1
155417	NZML3-VE400-AVE	Int. magnetotermico 3P 400A 80kA 690V selettivo esecuzione estraibile	2996,56	N	1
155415	NZML3-4-VE250	Int. magnetotermico 4P 250A 80kA 690V selettivo	3386,98	N	1
265969	NZML3-4-VE400	Int. magnetotermico 4P 400A 80kA 690V selettivo	3386,98	N	1
265970	NZML3-4-VE400/250	Int. magnetotermico 4P 400A 80kA 690V selettivo N al 60%	3386,98	N	1
155418	NZML3-4-VE250-AVE	Int. magnetotermico 4P 250A 80kA 690V selettivo esecuzione estraibile	3999,80	N	1
155419	NZML3-4-VE400-AVE	Int. magnetotermico 4P 400A 80kA 690V selettivo esecuzione estraibile	3999,80	N	1
155430	NZML3-4-VE400/250-AVE	Int. magnetotermico 4P 400A 80kA 690V N al 60% selettivo esecuzione estraibile	3999,80	N	1
	Gr.4 - NZM4 - 1600A - 50kA				
265758	NZMN4-AE630	Int. magnetotermico 3P 630A 50kA prot. imp.	2360,43		1
265759	NZMN4-AE800	Int. magnetotermico 3P 800A 50kA prot. imp.	2969,58		1
265760	NZMN4-AE1000	Int. magnetotermico 3P 1000A 50kA prot. imp.	3868,06		1
265761	NZMN4-AE1250	Int. magnetotermico 3P 1250A 50kA prot. imp.	4568,57		1
265762	NZMN4-AE1600	Int. magnetotermico 3P 1600A 50kA prot. imp.	6472,14		1
265768	NZMN4-VE630	Int. magnetotermico 3P 630A 50kA selettivo	2619,32		1
265769	NZMN4-VE800	Int. magnetotermico 3P 800A 50kA selettivo	3121,86		1
265770	NZMN4-VE1000	Int. magnetotermico 3P 1000A 50kA selettivo	4066,01		1
265771	NZMN4-VE1250	Int. magnetotermico 3P 1250A 50kA selettivo	4690,39		1
265772	NZMN4-VE1600	Int. magnetotermico 3P 1600A 50kA selettivo	6548,30		1
265909	NZMN4-4-AE800	Int. magnetotermico 4P 800A 50kA prot. imp. N al 100%	3860,45		1
265910	NZMN4-4-AE800/500	Int. magnetotermico 4P 800A 50kA prot. imp. N al 60%	3860,45		1
265912	NZMN4-4-AE1000	Int. magnetotermico 4P 1000A 50kA prot. imp. N al 100%	5028,46		1
265913	NZMN4-4-AE1000/630	Int. magnetotermico 4P 1000A 50kA prot. imp. N al 60%	5028,46		1
265915	NZMN4-4-AE1250	Int. magnetotermico 4P 1250A 50kA prot. imp. N al 100%	5939,15		1
265916	NZMN4-4-AE1250/800	Int. magnetotermico 4P 1250A 50kA prot. imp. N al 60%	5939,15		1
265918	NZMN4-4-AE1600	Int. magnetotermico 4P 1600A 50kA prot. imp. N al 100%	8192,96		1
265919	NZMN4-4-AE1600/1000	Int. magnetotermico 4P 1600A 50kA prot. imp. N al 60%	8192,96		1
265975	NZMN4-4-VE800	Int. magnetotermico 4P 800A 50kA selettivo N al 100%	4035,57		1
265976	NZMN4-4-VE800/500	Int. magnetotermico 4P 800A 50kA selettivo N al 60%	4035,57		1
265978	NZMN4-4-VE1000	Int. magnetotermico 4P 1000A 50kA selettivo N al 100%	5208,16		1
265979	NZMN4-4-VE1000/630	Int. magnetotermico 4P 1000A 50kA selettivo N al 60%	5208,16		1
265981	NZMN4-4-VE1250	Int. magnetotermico 4P 1250A 50kA selettivo N al 100%	6091,41		1
265982	NZMN4-4-VE1250/800	Int. magnetotermico 4P 1250A 50kA selettivo N al 60%	6091,41		1
265984	NZMN4-4-VE1600	Int. magnetotermico 4P 1600A 50kA selettivo N al 100%	8375,71		1
265985	NZMN4-4-VE1600/1000	Int. magnetotermico 4P 1600A 50kA selettivo N al 60%	8375,71		1
	Gr.4 - NZM4 - 1600A - 85kA				
265763	NZMH4-AE630	Int. magnetotermico 3P 630A 85kA prot. imp.	2756,38		1
265764	NZMH4-AE800	Int. magnetotermico 3P 800A 85kA prot. imp.	3152,31		1
265765	NZMH4-AE1000	Int. magnetotermico 3P 1000A 85kA prot. imp.	4294,47		1
265766	NZMH4-AE1250	Int. magnetotermico 3P 1250A 85kA prot. imp.	4873,17		1
265767	NZMH4-AE1600	Int. magnetotermico 3P 1600A 85kA prot. imp.	7005,15		1
265773	NZMH4-VE630	Int. magnetotermico 3P 630A 85kA selettivo	3045,73		1
265774	NZMH4-VE800	Int. magnetotermico 3P 800A 85kA selettivo	3220,85		1
265775	NZMH4-VE1000	Int. magnetotermico 3P 1000A 85kA selettivo	4416,26		1
265776	NZMH4-VE1250	Int. magnetotermico 3P 1250A 85kA selettivo	4949,28		1
265777	NZMH4-VE1600	Int. magnetotermico 3P 1600A 85kA selettivo	7157,43		1
265921	NZMH4-4-AE800	Int. magnetotermico 4P 800A 85kA prot. imp. N al 100%	4294,47		1
265922	NZMH4-4-AE800/500	Int. magnetotermico 4P 800A 85kA prot. imp. N al 60%	4294,47		1
265924	NZMH4-4-AE1000	Int. magnetotermico 4P 1000A 85kA prot. imp. N al 100%	5786,86		1

Codice	Tipo	Descrizione	Prezzo €	Note	Conf. [pezzi]
265925	NZMH4-4-AE1000/630	Int. magnetotermico 4P 1000A 85kA prot. imp. N al 60%	5786,86		1
265927	NZMH4-4-AE1250	Int. magnetotermico 4P 1250A 85kA prot. imp. N al 100%	6583,33		1
265928	NZMH4-4-AE1250/800	Int. magnetotermico 4P 1250A 85kA prot. imp. N al 60%	6583,33		1
265930	NZMH4-4-AE1600	Int. magnetotermico 4P 1600A 85kA prot. imp. N al 100%	9557,44		1
265931	NZMH4-4-AE1600/1000	Int. magnetotermico 4P 1600A 85kA prot. imp. N al 60%	9557,44		1
265988	NZMH4-4-VE800/500	Int. magnetotermico 4P 800A 85kA selettivo N al 60%	4340,13		1
265987	NZMH4-4-VE800	Int. magnetotermico 4P 800A 85kA selettivo N al 100%	4340,13		1
265991	NZMH4-4-VE1000/630	Int. magnetotermico 4P 1000A 85kA selettivo N al 60%	5863,01		1
265990	NZMH4-4-VE1000	Int. magnetotermico 4P 1000A 85kA selettivo N al 100%	5863,01		1
265993	NZMH4-4-VE1250	Int. magnetotermico 4P 1250A 85kA selettivo N al 100%	6624,41		1
265994	NZMH4-4-VE1250/800	Int. magnetotermico 4P 1250A 85kA selettivo N al 60%	6624,41		1
265996	NZMH4-4-VE1600	Int. magnetotermico 4P 1600A 85kA selettivo N al 100%	9670,14		1
265997	NZMH4-4-VE1600/1000	Int. magnetotermico 4P 1600A 85kA selettivo N al 60%	9670,14		1
		Interruttori automatici per protezione MOTORE			
	Gr.1 - NZM1 - 100A - 25/36/50kA				
265710	NZMB1-M40	Int. magnetotermico 3P 40A 25kA prot. motore	258,16		1
265711	NZMB1-M50	Int. magnetotermico 3P 50A 25kA prot. motore	258,16		1
265712	NZMB1-M63	Int. magnetotermico 3P 63A 25kA prot. motore	258,16		1
265713	NZMB1-M80	Int. magnetotermico 3P 80A 25kA prot. motore	278,76		1
265714	NZMB1-M100	Int. magnetotermico 3P 100A 25kA prot. motore	342,10		1
112709	NZMB1-M40-SVE	Int. magnetotermico 3P 40A 25kA prot. motore esecuzione rimovibile	325,13		1
112720	NZMB1-M50-SVE	Int. magnetotermico 3P 50A 25kA prot. motore esecuzione rimovibile	325,13		1
112721	NZMB1-M63-SVE	Int. magnetotermico 3P 63A 25kA prot. motore esecuzione rimovibile	325,13		1
112722	NZMB1-M80-SVE	Int. magnetotermico 3P 80A 25kA prot. motore esecuzione rimovibile	345,73		1
112723	NZMB1-M100-SVE	Int. magnetotermico 3P 100A 25kA prot. motore esecuzione rimovibile	409,09		1
271398	NZMC1-M40	Int. magnetotermico 3P 40A 36kA prot. motore	278,63		1
271399	NZMC1-M50	Int. magnetotermico 3P 50A 36kA prot. motore	278,63		1
271400	NZMC1-M63	Int. magnetotermico 3P 63A 36kA prot. motore	278,63		1
271401	NZMC1-M80	Int. magnetotermico 3P 80A 36kA prot. motore	299,81		1
271402	NZMC1-M100	Int. magnetotermico 3P 100A 36kA prot. motore	376,39		1
112743	NZMC1-M40-SVE	Int. magnetotermico 3P 40A 36kA prot. motore esecuzione rimovibile	345,61		1
112744	NZMC1-M50-SVE	Int. magnetotermico 3P 50A 36kA prot. motore esecuzione rimovibile	345,61		1
112745	NZMC1-M63-SVE	Int. magnetotermico 3P 63A 36kA prot. motore esecuzione rimovibile	345,61		1
112746	NZMC1-M80-SVE	Int. magnetotermico 3P 80A 36kA prot. motore esecuzione rimovibile	366,82		1
112747	NZMC1-M100-SVE	Int. magnetotermico 3P 100A 36kA prot. motore esecuzione rimovibile	443,38		1
265718	NZMN1-M40	Int. magnetotermico 3P 40A 50kA prot. motore	298,18		1
265719	NZMN1-M50	Int. magnetotermico 3P 50A 50kA prot. motore	298,18		1
265720	NZMN1-M63	Int. magnetotermico 3P 63A 50kA prot. motore	298,18		1
265721	NZMN1-M80	Int. magnetotermico 3P 80A 50kA prot. motore	321,62		1
265722	NZMN1-M100	Int. magnetotermico 3P 100A 50kA prot. motore	412,08		1
112763	NZMN1-M40-SVE	Int. magnetotermico 3P 40A 50kA prot. motore esecuzione rimovibile	365,16		1
112764	NZMN1-M50-SVE	Int. magnetotermico 3P 50A 50kA prot. motore esecuzione rimovibile	365,16		1
112765	NZMN1-M63-SVE	Int. magnetotermico 3P 63A 50kA prot. motore esecuzione rimovibile	365,16		1
112766	NZMN1-M80-SVE	Int. magnetotermico 3P 80A 50kA prot. motore esecuzione rimovibile	388,60		1
112767	NZMN1-M100-SVE	Int. magnetotermico 3P 100A 50kA prot. motore esecuzione rimovibile	479,06		1
115790	NZMH1-M40-SVE	Int. magnetotermico 3P 40A 100kA prot. motore esecuzione rimovibile	418,68		1
115791	NZMH1-M50-SVE	Int. magnetotermico 3P 50A 100kA prot. motore esecuzione rimovibile	418,68		1
115792	NZMH1-M63-SVE	Int. magnetotermico 3P 63A 100kA prot. motore esecuzione rimovibile	418,68		1
115793	NZMH1-M80-SVE	Int. magnetotermico 3P 80A 100kA prot. motore esecuzione rimovibile	444,85		1
115794	NZMH1-M100-SVE	Int. magnetotermico 3P 100A 100kA prot. motore esecuzione rimovibile	562,62		1
	Gr.2 - NZM2 - 220A - 25/36/50/150kA				
265715	NZMB2-M125	Int. magnetotermico 3P 125A 25kA prot. motore	514,72		1
265716	NZMB2-M160	Int. magnetotermico 3P 160A 25kA prot. motore	665,19		1
265717	NZMB2-M200	Int. magnetotermico 3P 200A 25kA prot. motore	815,66		1
113196	NZMB2-M125-SVE	Int. magnetotermico rimovibile 3P 125A prot. motore	590,85		1
113197	NZMB2-M160-SVE	Int. magnetotermico rimovibile 3P 160A prot. motore	741,33		1
113198	NZMB2-M200-SVE	Int. magnetotermico rimovibile 3P 200A prot. motore	891,78		1
271424	NZMC2-M125	Int. magnetotermico 3P 125A 36kA prot. motore	611,05		1
271425	NZMC2-M160	Int. magnetotermico 3P 160A 36kA prot. motore	733,27		1
271426	NZMC2-M200	Int. magnetotermico 3P 200A 36kA prot. motore	888,06		1
113223	NZMC2-M125-SVE	Int. magnetotermico rimovibile 3P 125A prot. motore	687,19		1
113224	NZMC2-M160-SVE	Int. magnetotermico rimovibile 3P 160A prot. motore	809,41		1
113225	NZMC2-M200-SVE	Int. magnetotermico rimovibile 3P 200A prot. motore	964,19		1
265778	NZMN2-ME90	Int. magnetotermico 3P 90A 50kA prot. motore	695,20		1
265723	NZMN2-M125	Int. magnetotermico 3P 125A 50kA prot. motore	695,20		1
265779	NZMN2-ME140	Int. magnetotermico 3P 140A 50kA prot. motore	854,32		1
265724	NZMN2-M160	Int. magnetotermico 3P 160A 50kA prot. motore	804,07		1
265725	NZMN2-M200	Int. magnetotermico 3P 200A 50kA prot. motore	963,21		1
265780	NZMN2-ME220	Int. magnetotermico 3P 220A 50kA prot. motore	1239,62		1
113250	NZMN2-M125-SVE	Int. magnetotermico rimovibile 3P 125A prot. motore	771,36		1
113251	NZMN2-M160-SVE	Int. magnetotermico rimovibile 3P 160A prot. motore	880,22		1
113252	NZMN2-M200-SVE	Int. magnetotermico rimovibile 3P 200A prot. motore	1039,34		1
113256	NZMN2-ME90-SVE	Int. magnetotermico rimovibile 3P 90A prot. motore	771,36		1
113257	NZMN2-ME140-SVE	Int. magnetotermico rimovibile 3P 140A prot. motore	930,47		1
113258	NZMN2-ME220-SVE	Int. magnetotermico rimovibile 3P 220A prot. motore	1315,76		1
281299	NZMH2-M20	Int. magnetotermico 3P 20A 150kA prot. mot.	351,70		1
281300	NZMH2-M25	Int. magnetotermico 3P 25A 150kA prot. mot.	351,70		1
281301	NZMH2-M32	Int. magnetotermico 3P 32A 150kA prot. mot.	351,70		1
281302	NZMH2-M40	Int. magnetotermico 3P 40A 150kA prot. mot.	351,70		1
281303	NZMH2-M50	Int. magnetotermico 3P 50A 150kA prot. mot.	351,70		1
281304	NZMH2-M63	Int. magnetotermico 3P 63A 150kA prot. mot.	351,70		1
281305	NZMH2-M80	Int. magnetotermico 3P 80A 150kA prot. mot.	377,85		1
265786	NZMH2-ME90	Int. magnetotermico 3P 90A 150kA prot. motore	807,73		1
281306	NZMH2-M100	Int. magnetotermico 3P 100A 150kA prot. mot.	495,66		1
281307	NZMH2-M125	Int. magnetotermico 3P 125A 150kA prot. mot.	804,77		1
265787	NZMH2-ME140	Int. magnetotermico 3P 140A 150kA prot. motore	981,94		1
281308	NZMH2-M160	Int. magnetotermico 3P 160A 150kA prot. mot.	973,27		1
265788	NZMH2-ME220	Int. magnetotermico 3P 220A 150kA prot. motore	1425,39		1
281309	NZMH2-M200	Int. magnetotermico 3P 200A 150kA prot. mot.	1148,28		1
113354	NZMH2-M20-SVE	Int. magnetotermico rimovibile 3P 20A prot. motore	503,01		1
113355	NZMH2-M25-SVE	Int. magnetotermico rimovibile 3P 25A prot. motore	503,01		1
113356	NZMH2-M32-SVE	Int. magnetotermico rimovibile 3P 32A prot. motore	503,01		1
113357	NZMH2-M40-SVE	Int. magnetotermico rimovibile 3P 40A prot. motore	503,01		1
113358	NZMH2-M50-SVE	Int. magnetotermico rimovibile 3P 50A prot. motore	503,01		1
113359	NZMH2-M63-SVE	Int. magnetotermico rimovibile 3P 63A prot. motore	503,01		1
113360	NZMH2-M80-SVE	Int. magnetotermico rimovibile 3P 80A prot. motore	504,28		1
113361	NZMH2-M100-SVE	Int. magnetotermico rimovibile 3P 100A prot. motore	571,77		1
113362	NZMH2-M125-SVE	Int. magnetotermico rimovibile 3P 125A prot. motore	880,91		1
113363	NZMH2-M160-SVE	Int. magnetotermico rimovibile 3P 160Aprot.motore	1049,39		1
113364	NZMH2-M200-SVE	Int. magnetotermico rimovibile 3P 200A prot. motore	1224,42		1
113348	NZMH2-ME90-SVE	Int. magnetotermico rimovibile 3P 90A prot. motore	883,85		1
113349	NZMH2-ME140-SVE	Int. magnetotermico rimovibile 3P 140A prot. motore	1058,06		1
113350	NZMH2-ME220-SVE	Int. magnetotermico rimovibile 3P 220A prot. motore	1501,55		1
265794	NZML2-ME90	Int. magnetotermico 3P 90A 80kA 690V prot. mot.	973,18	N	1
265795	NZML2-ME140	Int. magnetotermico 3P 140A 80kA 690V prot. mot.	1183,06	N	1
169025	NZML2-ME90-SVE	Int. Magnetotermico rimovibile 3P 90A 80kA 690V prot. mot.	1183,20	N	1
169026	NZML2-ME140-SVE	Int. Magnetotermico rimovibile 3P 140A 80kA 690V prot. mot.	1274,77	N	1

Codice	Tipo	Descrizione	Prezzo €	Note	Conf. [pezzi]
	Gr.3 - NZM3 - 450A - 50/150kA				
265781	NZMN3-ME220	Int. magnetotermico 3P 220A 50kA prot. motore	1615,47		1
265782	NZMN3-ME350	Int. magnetotermico 3P 350A 50kA prot. motore	1615,47		1
284468	NZMN3-ME450	Int. magnetotermico 3P 450A 50kA prot. motore	1820,86		1
265789	NZMH3-ME220	Int. magnetotermico 3P 220A 150kA prot. motore	1868,87		1
265790	NZMH3-ME350	Int. magnetotermico 3P 350A 150kA prot. motore	1868,87		1
284469	NZMH3-ME450	Int. magnetotermico 3P 450A 150kA prot. motore	1978,51		1
110846	NZMN3-ME220-AVE	Int. magnetotermico 3P 220A 50kA prot. motore esecuzione estraibile	1996,18		1
110847	NZMN3-ME350-AVE	Int. magnetotermico 3P 350A 50kA prot. motore esecuzione estraibile	1996,18		1
110848	NZMN3-ME450-AVE	Int. magnetotermico 3P 450A 50kA prot. motore esecuzione estraibile	2201,56		1
110855	NZMH3-ME220-AVE	Int. magnetotermico 3P 220A 150kA prot. motore esecuzione estraibile	2249,59		1
110856	NZMH3-ME350-AVE	Int. magnetotermico 3P 350A 150kA prot. motore esecuzione estraibile	2249,59		1
110857	NZMH3-ME450-AVE	Int. magnetotermico 3P 450A 150kA prot. motore esecuzione estraibile	2359,23		1
265797	NZML3-ME220	Int. magnetotermico 3P 220A 80kA 690V prot. motore	2251,65	N	1
265798	NZML3-ME350	Int. magnetotermico 3P 350A 80kA 690V prot. motore	2251,65	N	1
155431	NZML3-ME220-AVE	Int. magnetotermico 3P 220A 80kA 690V prot. motore esecuzione estraibile	2710,34	N	1
155432	NZML3-ME350-AVE	Int. magnetotermico 3P 350A 80kA 690V prot. motore esecuzione estraibile	2710,34	N	1
	Gr.4 - NZM4 - 1400A - 50/85kA				
265783	NZMN4-ME550	Int. magnetotermico 3P 550A 50kA prot. motore	2969,58		1
265784	NZMN4-ME875	Int. magnetotermico 3P 875A 50kA prot. motore	4187,86		1
265785	NZMN4-ME1400	Int. magnetotermico 3P 1400A 50kA prot. motore	6624,41		1
265791	NZMH4-ME550	Int. magnetotermico 3P 550A 85kA prot. motore	3791,91		1
265792	NZMH4-ME875	Int. magnetotermico 3P 875A 85kA prot. motore	4842,67		1
265793	NZMH4-ME1400	Int. magnetotermico 3P 1400A 85kA prot. motore	7431,55		1
		Interruttori automatici con sganciatore SOLO MAGNETICO			
	Gr.1 - NZM1 - 100A - 25/36/50/100kA				
265726	NZMB1-S40	Int. automatico di potenza 3P 40A 25kA solo magnetico	226,17		1
265727	NZMB1-S50	Int. automatico di potenza 3P 50A 25kA solo magnetico	226,17		1
265728	NZMB1-S63	Int. automatico di potenza 3P 63A 25kA solo magnetico	226,17		1
265729	NZMB1-S80	Int. automatico di potenza 3P 80A 25kA solo magnetico	245,65		1
265730	NZMB1-S100	Int. automatico di potenza 3P 100A 25kA solo magnetico	287,33		1
112724	NZMB1-S40-SVE	Int. automatico di potenza 3P 40A 25kA solo magnetico esec. rimovibile	293,16		1
112725	NZMB1-S50-SVE	Int. automatico di potenza 3P 50A 25kA solo magnetico esec. rimovibile	293,16		1
112726	NZMB1-S63-SVE	Int. automatico di potenza 3P 63A 25kA solo magnetico esec. rimovibile	293,16		1
112727	NZMB1-S80-SVE	Int. automatico di potenza 3P 80A 25kA solo magnetico esec. rimovibile	312,64		1
112728	NZMB1-S100-SVE	Int. automatico di potenza 3P 100A 25kA solo magnetico esec. rimovibile	354,32		1
271403	NZMC1-S40	Int. automatico di potenza 3P 40A 36kA solo magnetico	265,62		1
271404	NZMC1-S50	Int. automatico di potenza 3P 50A 36kA solo magnetico	265,62		1
271405	NZMC1-S63	Int. automatico di potenza 3P 63A 36kA solo magnetico	265,62		1
271406	NZMC1-S80	Int. automatico di potenza 3P 80A 36kA solo magnetico	288,42		1
271407	NZMC1-S100	Int. automatico di potenza 3P 100A 36kA solo magnetico	356,85		1
112748	NZMC1-S40-SVE	Int. automatico di potenza 3P 40A 36kA solo magnetico esec. rimovibile	332,59		1
112749	NZMC1-S50-SVE	Int. automatico di potenza 3P 50A 36kA solo magnetico esec. rimovibile	332,59		1
112750	NZMC1-S63-SVE	Int. automatico di potenza 3P 63A 36kA solo magnetico esec. rimovibile	332,59		1
112751	NZMC1-S80-SVE	Int. automatico di potenza 3P 80A 36kA solo magnetico esec. rimovibile	355,40		1
112752	NZMC1-S100-SVE	Int. automatico di potenza 3P 100A 36kA solo magnetico esec. rimovibile	423,83		1
265731	NZMN1-S40	Int. automatico di potenza 3P 40A 50kA solo magnetico	272,37		1
265732	NZMN1-S50	Int. automatico di potenza 3P 50A 50kA solo magnetico	272,37		1
265733	NZMN1-S63	Int. automatico di potenza 3P 63A 50kA solo magnetico	272,37		1
265734	NZMN1-S80	Int. automatico di potenza 3P 80A 50kA solo magnetico	297,51		1
265735	NZMN1-S100	Int. automatico di potenza 3P 100A 50kA solo magnetico	384,13		1
112768	NZMN1-S40-SVE	Int. automatico di potenza 3P 40A 50kA solo magnetico esec. rimovibile	339,37		1
112769	NZMN1-S50-SVE	Int. automatico di potenza 3P 50A 50kA solo magnetico esec. rimovibile	339,37		1
112770	NZMN1-S63-SVE	Int. automatico di potenza 3P 63A 506kA solo magnetico esec. rimovibile	339,37		1
112771	NZMN1-S80-SVE	Int. automatico di potenza 3P 80A 50kA solo magnetico esec. rimovibile	364,49		1
112772	NZMN1-S100-SVE	Int. automatico di potenza 3P 100A 50kA solo magnetico esec. rimovibile	451,09		1
284436	NZMH1-S40	Int. automatico di potenza 3P 40A 100kA solo magnetico	284,68		1
284437	NZMH1-S50	Int. automatico di potenza 3P 50A 100kA solo magnetico	284,68		1
284438	NZMH1-S63	Int. automatico di potenza 3P 63A 100kA solo magnetico	284,68		1
284439	NZMH1-S80	Int. automatico di potenza 3P 80A 100kA solo magnetico	306,70		1
284440	NZMH1-S100	Int. automatico di potenza 3P 100A 100kA solo magnetico	410,23		1
112805	NZMH1-S40-SVE	Int. automatico di potenza 3P 40A 100kA solo magnetico esec. rimovibile	351,67		1
112806	NZMH1-S50-SVE	Int. automatico di potenza 3P 50A 100kA solo magnetico esec. rimovibile	351,67		1
112807	NZMH1-S63-SVE	Int. automatico di potenza 3P 63A 100kA solo magnetico esec. rimovibile	351,67		1
112808	NZMH1-S80-SVE	Int. automatico di potenza 3P 80A 100kA solo magnetico esec. rimovibile	373,69		1
112809	NZMH1-S100-SVE	Int. automatico di potenza 3P 100A 100kA solo magnetico esec. rimovibile	477,22		1
	Gr.2 - NZM2 - 200A - 25/36/50/100/150kA				
265736	NZMB2-S125	Int. automatico di potenza 3P 125A 25kA solo magnetico	489,39		1
265737	NZMB2-S160	Int. automatico di potenza 3P 160A 25kA solo magnetico	581,25		1
265738	NZMB2-S200	Int. automatico di potenza 3P 200A 25kA solo magnetico	755,47		1
113199	NZMB2-S125-SVE	Int. automatico di potenza rimovibile 3P 125A solo magnetico	657,40		1
113200	NZMB2-S160-SVE	Int. automatico di potenza rimovibile 3P 160A solo magnetico	657,40		1
113201	NZMB2-S200-SVE	Int. automatico di potenza rimovibile 3P 200A solo magnetico	831,60		1
271427	NZMC2-S125	Int. automatico di potenza 3P 125A 36kA solo magnetico	554,01		1
271428	NZMC2-S160	Int. automatico di potenza 3P 160A 36kA solo magnetico	642,01		1
271429	NZMC2-S200	Int. automatico di potenza 3P 200A 36kA solo magnetico	842,44		1
113226	NZMC2-S125-SVE	Int. automatico di potenza rimovibile 3P 125A solo magnetico	630,15		1
113227	NZMC2-S160-SVE	Int. automatico di potenza rimovibile 3P 160A solo magnetico	718,16		1
113228	NZMC2-S200-SVE	Int. automatico di potenza rimovibile 3P 200A solo magnetico	918,57		1
265739	NZMN2-S125	Int. automatico di potenza 3P 125A 50kA solo magnetico	619,82		1
265740	NZMN2-S160	Int. automatico di potenza 3P 160A 50kA solo magnetico	703,57		1
265741	NZMN2-S200	Int. automatico di potenza 3P 200A 50kA solo magnetico	933,04		1
113253	NZMN2-S125-SVE	Int. automatico di potenza rimovibile 3P 125A solo magnetico	695,95		1
113254	NZMN2-S160-SVE	Int. automatico di potenza rimovibile 3P 160A solo magnetico	779,69		1
113255	NZMN2-S200-SVE	Int. automatico di potenza rimovibile 3P 200A solo magnetico	1009,19		1
265742	NZMH2-S40	Int. automatico di potenza 3P 40A 150kA solo magnetico	285,06		1
265743	NZMH2-S50	Int. automatico di potenza 3P 50A 150kA solo magnetico	285,06		1
265744	NZMH2-S63	Int. automatico di potenza 3P 63A 150kA solo magnetico	285,06		1
265745	NZMH2-S80	Int. automatico di potenza 3P 80A 150kA solo magnetico	308,84		1
265746	NZMH2-S100	Int. automatico di potenza 3P 100A 150kA solo magnetico	395,95		1
265747	NZMH2-S125	Int. automatico di potenza 3P 125A 150kA solo magnetico	698,43		1
265748	NZMH2-S160	Int. automatico di potenza 3P 160A 150kA solo magnetico	823,57		1
265749	NZMH2-S200	Int. automatico di potenza 3P 200A 150kA solo magnetico	997,77		1
113340	NZMH2-S40-SVE	Int. automatico di potenza rimovibile 3P 40A solo magnetico	460,04		1
113341	NZMH2-S50-SVE	Int. automatico di potenza rimovibile 3P 50A solo magnetico	460,04		1
113342	NZMH2-S63-SVE	Int. automatico di potenza rimovibile 3P 63A solo magnetico	460,04		1
113343	NZMH2-S80-SVE	Int. automatico di potenza rimovibile 3P 80A solo magnetico	460,04		1
113344	NZMH2-S100-SVE	Int. automatico di potenza rimovibile 3P 100A solo magnetico	472,09		1
113345	NZMH2-S125-SVE	Int. automatico di potenza rimovibile 3P 125A solo magnetico	774,60		1
113346	NZMH2-S160-SVE	Int. automatico di potenza rimovibile 3P 160A solo magnetico	899,73		1
113347	NZMH2-S200-SVE	Int. automatico di potenza rimovibile 3P 200A solo magnetico	1073,92		1
	Gr.3 - NZM3 - 500A -36/50/150kA				
109676	NZMC3-S250	Int. automatico di potenza 3P 250A 36kA solo magnetico	1187,89		1
109677	NZMC3-S320	Int. automatico di potenza 3P 320A 36kA solo magnetico	1187,89		1
109678	NZMC3-S400	Int. automatico di potenza 3P 400A 36kA solo magnetico	1187,89		1
109679	NZMC3-S500	Int. automatico di potenza 3P 500A 36kA solo magnetico	1475,71		1
113513	NZMC3-S320-AVE	Int. automatico di potenza 3P 320A 36kA solo magnetico esec. estraibile	1541,21		1

Codice	Tipo	Descrizione	Prezzo €	Note	Conf. [pezzi]
113514	NZMC3-S400-AVE	Int. automatico di potenza 3P 400A 36kA solo magnetico esec. estraibile	1541,21		1
113515	NZMC3-S500-AVE	Int. automatico di potenza 3P 500A 36kA solo magnetico esec. estraibile	1827,99		1
109680	NZMN3-S250	Int. automatico di potenza 3P 250A 50kA solo magnetico	1279,37		1
109681	NZMN3-S320	Int. automatico di potenza 3P 320A 50kA solo magnetico	1279,37		1
109682	NZMN3-S400	Int. automatico di potenza 3P 400A 50kA solo magnetico	1279,37		1
109683	NZMN3-S500	Int. automatico di potenza 3P 500A 50kA solo magnetico	1587,92		1
113524	NZMN3-S320-AVE	Int. automatico di potenza 3P 320A 50kA solo magnetico esec. estraibile	1632,34		1
113525	NZMN3-S400-AVE	Int. automatico di potenza 3P 400A 50kA solo magnetico esec. estraibile	1632,34		1
113526	NZMN3-S500-AVE	Int. automatico di potenza 3P 500A 50kA solo magnetico esec. estraibile	1939,79		1
109684	NZMH3-S250	Int. automatico di potenza 3P 250A 150kA solo magnetico	1584,24		1
109685	NZMH3-S320	Int. automatico di potenza 3P 320A 150kA solo magnetico	1584,24		1
109686	NZMH3-S400	Int. automatico di potenza 3P 400A 150kA solo magnetico	1584,24		1
109687	NZMH3-S500	Int. automatico di potenza 3P 500A 150kA solo magnetico	1876,95		1
113567	NZMH3-S320-AVE	Int. automatico di potenza 3P 320A 150kA solo magnetico esec. estraibile	1936,14		1
113568	NZMH3-S400-AVE	Int. automatico di potenza 3P 400A 150kA solo magnetico esec. estraibile	1936,14		1
113569	NZMH3-S500-AVE	Int. automatico di potenza 3P 500A 150kA solo magnetico esec. estraibile	2227,80		1
		Interruttori non automatici - SEZIONATORI			
	Gr.1 - (P)N1 - 160A				
259140	PN1-63	Sezionatore 3P 63A	190,88		1
259141	PN1-100	Sezionatore 3P 100A	227,42		1
259142	PN1-125	Sezionatore 3P 125A	292,16		1
281235	PN1-160	Sezionatore 3p 160A	324,61		1
259143	N1-63	Sezionatore 3P 63A equipaggiabile con bobina	205,32		1
259144	N1-100	Sezionatore 3P 100A equipaggiabile con bobina	254,20		1
259145	N1-125	Sezionatore 3P 125A equipaggiabile con bobina	337,31		1
281236	N1-160	Sezionatore 3p 160A equipaggiabile con bobina	366,98		1
113729	N1-63-SVE	Sezionatore esec. rimovibile 3P 63A equipaggiabile con bobina	272,28		1
113730	N1-100-SVE	Sezionatore esec. rimovibile 3P 100A equipaggiabile con bobina	321,19		1
113731	N1-125-SVE	Sezionatore esec. rimovibile 3P 125A equipaggiabile con bobina	404,29		1
265999	PN1-4-63	Sezionatore 4P 63A	227,42		1
266000	PN1-4-100	Sezionatore 4P 100A	287,16		1
266001	PN1-4-125	Sezionatore 4P 125A	331,98		1
281253	PN1-4-160	Sezionatore 4p 160A	356,92		1
266002	N1-4-63	Sezionatore 4P 63A equipaggiabile con bobina	231,39		1
266003	N1-4-100	Sezionatore 4P 100A equipaggiabile con bobina	293,31		1
266004	N1-4-125	Sezionatore 4P 125A equipaggiabile con bobina	387,82		1
281254	N1-4-160	Sezionatore 4p 160A equipaggiabile con bobina	406,91		1
	Gr.2 - (P)N2 - 250A				
266005	PN2-160	Sezionatore 3P 160A	330,34		1
266006	PN2-200	Sezionatore 3P 200A	393,41		1
266007	PN2-250	Sezionatore 3P 250A	534,48		1
266008	N2-160	Sezionatore 3P 160A equipaggiabile con bobina	376,39		1
266009	N2-200	Sezionatore 3P 200A equipaggiabile con bobina	506,77		1
266010	N2-250	Sezionatore 3P 250A equipaggiabile con bobina	633,85		1
113733	N2-160-SVE	Sezionatore esec. rimovibile 3P 160A equipaggiabile con bobina	457,27		1
113734	N2-200-SVE	Sezionatore esec. rimovibile 3P 200A equipaggiabile con bobina	587,66		1
113735	N2-250-SVE	Sezionatore esec. rimovibile 3P 250A equipaggiabile con bobina	714,74		1
266011	PN2-4-160	Sezionatore 4P 160A	358,54		1
266012	PN2-4-200	Sezionatore 4P 200A	441,54		1
266013	PN2-4-250	Sezionatore 4P 250A	680,58		1
266014	N2-4-160	Sezionatore 4P 160A equipaggiabile con bobina	412,26		1
266015	N2-4-200	Sezionatore 4P 200A equipaggiabile con bobina	508,40		1
266016	N2-4-250	Sezionatore 4P 250A equipaggiabile con bobina	731,63		1
113736	N2-4-160-SVE	Sezionatore esec. rimovibile 4P 160A equipaggiabile con bobina	513,38		1
113737	N2-4-200-SVE	Sezionatore esec. rimovibile 4P 200A equipaggiabile con bobina	609,50		1
113738	N2-4-250-SVE	Sezionatore esec. rimovibile 4P 250A equipaggiabile con bobina	832,74		1
	Gr.3 - (P)N3 - 630A				
266017	PN3-400	Sezionatore 3P 400A	738,66		1
266018	PN3-630	Sezionatore 3P 630A	904,68		1
266019	N3-400	Sezionatore 3P 400A equipaggiabile con bobina	896,22		1
110768	N3-400-AVE	Sezionatore 3P 400A equip. con bobina esecuzione estraibile	1276,92		1
266020	N3-630	Sezionatore 3P 630A equipaggiabile con bobina	1140,65		1
110769	N3-630-AVE	Sezionatore 3P 630A equip. con bobina esecuzione estraibile	1521,35		1
266021	PN3-4-400	Sezionatore 4P 400A	863,15		1
266022	PN3-4-630	Sezionatore 4P 630A	1065,67		1
266023	N3-4-400	Sezionatore 4P 400A equipaggiabile con bobina	1155,27		1
110872	N3-4-400-AVE	Sezionatore 4P 400A equip. con bobina esecuzione estraibile	1663,91		1
266024	N3-4-630	Sezionatore 4P 630A equipaggiabile con bobina	1482,80		1
110873	N3-4-630-AVE	Sezionatore 4P 630A equip. con bobina esecuzione estraibile	1991,45		1
	Gr.4 - (P)N4 - 1600A				
266025	N4-800	Sezionatore 3P 800A equipaggiabile con bobina	2160,67		1
266026	N4-1000	Sezionatore 3P 1000A equipaggiabile con bobina	2815,70		1
266027	N4-1250	Sezionatore 3P 1250A equipaggiabile con bobina	3343,65		1
266028	N4-1600	Sezionatore 3P 1600A equipaggiabile con bobina	4285,46		1
266029	N4-4-800	Sezionatore 4P 800A equipaggiabile con bobina	2884,15		1
266030	N4-4-1000	Sezionatore 4P 1000A equipaggiabile con bobina	3666,28		1
266031	N4-4-1250	Sezionatore 4P 1250A equipaggiabile con bobina	4399,52		1
266032	N4-4-1600	Sezionatore 4P 1600A equipaggiabile con bobina	5621,60		1
		Interruttori automatici 1000VAC per protezione IMPIANTI e cavi			
	Gr.2 - NZM2 - 300A - 3 kA				
290355	NZMH2-A20-S1	Int. magnetotermico 3P 20A 1000V prot. imp. term. reg.	465,80		1
290356	NZMH2-A25-S1	Int. magnetotermico 3P 25A 1000V prot. imp. term. reg.	465,80		1
290357	NZMH2-A32-S1	Int. magnetotermico 3P 32A 1000V prot. imp. term. reg.	465,80		1
290358	NZMH2-A40-S1	Int. magnetotermico 3P 40A 1000V prot. imp. term. reg.	465,80		1
290359	NZMH2-A50-S1	Int. magnetotermico 3P 50A 1000V prot. imp. term. reg.	465,80		1
290360	NZMH2-A63-S1	Int. magnetotermico 3P 63A 1000V prot. imp. term. reg.	465,80		1
290361	NZMH2-A80-S1	Int. magnetotermico 3P 80A 1000V prot. imp. term. reg.	465,80		1
290362	NZMH2-A100-S1	Int. magnetotermico 3P 100A 1000V prot. imp. term. reg.	674,03		1
290363	NZMH2-A125-S1	Int. magnetotermico 3P 125A 1000V prot. imp. term. reg.	1076,62		1
290364	NZMH2-A160-S1	Int. magnetotermico 3P 160A 1000V prot. imp. term. reg.	1318,77		1
290365	NZMH2-A200-S1	Int. magnetotermico 3P 200A 1000V prot. imp. term. reg.	1451,44		1
290366	NZMH2-A250-S1	Int. magnetotermico 3P 250A 1000V prot. imp. term. reg.	1599,45		1
107577	NZMH2-A300-S1	Int. magnetotermico 3P 300A 1000V prot. imp. term. reg.	1827,30		1
	Gr.3 - NZM3 - 630A - 10 kA				
119361	NZMH3-AE250-S1	Int. magnetotermico 3P 250A 1000V prot. imp.	2891,77		1
119362	NZMH3-AE400-S1	Int. magnetotermico 3P 400A 1000V prot. imp.	3213,07		1
119363	NZMH3-AE630-S1	Int. magnetotermico 3P 630A 1000V prot. imp.	3796,43		1
	Gr.4 - NZM4 - 1600A - 20 kA				
290370	NZMH4-AE630-S1	Int. magnetotermico 3P 630A 1000V prot. imp.	3582,72		1
290371	NZMH4-AE800-S1	Int. magnetotermico 3P 800A 1000V prot. imp.	4092,19		1
290372	NZMH4-AE1000-S1	Int. magnetotermico 3P 1000A 1000V prot. imp.	5573,91		1
290373	NZMH4-AE1250-S1	Int. magnetotermico 3P 1250A 1000V prot. imp.	6324,44		1
290374	NZMH4-AE1600-S1	Int. magnetotermico 3P 1600A 1000V prot. imp.	9092,06		1

Codice	Tipo	Descrizione	Prezzo €	Note	Conf. [pezzi]
		Interruttori automatici 1000VAC - protezione SELETTIVA			
	Gr.2 - NZM2 - 250A - 3 kA				
100777	NZMH2-VE100-S1	Int. magnetotermico 3P 100A 1000V term. reg. selettivo	1036,49		1
100778	NZMH2-VE160-S1	Int. magnetotermico 3P 160A 1000V term. reg. selettivo	1439,06		1
100779	NZMH2-VE250-S1	Int. magnetotermico 3P 250A 1000V term. reg. selettivo	1952,68		1
	Gr.3 - NZM3 - 630A - 15 kA				
119367	NZMH3-VE400-S1	Int. magnetotermico 3P 400A 1000V prot. imp.	3863,25		1
119368	NZMH3-VE630-S1	Int. magnetotermico 3P 630A 1000V prot. imp.	4210,25		1
	Gr.4 - NZM4 - 1600A - 20 kA				
290375	NZMH4-VE630-S1	Int. magnetotermico 3P 630A 1000V selettivo	3952,99		1
290376	NZMH4-VE800-S1	Int. magnetotermico 3P 800A 1000V selettivo	4179,73		1
290377	NZMH4-VE1000-S1	Int. magnetotermico 3P 1000A 1000V selettivo	5732,64		1
290378	NZMH4-VE1250-S1	Int. magnetotermico 3P 1250A 1000V selettivo	6422,28		1
290379	NZMH4-VE1600-S1	Int. magnetotermico 3P 1600A 1000V selettivo	9289,34		1
		Interruttori automatici 1000VAC per protezione MOTORE			
	Gr.3 - NZM3 - 450A - 10 kA				
119364	NZMH3-ME220-S1	Int. magnetotermico 3P 220A 1000V prot. motore	3538,03		1
119365	NZMH3-ME350-S1	Int. magnetotermico 3P 350A 1000V prot. motore	3538,03		1
119366	NZMH3-ME450-S1	Int. magnetotermico 3P 450A 1000V prot. motore	3810,05		1
	Gr.4 - NZM4 - 1400A - 20 kA				
290383	NZMH4-ME550-S1	Int. magnetotermico 3P 550A 1000V prot. motore	4359,73		1
290384	NZMH4-ME875-S1	Int. magnetotermico 3P 875A 1000V prot. motore	5560,57		1
290385	NZMH4-ME1400-S1	Int. magnetotermico 3P 1400A 1000V prot. motore	8531,43		1
		INTERRUTTORI SCATOLATI NZM1/2/3/4 PER NORD-AMERICA			
		Interruttori automatici per NORD AMERICA - UL489 - Termica fissa			
	Gr.1 - NZM1 - 125A - 25/35 kA				
281554	NZMB1-AF20-NA	Int. magnetotermico 3P 20A 25kA prot. imp. term. fissa (UL/CSA)	288,24		1
281555	NZMB1-AF25-NA	Int. magnetotermico 3P 25A 25kA prot. imp. term. fissa (UL/CSA)	288,24		1
281556	NZMB1-AF30-NA	Int. magnetotermico 3P 30A 25kA prot. imp. term. fissa (UL/CSA)	288,24		1
272204	NZMB1-AF35-NA	Int. magnetotermico 3P 35A 25kA prot. imp. term. fissa (UL/CSA)	288,24		1
272205	NZMB1-AF40-NA	Int. magnetotermico 3P 40A 25kA prot. imp. term. fissa (UL/CSA)	288,24		1
272206	NZMB1-AF45-NA	Int. magnetotermico 3P 45A 25kA prot. imp. term. fissa (UL/CSA)	288,24		1
272207	NZMB1-AF50-NA	Int. magnetotermico 3P 50A 25kA prot. imp. term. fissa (UL/CSA)	288,24		1
272208	NZMB1-AF60-NA	Int. magnetotermico 3P 60A 25kA prot. imp. term. fissa (UL/CSA)	288,24		1
272209	NZMB1-AF70-NA	Int. magnetotermico 3P 70A 25kA prot. imp. term. fissa (UL/CSA)	313,60		1
272250	NZMB1-AF80-NA	Int. magnetotermico 3P 80A 25kA prot. imp. term. fissa (UL/CSA)	313,60		1
272251	NZMB1-AF90-NA	Int. magnetotermico 3P 90A 25kA prot. imp. term. fissa (UL/CSA)	367,43		1
272252	NZMB1-AF100-NA	Int. magnetotermico 3P 100A 25kA prot. imp. term. fissa (UL/CSA)	367,43		1
281557	NZMB1-AF110-NA	Int. magnetotermico 3P 110A 25kA prot. imp. term. fissa (UL/CSA)	606,74		1
281558	NZMB1-AF125-NA	Int. magnetotermico 3P 125A 25kA prot. imp. term. fissa (UL/CSA)	606,74		1
281565	NZMN1-AF20-NA	Int. magnetotermico 3P 20A 35kA prot. imp. term. fissa (UL/CSA)	325,95		1
281566	NZMN1-AF25-NA	Int. magnetotermico 3P 25A 35kA prot. imp. term. fissa (UL/CSA)	325,95		1
281567	NZMN1-AF30-NA	Int. magnetotermico 3P 30A 35kA prot. imp. term. fissa (UL/CSA)	325,95		1
274220	NZMN1-AF35-NA	Int. magnetotermico 3P 35A 35kA prot. imp. term. fissa (UL/CSA)	348,45		1
274223	NZMN1-AF40-NA	Int. magnetotermico 3P 40A 35kA prot. imp. term. fissa (UL/CSA)	348,45		1
274230	NZMN1-AF45-NA	Int. magnetotermico 3P 45A 35kA prot. imp. term. fissa (UL/CSA)	348,45		1
274231	NZMN1-AF50-NA	Int. magnetotermico 3P 50A 35kA prot. imp. term. fissa (UL/CSA)	348,45		1
274232	NZMN1-AF60-NA	Int. magnetotermico 3P 60A 35kA prot. imp. term. fissa (UL/CSA)	348,45		1
274233	NZMN1-AF70-NA	Int. magnetotermico 3P 70A 35kA prot. imp. term. fissa (UL/CSA)	380,27		1
274234	NZMN1-AF80-NA	Int. magnetotermico 3P 80A 35kA prot. imp. term. fissa (UL/CSA)	380,27		1
274235	NZMN1-AF90-NA	Int. magnetotermico 3P 90A 35kA prot. imp. term. fissa (UL/CSA)	490,82		1
274236	NZMN1-AF100-NA	Int. magnetotermico 3P 100A 35kA prot. imp. term. fissa (UL/CSA)	490,82		1
281568	NZMN1-AF110-NA	Int. magnetotermico 3P 110A 35kA prot. imp. term. fissa (UL/CSA)	737,58		1
281569	NZMN1-AF125-NA	Int. magnetotermico 3P 125A 35kA prot. imp. term. fissa (UL/CSA)	788,58		1
	Gr.2 - NZM2 - 250A - 25/35/100 kA				
269142	NZMB2-AF15-NA	Int. magnetotermico 3P 15A 25kA prot. imp. term. fissa (UL/CSA)	304,09		1
269143	NZMB2-AF20-NA	Int. magnetotermico 3P 20A 25kA prot. imp. term. fissa (UL/CSA)	304,09		1
269144	NZMB2-AF25-NA	Int. magnetotermico 3P 25A 25kA prot. imp. term. fissa (UL/CSA)	304,09		1
269145	NZMB2-AF30-NA	Int. magnetotermico 3P 30A 25kA prot. imp. term. fissa (UL/CSA)	304,09		1
269146	NZMB2-AF35-NA	Int. magnetotermico 3P 35A 25kA prot. imp. term. fissa (UL/CSA)	304,09		1
269147	NZMB2-AF40-NA	Int. magnetotermico 3P 40A 25kA prot. imp. term. fissa (UL/CSA)	304,09		1
269148	NZMB2-AF45-NA	Int. magnetotermico 3P 45A 25kA prot. imp. term. fissa (UL/CSA)	304,09		1
269149	NZMB2-AF50-NA	Int. magnetotermico 3P 50A 25kA prot. imp. term. fissa (UL/CSA)	304,09		1
269160	NZMB2-AF60-NA	Int. magnetotermico 3P 60A 25kA prot. imp. term. fissa (UL/CSA)	304,09		1
269161	NZMB2-AF70-NA	Int. magnetotermico 3P 70A 25kA prot. imp. term. fissa (UL/CSA)	329,44		1
269162	NZMB2-AF80-NA	Int. magnetotermico 3P 80A 25kA prot. imp. term. fissa (UL/CSA)	329,44		1
269163	NZMB2-AF90-NA	Int. magnetotermico 3P 90A 25kA prot. imp. term. fissa (UL/CSA)	383,27		1
269164	NZMB2-AF100-NA	Int. magnetotermico 3P 100A 25kA prot. imp. term. fissa (UL/CSA)	383,27		1
269165	NZMB2-AF110-NA	Int. magnetotermico 3P 110A 25kA prot. imp. term. fissa (UL/CSA)	622,43		1
269166	NZMB2-AF125-NA	Int. magnetotermico 3P 125A 25kA prot. imp. term. fissa (UL/CSA)	625,59		1
269167	NZMB2-AF150-NA	Int. magnetotermico 3P 150A 25kA prot. imp. term. fissa (UL/CSA)	787,14		1
269168	NZMB2-AF175-NA	Int. magnetotermico 3P 175A 25kA prot. imp. term. fissa (UL/CSA)	787,14		1
269169	NZMB2-AF200-NA	Int. magnetotermico 3P 200A 25kA prot. imp. term. fissa (UL/CSA)	962,94		1
269170	NZMN2-AF15-NA	Int. magnetotermico 3P 15A 35kA prot. imp. term. fissa (UL/CSA)	381,96		1
269171	NZMN2-AF20-NA	Int. magnetotermico 3P 20A 35kA prot. imp. term. fissa UL/CSA	348,90		1
269172	NZMN2-AF25-NA	Int. magnetotermico 3P 25A 35kA prot. imp. term. fissa UL/CSA	348,90		1
269173	NZMN2-AF30-NA	Int. magnetotermico 3P 30A 35kA prot. imp. term. fissa UL/CSA	348,90		1
269174	NZMN2-AF35-NA	Int. magnetotermico 3P 35A 35kA prot. imp. term. fissa (UL/CSA)	381,96		1
269175	NZMN2-AF40-NA	Int. magnetotermico 3P 40A 35kA prot. imp. term. fissa (UL/CSA)	381,96		1
269176	NZMN2-AF45-NA	Int. magnetotermico 3P 45A 35kA prot. imp. term. fissa (UL/CSA)	381,96		1
269177	NZMN2-AF50-NA	Int. magnetotermico 3P 50A 35kA prot. imp. term. fissa (UL/CSA)	381,96		1
269178	NZMN2-AF60-NA	Int. magnetotermico 3P 60A 35kA prot. imp. term. fissa (UL/CSA)	381,96		1
269179	NZMN2-AF70-NA	Int. magnetotermico 3P 70A 35kA prot. imp. term. fissa (UL/CSA)	413,78		1
269180	NZMN2-AF80-NA	Int. magnetotermico 3P 80A 35kA prot. imp. term. fissa (UL/CSA)	413,78		1
269181	NZMN2-AF90-NA	Int. magnetotermico 3P 90A 35kA prot. imp. term. fissa (UL/CSA)	524,32		1
269182	NZMN2-AF100-NA	Int. magnetotermico 3P 100A 35kA prot. imp. term. fissa (UL/CSA)	524,32		1
269183	NZMN2-AF110-NA	Int. magnetotermico 3P 110A 35kA prot. imp. term. fissa (UL/CSA)	820,83		1
269184	NZMN2-AF125-NA	Int. magnetotermico 3P 125A 35kA prot. imp. term. fissa (UL/CSA)	824,16		1
269185	NZMN2-AF150-NA	Int. magnetotermico 3P 150A 35kA prot. imp. term. fissa (UL/CSA)	936,39		1
269186	NZMN2-AF175-NA	Int. magnetotermico 3P 175A 35kA prot. imp. term. fissa (UL/CSA)	936,39		1
269187	NZMN2-AF200-NA	Int. magnetotermico 3P 200A 35kA prot. imp. term. fissa (UL/CSA)	1119,01		1
271101	NZMN2-AF225-NA	Int. magnetotermico 3P 225A 35kA prot. imp. term. fissa (UL/CSA)	1279,81		1
271102	NZMN2-AF250-NA	Int. magnetotermico 3P 250A 35kA prot. imp. term. fissa (UL/CSA)	1279,81		1
271126	NZMN2-VEF150-NA	Int. magnetotermico 3P 150A 35kA term. fissa selettivo (UL/CSA)	1065,39		1
271127	NZMN2-VEF175-NA	Int. magnetotermico 3P 175A 35kA term. fissa selettivo (UL/CSA)	1065,39		1
271128	NZMN2-VEF200-NA	Int. magnetotermico 3P 200A 35kA term. fissa selettivo (UL/CSA)	1286,52		1
271129	NZMN2-VEF225-NA	Int. magnetotermico 3P 225A 35kA term. fissa selettivo (UL/CSA)	1507,64		1
271130	NZMN2-VEF250-NA	Int. magnetotermico 3P 250A 35kA term. fissa selettivo (UL/CSA)	1507,64		1
269188	NZMH2-AF15-NA	Int. magnetotermico 3P 15A 100kA prot. imp. term. fissa (UL/CSA)	381,69		1
269189	NZMH2-AF20-NA	Int. magnetotermico 3P 20A 100kA prot. imp. term. fissa (UL/CSA)	381,69		1
269190	NZMH2-AF25-NA	Int. magnetotermico 3P 25A 100kA prot. imp. term. fissa (UL/CSA)	381,69		1
269191	NZMH2-AF30-NA	Int. magnetotermico 3P 30A 100kA prot. imp. term. fissa (UL/CSA)	381,69		1
269192	NZMH2-AF35-NA	Int. magnetotermico 3P 35A 100kA prot. imp. term. fissa (UL/CSA)	381,69		1
269193	NZMH2-AF40-NA	Int. magnetotermico 3P 40A 100kA prot. imp. term. fissa (UL/CSA)	381,69		1
269194	NZMH2-AF45-NA	Int. magnetotermico 3P 45A 100kA prot. imp. term. fissa (UL/CSA)	381,69		1
269195	NZMH2-AF50-NA	Int. magnetotermico 3P 50A 100kA prot. imp. term. fissa (UL/CSA)	381,69		1

Codice	Tipo	Descrizione	Prezzo €	Note	Conf. [pezzi]
269196	NZMH2-AF60-NA	Int. magnetotermico 3P 60A 100kA prot. imp. term. fissa (UL/CSA)	381,69		1
269197	NZMH2-AF70-NA	Int. magnetotermico 3P 70A 100kA prot. imp. term. fissa (UL/CSA)	418,14		1
269198	NZMH2-AF80-NA	Int. magnetotermico 3P 80A 100kA prot. imp. term. fissa (UL/CSA)	418,14		1
269199	NZMH2-AF90-NA	Int. magnetotermico 3P 90A 100kA prot. imp. term. fissa (UL/CSA)	552,75		1
269200	NZMH2-AF100-NA	Int. magnetotermico 3P 100A 100kA prot. imp. term. fissa (UL/CSA)	552,75		1
269201	NZMH2-AF110-NA	Int. magnetotermico 3P 110A 100kA prot. imp. term. fissa (UL/CSA)	883,75		1
269202	NZMH2-AF125-NA	Int. magnetotermico 3P 125A 100kA prot. imp. term. fissa (UL/CSA)	883,75		1
269203	NZMH2-AF150-NA	Int. magnetotermico 3P 150A 100kA prot. imp. term. fissa (UL/CSA)	1083,29		1
269204	NZMH2-AF175-NA	Int. magnetotermico 3P 175A 100kA prot. imp. term. fissa (UL/CSA)	1083,29		1
269205	NZMH2-AF200-NA	Int. magnetotermico 3P 200A 100kA prot. imp. term. fissa (UL/CSA)	1276,52		1
271089	NZMB2-AF225-NA	Int. magnetotermico 3P 225A 25kA prot. imp. term. fissa (UL/CSA)	1095,98		1
271100	NZMB2-AF250-NA	Int. magnetotermico 3P 250A 25kA prot. imp. term. fissa (UL/CSA)	1095,98		1
271103	NZMH2-AF225-NA	Int. magnetotermico 3P 225A 100kA prot. imp. term. fissa (UL/CSA)	1407,97		1
271104	NZMH2-AF250-NA	Int. magnetotermico 3P 250A 100kA prot. imp. term. fissa (UL/CSA)	1407,97		1
271131	NZMH2-VEF150-NA	Int. magnetotermico 3P 150A 100kA term. fissa selettivo (UL/CSA)	1330,38		1
271132	NZMH2-VEF175-NA	Int. magnetotermico 3P 175A 100kA term. fissa selettivo (UL/CSA)	1330,38		1
271133	NZMH2-VEF200-NA	Int. magnetotermico 3P 200A 100kA term. fissa selettivo (UL/CSA)	1567,93		1
271134	NZMH2-VEF225-NA	Int. magnetotermico 3P 225A 100kA term. fissa selettivo (UL/CSA)	1805,49		1
271135	NZMH2-VEF250-NA	Int. magnetotermico 3P 250A 100kA term. fissa selettivo (UL/CSA)	1805,49		1
	Gr.2 - NZM2 - 250A - 25/35/100 kA 4 Poli				
113011	NZMB2-4-AF125-BT-NA	Int. magnetotermico 4P 125A 25kA prot. imp. term. fissa (UL/CSA)	834,89		1
113012	NZMB2-4-AF150-BT-NA	Int. magnetotermico 4P 150A 25kA prot. imp. term. fissa (UL/CSA)	1042,41		1
113013	NZMB2-4-AF175-BT-NA	Int. magnetotermico 4P 175A 25kA prot. imp. term. fissa (UL/CSA)	1126,57		1
113014	NZMB2-4-AF200-BT-NA	Int. magnetotermico 4P 200A 25kA prot. imp. term. fissa (UL/CSA)	1256,25		1
113015	NZMB2-4-AF225-BT-NA	Int. magnetotermico 4P 225A 25kA prot. imp. term. fissa (UL/CSA)	1428,62		1
113016	NZMB2-4-AF250-BT-NA	Int. magnetotermico 4P 250A 25kA prot. imp. term. fissa (UL/CSA)	1428,62		1
113005	NZMN2-4-AF125-BT-NA	Int. magnetotermico 4P 125A 35kA prot. imp. term. fissa (UL/CSA)	998,80		1
113006	NZMN2-4-AF150-BT-NA	Int. magnetotermico 4P 150A 35kA prot. imp. term. fissa (UL/CSA)	1162,78		1
113007	NZMN2-4-AF175-BT-NA	Int. magnetotermico 4P 175A 35kA prot. imp. term. fissa (UL/CSA)	1262,12		1
113008	NZMN2-4-AF200-BT-NA	Int. magnetotermico 4P 200A 35kA prot. imp. term. fissa (UL/CSA)	1385,10		1
113009	NZMN2-4-AF225-BT-NA	Int. magnetotermico 4P 225A 35kA prot. imp. term. fissa (UL/CSA)	1594,19		1
113010	NZMN2-4-AF250-BT-NA	Int. magnetotermico 4P 250A 35kA prot. imp. term. fissa (UL/CSA)	1594,19		1
113017	NZMH2-4-AF125-BT-NA	Int. magnetotermico 4P 125A 100kA prot. imp. term. fissa (UL/CSA)	1204,56		1
113018	NZMH2-4-AF150-BT-NA	Int. magnetotermico 4P 150A 100kA prot. imp. term. fissa (UL/CSA)	1376,94		1
113019	NZMH2-4-AF175-BT-NA	Int. magnetotermico 4P 175A 100kA prot. imp. term. fissa (UL/CSA)	1533,15		1
113020	NZMH2-4-AF200-BT-NA	Int. magnetotermico 4P 200A 100kA prot. imp. term. fissa (UL/CSA)	1636,03		1
113021	NZMH2-4-AF225-BT-NA	Int. magnetotermico 4P 225A 100kA prot. imp. term. fissa (UL/CSA)	1866,21		1
113022	NZMH2-4-AF250-BT-NA	Int. magnetotermico 4P 250A 100kA prot. imp. term. fissa (UL/CSA)	1866,21		1
	Gr.3 - NZM3 - 600A - 42/100 kA				
269275	NZMN3-AEF250-NA	Int. magnetotermico 3P 250A 42kA prot. imp. term. fissa (UL/CSA)	1647,15		1
269276	NZMN3-AEF300-NA	Int. magnetotermico 3P 300A 42kA prot. imp. term. fissa (UL/CSA)	1647,15		1
269277	NZMN3-AEF350-NA	Int. magnetotermico 3P 350A 42kA prot. imp. term. fissa (UL/CSA)	1647,15		1
269278	NZMN3-AEF400-NA	Int. magnetotermico 3P 400A 42kA prot. imp. term. fissa (UL/CSA)	1647,15		1
269279	NZMN3-AEF450-NA	Int. magnetotermico 3P 450A 42kA prot. imp. term. fissa (UL/CSA)	2264,80		1
269280	NZMN3-AEF500-NA	Int. magnetotermico 3P 500A 42kA prot. imp. term. fissa (UL/CSA)	2264,80		1
269281	NZMN3-AEF550-NA	Int. magnetotermico 3P 550A 42kA prot. imp. term. fissa (UL/CSA)	2264,80		1
269282	NZMN3-AEF600-NA	Int. magnetotermico 3P 600A 42kA prot. imp. term. fissa (UL/CSA)	2264,80		1
269308	NZMN3-VEF250-NA	Int. automatico di potenza 3P 250A 42kA term. fissa selettivo (UL/CSA)	1926,41		1
269309	NZMN3-VEF300-NA	Int. automatico di potenza 3P 300A 42kA term. fissa selettivo (UL/CSA)	1926,41		1
269310	NZMN3-VEF350-NA	Int. automatico di potenza 3P 350A 42kA term. fissa selettivo (UL/CSA)	1926,41		1
269311	NZMN3-VEF400-NA	Int. automatico di potenza 3P 400A 42kA term. fissa selettivo (UL/CSA)	1926,41		1
269312	NZMN3-VEF450-NA	Int. automatico di potenza 3P 450A 42kA term. fissa selettivo (UL/CSA)	2527,81		1
269313	NZMN3-VEF500-NA	Int. automatico di potenza 3P 500A 42kA term. fissa selettivo (UL/CSA)	2527,81		1
269314	NZMN3-VEF550-NA	Int. automatico di potenza 3P 550A 42kA term. fissa selettivo (UL/CSA)	2527,81		1
269315	NZMN3-VEF600-NA	Int. automatico di potenza 3P 600A 42kA term. fissa selettivo (UL/CSA)	2527,81		1
269283	NZMH3-AEF250-NA	Int. magnetotermico 3P 250A 100kA term. fissa prot. imp. (UL/CSA)	2005,07		1
269284	NZMH3-AEF300-NA	Int. magnetotermico 3P 300A 100kA term. fissa prot. imp. (UL/CSA)	2005,07		1
269285	NZMH3-AEF350-NA	Int. magnetotermico 3P 350A 100kA term. fissa prot. imp. (UL/CSA)	2005,07		1
269286	NZMH3-AEF400-NA	Int. magnetotermico 3P 400A 100kA term. fissa prot. imp. (UL/CSA)	2005,07		1
269287	NZMH3-AEF450-NA	Int. magnetotermico 3P 450A 100kA term. fissa prot. imp. (UL/CSA)	2713,00		1
269288	NZMH3-AEF500-NA	Int. magnetotermico 3P 500A 100kA term. fissa prot. imp. (UL/CSA)	2713,00		1
269289	NZMH3-AEF550-NA	Int. magnetotermico 3P 550A 100kA term. fissa prot. imp. (UL/CSA)	2713,00		1
269290	NZMH3-AEF600-NA	Int. magnetotermico 3P 600A 100kA term. fissa prot. imp. (UL/CSA)	2713,00		1
269316	NZMH3-VEF250-NA	Int. magnetotermico 3P 250A 100kA term. fissa selettivo (UL/CSA)	2317,07		1
269317	NZMH3-VEF300-NA	Int. magnetotermico 3P 300A 100kA term. fissa selettivo (UL/CSA)	2317,07		1
269318	NZMH3-VEF350-NA	Int. magnetotermico 3P 350A 100kA term. fissa selettivo (UL/CSA)	2317,07		1
269319	NZMH3-VEF400-NA	Int. magnetotermico 3P 400A 100kA term. fissa selettivo (UL/CSA)	2317,07		1
269320	NZMH3-VEF450-NA	Int. magnetotermico 3P 450A 100kA term. fissa selettivo (UL/CSA)	2944,25		1
269321	NZMH3-VEF500-NA	Int. magnetotermico 3P 500A 100kA term. fissa selettivo (UL/CSA)	2944,25		1
269322	NZMH3-VEF550-NA	Int. magnetotermico 3P 550A 100kA term. fissa selettivo (UL/CSA)	2944,25		1
269323	NZMH3-VEF600-NA	Int. magnetotermico 3P 600A 100kA term. fissa selettivo (UL/CSA)	2944,25		1
	Gr.4 - NZM4 - 1200A - 42/85kA				
271108	NZMN4-AEF600-NA	Int. magnetotermico 3P 600A 42kA prot. imp. term. fissa (UL/CSA)	2596,49		1
271109	NZMN4-AEF700-NA	Int. magnetotermico 3P 700A 42kA prot. imp. term. fissa (UL/CSA)	3266,53		1
271110	NZMN4-AEF800-NA	Int. magnetotermico 3P 900A 42kA prot. imp. term. fissa (UL/CSA)	3266,53		1
271111	NZMN4-AEF900-NA	Int. magnetotermico 3P 800A 42kA prot. imp. term. fissa (UL/CSA)	4254,86		1
271112	NZMN4-AEF1000-NA	Int. magnetotermico 3P 1000A 42kA prot. imp. term. fissa (UL/CSA)	4254,86		1
271113	NZMN4-AEF1200-NA	Int. magnetotermico 3P 1200A 42kA prot. imp. term. fissa (UL/CSA)	5025,42		1
271136	NZMN4-VEF600-NA	Int. magnetotermico 3P 600A 42kA selettivo term. fissa (UL/CSA)	2881,25		1
271137	NZMN4-VEF700-NA	Int. magnetotermico 3P 700A 42kA selettivo term. fissa (UL/CSA)	3434,04		1
271138	NZMN4-VEF800-NA	Int. magnetotermico 3P 800A 42kA selettivo term. fissa (UL/CSA)	3434,04		1
271139	NZMN4-VEF900-NA	Int. magnetotermico 3P 900A 42kA selettivo term. fissa (UL/CSA)	4472,63		1
271140	NZMN4-VEF1000-NA	Int. magnetotermico 3P 1000A 42kA selettivo term. fissa (UL/CSA)	4472,63		1
271141	NZMN4-VEF1200-NA	Int. magnetotermico 3P 1200A 42kA selettivo term. fissa (UL/CSA)	5159,43		1
271114	NZMH4-AEF600-NA	Int. magnetotermico 3P 600A 85kA term. fissa prot. imp. (UL/CSA)	3032,02		1
271115	NZMH4-AEF700-NA	Int. magnetotermico 3P 700A 85kA term. fissa prot. imp. (UL/CSA)	3467,56		1
271116	NZMH4-AEF800-NA	Int. magnetotermico 3P 800A 85kA term. fissa prot. imp. (UL/CSA)	3467,56		1
271117	NZMH4-AEF900-NA	Int. magnetotermico 3P 900A 85kA term. fissa prot. imp. (UL/CSA)	4723,91		1
271118	NZMH4-AEF1000-NA	Int. magnetotermico 3P 1000A 85kA term. fissa prot. imp. (UL/CSA)	4723,91		1
271119	NZMH4-AEF1200-NA	Int. magnetotermico 3P 1200A 85kA term. fissa prot. imp. (UL/CSA)	5360,45		1
271142	NZMH4-VEF600-NA	Int. magnetotermico 3P 600A 85kA term. fissa selettivo (UL/CSA)	3350,29		1
271143	NZMH4-VEF700-NA	Int. magnetotermico 3P 700A 85kA term. fissa selettivo (UL/CSA)	3543,69		1
271144	NZMH4-VEF800-NA	Int. magnetotermico 3P 800A 85kA term. fissa selettivo (UL/CSA)	3543,69		1
271145	NZMH4-VEF900-NA	Int. magnetotermico 3P 900A 85kA term. fissa selettivo (UL/CSA)	4857,89		1
271146	NZMH4-VEF1000-NA	Int. magnetotermico 3P 1000A 85kA term. fissa selettivo (UL/CSA)	4857,89		1
271147	NZMH4-VEF1200-NA	Int. magnetotermico 3P 1200A 85kA term. fissa selettivo (UL/CSA)	5444,20		1
		Interruttori automatici per NORD AMERICA - UL489 / UL508 - Termica regolabile			
	Gr.1 - NZM1 - 125A - 25/35 kA				
281559	NZMB1-A20-NA	Int. magnetotermico 3P 20A 25kA prot. imp. term. reg. (UL/CSA)	288,24		1
281560	NZMB1-A25-NA	Int. magnetotermico 3P 25A 25kA prot. imp. term. reg. (UL/CSA)	288,24		1
281561	NZMB1-A32-NA	Int. magnetotermico 3P 32A 25kA prot. imp. term. reg. (UL/CSA)	288,24		1
272253	NZMB1-A40-NA	Int. magnetotermico 3P 40A 25kA prot. imp. term. reg. (UL/CSA)	302,75		1
272254	NZMB1-A50-NA	Int. magnetotermico 3P 50A 25kA prot. imp. term. reg. (UL/CSA)	302,75		1
272255	NZMB1-A63-NA	Int. magnetotermico 3P 63A 25kA prot. imp. term. reg. (UL/CSA)	302,75		1
272256	NZMB1-A80-NA	Int. magnetotermico 3P 80A 25kA prot. imp. term. reg. (UL/CSA)	313,60		1
272258	NZMB1-A100-NA	Int. magnetotermico 3P 100A 25kA prot. imp. term. reg. (UL/CSA)	367,43		1
281562	NZMB1-A125-NA	Int. magnetotermico 3P 125A 25kA prot. imp. term. reg. (UL/CSA)	606,62		1

Codice	Tipo	Descrizione	Prezzo €	Note	Conf. [pezzi]
281570	NZMN1-A20-NA	Int. magnetotermico 3P 20A 35kA prot. imp. term. reg. (UL/CSA)	325,95		1
281571	NZMN1-A25-NA	Int. magnetotermico 3P 25A 35kA prot. imp. term. reg. (UL/CSA)	325,95		1
281572	NZMN1-A32-NA	Int. magnetotermico 3P 32A 35kA prot. imp. term. reg. (UL/CSA)	325,95		1
274237	NZMN1-A40-NA	Int. magnetotermico 3P 40A 35kA prot. imp. term. reg. (UL/CSA)	348,45		1
274239	NZMN1-A50-NA	Int. magnetotermico 3P 50A 35kA prot. imp. term. reg. (UL/CSA)	348,45		1
274240	NZMN1-A63-NA	Int. magnetotermico 3P 63A 35kA prot. imp. term. reg. (UL/CSA)	348,45		1
274241	NZMN1-A80-NA	Int. magnetotermico 3P 80A 35kA prot. imp. term. reg. (UL/CSA)	380,27		1
274242	NZMN1-A100-NA	Int. magnetotermico 3P 100A 35kA prot. imp. term. reg. (UL/CSA)	490,82		1
281573	NZMN1-A125-NA	Int. magnetotermico 3P 125A 35kA prot. imp. term. reg. (UL/CSA)	737,58		1
	Gr.2 - NZM2 - 250A - 25/35/100 kA				
269206	NZMB2-A20-NA	Int. magnetotermico 3P 20A 25kA prot. imp. term. reg. (UL/CSA)	304,09		1
269207	NZMB2-A25-NA	Int. magnetotermico 3P 25A 25kA prot. imp. term. reg. (UL/CSA)	304,09		1
269208	NZMB2-A32-NA	Int. magnetotermico 3P 32A 25kA prot. imp. term. reg. (UL/CSA)	304,09		1
269209	NZMB2-A40-NA	Int. magnetotermico 3P 40A 25kA prot. imp. term. reg. (UL/CSA)	304,09		1
269210	NZMB2-A50-NA	Int. magnetotermico 3P 50A 25kA prot. imp. term. reg. (UL/CSA)	304,09		1
269211	NZMB2-A63-NA	Int. magnetotermico 3P 63A 25kA prot. imp. term. reg. (UL/CSA)	304,09		1
269212	NZMB2-A80-NA	Int. magnetotermico 3P 80A 25kA prot. imp. term. reg. (UL/CSA)	329,44		1
269213	NZMB2-A100-NA	Int. magnetotermico 3P 100A 25kA prot. imp. term. reg. (UL/CSA)	383,27		1
269214	NZMB2-A125-NA	Int. magnetotermico 3P 125A 25kA prot. imp. term. reg. (UL/CSA)	625,59		1
269215	NZMB2-A160-NA	Int. magnetotermico 3P 160A 25kA prot. imp. term. reg. (UL/CSA)	787,14		1
269216	NZMB2-A200-NA	Int. magnetotermico 3P 200A 25kA prot. imp. term. reg. (UL/CSA)	962,94		1
271105	NZMB2-A250-NA	Int. magnetotermico 3P 250A 25kA prot. imp. term. reg. (UL/CSA)	1095,98		1
269217	NZMN2-A20-NA	Int. magnetotermico 3P 20A 35kA prot. imp. term. reg. (UL/CSA)	381,96		1
269218	NZMN2-A25-NA	Int. magnetotermico 3P 25A 35kA prot. imp. term. reg. (UL/CSA)	381,96		1
269219	NZMN2-A32-NA	Int. magnetotermico 3P 32A 35kA prot. imp. term. reg. (UL/CSA)	381,96		1
269220	NZMN2-A40-NA	Int. magnetotermico 3P 40A 35kA prot. imp. term. reg. (UL/CSA)	381,96		1
269221	NZMN2-A50-NA	Int. magnetotermico 3P 50A 35kA prot. imp. term. reg. (UL/CSA)	381,96		1
269222	NZMN2-A63-NA	Int. magnetotermico 3P 63A 35kA prot. imp. term. reg. (UL/CSA)	381,96		1
269223	NZMN2-A80-NA	Int. magnetotermico 3P 80A 35kA prot. imp. term. reg. (UL/CSA)	413,78		1
269224	NZMN2-A100-NA	Int. magnetotermico 3P 100A 35kA prot. imp. term. reg. (UL/CSA)	524,32		1
269225	NZMN2-A125-NA	Int. magnetotermico 3P 125A 35kA prot. imp. term. reg. (UL/CSA)	824,16		1
269226	NZMN2-A160-NA	Int. magnetotermico 3P 160A 35kA prot. imp. term. reg. (UL/CSA)	936,39		1
269227	NZMN2-A200-NA	Int. magnetotermico 3P 200A 35kA prot. imp. term. reg. (UL/CSA)	1119,01		1
271106	NZMN2-A250-NA	Int. magnetotermico 3P 250A 35kA prot. imp. term. reg. (UL/CSA)	1279,81		1
271148	NZMN2-VE100-NA	Int. magnetotermico 3P 100A 35kA term. reg. selettivo (UL/CSA)	824,16		1
271149	NZMN2-VE160-NA	Int. magnetotermico 3P 160A 35kA term. reg. selettivo (UL/CSA)	1065,39		1
271150	NZMN2-VE250-NA	Int. magnetotermico 3P 250A 35kA term. reg. selettivo (UL/CSA)	1507,64		1
269228	NZMH2-A20-NA	Int. magnetotermico 3P 20A 100kA prot. imp. term. reg. (UL/CSA)	381,69		1
269229	NZMH2-A25-NA	Int. magnetotermico 3P 25A 100kA prot. imp. term. reg. (UL/CSA)	381,69		1
269230	NZMH2-A32-NA	Int. magnetotermico 3P 32A 100kA prot. imp. term. reg. (UL/CSA)	381,69		1
269231	NZMH2-A40-NA	Int. magnetotermico 3P 40A 100kA prot. imp. term. reg. (UL/CSA)	381,69		1
269232	NZMH2-A50-NA	Int. magnetotermico 3P 50A 100kA prot. imp. term. reg. (UL/CSA)	381,69		1
269233	NZMH2-A63-NA	Int. magnetotermico 3P 63A 100kA prot. imp. term. reg. (UL/CSA)	381,69		1
269234	NZMH2-A80-NA	Int. magnetotermico 3P 80A 100kA prot. imp. term. reg. (UL/CSA)	418,14		1
269235	NZMH2-A100-NA	Int. magnetotermico 3P 100A 100kA prot. imp. term. reg. (UL/CSA)	552,75		1
269236	NZMH2-A125-NA	Int. magnetotermico 3P 125A 100kA prot. imp. term. reg. (UL/CSA)	883,75		1
269237	NZMH2-A160-NA	Int. magnetotermico 3P 160A 100kA prot. imp. term. reg. (UL/CSA)	1083,29		1
269238	NZMH2-A200-NA	Int. magnetotermico 3P 200A 100kA prot. imp. term. reg. (UL/CSA)	1276,52		1
271107	NZMH2-A250-NA	Int. magnetotermico 3P 250A 100kA prot. imp. term. reg. (UL/CSA)	1407,97		1
271151	NZMH2-VE100-NA	Int. magnetotermico 3P 100A 100kA term. reg. selettivo (UL/CSA)	958,17		1
271152	NZMH2-VE160-NA	Int. magnetotermico 3P 160A 100kA term. reg. selettivo (UL/CSA)	1330,38		1
271153	NZMH2-VE250-NA	Int. magnetotermico 3P 250A 100kA term. reg. selettivo (UL/CSA)	1805,49		1
	Gr.3 - NZM3 - 600A - 42/100kA				
269299	NZMN3-AE250-NA	Int. magnetotermico 3P 250A 42kA prot. imp. term. reg. (UL/CSA)	1647,15		1
269300	NZMN3-AE400-NA	Int. magnetotermico 3P 400A 42kA prot. imp. term. reg. (UL/CSA)	1647,15		1
269301	NZMN3-AE600-NA	Int. magnetotermico 3P 600A 42kA prot. imp. term. reg. (UL/CSA)	2264,80		1
269332	NZMN3-VE250-NA	Int. automatico di potenza 3P 250A 42kA term. reg. selettivo (UL/CSA)	1934,79		1
269333	NZMN3-VE400-NA	Int. automatico di potenza 3P 400A 42kA term. reg. selettivo (UL/CSA)	1934,79		1
269334	NZMN3-VE600-NA	Int. automatico di potenza 3P 600A 42kA term. reg. selettivo (UL/CSA)	2527,81		1
269302	NZMH3-AE250-NA	Int. magnetotermico 3P 250A 100kA term. reg. prot. imp. (UL/CSA)	2005,07		1
269303	NZMH3-AE400-NA	Int. magnetotermico 3P 400A 100kA term. reg. prot. imp. (UL/CSA)	2005,07		1
269304	NZMH3-AE600-NA	Int. magnetotermico 3P 600A 100kA term. reg. prot. imp. (UL/CSA)	2713,00		1
269335	NZMH3-VE250-NA	Int. magnetotermico 3P 250A 100kA term. reg. selettivo (UL/CSA)	2317,07		1
269336	NZMH3-VE400-NA	Int. magnetotermico 3P 400A 100kA term. reg. selettivo (UL/CSA)	2005,07		1
269337	NZMH3-VE600-NA	Int. magnetotermico 3P 600A 100kA term. reg. selettivo (UL/CSA)	2944,25		1
	Gr.4 - NZM4 - 1200A - 42/85kA				
271120	NZMN4-AE800-NA	Int. magnetotermico 3P 800A 42kA prot. imp. term. reg. (UL/CSA)	3266,53		1
271121	NZMN4-AE1000-NA	Int. magnetotermico 3P 1000A 42kA prot. imp. term reg. (UL/CSA)	4254,86		1
271122	NZMN4-AE1200-NA	Int. magnetotermico 3P 1200A 42kA prot. imp. term. reg. (UL/CSA)	5025,42		1
271154	NZMN4-VE800-NA	Int. magnetotermico 3P 800A 42kA selettivo term. reg. (UL/CSA)	3434,04		1
271155	NZMN4-VE1000-NA	Int. magnetotermico 3P 1000A 42kA selettivo. term. reg. (UL/CSA)	4472,63		1
271156	NZMN4-VE1200-NA	Int. magnetotermico 3P 1200A 42kA selettivo term. reg. (UL/CSA)	5159,43		1
271123	NZMH4-AE800-NA	Int. magnetotermico 3P 800A 85kA term. reg. prot. imp. (UL/CSA)	3467,56		1
271124	NZMH4-AE1000-NA	Int. magnetotermico 3P 1000A 85kA term. reg. prot. imp. (UL/CSA)	4723,91		1
271125	NZMH4-AE1200-NA	Int. magnetotermico 3P 1200A 85kA term. reg. prot. imp. (UL/CSA)	5360,45		1
271157	NZMH4-VE800-NA	Int. magnetotermico 3P 800A 85kA term. reg. selettivo (UL/CSA)	3543,69		1
271158	NZMH4-VE1000-NA	Int. magnetotermico 3P 1000A 85kA term. reg. selettivo (UL/CSA)	4857,89		1
271159	NZMH4-VE1200-NA	Int. magnetotermico 3P 1200A 85kA term. reg. selettivo (UL/CSA)	5444,20		1
		Interruttori automatici per NORD AMERICA - UL489 / UL508 - pr. MOTORE			
118964	NZMN2-ME90-NA	Int. automatico di potenza 3P 90A protez. motore UL489-508	821,14		1
118965	NZMN2-ME140-NA	Int. automatico di potenza 3P 140A protez. motore UL489-508	1054,71		1
118966	NZMN2-ME200-NA	Int. automatico di potenza 3P 200A protez. motore UL489-508	1410,06		1
118967	NZMH2-ME90-NA	Int. automatico di potenza 3P 90A protez. motore UL489-508	950,80		1
118968	NZMH2-ME140-NA	Int. automatico di potenza 3P 140A protez. motore UL489-508	1161,06		1
118969	NZMH2-ME200-NA	Int. automatico di potenza 3P 200A protez. motore UL489-508	1535,48		1
		Interruttori automatici per NORD AMERICA - UL489 - Solo magnetici			
	Gr.1 - NZM1 - 100A - 25/35 kA				
102906	NZMB1-S1,2-CNA	Int. automatico di potenza 3P 1,2A 25kA solo magnetico (UL/CSA)	287,63		1
102907	NZMB1-S2-CNA	Int. automatico di potenza 3P 2A 25kA solo magnetico (UL/CSA)	287,63		1
102908	NZMB1-S3-CNA	Int. automatico di potenza 3P 3A 25kA solo magnetico (UL/CSA)	287,63		1
102909	NZMB1-S5-CNA	Int. automatico di potenza 3P 5A 25kA solo magnetico (UL/CSA)	287,63		1
103020	NZMB1-S8-CNA	Int. automatico di potenza 3P 8A 25kA solo magnetico (UL/CSA)	287,63		1
103021	NZMB1-S12-CNA	Int. automatico di potenza 3P 12A 25kA solo magnetico (UL/CSA)	287,63		1
103022	NZMB1-S18-CNA	Int. automatico di potenza 3P 18A 25kA solo magnetico (UL/CSA)	287,63		1
103023	NZMB1-S26-CNA	Int. automatico di potenza 3P 26A 25kA solo magnetico (UL/CSA)	287,63		1
103024	NZMB1-S33-CNA	Int. automatico di potenza 3P 33A 25kA solo magnetico (UL/CSA)	287,63		1
281263	NZMB1-S40-CNA	Int. automatico di potenza 3P 40A 25kA solo magnetico (UL/CSA)	287,63		1
281264	NZMB1-S50-CNA	Int. automatico di potenza 3P 50A 25kA solo magnetico (UL/CSA)	287,63		1
281265	NZMB1-S63-CNA	Int. automatico di potenza 3P 63A 25kA solo magnetico (UL/CSA)	287,63		1
281266	NZMB1-S80-CNA	Int. automatico di potenza 3P 80A 25kA solo magnetico (UL/CSA)	312,25		1
281267	NZMB1-S100-CNA	Int. automatico di potenza 3P 100A 25kA solo magnetico (UL/CSA)	366,08		1
103025	NZMN1-S1,2-CNA	Int. automatico di potenza 3P 1,2A 35kA solo magnetico (UL/CSA)	347,09		1
103026	NZMN1-S2-CNA	Int. automatico di potenza 3P 2A 35kA solo magnetico (UL/CSA)	347,09		1
103027	NZMN1-S3-CNA	Int. automatico di potenza 3P 3A 35kA solo magnetico (UL/CSA)	347,09		1
103028	NZMN1-S5-CNA	Int. automatico di potenza 3P 5A 35kA solo magnetico (UL/CSA)	347,09		1
103029	NZMN1-S8-CNA	Int. automatico di potenza 3P 8A 35kA solo magnetico (UL/CSA)	347,09		1

Codice	Tipo	Descrizione	Prezzo €	Note	Conf. [pezzi]
103030	NZMN1-S12-CNA	Int. automatico di potenza 3P 12A 35kA solo magnetico (UL/CSA)	347,09		1
103031	NZMN1-S18-CNA	Int. automatico di potenza 3P 18A 35kA solo magnetico (UL/CSA)	347,09		1
103032	NZMN1-S26-CNA	Int. automatico di potenza 3P 26A 35kA solo magnetico (UL/CSA)	347,09		1
103033	NZMN1-S33-CNA	Int. automatico di potenza 3P 33A 35kA solo magnetico (UL/CSA)	347,09		1
281276	NZMN1-S40-CNA	Int. automatico di potenza 3P 40A 35kA solo magnetico (UL/CSA)	347,09		1
281277	NZMN1-S50-CNA	Int. automatico di potenza 3P 50A 35kA solo magnetico (UL/CSA)	347,09		1
281278	NZMN1-S63-CNA	Int. automatico di potenza 3P 63A 35kA solo magnetico (UL/CSA)	347,09		1
281279	NZMN1-S80-CNA	Int. automatico di potenza 3P 80A 35kA solo magnetico (UL/CSA)	379,67		1
281280	NZMN1-S100-CNA	Int. automatico di potenza 3P 100A 35kA solo magnetico (UL/CSA)	488,86		1
	Gr.2 - NZM2 - 220A - 25/35/100 kA				
269472	NZMB2-S1,6-CNA	Int. automatico di potenza 3P 1,6A 25kA solo magnetico (UL/CSA)	600,32		1
269473	NZMB2-S2,4-CNA	Int. automatico di potenza 3P 2,4A 25kA solo magnetico (UL/CSA)	600,32		1
103034	NZMB2-S5-CNA	Int. automatico di potenza 3P 5A 25kA solo magnetico (UL/CSA)	600,32		1
103035	NZMB2-S8-CNA	Int. automatico di potenza 3P 8A 25kA solo magnetico (UL/CSA)	600,32		1
103036	NZMB2-S12-CNA	Int. automatico di potenza 3P 12A 25kA solo magnetico (UL/CSA)	600,32		1
103037	NZMB2-S18-CNA	Int. automatico di potenza 3P 18A 25kA solo magnetico (UL/CSA)	600,32		1
103038	NZMB2-S26-CNA	Int. automatico di potenza 3P 26A 25kA solo magnetico (UL/CSA)	600,32		1
103039	NZMB2-S33-CNA	Int. automatico di potenza 3P 33A 25kA solo magnetico (UL/CSA)	600,32		1
269243	NZMB2-S40-CNA	Int. automatico di potenza 3P 40A 25kA solo magnetico (UL/CSA)	600,32		1
269244	NZMB2-S50-CNA	Int. automatico di potenza 3P 50A 25kA solo magnetico (UL/CSA)	600,32		1
269245	NZMB2-S63-CNA	Int. automatico di potenza 3P 63A 25kA solo magnetico (UL/CSA)	600,32		1
269246	NZMB2-S80-CNA	Int. automatico di potenza 3P 80A 25kA solo magnetico (UL/CSA)	600,32		1
269247	NZMB2-S100-CNA	Int. automatico di potenza 3P 100A 25kA solo magnetico (UL/CSA)	600,32		1
269248	NZMB2-S125-CNA	Int. automatico di potenza 3P 125A 25kA solo magnetico (UL/CSA)	600,32		1
269249	NZMB2-S160-CNA	Int. automatico di potenza 3P 160A 25kA solo magnetico (UL/CSA)	696,87		1
269250	NZMB2-S200-CNA	Int. automatico di potenza 3P 200A 25kA solo magnetico (UL/CSA)	905,93		1
102478	NZMB2-S250-CNA	Int. automatico di potenza 3P 250A 25kA solo magnetico (UL/CSA)	1026,95		1
269478	NZMN2-S1,6-CNA	Int. automatico di potenza 3P 1,6A 35kA solo magnetico (UL/CSA)	619,27		1
269479	NZMN2-S2,4-CNA	Int. automatico di potenza 3P 2,4A 35kA solo magnetico (UL/CSA)	619,27		1
103040	NZMN2-S5-CNA	Int. automatico di potenza 3P 5A 35kA solo magnetico (UL/CSA)	619,27		1
103041	NZMN2-S8-CNA	Int. automatico di potenza 3P 8A 35kA solo magnetico (UL/CSA)	619,27		1
103042	NZMN2-S12-CNA	Int. automatico di potenza 3P 12A 35kA solo magnetico (UL/CSA)	619,27		1
103043	NZMN2-S18-CNA	Int. automatico di potenza 3P 18A 35kA solo magnetico (UL/CSA)	619,27		1
103044	NZMN2-S26-CNA	Int. automatico di potenza 3P 26A 35kA solo magnetico (UL/CSA)	619,27		1
103045	NZMN2-S33-CNA	Int. automatico di potenza 3P 33A 35kA solo magnetico (UL/CSA)	619,27		1
269255	NZMN2-S40-CNA	Int. automatico di potenza 3P 40A 35kA solo magnetico (UL/CSA)	619,27		1
269256	NZMN2-S50-CNA	Int. automatico di potenza 3P 50A 35kA solo magnetico (UL/CSA)	619,27		1
269257	NZMN2-S63-CNA	Int. automatico di potenza 3P 63A 35kA solo magnetico (UL/CSA)	619,27		1
269258	NZMN2-S80-CNA	Int. automatico di potenza 3P 80A 35kA solo magnetico (UL/CSA)	619,27		1
271160	NZMN2-SE90-CNA	Int. automatico di potenza 3P 90A 35kA solo magnetico (UL/CSA)	834,22		1
269259	NZMN2-S100-CNA	Int. automatico di potenza 3P 100A 35kA solo magnetico (UL/CSA)	619,27		1
269260	NZMN2-S125-CNA	Int. automatico di potenza 3P 125A 35kA solo magnetico (UL/CSA)	737,05		1
271161	NZMN2-SE140-CNA	Int. automatico di potenza 3P 140A 35kA solo magnetico (UL/CSA)	1025,18		1
269261	NZMN2-S160-CNA	Int. automatico di potenza 3P 160A 35kA solo magnetico (UL/CSA)	844,26		1
269262	NZMN2-S200-CNA	Int. automatico di potenza 3P 200A 35kA solo magnetico (UL/CSA)	1119,01		1
271162	NZMN2-SE220-CNA	Int. automatico di potenza 3P 220A 35kA solo magnetico (UL/CSA)	1487,53		1
102479	NZMN2-S250-CNA	Int. automatico di potenza 3P 250A 35kA solo magnetico (UL/CSA)	1214,79		1
269482	NZMH2-S1,6-CNA	Int. automatico di potenza 3P 1,6A 50kA solo magnetico (UL/CSA)	720,38	N	1
269483	NZMH2-S2,4-CNA	Int. automatico di potenza 3P 2,4A 50kA solo magnetico (UL/CSA)	720,38	N	1
103046	NZMH2-S5-CNA	Int. automatico di potenza 3P 5A 50kA solo magnetico (UL/CSA)	720,38	N	1
103047	NZMH2-S8-CNA	Int. automatico di potenza 3P 8A 50kA solo magnetico (UL/CSA)	720,38	N	1
103048	NZMH2-S12-CNA	Int. automatico di potenza 3P 12A 50kA solo magnetico (UL/CSA)	720,38	N	1
103049	NZMH2-S18-CNA	Int. automatico di potenza 3P 18A 50kA solo magnetico (UL/CSA)	720,38	N	1
103050	NZMH2-S26-CNA	Int. automatico di potenza 3P 26A 50kA solo magnetico (UL/CSA)	720,38	N	1
103051	NZMH2-S33-CNA	Int. automatico di potenza 3P 33A 50kA solo magnetico (UL/CSA)	720,38	N	1
269267	NZMH2-S40-CNA	Int. automatico di potenza 3P 40A 50kA solo magnetico (UL/CSA)	720,38	N	1
269268	NZMH2-S50-CNA	Int. automatico di potenza 3P 50A 50kA solo magnetico (UL/CSA)	720,38	N	1
269269	NZMH2-S63-CNA	Int. automatico di potenza 3P 63A 50kA solo magnetico (UL/CSA)	720,38	N	1
269270	NZMH2-S80-CNA	Int. automatico di potenza 3P 80A 50kA solo magnetico (UL/CSA)	720,38	N	1
269271	NZMH2-S100-CNA	Int. automatico di potenza 3P 100A 50kA solo magnetico (UL/CSA)	720,38	N	1
269272	NZMH2-S125-CNA	Int. automatico di potenza 3P 125A 50kA solo magnetico (UL/CSA)	916,27	N	1
269273	NZMH2-S160-CNA	Int. automatico di potenza 3P 160A 50kA solo magnetico (UL/CSA)	1097,44	N	1
269274	NZMH2-S200-CNA	Int. automatico di potenza 3P 200A 50kA solo magnetico (UL/CSA)	1291,70	N	1
102490	NZMH2-S250-CNA	Int. automatico di potenza 3P 250A 50kA solo magnetico (UL/CSA)	1408,19	N	1
	Gr.3 - NZM3 - 450A - 42kA				
269341	NZMN3-SE220-CNA	Int. automatico di potenza 3P 220A 42kA solo magnetico (UL/CSA)	1879,51		1
269342	NZMN3-SE350-CNA	Int. automatico di potenza 3P 350A 42kA solo magnetico (UL/CSA)	1879,51		1
284465	NZMN3-SE450-CNA	Int. automatico di potenza 3P 450A 42kA solo magnetico (UL/CSA)	2113,39		1
		Sezionatori per NORD AMERICA - UL489			
102681	NS1-63-NA	Int. sezionatore 3 poli 63A sganciabile a distanza UL/CSA	288,11		1
102682	NS1-100-NA	Int. sezionatore 3 poli 100A sganciabile a distanza UL/CSA	357,38		1
102683	NS1-125-NA	Int. sezionatore 3 poli 125A sganciabile a distanza UL/CSA	472,33		1
102684	NS2-160-NA	Int. sezionatore 3 poli 160A sganciabile a distanza UL/CSA	528,97		1
102685	NS2-200-NA	Int. sezionatore 3 poli 200A sganciabile a distanza UL/CSA	711,63		1
102686	NS2-250-NA	Int. sezionatore 3 poli 250A sganciabile a distanza UL/CSA	892,67		1
102687	NS3-400-NA	Sezionatore 3P 400A sganciabile a distanza UL/CSA	1218,72		1
102688	NS3-600-NA	Sezionatore 3P 400A sganciabile a distanza UL/CSA	1549,17		1
102689	NS4-800-NA	Sezionatore 3P 800A sganciabile a distanza UL/CSA	2535,61		1
102690	NS4-1000-NA	Sezionatore 3P 1000A sganciabile a distanza UL/CSA	3196,66		1
102691	NS4-1200-NA	Sezionatore 3P 1200A sganciabile a distanza UL/CSA	3799,21		1
		ACCESSORI per NZM1/2/3/4 - (P)N1/2/3/4			
266718	+NZM4-4-XAVE	Kit per interruttore estraibile 4P	887,83		1
266722	+NZM4-4-XT	Sganciatore guasto verso terra per NZM4 tetrapolari	544,40		1
266717	+NZM4-XAVE	Kit per interruttore estraibile 3P	659,41		1
266721	+NZM4-XT	Sganciatore guasto verso terra per NZM4 tripolari	514,97		1
135525	+NZM-XMC-1AO	Uscita analogica	528,97		1
135526	+NZM-XMC-2DO-R	2 contatti in scambio	349,12		1
135528	+NZM-XMC-4DI-4DO	4 uscite / ingressi digitali	528,97		1
135527	+NZM-XMC-4DO-R	4 contatti NA	487,64		1
260203	NZM1/2-XAB	Distanziatori passo 17,5mm	15,22		1
266621	NZM1/2-XDZ	Maniglia rot. supplementare per comando a porta aperta	38,08		1
261232	NZM1/2-XV4	Albero di prolunga 400mm	7,64		1
260191	NZM1/2-XV6	Albero di prolunga 600mm	15,22		1
266676	NZM1/2-XZB	Piastrina supplementare	16,76		1
104607	NZM1-4-XFI300R	Modulo differenziale 300mA 4P classe AC montaggio laterale	333,30		1
104606	NZM1-4-XFI30R	Modulo differenziale 30mA 4P classe AC montaggio laterale	333,30		1
104608	NZM1-4-XFIR	Modulo differenziale 0,03 - 3A rit. 4P classe AC montaggio laterale	342,81		1
104613	NZM1-4-XFI300U	Modulo differenziale 300mA 4P classe AC montaggio sottoposto	516,91		1
104612	NZM1-4-XFI30U	Modulo differenziale 30mA 4P classe AC montaggio sottoposto	516,91		1
104614	NZM1-4-XFIU	Modulo differenziale 0,03 - 3A rit. 4P classe AC montaggio sottoposto	523,22		1
266749	NZM1-4-XIPA	Protezione IP2X 4P per calotta	12,19		1
266745	NZM1-4-XIPK	Protezione IP2X 4P per int.	20,57		1
266731	NZM1-4-XKA	Set morsetti a tunnel 4P	42,63		1
144114	NZM1-4-XKAM	Set 4 poli morsetti connessione multipla per NZM1	172,87		1
267075	NZM1-4-XKC	Set morsetti mantello 4P	21,34		1
119863	NZM1-4-XKP	Set 4 poli separatori di fase NZM1	20,27		1

Codice	Tipo	Descrizione	Prezzo €	Note	Conf. [pezzi]
266737	NZM1-4-XKR	Set attacchi posteriori 4P	57,88		1
266725	NZM1-4-XKS	Set collegamento a bullone 4P	21,34		1
266741	NZM1-4-XKSA	Calotta coprimorsetti 4P	20,57		1
259724	NZM1-XA110-130AC/DC	Sgan. a lancio di corrente 110-130AC/DC	77,91		1
259706	NZM1-XA12AC/DC	Sgan. a lancio di corrente 12AC/DC	77,91		1
259726	NZM1-XA208-250AC/DC	Sgan. a lancio di corrente 208-250AC/DC	77,91		1
259708	NZM1-XA24AC/DC	Sgan. a lancio di corrente 24AC/DC	77,91		1
259728	NZM1-XA380-440AC/DC	Sgan. a lancio di corrente 380-440AC/DC	77,91		1
259730	NZM1-XA480-525AC/DC	Sgan. a lancio di corrente 480-525AC/DC	86,92	N	1
259720	NZM1-XA48AC/DC	Sgan. a lancio di corrente 48AC/DC	77,91		1
259722	NZM1-XA60AC/DC	Sgan. a lancio di corrente 60AC/DC	77,91		1
104554	NZM1-XAD160	Adattatore per sistema a sbarre trifase	149,62		1
259780	NZM1-XAHIV110-130AC/DC	Sgan. a lancio di corrente 1 cont. aux ant. 110-130AC/DC	96,93		1
259772	NZM1-XAHIV12AC/DC	Sgan. a lancio di corrente 1 cont. aux ant. 12AC/DC	96,93		1
259782	NZM1-XAHIV208-250AC/DC	Sgan. a lancio di corrente 1 cont. aux ant. 208-250AC/DC	96,93		1
259774	NZM1-XAHIV24AC/DC	Sgan. a lancio di corrente 1 cont. aux ant. 24AC/DC	96,93		1
259784	NZM1-XAHIV380-440AC/DC	Sgan. a lancio di corrente 1 cont. aux ant. 380-440AC/DC	96,93		1
259776	NZM1-XAHIV48AC/DC	Sgan. a lancio di corrente 1 cont. aux ant. 48AC/DC	96,93		1
259778	NZM1-XAHIV60AC/DC	Sgan. a lancio di corrente 1 cont. aux ant. 60AC/DC	96,93		1
259798	NZM1-XAHIVL110-130AC/DC	Sgan. a lancio di corrente 1 cont. aux ant. 110-130AC/DC a fili	92,58		1
259790	NZM1-XAHIVL12AC/DC	Sgan. a lancio di corrente 1 cont. aux ant. 12AC/DC a fili	92,58		1
259800	NZM1-XAHIVL208-250AC/DC	Sgan. a lancio di corrente 1 cont. aux ant. 208-250AC/DC a fili	92,58		1
259792	NZM1-XAHIVL24AC/DC	Sgan. a lancio di corrente 1 cont. aux ant. 24AC/DC a fili	92,58		1
259802	NZM1-XAHIVL380-440AC/DC	Sgan. a lancio di corrente 1 cont. aux ant. 380-440AC/DC a fili	92,58		1
259742	NZM1-XAL110-130AC/DC	Sgan. a lancio di corrente 110-130AC/DC a fili	75,23		1
259734	NZM1-XAL12AC/DC	Sgan. a lancio di corrente 12AC/DC a fili	75,23		1
259744	NZM1-XAL208-250AC/DC	Sgan. a lancio di corrente 208-250AC/DC a fili	75,23		1
259736	NZM1-XAL24AC/DC	Sgan. a lancio di corrente 24AC/DC a fili	75,23		1
259746	NZM1-XAL380-440AC/DC	Sgan. a lancio di corrente 380-440AC/DC a fili	75,23		1
260195	NZM1-XBR	Cornice	16,76		1
115274	NZM1-XBRS	Cornice per porte e custodie di spessore 1-3mm	16,76		1
260213	NZM1-XC35	Piastra clip	18,29		1
271522	NZM1-XCI23-TVD	Custodia con com. rinv. bloccoporta lucch. per int. 3P	201,02		1
271527	NZM1-XCI23-TVDVR	Custodia con com. rinv. rossa bloccoporta lucch. per int. 3P	220,82		1
104645	NZM1-XCI43/2-TVD	Custodia con com. rinv. bloccoporta lucch. per int. 3P	301,21		1
104646	NZM1-XCI43/2-TVDVR	Custodia con com. rinv. rossa bloccoporta lucch. per int. 3P	321,51		1
271523	NZM1-XCI43-TVD	Custodia con com. rinv. bloccoporta lucch. per int. 4P	298,49		1
271528	NZM1-XCI43-TVDVR	Custodia con com. rinv. rossa bloccoporta lucch. per int. 4P	313,71		1
271521	NZM1-XCIK5-TVD	Custodia con com. rinv. bloccoporta lucch. per sez. 3P	162,95		1
271526	NZM1-XCIK5-TVDVR	Custodia con com. rinv. rossa bloccoporta lucch. per sez. 3P	184,26		1
172536	NZM1-XDKL	Manovra rotativa diretta con blocco a chiave	95,76	N	1
260131	NZM1-XDTV	Manovra rotativa lucchet. sulla maniglia	72,35		1
271453	NZM1-XDTV-NA	Manovra rotativa lucchet. sulla maniglia UL/CSA	71,66		1
260142	NZM1-XDTVR	Manovra rotativa giallo-rossa lucchet. sulla maniglia	77,67		1
271455	NZM1-XDTVR-NA	Manovra rotativa giallo-rossa lucchet. sulla maniglia (UL/CSA)	77,67		1
260125	NZM1-XDV	Manovra rotativa lucchet. sull'interruttore	38,08		1
285247	NZM1-XDVG	Manovra rotativa lucchet. sulla maniglia	37,67		1
285249	NZM1-XDVGR	Manovra rotativa giallo-rossa lucchet. sulla maniglia	45,33		1
260135	NZM1-XDVR	Manovra rotativa giallo-rossa lucchet. sull'interruttore	45,71		1
104604	NZM1-XFI300R	Modulo differenziale 300mA 3P classe AC montaggio laterale	316,98		1
104603	NZM1-XFI30R	Modulo differenziale 30mA 3P classe AC montaggio laterale	316,98		1
104605	NZM1-XFIR	Modulo differenziale 0,03 - 3A rit. 3P classe AC montaggio laterale	326,49		1
104610	NZM1-XFI300U	Modulo differenziale 300mA 3P classe AC montaggio sottoposto	490,36		1
104609	NZM1-XFI30U	Modulo differenziale 30mA 3P classe AC montaggio sottoposto	490,36		1
104611	NZM1-XFIU	Modulo differenziale 0,03 - 3A rit. 3P classe AC montaggio sottoposto	492,88		1
266626	NZM1-XHB	Kit interruttore generale completo	86,52		1
125956	NZM1-XHB-DA	Kit interruttore generale sec.NFPA79 e UL508 (sec. IEC)	239,55		1
158048	NZM1-XHB-DA-AS	Supporto per kit interruttore generale sec.NFPA79 e UL508	41,15		1
125958	NZM1-XHB-DA-NA	Kit interruttore generale sec.NFPA79 e UL508	239,55		1
125957	NZM1-XHB-DAR	Kit interruttore generale man. rossa sec.NFPA79 e UL508 (sec. IEC)	237,60		1
125959	NZM1-XHB-DAR-NA	Kit interruttore generale man. rossa sec.NFPA79 e UL508	237,60		1
266632	NZM1-XHBR	Kit interruttore generale completo man. rossa	106,29		1
259426	NZM1-XHIV	Contatti ausiliari anticipati	42,63		1
259432	NZM1-XHIVL	Contatti ausiliari anticipati a fili	38,08		1
292195	NZM1-XHIVR	Contatti ausiliari anticipati	42,63		1
266748	NZM1-XIPA	Protezione IP2X 3P per calotta	9,14		1
266744	NZM1-XIPK	Protezione IP2X 3P per int.	15,22		1
266730	NZM1-XKA	Set morsetti a tunnel 3P	31,99		1
144112	NZM1-XKAM	Set 3 poli morsetti connessione multipla per NZM1	155,20		1
260199	NZM1-XKAV	Blocco leva di manovra	38,08		1
260015	NZM1-XKC	Set morsetti mantello 3P	16,00		1
119862	NZM1-XKP	Set 3 poli separatori di fase per NZM1	14,23		1
266734	NZM1-XKR	Set attacchi posteriori 3P	43,40		1
260019	NZM1-XKS	Set collegamento a bullone 3P	16,00		1
260021	NZM1-XKSA	Calotta coprimorsetti 3P	15,22		1
281581	NZM1-XMV	Interblocco meccanico	46,92		1
107245	NZM1-XRAV	Comando posteriore lucchettabile	141,49		1
107249	NZM1-XRAVR	Comando posteriore maniglia rossa lucchettabile	161,90		1
266641	NZM1-XS-L	Kit int. generale per montaggio lat. sin.	120,00		1
266663	NZM1-XSM-L	Kit int. generale per montaggio lat. sin. con squadretta	161,42		1
266665	NZM1-XSM-R	Kit int. generale per montaggio lat. des. con squadretta	161,42		1
266644	NZM1-XS-R	Kit int. generale per montaggio lat. des.	120,00		1
266653	NZM1-XSR-L	Kit int. generale per montaggio lat. sin. man. rossa	139,81		1
266671	NZM1-XSRM-L	Kit int. generale per montaggio lat. sin. con squadretta man. rossa	181,24		1
266673	NZM1-XSRM-R	Kit int. generale per montaggio lat. des. con squadretta man. rossa	181,24		1
266656	NZM1-XSR-R	Kit int. generale per montaggio lat. des. man. rossa	139,81		1
284371	NZM1-XSR-R-0	Kit int. generale per montaggio lat. des. man. rossa con albero autocentrante	121,09		1
110107	NZM1-XSR-U	Kit int. Generale con azionamento verso il basso man. rossa	291,72	N	1
260150	NZM1-XSTS	Morsetto per circuito aus. per colleg. a bullone	10,66		1
110106	NZM1-XS-U	Kit int. Generale con azionamento verso il basso	270,11	N	1
109777	NZM1-XSVS	Zoccolo 3P per esec. rimovibile NZM1-N1	150,01		1
260166	NZM1-XTVD	Man. comando rinv. bloccoporta lucchet.	57,88		1
279392	NZM1-XTVD-0	Man. comando rinv. bloccoporta lucchet. senza prolunga	57,88		1
271504	NZM1-XTVD-60	Man. comando rinv. bloccoporta lucchet. prolunga 60mm	57,88		1
172528	NZM1-XTVDKL	Man. comando rinv. bloccoporta con blocco a chiave	124,11	N	1
172529	NZM1-XTVDKLR	Man. comando rinv. Bloccoporta man. rossa con blocco a chiave	127,38	N	1
271445	NZM1-XTVD-NA	Man. comando rinv. bloccoporta lucchet. (UL/CSA)	57,88		1
260172	NZM1-XTVDV	Man. comando rinv. bloccoporta lucchet. su man. e int.	71,59		1
279396	NZM1-XTVDV-0	Man. comando rinv. bloccoporta lucchet. su man. e int. senza prolunga	71,59		1
100675	NZM1-XTVDV-0-NA	Man. comando rinv. bloccoporta lucchet. su man. e int. senza prolunga (UL/CSA)	70,92		1
271508	NZM1-XTVDV-60	Man. comando rinv. bloccoporta lucchet. su man. e int. prolunga 60mm	71,59		1
100667	NZM1-XTVDV-60-NA	Man. comando rinv. bloccoporta lucchet. su man. e int. prolunga 60mm (UL/CSA)	70,92		1
100683	NZM1-XTVDV-NA	Man. comando rinv. bloccoporta lucchet. su man. e int. (UL/CSA)	70,92		1
260178	NZM1-XTVDVR	Man. rossa comando rinv. bloccoporta lucchet. su man. e int.	77,67		1
279400	NZM1-XTVDVR-0	Man. rossa comando rinv. bloccoporta lucchet. su man. e int. senza prolunga	77,67		1
100679	NZM1-XTVDVR-0-NA	Man. rossa comando rinv. bloccoporta lucchet. su man. e int. senza prolunga (UL/CSA)	76,97		1
271512	NZM1-XTVDVR-60	Man. rossa comando rinv. bloccoporta lucchet. su man. e int. prolunga 60mm	77,67		1
100671	NZM1-XTVDVR-60-NA	Man. rossa comando rinv. bloccoporta lucchet. su man. e int. prolunga 60mm (UL/CSA)	76,97		1
271449	NZM1-XTVDVR-NA	Man. rossa comando rinv. bloccoporta lucchet. su man. e int. (UL/CSA)	77,67		1
259440	NZM1-XU110-130AC	Sgan. di minima tensione 110-130AC	93,07		1
259458	NZM1-XU110-130DC	Sgan. di minima tensione 110-130DC	93,07		1
259450	NZM1-XU12DC	Sgan. di minima tensione 12DC	93,07		1
259442	NZM1-XU208-240AC	Sgan. di minima tensione 208-240AC	93,07		1
259460	NZM1-XU220-250DC	Sgan. di minima tensione 220-250DC	93,07		1
259434	NZM1-XU24AC	Sgan. di minima tensione 24AC	93,07		1
259452	NZM1-XU24DC	Sgan. di minima tensione 24DC	93,07		1
259444	NZM1-XU380-440AC	Sgan. di minima tensione 380-440AC	93,07		1
259446	NZM1-XU480-525AC	Sgan. di minima tensione 480-525AC	93,07		1
259436	NZM1-XU48AC	Sgan. di minima tensione 48AC	93,07		1
262631	NZM1-XU48DC	Sgan. di minima tensione 48DC	93,07		1
259448	NZM1-XU600AC	Sgan. di minima tensione 600AC	93,07		1
259438	NZM1-XU60AC	Sgan. di minima tensione 60AC	93,07		1
259454	NZM1-XU60DC	Sgan. di minima tensione 60DC	93,07		1

Codice	Tipo	Descrizione	Prezzo €	Note	Conf. [pezzi]
259537	NZM1-XUHIV110-130AC	Sgan. di minima tensione 2 cont. aux anticipati 110-130AC	123,37		1
259553	NZM1-XUHIV110-130DC	Sgan. di minima tensione 2 cont. aux anticipati 110-130DC	123,37		1
259545	NZM1-XUHIV12DC	Sgan. di minima tensione 2 cont. aux anticipati 12DC	123,37		1
259539	NZM1-XUHIV208-240AC	Sgan. di minima tensione 2 cont. aux anticipati 208-240AC	123,37		1
284389	NZM1-XUHIV20KL110-130AC	Sganciat. min. tensione 2 cont. ant. coll. bobina su mors.	135,85		1
284400	NZM1-XUHIV20KL208-240AC	Sganciat. min. tensione 2 cont. ant. coll. bobina su mors.	135,85		1
284388	NZM1-XUHIV20KL24AC	Sganciat. min. tensione 2 cont. ant. coll. bobina su mors.	135,85		1
284387	NZM1-XUHIV20KL24DC	Sganciat. min. tensione 2 cont. ant. coll. bobina su mors.	135,85		1
259620	NZM1-XUHIV20L110-130AC	Sgan. di minima tensione 2 cont. aux anticipati sep. 110-130AC	127,91		1
259622	NZM1-XUHIV20L208-240AC	Sgan. di minima tensione 2 cont. aux anticipati sep. 208-240AC	127,91		1
259612	NZM1-XUHIV20L24AC	Sgan. di minima tensione 2 cont. aux anticipati sep. 24AC	127,91		1
259630	NZM1-XUHIV20L24DC	Sgan. di minima tensione 2 cont. aux anticipati sep. 24DC	127,91		1
259624	NZM1-XUHIV20L380-440AC	Sgan. di minima tensione 2 cont. aux anticipati sep. 380-440AC	127,91		1
105946	NZM1-XUHIV20L420-480VAC	Sgan. di minima tensione 2 cont. aux anticipati sep. 420-480AC	127,91		1
284403	NZM1-XUHIV20LK110-130AC	Sganciat. min. tensione 2 cont. ant. su mors.	135,85		1
284404	NZM1-XUHIV20LK208-240AC	Sganciat. min. tensione 2 cont. ant. su mors.	135,85		1
284402	NZM1-XUHIV20LK24AC	Sganciat. min. tensione 2 cont. ant. su mors.	135,85		1
284401	NZM1-XUHIV20LK24DC	Sganciat. min. tensione 2 cont. ant. su mors.	135,85		1
259555	NZM1-XUHIV220-250DC	Sgan. di minima tensione 2 cont. aux anticipati 220-250DC	123,37		1
259531	NZM1-XUHIV24AC	Sgan. di minima tensione 2 cont. aux anticipati 24AC	123,37		1
259547	NZM1-XUHIV24DC	Sgan. di minima tensione 2 cont. aux anticipati 24DC	123,37		1
259541	NZM1-XUHIV380-440AC	Sgan. di minima tensione 2 cont. aux anticipati 380-440AC	123,37		1
259543	NZM1-XUHIV480-525AC	Sgan. di minima tensione 2 cont. aux anticipati 480-525AC	123,37		1
259533	NZM1-XUHIV48AC	Sgan. di minima tensione 2 cont. aux anticipati 48AC	123,37		1
259549	NZM1-XUHIV48DC	Sgan. di minima tensione 2 cont. aux anticipati 48DC	123,37		1
259535	NZM1-XUHIV60AC	Sgan. di minima tensione 2 cont. aux anticipati 60AC	123,37		1
259551	NZM1-XUHIV60DC	Sgan. di minima tensione 2 cont. aux anticipati 60DC	123,37		1
259563	NZM1-XUHIVL110-130AC	Sgan. di minima tensione 2 cont. aux anticipati 110-130AC a fili	118,81		1
259579	NZM1-XUHIVL110-130DC	Sgan. di minima tensione 2 cont. aux anticipati 110-130DC a fili	118,81		1
259571	NZM1-XUHIVL12DC	Sgan. di minima tensione 2 cont. aux anticipati 12DC a fili	118,81		1
259565	NZM1-XUHIVL208-240AC	Sgan. di minima tensione 2 cont. aux anticipati 208-240AC a fili	118,81		1
259581	NZM1-XUHIVL220-250DC	Sgan. di minima tensione 2 cont. aux anticipati 220-250DC a fili	118,81		1
259557	NZM1-XUHIVL24AC	Sgan. di minima tensione 2 cont. aux anticipati 24AC a fili	118,81		1
259573	NZM1-XUHIVL24DC	Sgan. di minima tensione 2 cont. aux anticipati 24DC a fili	118,81		1
259567	NZM1-XUHIVL380-440AC	Sgan. di minima tensione 2 cont. aux anticipati 380-440AC a fili	118,81		1
259569	NZM1-XUHIVL480-525AC	Sgan. di minima tensione 2 cont. aux anticipati 480-525AC a fili	118,81		1
259468	NZM1-XUL110-130AC	Sgan. di minima tensione 110-130AC a fili	91,39		1
259487	NZM1-XUL110-130DC	Sgan. di minima tensione 110-130DC a fili	91,39		1
259479	NZM1-XUL12DC	Sgan. di minima tensione 12DC a fili	91,39		1
259471	NZM1-XUL208-240AC	Sgan. di minima tensione 208-240AC a fili	91,39		1
259489	NZM1-XUL220-250DC	Sgan. di minima tensione 220-250DC a fili	91,39		1
259462	NZM1-XUL24AC	Sgan. di minima tensione 24AC a fili	91,39		1
259481	NZM1-XUL24DC	Sgan. di minima tensione 24DC a fili	91,39		1
259473	NZM1-XUL380-440AC	Sgan. di minima tensione 380-440AC a fili	91,39		1
259475	NZM1-XUL480-525AC	Sgan. di minima tensione 480-525AC a fili	91,39		1
259477	NZM1-XUL600AC	Sgan. di minima tensione 600AC a fili	91,39		1
271609	NZM1-XUVHIV20L	Sgan. speciale per unità sep. UVU-NZM con 2 contatti aux sep. a fili	127,91		1
271608	NZM1-XUVHIVL	Sgan. speciale per unità sep. UVU-NZM con 2 contatti aux a fili	123,37		1
271607	NZM1-XUVL	Sgan. speciale per unità sep. UVU-NZM a fili	95,95		1
259760	NZM2/3-XA110-130AC/DC	Sgan. a lancio di corrente 110-130AC/DC	92,90		1
259752	NZM2/3-XA12AC/DC	Sgan. a lancio di corrente 12AC/DC	92,90		1
259763	NZM2/3-XA208-250AC/DC	Sgan. a lancio di corrente 208-250AC/DC	92,90		1
259754	NZM2/3-XA24AC/DC	Sgan. a lancio di corrente 24AC/DC	92,90		1
259766	NZM2/3-XA380-440AC/DC	Sgan. a lancio di corrente 380-440AC/DC	92,90		1
259756	NZM2/3-XA48AC/DC	Sgan. a lancio di corrente 48AC/DC	92,90		1
259758	NZM2/3-XA60AC/DC	Sgan. a lancio di corrente 60AC/DC	92,90		1
259816	NZM2/3-XAHIV110-130AC/DC	Sgan. a lancio di corrente 1 cont. aux ant. 110-130AC/DC	123,37		1
259808	NZM2/3-XAHIV12AC/DC	Sgan. a lancio di corrente 1 cont. aux ant. 12AC/DC	123,37		1
259818	NZM2/3-XAHIV208-250AC/DC	Sgan. a lancio di corrente 1 cont. aux ant. 208-250AC/DC	123,37		1
259810	NZM2/3-XAHIV24AC/DC	Sgan. a lancio di corrente 1 cont. aux ant. 24AC/DC	123,37		1
259820	NZM2/3-XAHIV380-440AC/DC	Sgan. a lancio di corrente 1 cont. aux ant. 380-440AC/DC	123,37		1
259812	NZM2/3-XAHIV48AC/DC	Sgan. a lancio di corrente 1 cont. aux ant. 48AC/DC	123,37		1
259814	NZM2/3-XAHIV60AC/DC	Sgan. a lancio di corrente 1 cont. aux ant. 60AC/DC	123,37		1
115275	NZM2/3-XBRS	Cornice per porte e custodie di spessore 1-3mm	21,33		1
259430	NZM2/3-XHIV	Contatti ausiliari anticipati	45,71		1
260201	NZM2/3-XKAV	Blocco leva di manovra	45,71		1
104544	NZM2/3-XMVR	Interblocco meccanico per comando a distanza	399,06		1
104549	NZM2/3-XMVRL	Interblocco meccanico per comando a distanza	530,50		1
259497	NZM2/3-XU110-130AC	Sgan. di minima tensione 110-130AC	106,60		1
259515	NZM2/3-XU110-130DC	Sgan. di minima tensione 110-130DC	106,60		1
259507	NZM2/3-XU12DC	Sgan. di minima tensione 12DC	106,60		1
259499	NZM2/3-XU208-240AC	Sgan. di minima tensione 208-240AC	106,60		1
259517	NZM2/3-XU220-250DC	Sgan. di minima tensione 220-250DC	106,60		1
259491	NZM2/3-XU24AC	Sgan. di minima tensione 24AC	106,60		1
259509	NZM2/3-XU24DC	Sgan. di minima tensione 24DC	106,60		1
259501	NZM2/3-XU380-440AC	Sgan. di minima tensione 380-440AC	106,60		1
259503	NZM2/3-XU480-525AC	Sgan. di minima tensione 480-525AC	106,60		1
259493	NZM2/3-XU48AC	Sgan. di minima tensione 48AC	106,60		1
259511	NZM2/3-XU48DC	Sgan. di minima tensione 48DC	106,60		1
259505	NZM2/3-XU600AC	Sgan. di minima tensione 600AC	106,60		1
259495	NZM2/3-XU60AC	Sgan. di minima tensione 60AC	106,60		1
259513	NZM2/3-XU60DC	Sgan. di minima tensione 60DC	106,60		1
259589	NZM2/3-XUHIV110-130AC	Sgan. di minima tensione 2 cont. aux anticipati 110-130AC	137,07		1
259608	NZM2/3-XUHIV110-130DC	Sgan. di minima tensione 2 cont. aux anticipati 110-130DC	137,07		1
259600	NZM2/3-XUHIV12DC	Sgan. di minima tensione 2 cont. aux anticipati 12DC	137,07		1
259648	NZM2/3-XUHIV20110-130AC	Sgan. di minima tensione 2 cont. aux anticipati sep. 110-130AC	141,62		1
259651	NZM2/3-XUHIV20208-240AC	Sgan. di minima tensione 2 cont. aux anticipati sep. 208-240AC	141,62		1
259640	NZM2/3-XUHIV2024AC	Sgan. di minima tensione 2 cont. aux anticipati sep. 24AC	141,62		1
259659	NZM2/3-XUHIV2024DC	Sgan. di minima tensione 2 cont. aux anticipati sep. 24DC	141,62		1
259653	NZM2/3-XUHIV20380-440AC	Sgan. di minima tensione 2 cont. aux anticipati sep. 380-440AC	141,62		1
259591	NZM2/3-XUHIV208-240AC	Sgan. di minima tensione 2 cont. aux anticipati 208-240AC	137,07		1
284407	NZM2/3-XUHIV20LK110-130AC	Sganciat. min. tensione 2 cont. ant. coll. bobina su mors.	149,82		1
284408	NZM2/3-XUHIV20LK208-240AC	Sganciat. min. tensione 2 cont. ant. coll. bobina su mors.	149,82		1
285291	NZM2/3-XUHIV20LK24AC	Sganciat. min. tensione 2 cont. ant. coll. bobina su mors.	149,82		1
284405	NZM2/3-XUHIV20LK24DC	Sganciat. min. tensione 2 cont. ant. coll. bobina su mors.	149,82		1
259610	NZM2/3-XUHIV220-250DC	Sgan. di minima tensione 2 cont. aux anticipati 220-250DC	137,07		1
259583	NZM2/3-XUHIV24AC	Sgan. di minima tensione 2 cont. aux anticipati 24AC	137,07		1
259602	NZM2/3-XUHIV24DC	Sgan. di minima tensione 2 cont. aux anticipati 24DC	137,07		1
259594	NZM2/3-XUHIV380-440AC	Sgan. di minima tensione 2 cont. aux anticipati 380-440AC	137,07		1
259598	NZM2/3-XUHIV480-525AC	Sgan. di minima tensione 2 cont. aux anticipati 480-525AC	137,07		1
259585	NZM2/3-XUHIV48AC	Sgan. di minima tensione 2 cont. aux anticipati 48AC	137,07		1
259604	NZM2/3-XUHIV48DC	Sgan. di minima tensione 2 cont. aux anticipati 48DC	137,07		1
259587	NZM2/3-XUHIV60AC	Sgan. di minima tensione 2 cont. aux anticipati 60AC	137,07		1
259606	NZM2/3-XUHIV60DC	Sgan. di minima tensione 2 cont. aux anticipati 60DC	137,07		1
259527	NZM2/3-XUV	Sgan. speciale per unità sep. UVU-NZM	106,60		1
259684	NZM2/3-XUVHIV	Sgan. speciale per unità sep. UVU-NZM con 2 contatti aux	137,07		1
259688	NZM2/3-XUVHIV20	Sgan. speciale per unità sep. UVU-NZM con 2 contatti aux sep.	141,62		1
262240	NZM2-160-XKC	Set morsetti mantello 3P fino 160A	16,00		1
262244	NZM2-250-XKC	Set morsetti mantello 3P 200/250A	25,16		1
266755	NZM2-4-160-XKC	Set morsetti mantello 4P fino 160A	21,34		1
266756	NZM2-4-250-XKC	Set morsetti mantello 4P 200/250A	33,50		1
138388	NZM2-4-XAD250	Adattatore per sistema a sbarre quadripolare	206,37		1
138389	NZM2-4-XAD630	Adattatore per sistema a sbarre quadripolare	363,03		1
292344	NZM2-4-XFI	Modulo differenziale 0,1 - 3A rit. 4P classe AC	869,10		1
292343	NZM2-4-XFI30	Modulo differenziale 30mA 4P classe AC	869,10		1
292346	NZM2-4-XFIA	Modulo differenziale 0,1 - 3A rit. 4P classe AC/DC	2099,07		1
292345	NZM2-4-XFIA30	Modulo differenziale 30mA 4P classe AC/DC	2099,07		1
266778	NZM2-4-XIPA	Protezione IP2X 4P per calotta	16,76		1
266774	NZM2-4-XIPK	Protezione IP2X 4P per int.	24,40		1
271458	NZM2-4-XKA	Set morsetti a tunnel 4P	158,38		1
144115	NZM2-4-XKAM	Set morsetti per connessione multipla 4P	220,46		1
119865	NZM2-4-XKP	Set separatori di fase 4P	20,27		1
266768	NZM2-4-XKR	Set attacchi posteriori 4P	67,00		1

Codice	Tipo	Descrizione	Prezzo €	Note	Conf. [pezzi]
118907	NZM2-4-XKR4	Copertura morsetti 4P per interruttori montati su adattatore	37,74		1
266750	NZM2-4-XKS	Set collegamento a bullone 4P	21,34		1
266770	NZM2-4-XKSA	Calotta coprimorsetti 4P	24,40		1
119870	NZM2-4-XKSAE	Calotte di protezione 4P per capicorda	26,86		1
104641	NZM2-4-XKSFA	Calotta coprimorsetti 4P	24,40		1
129965	NZM2-4-XMC-MB	Modulo di misurazione con comunicazione in Modbus	1676,62		1
129963	NZM2-4-XMC-S0	Modulo di misurazione con uscita ad impulsi	922,34		1
266700	NZM2-4-XSVS	Zoccolo 4P per esec. rimovibile NZM2-4 e N2-4	202,55		1
104555	NZM2-XAD250	Adattatore per sistema a sbarre trifase	137,41		1
266677	NZM2-XAVPR	Copertura per 4° polo	15,22		1
260197	NZM2-XBR	Cornice	21,34		1
260215	NZM2-XC75	Piastra clip	21,34		1
271524	NZM2-XCI43-TVD	Custodia con com. rinv. bloccoporta lucch. per int. 4P	321,33		1
271529	NZM2-XCI43-TVDVR	Custodia con com. rinv. rossa bloccoporta lucch. per int. 4P	341,14		1
280418	NZM2-XCI45-TVD	Custodia con com. rinv. bloccoporta lucch. per int. 3/4P	446,21		1
279356	NZM2-XCI45-TVDVR	Custodia con com. rinv. rossa bloccoporta lucch. per sez. 3/4P	466,00		1
172537	NZM2-XDKL	Manovra rotativa diretta con blocco a chiave	95,76	N	1
260133	NZM2-XDTV	Manovra rotativa lucchet. sulla maniglia	79,95		1
271454	NZM2-XDTV-NA	Manovra rotativa lucchet. sulla maniglia (UL/CSA)	79,95		1
260144	NZM2-XDTVR	Manovra rotativa Giallo-Rossa lucchet. sulla maniglia	85,28		1
271456	NZM2-XDTVR-NA	Manovra rotativa Giallo-Rossa lucchet. sulla maniglia (UL/CSA)	85,28		1
260127	NZM2-XDV	Manovra rotativa lucchet. sull' interruttore	44,17		1
285248	NZM2-XDVG	Manovra rotativa lucchet. sulla maniglia	44,17		1
260137	NZM2-XDVR	Manovra rotativa giallo-Rossa lucchet. sull'interruttore	51,78		1
285280	NZM2-XDVRG	Manovra rotativa giallo-Rossa lucchet. sulla maniglia	55,65		1
266627	NZM2-XHB	Kit interruttore generale completo	97,16		1
116895	NZM2-XHB-DA	Kit interruttore generale sec.NFPA79 e UL508 (sec. IEC)	278,41		1
116897	NZM2-XHB-DA-NA	Kit interruttore generale sec.NFPA79 e UL508	278,41		1
116896	NZM2-XHB-DAR	Kit interruttore generale man. rossa sec.NFPA79 e UL508 (sec. IEC)	295,66		1
116898	NZM2-XHB-DAR-NA	Kit interruttore generale man. rossa sec.NFPA79 e UL508	295,66		1
266633	NZM2-XHBR	Kit interruttore generale completo man. rossa	97,16		1
266777	NZM2-XIPA	Protezione IP2X 3P per calotta	12,19		1
266773	NZM2-XIPK	Protezione IP2X 3P per int.	19,82		1
271457	NZM2-XKA	Set morsetti a tunnel 3P	120,32		1
144113	NZM2-XKAM	Set morsetti per connessione multipla 3P	198,59		1
119864	NZM2-XKP	Set separatori di fase 3P	14,23		1
266765	NZM2-XKR	Set attacchi posteriori 3P	50,27		1
281666	NZM2-XKR4	Copertura morsetti 3P per interruttori montati su adattatore	29,31		1
260030	NZM2-XKS	Set collegamento a bullone 3P	16,00		1
260032	NZM2-XKS185	Capocorda 185mm2	7,64		1
260038	NZM2-XKSA	Calotta coprimorsetti 3P	19,82		1
119868	NZM2-XKSAE	Calotte di protezione 3P per capicorda	22,69		1
104640	NZM2-XKSFA	Calotta coprimorsetti 3P	19,82		1
129961	NZM2-XMC-MB	Modulo di misurazione con comunicazione in Modbus	1573,20		1
129839	NZM2-XMC-S0	Modulo di misurazione con uscita ad impulsi	818,92		1
281582	NZM2-XMV	Interblocco meccanico	62,46		1
104543	NZM2-XMVR	Interblocco meccanico per comando a distanza	368,64		1
104548	NZM2-XMVRL	Interblocco meccanico per comando a distanza	430,50		1
259830	NZM2-XR110-130AC	Comando a distanza 110-130AC	673,28		1
259840	NZM2-XR110-130DC	Comando a distanza 110-130DC	673,28		1
259832	NZM2-XR208-240AC	Comando a distanza 208-240AC	673,28		1
259842	NZM2-XR220-250DC	Comando a distanza 220-250DC	673,28		1
259836	NZM2-XR24-30DC	Comando a distanza 24-30DC	673,28		1
259834	NZM2-XR380-440AC	Comando a distanza 380-440AC	673,28		1
259838	NZM2-XR48-60DC	Comando a distanza 48-60DC	636,57		1
107247	NZM2-XRAV	Comando posteriore lucchettabile	157,82		1
107261	NZM2-XRAVR	Comando posteriore maniglia rossa lucchettabile	174,13		1
115390	NZM2-XRD110-130AC	Comando a distanza 110-130AC	461,30		1
115394	NZM2-XRD110-130DC	Comando a distanza 110-130DC	461,30		1
115391	NZM2-XRD208-240AC	Comando a distanza 208-240AC	461,30		1
115395	NZM2-XRD220-250DC	Comando a distanza 220-250DC	461,30		1
115393	NZM2-XRD24-30DC	Comando a distanza 24-30DC	461,30		1
115392	NZM2-XRD380-440AC	Comando a distanza 380-440AC	461,30		1
155482	NZM2-XSH-12-48-NA	Kit Flange Handle NEMA12 per NZM2 tirante da 48"	838,48	N	1
155483	NZM2-XSH-12-84-NA	Kit Flange Handle NEMA12 per NZM2 tirante da 84"	1041,20	N	1
155484	NZM2-XSH-12-120-NA	Kit Flange Handle NEMA12 per NZM2 tirante da 120"	1244,31	N	1
155485	NZM2-XSH-4X-48-NA	Kit Flange Handle NEMA4X per NZM2 tirante da 48"	1054,03	N	1
155486	NZM2-XSH-4X-84-NA	Kit Flange Handle NEMA4X per NZM2 tirante da 84"	1257,18	N	1
155487	NZM2-XSH-4X-120-NA	Kit Flange Handle NEMA4X per NZM2 tirante da 120"	1460,35	N	1
266642	NZM2-XS-L	Kit int. generale per montaggio lat. sin.	135,24		1
266664	NZM2-XSM-L	Kit int. generale per montaggio lat. sin. con squadretta	181,24		1
266666	NZM2-XSM-R	Kit int. generale per montaggio lat. des. con squadretta	181,24		1
266645	NZM2-XS-R	Kit int. generale per montaggio lat. des.	135,24		1
266654	NZM2-XSR-L	Kit int. generale per montaggio lat. sin. man. rossa	155,34		1
266672	NZM2-XSRM-L	Kit int. generale per montaggio lat. sin. con squadretta man. rossa	201,02		1
266674	NZM2-XSRM-R	Kit int. generale per montaggio lat. des. con squadretta man. rossa	201,02		1
266657	NZM2-XSR-R	Kit int. generale per montaggio lat. des. man. rossa	155,34		1
110109	NZM2-XSR-U	Kit int. Generale con azionamento verso il basso man. rossa	318,73		1
260156	NZM2-XSTS	Morsetto per circuito aus. per bullone	12,19		1
110108	NZM2-XS-U	Kit int. Generale con azionamento verso il basso	275,51		1
266705	NZM2-XSVHI	Connettore plug-in per contatto aux	56,36		1
266706	NZM2-XSVR	Connettore plug-in per comando a distanza	56,36		1
266699	NZM2-XSVS	Zoccolo 3P per esec. rimovibile NZM2-N2	152,29		1
260168	NZM2-XTVD	Man. comando rinv. bloccoporta lucchet.	63,96		1
279393	NZM2-XTVD-0	Man. comando rinv. bloccoporta lucchet. senza prolunga	63,96		1
271505	NZM2-XTVD-60	Man. comando rinv. bloccoporta lucchet. prolunga 60mm	63,96		1
172530	NZM2-XTVDKL	Man. comando rinv. bloccoporta con blocco a chiave	124,11	N	1
172531	NZM2-XTVDKLR	Man. comando rinv. bloccoporta con blocco a chiave man. Rossa	127,38	N	1
271446	NZM2-XTVD-NA	Man. comando rinv. bloccoporta lucchet. (UL/CSA)	63,96		1
260174	NZM2-XTVDV	Man. comando rinv. bloccoporta lucchet. su man. e int.	77,67		1
279397	NZM2-XTVDV-0	Man. comando rinv. bloccoporta lucchet. su man. e int. senza prolunga	77,67		1
100676	NZM2-XTVDV-0-NA	Man. comando rinv. bloccoporta lucchet. su man. e int. senza prolunga (UL/CSA)	76,97		1
271509	NZM2-XTVDV-60	Man. comando rinv. bloccoporta lucchet. su man. e int. prolunga 60mm	77,67		1
100668	NZM2-XTVDV-60-NA	Man. comando rinv. bloccoporta lucchet. su man. e int. prolunga 60mm (UL/CSA)	76,97		1
100684	NZM2-XTVDV-NA	Man. comando rinv. bloccoporta lucchet. su man. e int. (UL/CSA)	76,97		1
260180	NZM2-XTVDVR	Man. rossa comando rinv. bloccoporta lucchet. su man. e int.	83,76		1
279401	NZM2-XTVDVR-0	Man. rossa comando rinv. bloccoporta lucchet. su man. e int. senza prolunga	83,76		1
100680	NZM2-XTVDVR-0-NA	Man. rossa comando rinv. bloccoporta lucchet. su man. e int. senza prolunga (UL/CSA)	83,00		1
271513	NZM2-XTVDVR-60	Man. rossa comando rinv. bloccoporta lucchet. su man. e int. prolunga 60mm	83,76		1
100672	NZM2-XTVDVR-60-NA	Man. rossa comando rinv. bloccoporta lucchet. su man. e int. prolunga 60mm (UL/CSA)	83,00		1
271450	NZM2-XTVDVR-NA	Man. rossa comando rinv. bloccoporta lucchet. su man. e int. (UL/CSA)	83,76		1
266622	NZM3/4-XDZ	Maniglia rot. supplementare per comando a porta aperta	76,16		1
104546	NZM3/4-XMVR	Interblocco meccanico per comando a distanza	518,51		1
104551	NZM3/4-XMVRL	Interblocco meccanico per comando a distanza	589,28		1
266797	NZM3/4-XSTS	Morsetto per circuito aus. per bullone	13,71		1
261234	NZM3/4-XV4	Albero di prolunga 400mm	15,22		1
260193	NZM3/4-XV6	Albero di prolunga 600mm	30,44		1
266712	NZM3-4-XAVS	Zoccolo fisso 4P per esec. rimovibile	1014,23		1
266809	NZM3-4-XIPA	Protezione IP2X 4P per calotta	19,82		1
266805	NZM3-4-XIPK	Protezione IP2X 4P per int.	38,08		1
100785	NZM3-4-XK22X21	Kit morsetti di allacciamento 4P	105,22		1
100783	NZM3-4-XK300	Kit morsetti di allacciamento 4P	157,45		1
271460	NZM3-4-XKA1	Set morsetti a tunnel 4P 1 foro	172,10		1
271462	NZM3-4-XKA2	Set morsetti a tunnel 4P 2 fori	312,22		1
266783	NZM3-4-XKC	Set morsetti mantello 4P	121,83		1
100513	NZM3-4-XKP	Separatore di fase 4P	22,08		1
266795	NZM3-4-XKR	Set attacchi posteriori 4P	152,29		1
119020	NZM3-4-XKR13	Copertura morsetti 4P per interruttori montati su adattatore	63,50		1
266780	NZM3-4-XKS	Set collegamento a bullone 4P	30,44		1
266801	NZM3-4-XKSA	Calotta coprimorsetti 4P	38,08		1
119871	NZM3-4-XKSAE	Calotte di protezione 4P per capicorda	43,31		1
132675	NZM3-4-XKSAV	Calotta grande 4P per piastre di collegamento allargate	190,97		1
104643	NZM3-4-XKSFA	Calotta coprimorsetti 4P	38,08		1

Codice	Tipo	Descrizione	Prezzo €	Note	Conf. [pezzi]
100515	NZM3-4-XKV70	Piastre divaricate 4P	346,08		1
132673	NZM3-4-XKV70-2	Piastre divaricate 4P	238,78		1
129966	NZM3-4-XMC-MB	Modulo di misurazione con comunicazione in Modbus	1814,60		1
129964	NZM3-4-XMC-S0	Modulo di misurazione con uscita ad impulsi	1086,16		1
274097	NZM3-XA-230AC-MNS	Sgan. a lancio di corrente 230AC per reti magliate	106,60		1
260211	NZM3-XAB	Distanziatori passo 17,5mm	18,29		1
104556	NZM3-XAD550	Adattatore per sistema a sbarre trifase, alimentazione dall'alto	244,57		1
107206	NZM3-XAD630	Adattatore per sistema a sbarre trifase, alimentazione dall' alto / basso	273,14		1
274141	NZM3-XAHIV-230AC-MNS	Sgan. a lancio di corrente 1 cont. aux ant. 230AC per reti magliate	137,07		1
266678	NZM3-XAVPR	Copertura per 4° polo	22,85		1
266711	NZM3-XAVS	Zoccolo fisso 3P per esec. rimovibile	761,44		1
284645	NZM3-XBR	Cornice	29,44		1
172538	NZM3-XDKL	Manovra rotativa diretta con blocco a chiave	135,28	N	1
260129	NZM3-XDV	Manovra rotativa lucchet.	79,18		1
165717	NZM3-XDVGR	Manovra rotativa giallo-Rossa lucchettabile su maniglia	98,27	N	1
260140	NZM3-XDVR	Manovra rotativa giallo-Rossa lucchet.	86,83		1
266628	NZM3-XHB	Kit interruttore generale completo	178,18		1
118988	NZM3-XHB-DA	Kit interruttore generale sec.NFPA79 e UL508 (sec. IEC)	290,67		1
119000	NZM3-XHB-DA-NA	Kit interruttore generale sec.NFPA79 e UL508	290,67		1
118989	NZM3-XHB-DAR	Kit interruttore generale man. rossa sec.NFPA79 e UL508 (sec. IEC)	303,33		1
119001	NZM3-XHB-DAR-NA	Kit interruttore generale man. rossa sec.NFPA79 e UL508	303,33		1
266634	NZM3-XHBR	Kit interruttore generale completo man. rossa	205,59		1
266808	NZM3-XIPA	Protezione IP2X 3P per calotta	15,22		1
266804	NZM3-XIPK	Protezione IP2X 3P per int.	27,42		1
100784	NZM3-XK22X21	Kit morsetti di allacciamento 3P	78,72		1
100782	NZM3-XK300	Kit morsetti di allacciamento 3P	118,15		1
271459	NZM3-XKA1	Set morsetti a tunnel 3P 1 foro	127,91		1
271461	NZM3-XKA2	Set morsetti a tunnel 3P 2 fori	233,01		1
260042	NZM3-XKC	Set morsetti mantello 3P	91,39		1
100512	NZM3-XKP	Separatore di fase 3P	14,72		1
266792	NZM3-XKR	Set attacchi posteriori 3P	114,23		1
281668	NZM3-XKR13	Copertura morsetti 3P per interruttori montati su adattatore	47,62		1
260039	NZM3-XKS	Set collegamento a bullone 3P	22,85		1
260040	NZM3-XKS185	Capocorda 185mm2	7,64		1
260041	NZM3-XKS240	Capocorda 240mm2	15,22		1
153186	NZM3-XKS300	Capocorda 300mm2	37,82		1
260045	NZM3-XKSA	Calotta coprimorsetti 3P	30,16		1
119869	NZM3-XKSAE	Calotte di protezione 3P per capicorda	28,99		1
119858	NZM3-XKSAV	Calotta grande 3P per piastre di collegamento allargate	163,23		1
104642	NZM3-XKSFA	Calotta coprimorsetti 3P	30,16		1
100514	NZM3-XKV70	Piastre divaricate 3P	262,93		1
119860	NZM3-XKV70-2	Piastre divaricate 3P	204,21		1
112884	NZM3-XKV70KB	Piastre divaricate 3P	410,57		1
129962	NZM3-XMC-MB	Modulo di misurazione con comunicazione in Modbus	1711,11		1
129960	NZM3-XMC-S0	Modulo di misurazione con uscita ad impulsi	982,74		1
281583	NZM3-XMV	Interblocco meccanico	85,91		1
104545	NZM3-XMVR	Interblocco meccanico per comando a distanza	399,06		1
104550	NZM3-XMVRL	Interblocco meccanico per comando a distanza	530,50		1
259848	NZM3-XR110-130AC	Comando a distanza 110-130AC	1038,58		1
259858	NZM3-XR110-130DC	Comando a distanza 110-130DC	1038,58		1
259850	NZM3-XR208-240AC	Comando a distanza 208-240AC	1038,58		1
259860	NZM3-XR220-250DC	Comando a distanza 220-250DC	1038,58		1
259854	NZM3-XR24-30DC	Comando a distanza 24-30DC	1038,58		1
259852	NZM3-XR380-440AC	Comando a distanza 380-440AC	1038,58		1
259856	NZM3-XR48-60DC	Comando a distanza 48-60DC	1038,58		1
155488	NZM3-XSH-12-48-NA	Kit Flange Handle NEMA12 per NZM3 tirante da 48"	868,60	N	1
155489	NZM3-XSH-12-84-NA	Kit Flange Handle NEMA12 per NZM3 tirante da 84"	1071,70	N	1
155500	NZM3-XSH-12-120-NA	Kit Flange Handle NEMA12 per NZM3 tirante da 120"	1274,81	N	1
155501	NZM3-XSH-4X-48-NA	Kit Flange Handle NEMA4X per NZM3 tirante da 48"	1084,51	N	1
155502	NZM3-XSH-4X-84-NA	Kit Flange Handle NEMA4X per NZM3 tirante da 84"	1287,62	N	1
155503	NZM3-XSH-4X-120-NA	Kit Flange Handle NEMA4X per NZM3 tirante da 120"	1490,78	N	1
266643	NZM3-XS-L	Kit int. generale per montaggio lat. sin.	292,41		1
266646	NZM3-XS-R	Kit int. generale per montaggio lat. des.	292,41		1
266655	NZM3-XSR-L	Kit int. generale per montaggio lat. sin. man. rossa	319,82		1
266658	NZM3-XSR-R	Kit int. generale per montaggio lat. des. man. rossa	319,82		1
260170	NZM3-XTVD	Man. comando rinv. bloccoporta lucchet.	129,46		1
279394	NZM3-XTVD-0	Man. comando rinv. bloccoporta lucchet. senza prolunga	129,46		1
271506	NZM3-XTVD-60	Man. comando rinv. bloccoporta lucchet. prolunga 60mm	129,46		1
172532	NZM3-XTVDKL	kit int. generale bloccoporta con blocco a chiave	167,70	N	1
172533	NZM3-XTVDKLR	kit int. generale bloccoporta con blocco a chiave man. rossa	170,46	N	1
271447	NZM3-XTVD-NA	Man. comando rinv. bloccoporta lucchet. (UL/CSA)	129,46		1
260176	NZM3-XTVDV	Man. comando rinv. bloccoporta lucchet. su man. e int.	147,72		1
279398	NZM3-XTVDV-0	Man. comando rinv. bloccoporta lucchet. su man. e int. senza prolunga	147,72		1
100677	NZM3-XTVDV-0-NA	Man. comando rinv. bloccoporta lucchet. su man. e int. senza prolunga (UL/CSA)	146,27		1
271510	NZM3-XTVDV-60	Man. comando rinv. bloccoporta lucchet. su man. e int. prolunga 60mm	147,72		1
100669	NZM3-XTVDV-60-NA	Man. comando rinv. bloccoporta lucchet. su man. e int. prolunga 60mm (UL/CSA)	146,27		1
100685	NZM3-XTVDV-NA	Man. comando rinv. bloccoporta lucchet. su man. e int. (UL/CSA)	146,27		1
260182	NZM3-XTVDVR	Man. rossa comando rinv. bloccoporta lucchet. su man. e int.	156,87		1
279402	NZM3-XTVDVR-0	Man. rossa comando rinv. bloccoporta lucchet. su man. e int. senza prolunga	156,87		1
100681	NZM3-XTVDVR-0-NA	Man. rossa comando rinv. bloccoporta lucchet. su man. e int. senza prolunga (UL/CSA)	155,97		1
271514	NZM3-XTVDVR-60	Man. rossa comando rinv. bloccoporta lucchet. su man. e int. prolunga 60mm	156,87		1
100673	NZM3-XTVDVR-60-NA	Man. rossa comando rinv. bloccoporta lucchet. su man. e int. prolunga 60mm (UL/CSA)	155,97		1
271451	NZM3-XTVDVR-NA	Man. rossa comando rinv. bloccoporta lucchet. su man. e int. (UL/CSA)	156,87		1
266714	NZM4-4-XAVS	Zoccolo fisso 4P per esec. rimovibile	1777,19		1
119867	NZM4-4-XISP	Piastra isolante 4P	52,70		1
266837	NZM4-4-XKA	Set morsetti a tunnel 4P	437,09		1
266831	NZM4-4-XKB	Set morsetto piatto per bandella 4P	304,58		1
266815	NZM4-4-XKM1	Set piastre di collegamento 1 foro 4P	223,89		1
266821	NZM4-4-XKM2	Set piastre di collegamento 2 fori 4P	284,78		1
284472	NZM4-4-XKM2S-1250	Piastra modulo 2fori vert.4pol 1250A	113,91		1
284474	NZM4-4-XKM2S-1600	Piastra modulo 2fori vert.4pol 1600A	124,87		1
281596	NZM4-4-XKP	Separatore fase 4poli	38,99		1
266843	NZM4-4-XKR	Set attacchi posteriori 4P	182,74		1
127737	NZM4-4-XKS	Set collegamento a bullone 4P	32,26		1
266847	NZM4-4-XKSA	Calotta coprimorsetti 4P	102,06		1
132676	NZM4-4-XKSAV	Calotta grande 4P per piastre di collegamento allargate	205,29		1
292194	NZM4-4-XKSFA	Calotte coprimorsetti tranciabili 4P	11,76		1
281594	NZM4-4-XKV120	Estensione collegamento 4poli	389,86		1
281592	NZM4-4-XKV95	Estensione collegamento 4poli	351,78		1
266450	NZM4-XA110-130AC/DC	Sgan. a lancio di corrente 110-130AC/DC	152,29		1
266446	NZM4-XA12AC/DC	Sgan. a lancio di corrente 12AC/DC	152,29		1
266451	NZM4-XA208-250AC/DC	Sgan. a lancio di corrente 208-250AC/DC	152,29		1
274138	NZM4-XA-230AC-MNS	Sgan. a lancio di corrente 230AC per reti magliate	173,63		1
266447	NZM4-XA24AC/DC	Sgan. a lancio di corrente 24AC/DC	152,29		1
266452	NZM4-XA380-440AC/DC	Sgan. a lancio di corrente 380-440AC/DC	152,29		1
266453	NZM4-XA480-525AC/DC	Sgan. a lancio di corrente 480-525AC/DC	152,29		1
266448	NZM4-XA48AC/DC	Sgan. a lancio di corrente 48AC/DC	152,29		1
266449	NZM4-XA60AC/DC	Sgan. a lancio di corrente 60AC/DC	152,29		1
266474	NZM4-XAHIV110-130AC/DC	Sgan. a lancio di corrente 1 cont. aux ant. 110-130AC/DC	213,21		1
266470	NZM4-XAHIV12AC/DC	Sgan. a lancio di corrente 1 cont. aux ant. 12AC/DC	213,21		1
266475	NZM4-XAHIV208-250AC/DC	Sgan. a lancio di corrente 1 cont. aux ant. 208-250AC/DC	213,21		1
274143	NZM4-XAHIV-230AC-MNS	Sgan. a lancio di corrente 1 cont. aux ant. 230AC per reti magliate	234,51		1
266471	NZM4-XAHIV24AC/DC	Sgan. a lancio di corrente 1 cont. aux ant. 24AC/DC	213,21		1
266476	NZM4-XAHIV380-440AC/DC	Sgan. a lancio di corrente 1 cont. aux ant. 380-440AC/DC	213,21		1
266472	NZM4-XAHIV48AC/DC	Sgan. a lancio di corrente 1 cont. aux ant. 48AC/DC	213,21		1
266473	NZM4-XAHIV60AC/DC	Sgan. a lancio di corrente 1 cont. aux ant. 60AC/DC	213,21		1
285612	NZM4-XAS12-1000	Kit d'adatt. NZM4/NZM12 630A/800A/1000A	609,15		1
285613	NZM4-XAS12-1250	Kit d'adattamento NZM4/NZM12 1250A	609,15		1
285614	NZM4-XAS12-1600	Kit d'adattamento NZM4/NZM12 1600A	609,15		1
283291	NZM4-XAS14-1250	Kit d'adattamento NZM4/NZM14 1250A	561,97		1
283292	NZM4-XAS14-1600	Kit d'adattamento NZM4/NZM14 1600A	561,97		1
266713	NZM4-XAVS	Zoccolo fisso 3P per esec. rimovibile	1320,33		1
284646	NZM4-XBR	Cornice	36,79		1

Codice	Tipo	Descrizione	Prezzo €	Note	Conf. [pezzi]
115277	NZM4-XBRS	Cornice per porte e custodie di spessore 1-3mm	36,79		1
172539	NZM4-XDKL	Manovra rotativa diretta con blocco a chiave	207,95	N	1
266608	NZM4-XDV	Manovra rotativa lucchet.	98,99		1
165719	NZM4-XDVGR	Manovra rotativa lucchettabile su leva	118,59	N	1
266610	NZM4-XDVR	Manovra rotativa giallo-Rossa lucchet.	106,60		1
271779	NZM4-XHB	Kit interruttore generale completo	208,65		1
119002	NZM4-XHB-DA	Kit interruttore generale sec.NFPA79 e UL508 (sec. IEC)	366,51		1
119004	NZM4-XHB-DA-NA	Kit interruttore generale sec.NFPA79 e UL508	366,51		1
119003	NZM4-XHB-DAR	Kit interruttore generale man. rossa sec.NFPA79 e UL508 (sec. IEC)	380,43		1
119005	NZM4-XHB-DAR-NA	Kit interruttore generale man. rossa sec.NFPA79 e UL508	380,43		1
271842	NZM4-XHBR	Kit interruttore generale completo man. rossa	242,14		1
266172	NZM4-XHIV	Contatti ausiliari anticipati	83,76		1
119866	NZM4-XISP	Piastra isolante 3P	25,68		1
266836	NZM4-XKA	Set morsetti a tunnel 3P	327,43		1
266829	NZM4-XKB	Set morsetto piatto per bandella 3P	228,45		1
266814	NZM4-XKM1	Set piastre di collegamento 1 foro 3P	167,50		1
266820	NZM4-XKM2	Set piastre di collegamento 2 fori 3P	213,21		1
284471	NZM4-XKM2S-1250	Piastra modulo 2fori vert.3poli 1250A	85,91		1
284473	NZM4-XKM2S-1600	Piastra modulo 2fori vert.3pol 1600A	93,64		1
281595	NZM4-XKP	Separatore fase 3poli	31,21		1
266842	NZM4-XKR	Set attacchi posteriori 3P	137,07		1
127736	NZM4-XKS	Set collegamento a bullone 3P	24,45		1
266846	NZM4-XKSA	Calotta coprimorsetti 3P	76,16		1
119876	NZM4-XKSAV	Calotta grande 3P per piastre di collegamento allargate	143,97		1
292193	NZM4-XKSFA	Calotte coprimorsetti tranciabili 3P	8,84		1
281593	NZM4-XKV110	Estensione collegamento 3poli	296,95		1
281591	NZM4-XKV95	Estensione collegamento 3poli	264,99		1
119861	NZM4-XKV95-2KB	Estensione collegamento 3poli	1010,22		1
281584	NZM4-XMV	Interblocco meccanico	109,34		1
104547	NZM4-XMVR	Interblocco meccanico per comando a distanza	518,51		1
104552	NZM4-XMVRL	Interblocco meccanico per comando a distanza	589,28		1
266684	NZM4-XR110-130AC	Comando a distanza 110-130AC	1522,87		1
266693	NZM4-XR110-130DC	Comando a distanza 110-130DC	1522,87		1
266685	NZM4-XR208-240AC	Comando a distanza 208-240AC	1522,87		1
266694	NZM4-XR220-250DC	Comando a distanza 220-250DC	1522,87		1
266691	NZM4-XR24-30DC	Comando a distanza 24-30DC	1522,87		1
266686	NZM4-XR380-440AC	Comando a distanza 380-440AC	1522,87		1
266692	NZM4-XR48-60DC	Comando a distanza 48-60DC	1522,87		1
155504	NZM4-XSH-12-48-NA	Kit Flange Handle NEMA12 per NZM4 tirante da 48"	903,33	N	1
155505	NZM4-XSH-12-72-NA	Kit Flange Handle NEMA12 per NZM4 tirante da 72"	1114,61	N	1
155506	NZM4-XSH-12-120-NA	Kit Flange Handle NEMA12 per NZM4 tirante da 120"	1325,78	N	1
155507	NZM4-XSH-4x-48-NA	Kit Flange Handle NEMA4X per NZM4 tirante da 48"	1127,89	N	1
155508	NZM4-XSH-4x-72-NA	Kit Flange Handle NEMA4X per NZM4 tirante da 72"	1339,17	N	1
155509	NZM4-XSH-4x-120-NA	Kit Flange Handle NEMA4X per NZM4 tirante da 120"	1550,39	N	1
289806	NZM4-XS-L	Kit int. generale per montaggio lat. sin.	347,25		1
289807	NZM4-XS-R	Kit int. generale per montaggio lat. des.	347,25		1
289808	NZM4-XSR-L	Kit int. generale per montaggio lat. sin. man. rossa	440,62		1
289809	NZM4-XSR-R	Kit int. generale per montaggio lat. des. man. rossa	440,62		1
266614	NZM4-XTVD	Man. comando rinv. bloccoporta lucchet.	187,34		1
279395	NZM4-XTVD-0	Man. comando rinv. bloccoporta lucchet. senza prolunga	187,34		1
271507	NZM4-XTVD-60	Man. comando rinv. bloccoporta lucchet. prolunga 60mm	187,34		1
172534	NZM4-XTVDKL	Kit int. Generale bloccoporta con blocco a chiave	266,17	N	1
172535	NZM4-XTVDKLR	kit int. generale bloccoporta con blocco a chiave man. rossa	279,66	N	1
271448	NZM4-XTVD-NA	Man. comando rinv. bloccoporta lucchet. (UL/CSA)	187,34		1
266616	NZM4-XTVDV	Man. comando rinv. bloccoporta lucchet. su man. e int.	205,59		1
279399	NZM4-XTVDV-0	Man. comando rinv. bloccoporta lucchet. su man. e int. senza prolunga	205,59		1
100678	NZM4-XTVDV-0-NA	Man. comando rinv. bloccoporta lucchet. su man. e int. senza prolunga (UL/CSA)	203,04		1
271511	NZM4-XTVDV-60	Man. comando rinv. bloccoporta lucchet. su man. e int. prolunga 60mm	205,59		1
100670	NZM4-XTVDV-60-NA	Man. comando rinv. bloccoporta lucchet. su man. e int. prolunga 60mm (UL/CSA)	203,04		1
100686	NZM4-XTVDV-NA	Man. comando rinv. bloccoporta lucchet. su man. e int. (UL/CSA)	203,04		1
266618	NZM4-XTVDVR	Man. rossa comando rinv. bloccoporta lucchet. su man. e int.	220,82		1
279403	NZM4-XTVDVR-0	Man. rossa comando rinv. bloccoporta lucchet. su man. e int. senza prolunga	220,82		1
100682	NZM4-XTVDVR-0-NA	Man. rossa comando rinv. bloccoporta lucchet. su man. e int. senza prolunga (UL/CSA)	219,25		1
271515	NZM4-XTVDVR-60	Man. rossa comando rinv. bloccoporta lucchet. su man. e int. prolunga 60mm	220,82		1
100674	NZM4-XTVDVR-60-NA	Man. rossa comando rinv. bloccoporta lucchet. su man. e int. prolunga 60mm (UL/CSA)	219,25		1
271452	NZM4-XTVDVR-NA	Man. rossa comando rinv. bloccoporta lucchet. su man. e int. (UL/CSA)	220,82		1
266192	NZM4-XU110-130AC	Sgan. di minima tensione 110-130AC	167,50		1
266207	NZM4-XU110-130DC	Sgan. di minima tensione 110-130DC	167,50		1
266203	NZM4-XU12DC	Sgan. di minima tensione 12DC	167,50		1
266193	NZM4-XU208-240AC	Sgan. di minima tensione 208-240AC	167,50		1
266208	NZM4-XU220-250DC	Sgan. di minima tensione 220-250DC	167,50		1
266189	NZM4-XU24AC	Sgan. di minima tensione 24AC	167,50		1
266204	NZM4-XU24DC	Sgan. di minima tensione 24DC	167,50		1
266194	NZM4-XU380-440AC	Sgan. di minima tensione 380-440AC	167,50		1
266195	NZM4-XU480-525AC	Sgan. di minima tensione 480-525AC	167,50		1
266190	NZM4-XU48AC	Sgan. di minima tensione 48AC	167,50		1
266205	NZM4-XU48DC	Sgan. di minima tensione 48DC	167,50		1
266196	NZM4-XU600AC	Sgan. di minima tensione 600AC	167,50		1
266191	NZM4-XU60AC	Sgan. di minima tensione 60AC	167,50		1
266206	NZM4-XU60DC	Sgan. di minima tensione 60DC	167,50		1
266220	NZM4-XUHIV110-130AC	Sgan. di minima tensione 2 cont. aux anticipati 110-130AC	228,45		1
266235	NZM4-XUHIV110-130DC	Sgan. di minima tensione 2 cont. aux anticipati 110-130DC	228,45		1
266231	NZM4-XUHIV12DC	Sgan. di minima tensione 2 cont. aux anticipati 12DC	228,45		1
266247	NZM4-XUHIV20110-130AC	Sgan. di minima tensione 2 cont. aux anticipati sep. 110-130AC	236,05		1
266248	NZM4-XUHIV20208-240AC	Sgan. di minima tensione 2 cont. aux anticipati sep. 208-240AC	236,05		1
266244	NZM4-XUHIV2024AC	Sgan. di minima tensione 2 cont. aux anticipati sep. 24AC	236,05		1
266258	NZM4-XUHIV2024DC	Sgan. di minima tensione 2 cont. aux anticipati sep. 24DC	236,05		1
266249	NZM4-XUHIV20380-440AC	Sgan. di minima tensione 2 cont. aux anticipati sep. 380-440AC	236,05		1
266221	NZM4-XUHIV208-240AC	Sgan. di minima tensione 2 cont. aux anticipati 208-240AC	228,45		1
266236	NZM4-XUHIV220-250DC	Sgan. di minima tensione 2 cont. aux anticipati 220-250DC	228,45		1
266217	NZM4-XUHIV24AC	Sgan. di minima tensione 2 cont. aux anticipati 24AC	228,45		1
266232	NZM4-XUHIV24DC	Sgan. di minima tensione 2 cont. aux anticipati 24DC	228,45		1
266222	NZM4-XUHIV380-440AC	Sgan. di minima tensione 2 cont. aux anticipati 380-440AC	228,45		1
266223	NZM4-XUHIV480-525AC	Sgan. di minima tensione 2 cont. aux anticipati 480-525AC	228,45		1
266218	NZM4-XUHIV48AC	Sgan. di minima tensione 2 cont. aux anticipati 48AC	228,45		1
266233	NZM4-XUHIV48DC	Sgan. di minima tensione 2 cont. aux anticipati 48DC	228,45		1
266219	NZM4-XUHIV60AC	Sgan. di minima tensione 2 cont. aux anticipati 60AC	228,45		1
266234	NZM4-XUHIV60DC	Sgan. di minima tensione 2 cont. aux anticipati 60DC	228,45		1
266588	NZM4-XUV	Sgan. speciale per unità sep. UVU-NZM	167,50		1
266596	NZM4-XUVHIV	Sgan. speciale per unità sep. UVU-NZM con 2 contatti aux	228,45		1
266604	NZM4-XUVHIV20	Sgan. speciale per unità sep. UVU-NZM con 2 contatti aux sep.	236,05		1
281587	NZM-XBZ1000	Tirante flessibile per interblocco mecc.	70,20		1
281585	NZM-XBZ225	Tirante flessibile per interblocco mecc.	38,99		1
281586	NZM-XBZ600	Tirante flessibile per interblocco mecc.	54,68		1
260217	NZM-XDMI612	Interfaccia gestione dati/parametri (DMI)	589,36		1
260755	NZM-XDMI-CAB	Cavi di ricambio per colleg. NZM-DMI	585,00		1
270333	NZM-XDMI-DPV1	Field bus connection Profibus-DPV1-slave	257,50		1
129968	NZM-XMC-AC	Adattatore per alimentazione 230VAC	221,64		1
129967	NZM-XMC-DISP	Display per misure	431,06		1
260216	NZM-XPC-CAB	Cavi di ricambio per colleg. NZM-PC	1018,69		1
281624	NZM-XPC-DTM	Modulo di software DTM sec. standard FDT	125,32		1
265631	NZM-XPC-KIT	Software di diagnosi e gestione	533,00		1
266696	NZM-XRC	Morsetti mors. a molla per comando a distanza	6,09		1
266739	NZM-XSTK	Morsetto per circuito aus. per colleg. a mantello	10,66		1
283471	PN1-XPA	Azionamento parallelo	93,64		1
283472	PN2-XPA	Azionamento parallelo	124,87		1
283473	PN3-XPA	Azionamento parallelo	172,10		1
260154	UVU-NZM	Sgan. minima tensione ritardato	548,21		1

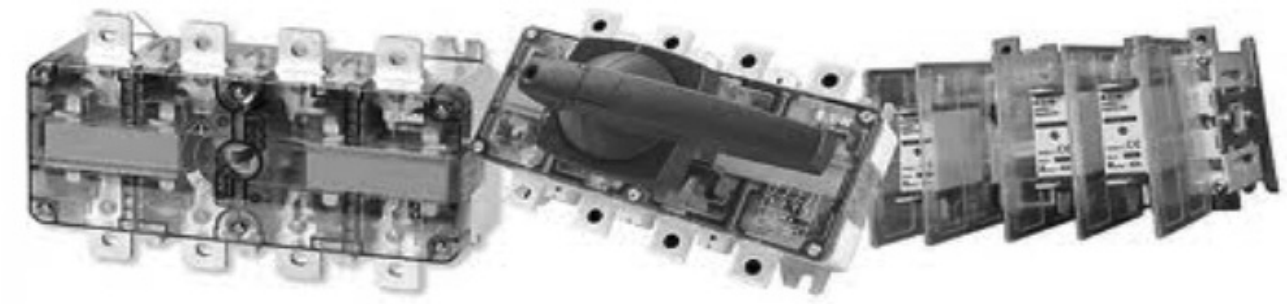

Codice	Tipo	Descrizione	Prezzo €	Note	Conf. [pezzi]
		SEZIONATORI A FUSIBILI - QSA			
		Sezionatori a fusibili Tipo DIN			
1320201	QSA40N0-00/3	Sezionatore a fusibili 3x40A TIPO DIN	429,72	N	1
1320203	QSA63N0-00/3	Sezionatore a fusibili 3x63A TIPO DIN	480,22	N	1
1320205	QSA40N0-00/3 +P	Sezionatore a fusibili 3x40A TIPO DIN	395,38	N	1
1320207	QSA63N0-00/3 +P	Sezionatore a fusibili 3x63A TIPO DIN	457,61	N	1
1318027	QSA63N1-00/3	Sezionatore a fusibili 3x63A TIPO DIN	463,25	N	1
1318546	QSA100N1-00/3	Sezionatore a fusibili 3x100A TIPO DIN	476,95	N	1
1318030	QSA125N1-00/3	Sezionatore a fusibili 3x125A TIPO DIN	487,09	N	1
1318033	QSA160N1-00/3	Sezionatore a fusibili 3x160A TIPO DIN	500,20	N	1
1318547	QSA200N-2/3	Sezionatore a fusibili 3x200A TIPO DIN	772,61	N	1
1318526	QSA250N-2/3	Sezionatore a fusibili 3x250A TIPO DIN	799,11	N	1
1318548	QSA315N-2/3	Sezionatore a fusibili 3x315A TIPO DIN	975,55	N	1
1318533	QSA400N-2/3	Sezionatore a fusibili 3x400A TIPO DIN	992,85	N	1
1318549	QSA400-3/3	Sezionatore a fusibili 3x400A TIPO DIN	1.505,66	N	1
1318542	QSA630-3/3	Sezionatore a fusibili 3x630A TIPO DIN	1.643,33	N	1
1318543	QSA800-3/3	Sezionatore a fusibili 3x800A TIPO DIN	1.761,50	N	1
		Sezionatori a fusibili Tipo BS88			
1320200	QSA40N0-A3/3	Sezionatore a fusibili 3x40A TIPO BS88	429,72	N	1
1320202	QSA63N0-A3/3	Sezionatore a fusibili 3x63A TIPO BS88	480,22	N	1
1320204	QSA40N0-A3/3 +P	Sezionatore a fusibili 3x40A TIPO BS88	395,38	N	1
1320206	QSA63N0-A3/3 +P	Sezionatore a fusibili 3x63A TIPO BS88	457,61	N	1
1318011	QSA63N1-A3/3	Sezionatore a fusibili 3x63A TIPO BS88	463,25	N	1
1318016	QSA100N1-A4/3	Sezionatore a fusibili 3x100A TIPO BS88	476,95	N	1
1318020	QSA125N1-B2/3	Sezionatore a fusibili 3x125A TIPO BS88	487,09	N	1
1318023	QSA160N1-B2/3	Sezionatore a fusibili 3x160A TIPO BS88	500,20	N	1
1319056	QSA160N-B2/3	Sezionatore a fusibili 3x160A TIPO BS88	769,22	N	1
1319065	QSA200/3BS	Sezionatore a fusibili 3x200A TIPO BS88	772,61	N	1
1319074	QSA250N-B4/3	Sezionatore a fusibili 3x250A TIPO BS88	799,11	N	1
1319095	QSA315N-B4/3	Sezionatore a fusibili 3x315A TIPO BS88	975,55	N	1
1319103	QSA400N-B4/3	Sezionatore a fusibili 3x400A TIPO BS88	992,85	N	1
1318537	QSA400-C3/3	Sezionatore a fusibili 3x400A TIPO BS88	1.505,66	N	1
1318544	QSA630-C3/3	Sezionatore a fusibili 3x630A TIPO BS88	1.643,33	N	1
1319175	QSA800-C3/3	Sezionatore a fusibili 3x800A TIPO BS88	1.761,50	N	1
		Accessori per sezionatori a fusibili			
1319460	QSAN40/63A	Neutro passante per QSA 40N0, 63N0, 63N1	105,61	N	1
1319466	QSAN100/125A	Neutro passante per QSA 100N1, 125N1	82,22	N	1
1319472	QSAN160A	Neutro passante per QSA 160N1	85,11	N	1
1319473	QSAN160/200A	Neutro passante per QSA 160N, 200N	96,16	N	1
1319480	QSAN250/315/400A	Neutro passante per QSA 250N, 315N, 400N	99,11	N	1
1319486	QSAN400/630/800A	Neutro passante per QSA 400, 630, 800	170,66	N	1
1319462	QSANS40/63A	Neutro sezionabile per QSA 40N0, 63N0, 63N1	150,05	N	1
1319467	QSANS100/125A	Neutro sezionabile per QSA 100N1, 125N1	121,83	N	1
1319474	QSANS160A	Neutro sezionabile per QSA 160N1	138,72	N	1
1319476	QSANS160/200A	Neutro sezionabile per QSA 160N, 200N	187,44	N	1
1319482	QSANS250/315/400A	Neutro sezionabile per QSA 250N, 315N, 400N	137,50	N	1
1319662	QSANS400/630/800A	Neutro sezionabile per QSA 400, 630, 800	308,83	N	1
6028292	QSAAUXADAPTER	Adattatore per contatti ausiliari per tutti i QSA	13,05	N	1
6028293	QSAAUX1NO +1NC	Contatti ausiliari 1NO+1NC per tutti i QSA	22,22	N	1
6028294	QSAAUX2NO	Contatti ausiliari 2NO per tutti i QSA	22,22	N	1
6030647	QSAAUX630/800A1NO +1NC	Contatti ausiliari 1NO+1NC con adattatore, per 630A/800A	46,50	N	1
1319409	QSACOVER1PM6	Coprimorsetto, 1P	24,72	N	1
1319411	QSACOVER1PM8	Coprimorsetto, 1P	30,11	N	1
1319413	QSACOVER1PM10	Coprimorsetto, 1P	42,33	N	1
1319415	QSACOVER1PM12	Coprimorsetto, 1P	59,33	N	1
1319439	QSARCOVER1P63-160	Copertura posteriore, 1P	26,44	N	1
1319441	QSACOVER1P160-400	Copertura posteriore, 1P	65,22	N	1
1320239	QSATCOVERBOX0	Coprimorsetti, 3P	39,61	N	1
1319432	QSATCOVERBOX1	Coprimorsetti, 3P	39,61	N	1
1319418	QSATCOVERBOX2	Coprimorsetti, 3P	52,17	N	1
1320237	QSAFCOVER40N0-100N1	Copertura frontale	85,33	N	1
1319435	QSAFCOVER63N1-125N1	Copertura frontale	85,33	N	1
1318476	QSAFUSECOVER	Copertura frontale	94,05	N	1
1319423	QSAFCOVER-BS-100N1-A4/3	Copertura frontale	85,33	N	1
1319438	QSAFCOVER-BS-125N1-160N1	Copertura frontale	85,33	N	1
1319429	QSAFCOVER160N-400N	Copertura frontale	94,05	N	1
1319426	QSAFCOVER400/600/800	Copertura frontale	134,38	N	1
1319417	QSARCOVER	Copertura posteriore	126,27	N	1
		SEZIONATORI DUMECO - DMV			
		Sezionatori Dumeco DMV, 3 Poli			
1814178	DMV160N/3	Sezionatore 3P 160A coll. a vite	234,16	N	1
1814175	DMV160N/3 +TC	Sezionatore 3P 160A coll. a tunnel	234,16	N	1
1814186	DMVS160N/3	Sezionatore 3P 160A terminali allargati	268,22	N	1
1814408	DMV250N/3	Sezionatore 3P 250A	315,00	N	1
1814411	DMV400N/3	Sezionatore 3P 400A	390,00	N	1
1814442	DMV630N/3	Sezionatore 3P 630A	687,00	N	1
1814445	DMV1000N/3	Sezionatore 3P 1000A	900,00	N	1
1814590	DMV1250N/3	Sezionatore 3P 1250A	1.354,00	N	1
1814595	DMV1600N/3	Sezionatore 3P 1600A	1.582,89	N	1
1814065	DMV2000N/3	Sezionatore 3P 2000A	2.009,28	N	1
1313333	DMS2500/3	Sezionatore 3P 2500A	6.240,00	N	1
1313601	DMS3150/3	Sezionatore 3P 3150A	6.637,00	N	1
		Sezionatori Dumeco DMV, 3P + N			
1814177	DMV160N/1	Sezionatore 3P+N 160A coll. a vite	240,86	N	1
1814174	DMV160N/1 +TC	Sezionatore 3P+N 160A coll. a tunnel	240,86	N	1
1814187	DMVS160N/1	Sezionatore 3P+N 160A terminali allargati	274,00	N	1
1814409	DMV250N/1	Sezionatore 3P+N 250A	321,00	N	1
1814412	DMV400N/1	Sezionatore 3P+N 400A	434,00	N	1
1814443	DMV630N/1	Sezionatore 3P+N 630A	786,00	N	1
1814446	DMV1000N/1	Sezionatore 3P+N 1000A	935,00	N	1
1814591	DMV1250N/1	Sezionatore 3P+N 1250A	1.500,00	N	1
1814596	DMV1600N/1	Sezionatore 3P+N 1600A	1.802,00	N	1
1313335	DMS2500/1	Sezionatore 3P+N 2500A	7.201,00	N	1
		Sezionatori Dumeco DMV, 4 Poli			
1814179	DMV160N/4	Sezionatore 4P 160A coll. a vite	258,83	N	1
1814176	DMV160N/4 +TC	Sezionatore 4P 160A coll. a tunnel	258,83	N	1
1814188	DMVS160N/4	Sezionatore 4P 160A terminali allargati	291,78	N	1
1814410	DMV250N/4	Sezionatore 4P 250A	337,54	N	1
1814413	DMV400N/4	Sezionatore 4P 400A	450,21	N	1
1814444	DMV630N/4	Sezionatore 4P 630A	807,11	N	1
1814447	DMV1000N/4	Sezionatore 4P 1000A	946,00	N	1
1814592	DMV1250N/4	Sezionatore 4P 1250A	1.550,01	N	1

Codice	Tipo	Descrizione	Prezzo €	Note	Conf. [pezzi]
1814597	DMV1600N/4	Sezionatore 4P 1600A	1.860,59	N	1
1313334	DMS2500/4	Sezionatore 4P 2500A	7.310,00	N	1
1313447	DMS3150/4	Sezionatore 4P 3150A	9.115,00	N	1
		Accessori per sezionatori DMV			
1314230	COVERDMV160	Calotta coprimorsetti	16,94	N	1
1314735	COVERDMV250N/400N	Calotta coprimorsetti	21,11	N	1
1314830	COVERDMV630N/1000N	Calotta coprimorsetti	30,83	N	1
1314398	AUX1NO+1NCDMV160N	Contatti ausiliari per DMV160N	28,94	N	1
1314736	AUX1NO+1NCDMVS160-2000	Contatti ausiliari per DMVS160N, DMV250N - 2000N	28,94	N	1
1314031	KITM6X20MM	Kit di connessione M6 X 20	7,00	N	1
1314927	KITM8X20	Kit di connessione M8 X 20	16,17	N	1
1314915	KITM10X20	Kit di connessione M10 X 20	28,83	N	1
1314648	KITM10X30	Kit di connessione M10 X 30	34,28	N	1
1314857	KITM12X35	Kit di connessione M12 X 35	35,28	N	1
		Dispositivi di commutazione e com.parallelo per sezionatori DMV			
1314314	CODMVN160N	Dispositivo di commutazione 1-0-2	166,94	N	1
1314884	CODMV250N/400N	Dispositivo di commutazione 1-0-2	353,72	N	1
1314682	CODMV630N/1000N	Dispositivo di commutazione 1-0-2	542,39	N	1
1314336	CODMV1250N/1600N	Dispositivo di commutazione 1-0-2	661,00	N	1
1314320	SETDMV160N	Set di connettori 4P	149,11	N	1
1314878	SETDMVS160N/250N	Set di connettori 4P	309,22	N	1
1314879	SETDMV400N	Set di connettori 4P	476,56	N	1
1314881	SETDMV630N	Set di connettori 4P	721,00	N	1
1314883	SETDMV1000N	Set di connettori 4P	1.119,44	N	1
1314337	MPDMV160N	Dispositivo per comando parallelo	166,94	N	1
1314039	MPDMV250N/400N	Dispositivo per comando parallelo	330,44	N	1
1314040	MPDMV630N/1000N	Dispositivo per comando parallelo	475,72	N	1
		ACCESSORI - MANIGLIE E ALBERI DI PROLUNGA			
		Manovre dirette			
1818001	K1AB	Manovra diretta blu	19,89		
1818003	K2SAB	Manovra diretta blu	29,61	N	1
1818005	K2AB	Manovra diretta blu	22,83	N	1
1818110	K3KAB	Manovra diretta blu	30,83	N	1
1818009	K4AB	Manovra diretta blu	61,11	N	1
1818011	K5AB	Manovra diretta blu	61,11	N	1
1818013	K6AB	Manovra diretta blu	76,17	N	1
1818002	K1AR	Manovra diretta rossa	29,11	N	1
1818004	K2SAR	Manovra diretta rossa	48,06	N	1
1818006	K2AR	Manovra diretta rossa	32,22	N	1
1818111	K3KAR	Manovra diretta rossa	46,89	N	1
1818010	K4AR	Manovra diretta rossa	66,44	N	1
1818012	K5AR	Manovra diretta rossa	74,00	N	1
1818014	K6AR	Manovra diretta rossa	96,67	N	1
		Manovre dirette per involucri			
1818015	K1CB	Manovra blu per involucro	27,67	N	1
1818017	K2SCB	Manovra blu per involucro	34,39	N	1
1818019	K2CB	Manovra blu per involucro	35,28	N	1
1818068	K3KCB	Manovra blu per involucro	40,33	N	1
1818023	K4CB	Manovra blu per involucro	87,06	N	1
1818025	K5CB	Manovra blu per involucro	94,39	N	1
1818027	K6CB	Manovra blu per involucro	110,83	N	1
1818016	K1CR	Manovra giallo-rossa per involucro	35,22	N	1
1818018	K2SCR	Manovra giallo-rossa per involucro	49,78	N	1
1818020	K2CR	Manovra giallo-rossa per involucro	49,72	N	1
1818112	K3KCR	Manovra giallo-rossa per involucro	63,94	N	1
1818024	K4CR	Manovra giallo-rossa per involucro	94,17	N	1
1818026	K5CR	Manovra giallo-rossa per involucro	119,28	N	1
1818028	K6CR	Manovra giallo-rossa per involucro	154,33	N	1
		Manovre bloccoporta			
1818029	K1DB/P	Manovra blu bloccoporta	60,83	N	1
1818032	K2SDB/P	Manovra blu bloccoporta	86,33	N	1
1818035	K2DB/P	Manovra blu bloccoporta	83,28	N	1
1818113	K3KDB/P	Manovra blu bloccoporta	124,83	N	1
1818050	K4DB/P	Manovra blu bloccoporta	184,67	N	1
1818056	K5DB/P	Manovra blu bloccoporta	213,89	N	1
1818062	K6DB/P	Manovra blu bloccoporta	236,33	N	1
1818030	K1DR/P	Manovra giallo-rossa bloccoporta	67,56	N	1
1818033	K2SDR/P	Manovra giallo-rossa bloccoporta	142,39	N	1
1818036	K2DR/P	Manovra giallo-rossa bloccoporta	121,67	N	1
1818096	K3KDR/P	Manovra giallo-rossa bloccoporta	147,72	N	1
1818051	K4DR/P	Manovra giallo-rossa bloccoporta	179,17	N	1
1818057	K5DR/P	Manovra giallo-rossa bloccoporta	236,22	N	1
1818063	K6DR/P	Manovra giallo-rossa bloccoporta	301,39	N	1
1818031	K1DG/P	Manovra grigia bloccoporta	50,67	N	1
1818034	K2SDG/P	Manovra grigia bloccoporta	55,06	N	1
1818037	K2DG/P	Manovra grigia bloccoporta	54,56	N	1
1818046	K3DG/P	Manovra grigia bloccoporta	75,56	N	1
1818069	K3KDG/P	Manovra grigia bloccoporta	84,06	N	1
1818052	K4DG/P	Manovra grigia bloccoporta	127,67	N	1
1818058	K5DG/P	Manovra grigia bloccoporta	197,61	N	1
1818064	K6DG/P	Manovra grigia bloccoporta	161,33	N	1
		Manovre bloccoporta con chiusura a chiave			
1818038	K2SDB/C	Manovra blu bloccoporta con chiave	158,72	N	1
1818041	K2DB/C	Manovra blu bloccoporta con chiave	179,61	N	1
1818114	K3KDB/C	Manovra blu bloccoporta con chiave	244,22	N	1
1818053	K4DB/C	Manovra blu bloccoporta con chiave	297,56	N	1
1818059	K5DB/C	Manovra blu bloccoporta con chiave	329,44	N	1
1818065	K6DB/C	Manovra blu bloccoporta con chiave	389,00	N	1
1818039	K2SDR/C	Manovra giallo-rossa bloccoporta con chiave	190,61	N	1
1818042	K2DR/C	Manovra giallo-rossa bloccoporta con chiave	238,22	N	1
1818097	K3KDR/C	Manovra giallo-rossa bloccoporta con chiave	252,22	N	1
1818054	K4DR/C	Manovra giallo-rossa bloccoporta con chiave	290,78	N	1
1818060	K5DR/C	Manovra giallo-rossa bloccoporta con chiave	342,39	N	1
1818066	K6DR/C	Manovra giallo-rossa bloccoporta con chiave	345,11	N	1
1818040	K2SDG/C	Manovra grigia bloccoporta con chiave	98,89	N	1
1818043	K2DG/C	Manovra grigia bloccoporta con chiave	105,33	N	1
1818070	K3KDG/C	Manovra grigia bloccoporta con chiave	133,00	N	1
1818055	K4DG/C	Manovra grigia bloccoporta con chiave	208,11	N	1
1818061	K5DG/C	Manovra grigia bloccoporta con chiave	208,11	N	1
1818067	K6DG/C	Manovra grigia bloccoporta con chiave	230,83	N	1

Codice	Tipo	Descrizione	Prezzo €	Note	Conf. [pezzi]
		Manovre per dispositivi di commutazione			
1818072	KO2SDB/P	Manovra blu per dispositivo di commutazione	182,56	N	1
1818116	K3OKDB/P	Manovra blu per dispositivo di commutazione	193,33	N	1
1818076	KO5DB/P	Manovra blu per dispositivo di commutazione	358,89	N	1
1818078	KO6DB/P	Manovra blu per dispositivo di commutazione	346,39	N	1
		Kit di conversione per lucchettare in On/Off			
1818103	K-LINE_PADLOCK_ON_ADAPTOR_PLATE_K1	Kit di conversione per lucchettare in On/Off	27,78	N	1
1818104	K-LINE_PADLOCK_ON_ADAPTOR_PLATE_K2	Kit di conversione per lucchettare in On/Off	34,17	N	1
1818105	K-LINE_PADLOCK_ON_ADAPTOR_PLATE_K3	Kit di conversione per lucchettare in On/Off	36,11	N	1
1818106	K-LINE_PADLOCK_ON_ADAPTOR_PLATE_K4	Kit di conversione per lucchettare in On/Off	40,83	N	1
		Alberi di prolunga per DMV160N			
1314996	4K6116MMK1/2S	Albero di prolunga per DMV160N	10,44	N	1
1314751	4K6132MMK1/2S	Albero di prolunga per DMV160N	9,94	N	1
1314752	4K6148MMK1/2S	Albero di prolunga per DMV160N	9,94	N	1
1314691	4K6172MMK1/2S	Albero di prolunga per DMV160N	10,44	N	1
1314692	4K6270MMK1/2S	Albero di prolunga per DMV160N	11,11	N	1
1314693	4K6400MMK1/2S	Albero di prolunga per DMV160N	11,11	N	1
		Alberi di prolunga per DMVS160N, DMV250N, DMV400N			
1050240	4K10K3H135	Albero di prolunga per DMVS160N,250N,400N	32,22	N	1
1050241	4K10K3H185	Albero di prolunga per DMVS160N,250N,400N	28,89	N	1
1050242	4K10K3H245	Albero di prolunga per DMVS160N,250N,400N	35,61	N	1
1050243	4K10K3H400	Albero di prolunga per DMVS160N,250N,400N	31,06	N	1
		Alberi di prolunga per DMV630N, DMV1000N			
1050244	4K10K5H200	Albero di prolunga per DMV630N,DMV1000N	53,22	N	1
1050245	4K10K5H235	Albero di prolunga per DMV630N,DMV1000N	54,67	N	1
1050246	4K10K5H300	Albero di prolunga per DMV630N,DMV1000N	61,67	N	1
1050247	4K10K5H400	Albero di prolunga per DMV630N,DMV1000N	71,61	N	1
		Alberi di prolunga per DMV1250N, DMV1600N, DMV2000N			
1050248	4K10K6H200	Albero di prolunga per DMV1250N-1600N-2000N	71,33	N	1
1050249	4K10K6H280	Albero di prolunga per DMV1250N-1600N-2000N	104,89	N	1
1050250	4K10K6H400	Albero di prolunga per DMV1250N-1600N-2000N	128,00	N	1
		Alberi di prolunga per DMV250N, DMV400N per disposit. di commutazio			
1050251	4K10H185COK3	Albero di prolunga per dispositivo di commutazione	43,00	N	1
1050252	4K10H400COK3	Albero di prolunga per dispositivo di commutazione	44,39	N	1
		Alberi di prolunga per DMV630N, DMV1000N per disposit. di commutazione			
1050253	4K14H230COK5	Albero di prolunga per dispositivo di commutazione	71,61	N	1
1050254	4K14H400COK5	Albero di prolunga per dispositivo di commutazione	101,00	N	1
		Alberi di prolunga per DMV1250N, DMV1600N per disposit. di commutazione			
1050255	4K14H185COK6	Albero di prolunga per dispositivo di commutazione	106,39	N	1
		Alberi di estensione per DMV1250N, DMV1600N			
1050256	K6100VERL	Albero di estensione per DMV1250N-1600N	50,17	N	1
1050257	K6200VERL	Albero di estensione per DMV1250N-1600N	74,11	N	1
		Alberi di prolunga per Sezionatori a fusibili QSA			
1319830	4K6180MMK1/2S	Albero di prolunga per QSA	9,61	N	1
1319831	4K6300MMK1/2S	Albero di prolunga per QSA	12,28	N	1
1319832	4K6600MMK1/2S	Albero di prolunga per QSA	26,56	N	1
1319303	4K8115MMK2	Albero di prolunga per QSA	7,83	N	1
1319306	4K8140MMK2	Albero di prolunga per QSA	10,11	N	1
1319307	4K8180MMK2	Albero di prolunga per QSA	12,17	N	1
1319311	4K8300MMK2	Albero di prolunga per QSA	16,00	N	1
1319301	4K8600MMK2	Albero di prolunga per QSA	30,17	N	1
1319314	4K10135MMK3	Albero di prolunga per QSA	11,11	N	1
1319315	4K10180MMK3	Albero di prolunga per QSA	12,72	N	1
1319319	4K10300MMK3	Albero di prolunga per QSA	17,78	N	1
1319322	4K10600MMK3	Albero di prolunga per QSA	33,28	N	1
1319326	4K12300MMK4	Albero di prolunga per QSA	20,94	N	1
1319328	4K12300MMK4E	Albero di prolunga per QSA	38,78	N	1
1319329	4K12600MMK4E	Albero di prolunga per QSA	54,56	N	1
		Accessorio per accoppiamento alberi di prolunga			
1319833	COUP6X6MM	Dispositivo per accoppiamento alberi di prolunga	28,44	N	1
1319332	COUP8X8MM	Dispositivo per accoppiamento alberi di prolunga	50,61	N	1
1319334	COUP10X10MM	Dispositivo per accoppiamento alberi di prolunga	51,56	N	1
1319336	COUP12X12MM	Dispositivo per accoppiamento alberi di prolunga	54,89	N	1
		Giunti riduttori per alberi di prolunga			
1319397	4K8/4K12	Giunto riduttore per alberi di prolunga, da 8X8mm a 12X12mm	133,17	N	1
1319398	4K10/4K12	Giunto riduttore per alberi di prolunga, da 10X10mm a 12X12mm	34,72	N	1
1318685	COUP4K12/4K14	Giunto riduttore per alberi di prolunga, da 12X12mm a 14X14mm	43,33	N	1

SEZIONATORI DI POTENZA P E COMMUTATORI A CAMME T

Composizione del sistema

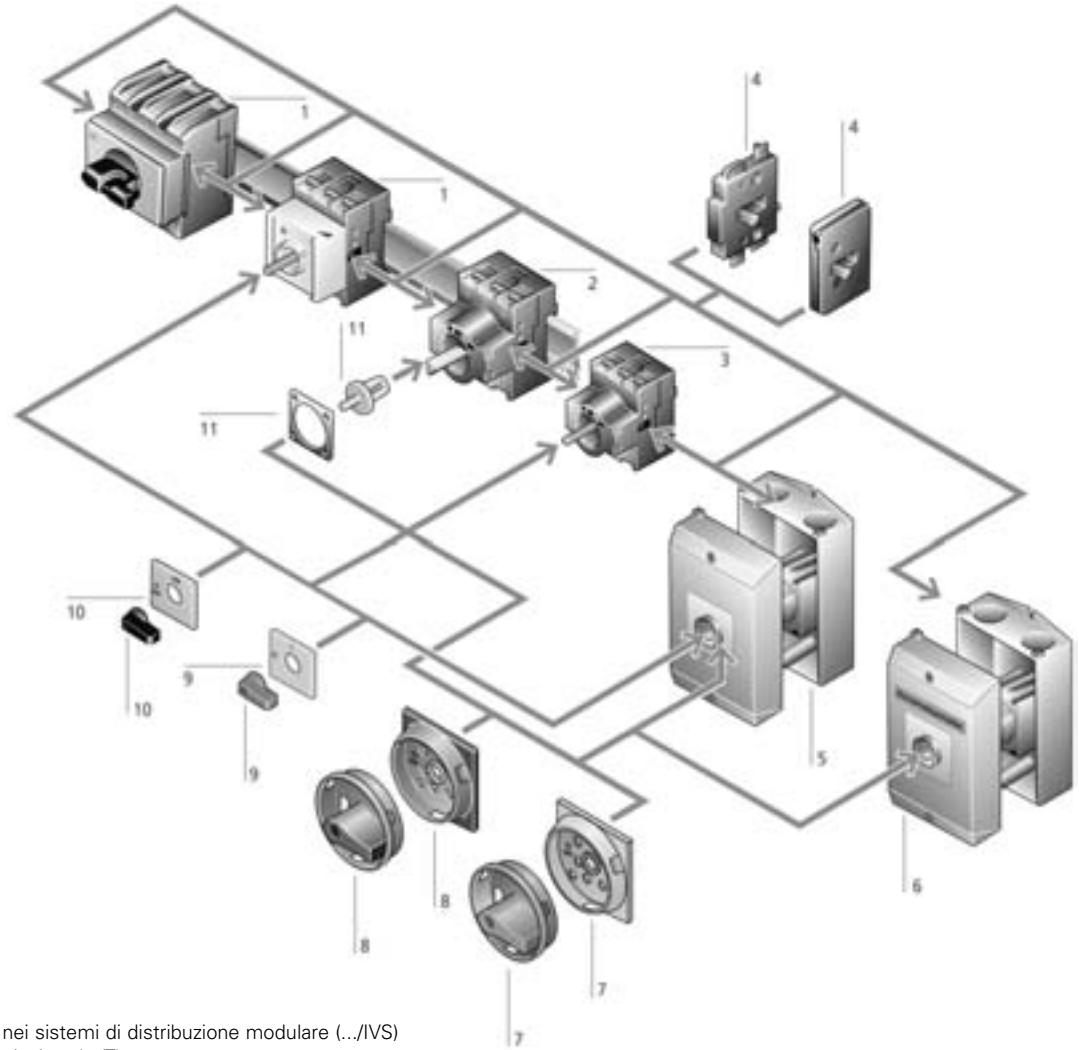

1 Da incasso nei sistemi di distribuzione modulare (.../IVS)
2 A comando rinviato (.../Z)
Interruttore generale a comando rinviato (.../V/SVB)
3 Da incasso (.../E)
Interruttore generale da incasso (.../EA/SVB)
Da incasso a fissaggio centrale (.../EZ)
4 Moduli aggiuntivi
5 In custodia (.../I...)
Interruttore generale in custodia (.../I...)
6 Interruttore di sicurezza (.../I...-SI)
7 Interruttore generale (kit di montaggio) per arresto di emergenza
8 Interruttore generale (kit di montaggio)
9 Maniglia per arresto d'emergenza
10 Maniglia
11 Comando rinviato

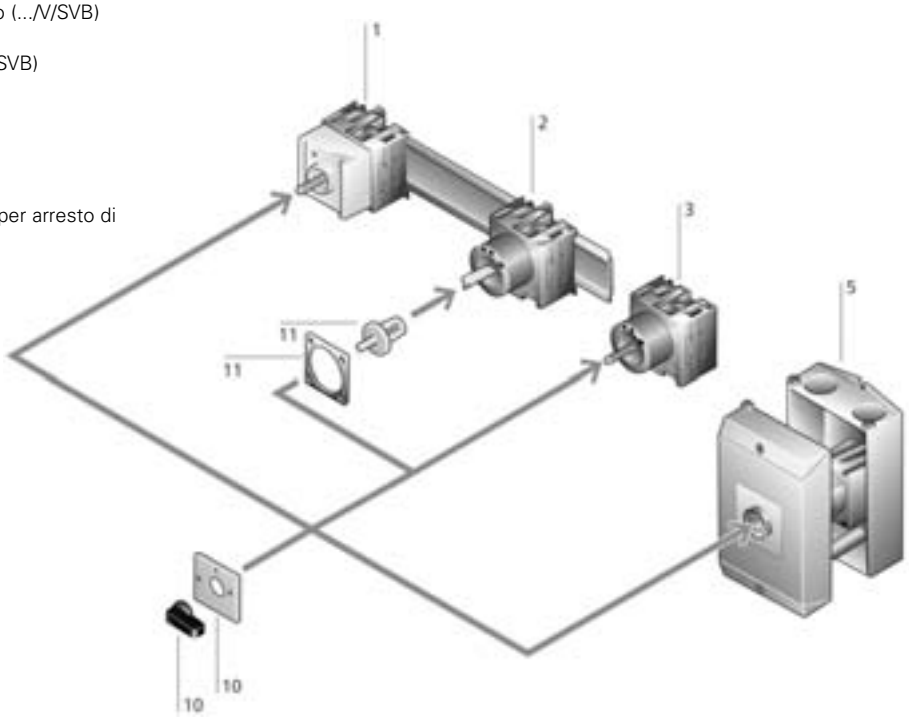

Codice	Tipo	Descrizione	Prezzo €	Note	Conf. [pezzi]
		INTERRUTTORI A CAMME E SEZIONATORI ROTATIVI			
		Sezionatori rotativi P			
38724	P1-25/E	Sez. pot. 3x25A incasso	34,80		1
45998	P1-25/E/HI11	Sez. pot. 3x25A 1NA+1NC incasso	54,32		1
76845	P1-25/E/N	Sez. pot. (3P+N)x25A incasso	47,46		1
50965	P1-25/E/SVA(A)	Sez. pot. 3x25A incasso con blocco	123,52		1
50966	P1-25/E/SVA(S)	Sez. pot. 3x25A incasso con blocco	123,52		1
50967	P1-25/E/SVA(S)-RT	Sez. pot. 3x25A incasso con blocco	123,52		1
44974	P1-25/E/SVC(S)-RT	Sez. pot. 3x25A incasso con blocco	66,67		1
41097	P1-25/EA/SVB	Sez. pot. 3x25A incasso emergenza	50,39		1
91080	P1-25/EA/SVB/HI11	Sez. pot. 3x25A 1NA+1NC incasso emergenza	74,35		1
81587	P1-25/EA/SVB/N	Sez. pot. (3P+N)x25A incasso emergenza	67,50		1
48367	P1-25/EA/SVB/N/HI11	Sez. pot. (3P+N)x25A 1NA+1NC incasso emergenza	88,21		1
48365	P1-25/EA/SVB-SW	Sez. pot. 3x25A incasso int. generale	50,39		1
70194	P1-25/EA/SVB-SW/HI11	Sez. pot. 3x25A 1NA+1NC incasso int. generale	74,35		1
83960	P1-25/EA/SVB-SW/N	Sez. pot. (3P+N)x25A incasso int. generale	67,50		1
50740	P1-25/EA/SVB-SW/N/HI11	Sez. pot. (3P+N)x25A 1NA+1NC incasso int. generale	88,21		1
2388	P1-25/E-RT	Sez. pot. 3x25A incasso	33,75		1
2600	P1-25/E-RT/HI11	Sez. pot. 3x25A 1NA+1NC incasso	54,32		1
2425	P1-25/E-RT/N	Sez. pot. (3P+N)x25A incasso	47,46		1
41250	P1-25/EZ	Sez. pot. 3x25A fissaggio centrale	35,69		1
48371	P1-25/EZ/HI11	Sez. pot. 3x25A 1NA+1NC fissaggio centrale	56,14		1
79218	P1-25/EZ/N	Sez. pot. (3P+N)x25A fissaggio centrale	49,41		1
207299	P1-25/I2	Sez. pot. 3x25A in custodia	57,70		1
207302	P1-25/I2/HI11	Sez. pot. 3x25A 1NA+1NC in custodia	78,45		1
207303	P1-25/I2/N	Sez. pot. (3P+N)x25A in custodia	71,48		1
207304	P1-25/I2/SVA(A)	Sez. pot. 3x25A in custodia con blocco	145,27		1
207305	P1-25/I2/SVA(S)	Sez. pot. 3x25A in custodia con blocco	145,27		1
207306	P1-25/I2/SVA(S)-RT	Sez. pot. 3x25A in custodia con blocco	145,27		1
207293	P1-25/I2/SVB	Sez. pot. 3x25A in custodia em.	66,91		1
207297	P1-25/I2/SVB/HI11	Sez. pot. 3x25A 1NA+1NC in custodia em.	87,49		1
207298	P1-25/I2/SVB/N	Sez. pot. (3P+N)x25A in custodia em.	80,52		1
207294	P1-25/I2/SVB-SW	Sez. pot. 3x25A in custodia int. gen.	66,91		1
207295	P1-25/I2/SVB-SW/HI11	Sez. pot. 3x25A 1NA+1NC in custodia int. gen.	87,49		1
207296	P1-25/I2/SVB-SW/N	Sez. pot. (3P+N)x25A in custodia int. gen.	80,52		1
207307	P1-25/I2/SVC(S)-RT	Sez. pot. 3x25A in custodia con blocco	90,70		1
207300	P1-25/I2-RT	Sez. pot. 3x25A in custodia	57,76		1
207308	P1-25/I2-SI	Sez. pot. 3x25A int. sicurezza em.	86,80		1
207310	P1-25/I2-SI/HI11	Sez. pot. 3x25A 1NA+1NC int. sicurezza em.	107,29		1
207311	P1-25/I2-SI/HI11-SW	Sez. pot. 3x25A 1NA+1NC int. sicurezza	107,29		1
207312	P1-25/I2-SI/N	Sez. pot. (3P+N)x25A int. sicurezza em.	100,40		1
207313	P1-25/I2-SI/N-SW	Sez. pot. (3P+N)x25A int. sicurezza	100,40		1
207309	P1-25/I2-SI-SW	Sez. pot. 3x25A int. sicurezza	86,80		1
52962	P1-25/IVS	Sez. pot. 3x25A modulare	40,57		1
53117	P1-25/IVS/HI11	Sez. pot. 3x25A 1NA+1NC modulare	60,07		1
83964	P1-25/IVS/N	Sez. pot. (3P+N)x25A modulare	53,08		1
13140	P1-25/IVS-RT	Sez. pot. 3x25A modulare	40,57		1
17886	P1-25/IVS-RT/N	Sez. pot. (3P+N)x25A modulare	53,08		1
25523	P1-25/ST/SVB	Sez. pot. 3x25A custodia in acciaio em.	172,72		1
201714	P1-25/ST/SVB-SW	Sez. pot. 3x25A custodia in acciaio	172,72		1
55335	P1-25/V/SVB	Sez. pot. 3x25A com. rinviato em.	55,48		1
95826	P1-25/V/SVB/HI11	Sez. pot. 3x25A 1NA+1NC com. rinviato em.	80,07		1
86333	P1-25/V/SVB/N	Sez. pot. (3P+N)x25A com. rinviato em.	73,45		1
53113	P1-25/V/SVB/N/HI11	Sez. pot. (3P+N)x25A 1NA+1NC com. rinviato em.	93,79		1
50738	P1-25/V/SVB-SW	Sez. pot. 3x25A com. rinviato int. gen.	55,48		1
98199	P1-25/V/SVB-SW/HI11	Sez. pot. 3x25A 1NA+1NC com. rinviato int. gen.	80,07		1
88706	P1-25/V/SVB-SW/N	Sez. pot. (3P+N)x25A com. rinviato int. gen.	73,31		1
55486	P1-25/V/SVB-SW/N/HI11	Sez. pot. (3P+N)x25A 1NA+1NC com. rinviato int. gen.	93,79		1
46303	P1-25/XZ	Sez. pot. 3x25A solo frutto per comando rinviato	33,64		1
57708	P1-25/Z	Sez. pot. 3x25A com. rinviato	40,57		1
57863	P1-25/Z/HI11	Sez. pot. 3x25A 1NA+1NC com. rinviato	60,07		1
88710	P1-25/Z/N	Sez. pot. (3P+N)x25A com. rinviato	53,08		1
50969	P1-25/Z/SVA(A)	Sez. pot. 3x25A com. rinviato con blocco	128,10		1
79065	P1-32/E	Sez. pot. 3x32A incasso	52,27		1
62609	P1-32/E/HI11	Sez. pot. 3x32A 1NA+1NC incasso	71,27		1
93456	P1-32/E/N	Sez. pot. (3P+N)x32A incasso	64,50		1
50970	P1-32/E/SVA(A)	Sez. pot. 3x32A incasso con blocco	138,40		1
44977	P1-32/E/SVA(S)	Sez. pot. 3x32A incasso con blocco	138,40		1
50971	P1-32/E/SVA(S)-RT	Sez. pot. 3x32A incasso con blocco	138,40		1
44975	P1-32/E/SVC(S)-RT	Sez. pot. 3x32A incasso con blocco	83,73		1
81438	P1-32/EA/SVB	Sez. pot. 3x32A incasso emergenza	66,34		1
72567	P1-32/EA/SVB/HI11	Sez. pot. 3x32A 1NA+1NC incasso emergenza	91,50		1
91079	P1-32/EA/SVB/N	Sez. pot. (3P+N)x32A incasso emergenza	84,62		1
57859	P1-32/EA/SVB/N/HI11	Sez. pot. (3P+N)x32A 1NA+1NC incasso emergenza	105,22		1
53111	P1-32/EA/SVB-SW	Sez. pot. 3x32A incasso int. generale	66,34		1
12772	P1-32/EA/SVB-SW/HI11	Sez. pot. 3x32A 1NA+1NC incasso int. generale	91,50		1
93452	P1-32/EA/SVB-SW/N	Sez. pot. (3P+N)x32A incasso int. generale	84,62		1
60232	P1-32/EA/SVB-SW/N/HI11	Sez. pot. (3P+N)x32A 1NA+1NC incasso int. generale	105,22		1
3197	P1-32/E-RT	Sez. pot. 3x32A incasso	50,68		1
4555	P1-32/E-RT/N	Sez. pot. (3P+N)x32A incasso	64,50		1
48369	P1-32/EZ	Sez. pot. 3x32A fissaggio centrale	52,63		1
95829	P1-32/EZ/N	Sez. pot. (3P+N)x32A fissaggio centrale	66,44		1
207320	P1-32/I2	Sez. pot. 3x32A in custodia	75,00		1
207323	P1-32/I2/HI11	Sez. pot. 3x32A 1NA+1NC in custodia	95,39		1
207324	P1-32/I2/N	Sez. pot. (3P+N)x32A in custodia	88,63		1
207325	P1-32/I2/SVA(A)	Sez. pot. 3x32A in custodia con blocco	165,83		1
207326	P1-32/I2/SVA(S)	Sez. pot. 3x32A in custodia con blocco	165,83		1
207314	P1-32/I2/SVB	Sez. pot. 3x32A in custodia emergenza	83,96		1
207318	P1-32/I2/SVB/HI11	Sez. pot. 3x32A 1NA+1NC in custodia em.	104,41		1
207319	P1-32/I2/SVB/N	Sez. pot. (3P+N)x32A in custodia em.	97,68		1
207315	P1-32/I2/SVB-SW	Sez. pot. 3x32A in custodia int. generale	83,96		1
207316	P1-32/I2/SVB-SW/HI11	Sez. pot. 3x32A 1NA+1NC in custodia int. generale	104,41		1
207317	P1-32/I2/SVB-SW/N	Sez. pot. (3P+N)x32A in custodia int. generale	97,68		1
207328	P1-32/I2/SVC(S)RT	Sez. pot. 3x32A in custodia con blocco	107,87		1
207321	P1-32/I2-RT	Sez. pot. 3x32A in custodia	74,90		1
207329	P1-32/I2-SI	Sez. pot. 3x32A int. sicurezza em.	105,12		1
207331	P1-32/I2-SI/HI11	Sez. pot. 3x32A 1NA+1NC int. sicurezza em.	125,81		1
207332	P1-32/I2-SI/HI11-SW	Sez. pot. 3x32A 1NA+1NC int. sicurezza	125,81		1
207333	P1-32/I2-SI/N	Sez. pot. (3P+N)x32A int. sicurezza em.	118,96		1
207334	P1-32/I2-SI/N-SW	Sez. pot. (3P+N)x32A int. sicurezza	118,96		1
207330	P1-32/I2-SI-SW	Sez. pot. 3x32A int. sicurezza	105,12		1
93303	P1-32/IVS	Sez. pot. 3x32A modulare	58,21		1
69728	P1-32/IVS/HI11	Sez. pot. 3x32A 1NA+1NC modulare	76,86		1
10402	P1-32/IVS/N	Sez. pot. (3P+N)x32A modulare	70,01		1
22632	P1-32/IVS-RT	Sez. pot. 3x32A modulare	58,21		1
25005	P1-32/IVS-RT/HI11	Sez. pot. 3x32A 1NA+1NC modulare	76,86		1
27378	P1-32/IVS-RT/N	Sez. pot. (3P+N)x32A modulare	70,01		1

Codice	Tipo	Descrizione	Prezzo €	Note	Conf. [pezzi]
25522	P1-32/ST/SVB	Sez. pot. 3x32A custodia in acciaio em.	181,87		1
201715	P1-32/ST/SVB-SW	Sez. pot. 3x32A custodia in acciaio	181,87		1
95676	P1-32/V/SVB	Sez. pot. 3x32A com. rinviato em.	71,18		1
15145	P1-32/V/SVB/HI11	Sez. pot. 3x32A 1NA+1NC com. rinviato em.	97,21		1
95825	P1-32/V/SVB/N	Sez. pot. (3P+N)x32A com. rinviato em.	90,67		1
62605	P1-32/V/SVB/N/HI11	Sez. pot. (3P+N)x32A 1NA+1NC com. rinviato em.	110,95		1
55484	P1-32/V/SVB-SW	Sez. pot. 3x32A com. rinviato int. gen.	71,18		1
17518	P1-32/V/SVB-SW/HI11	Sez. pot. 3x32A 1NA+1NC com. rinviato int. gen.	97,21		1
98198	P1-32/V/SVB-SW/N	Sez. pot. (3P+N)x32A com. rinviato int. gen.	90,36		1
64978	P1-32/V/SVB-SW/N/HI11	Sez. pot. (3P+N)x32A 1NA+1NC com. rinviato int. gen.	110,95		1
46304	P1-32/XZ	Sez. pot. 3x32A solo frutto per comando rinviato	50,65		1
98049	P1-32/Z	Sez. pot. 3x32A com. rinviato	58,21		1
74474	P1-32/Z/HI11	Sez. pot. 3x32A 1NA+1NC com. rinviato	76,86		1
15148	P1-32/Z/N	Sez. pot. (3P+N)x32A com. rinviato	70,01		1
67201	P3-100/E	Sez. pot. 3x100A incasso	140,63		1
69574	P3-100/E/HI11	Sez. pot. 3x100A 1NA+1NC incasso	158,96		1
31759	P3-100/E/N	Sez. pot. (3P+N)x100A incasso	161,26		1
74320	P3-100/EA/SVB	Sez. pot. 3x100A incasso emergenza	167,75		1
29383	P3-100/EA/SVB/HI11	Sez. pot. 3x100A 1NA+1NC incasso emergenza	194,44		1
19890	P3-100/EA/SVB/N	Sez. pot. (3P+N)x100A incasso emergenza	196,71		1
76843	P3-100/EA/SVB/N/HI11	Sez. pot. (3P+N)x100A 1NA+1NC incasso emergenza	219,61		1
62603	P3-100/EA/SVB-SW	Sez. pot. 3x100A incasso int. generale	174,53		1
31756	P3-100/EA/SVB-SW/HI11	Sez. pot. 3x100A 1NA+1NC incasso int. generale	194,44		1
22263	P3-100/EA/SVB-SW/N	Sez. pot. (3P+N)x100A incasso int. generale	196,71		1
79216	P3-100/EA/SVB-SW/N/HI11	Sez. pot. (3P+N)x100A 1NA+1NC incasso int. generale	219,61		1
7189	P3-100/E-RT	Sez. pot. 3x100A incasso	136,10		1
7280	P3-100/E-RT/N	Sez. pot. (3P+N)x100A incasso	161,26		1
207381	P3-100/I5	Sez. pot. 3x100A in custodia	238,90		1
207384	P3-100/I5/HI11	Sez. pot. 3x100A 1NA+1NC in custodia	266,49		1
207385	P3-100/I5/N	Sez. pot. (3P+N)x100A in custodia	263,05		1
207373	P3-100/I5/SVB	Sez. pot. 3x100A in custodia emergenza	261,90		1
207378	P3-100/I5/SVB/HI11	Sez. pot. 3x100A 1NA+1NC in custodia em.	285,94		1
207379	P3-100/I5/SVB/N	Sez. pot. (3P+N)x100A in custodia em.	280,21		1
207380	P3-100/I5/SVB/N/HI11	Sez. pot. (3P+N)x100A 1NA+1NC in custodia em.	307,68		1
207374	P3-100/I5/SVB-SW	Sez. pot. 3x100A in custodia int. generale	261,90		1
207375	P3-100/I5/SVB-SW/HI11	Sez. pot. 3x100A 1NA+1NC in custodia int. generale	285,94		1
207376	P3-100/I5/SVB-SW/N	Sez. pot. (3P+N)x100A in custodia int. generale	288,22		1
207377	P3-100/I5/SVB-SW/N/HI11	Sez. pot. (3P+N)x100A 1NA+1NC in custodia int. gen.	307,68		1
207382	P3-100/I5-RT	Sez. pot. 3x100A in custodia	239,06		1
207383	P3-100/I5-RT/N	Sez. pot. (3P+N)x100A in custodia	263,05		1
207386	P3-100/I5-SI	Sez. pot. 3x100A int. sicurezza em.	291,65		1
207388	P3-100/I5-SI/HI11	Sez. pot. 3x100A 1NA+1NC int. sicurezza em.	311,10		1
207389	P3-100/I5-SI/HI11-SW	Sez. pot. 3x100A 1NA+1NC int. sicurezza	311,10		1
207390	P3-100/I5-SI/N	Sez. pot. (3P+N)x100A int. sicurezza em.	313,38		1
207391	P3-100/I5-SI/N-SW	Sez. pot. (3P+N)x100A int. sicurezza	313,38		1
207387	P3-100/I5-SI-SW	Sez. pot. 3x100A int. sicurezza	291,65		1
81439	P3-100/IVS	Sez. pot. 3x100A modulare	144,04		1
91085	P3-100/IVS/HI11	Sez. pot. 3x100A 1NA+1NC modulare	161,26		1
34132	P3-100/IVS/N	Sez. pot. (3P+N)x100A modulare	164,70		1
67356	P3-100/IVS/N/HI11	Sez. pot. (3P+N)x100A 1NA+1NC modulare	183,00		1
86185	P3-100/IVS-RT	Sez. pot. 3x100A modulare	144,04		1
34497	P3-100/IVS-RT/N	Sez. pot. (3P+N)x100A modulare	164,70		1
25520	P3-100/ST/SVB	Sez. pot. 3x100A custodia in acciaio em.	289,39		1
201717	P3-100/ST/SVB-SW	Sez. pot. 3x100A custodia in acciaio	289,39		1
88558	P3-100/V/SVB	Sez. pot. 3x100A com. rinviato em.	194,84		1
34129	P3-100/V/SVB/HI11	Sez. pot. 3x100A 1NA+1NC com. rinviato em.	217,30		1
24636	P3-100/V/SVB/N	Sez. pot. (3P+N)x100A com. rinviato em.	220,73		1
81589	P3-100/V/SVB/N/HI11	Sez. pot. (3P+N)x100A 1NA+1NC com. rinviato em.	240,19		1
64976	P3-100/V/SVB-SW	Sez. pot. 3x100A com. rinviato int. gen.	194,84		1
36502	P3-100/V/SVB-SW/HI11	Sez. pot. 3x100A 1NA+1NC com. rinviato int. gen.	217,30		1
27009	P3-100/V/SVB-SW/N	Sez. pot. (3P+N)x100A com. rinviato int. gen.	220,73		1
83962	P3-100/V/SVB-SW/N/HI11	Sez. pot. (3P+N)x100A 1NA+1NC com. rinviato int. gen.	240,19		1
46309	P3-100/XZ	Sez. pot. 3x100A solo frutto per comando rinviato	134,72		1
90931	P3-100/Z	Sez. pot. 3x100A com. rinviato	161,82		1
93304	P3-100/Z/HI11	Sez. pot. 3x100A 1NA+1NC com. rinviato	178,44		1
38878	P3-100/Z/N	Sez. pot. (3P+N)x100A com. rinviato	180,73		1
26861	P3-63/E	Sez. pot. 3x63A incasso	94,03		1
79220	P3-63/E/HI11	Sez. pot. 3x63A 1NA+1NC incasso	111,04		1
19894	P3-63/E/N	Sez. pot. (3P+N)x63A incasso	113,70		1
31607	P3-63/EA/SVB	Sez. pot. 3x63A incasso emergenza	114,38		1
19891	P3-63/EA/SVB/HI11	Sez. pot. 3x63A 1NA+1NC incasso emergenza	146,39		1
10398	P3-63/EA/SVB/N	Sez. pot. (3P+N)x63A incasso emergenza	150,96		1
67351	P3-63/EA/SVB/N/HI11	Sez. pot. (3P+N)x63A 1NA+1NC incasso emergenza	172,72		1
57857	P3-63/EA/SVB-SW	Sez. pot. 3x63A incasso int. generale	121,15		1
22264	P3-63/EA/SVB-SW/HI11	Sez. pot. 3x63A 1NA+1NC incasso int. generale	146,39		1
12771	P3-63/EA/SVB-SW/N	Sez. pot. (3P+N)x63A incasso int. generale	150,96		1
69724	P3-63/EA/SVB-SW/N/HI11	Sez. pot. (3P+N)x63A 1NA+1NC incasso int. generale	172,72		1
5743	P3-63/E-RT	Sez. pot. 3x63A incasso	90,46		1
7136	P3-63/E-RT/N	Sez. pot. (3P+N)x63A incasso	113,70		1
207356	P3-63/I4	Sez. pot. 3x63A in custodia	143,20		1
207359	P3-63/I4/HI11	Sez. pot. 3x63A 1NA+1NC in custodia	166,99		1
207360	P3-63/I4/N	Sez. pot. (3P+N)x63A in custodia	169,27		1
207343	P3-63/I4/SVB	Sez. pot. 3x63A in custodia emergenza	160,14		1
207348	P3-63/I4/SVB/HI11	Sez. pot. 3x63A 1NA+1NC in custodia em.	179,56		1
207349	P3-63/I4/SVB/N	Sez. pot. (3P+N)x63A in custodia em.	181,87		1
207350	P3-63/I4/SVB/N/HI11	Sez. pot. (3P+N)x63A 1NA+1NC in custodia em.	201,29		1
207344	P3-63/I4/SVB-SW	Sez. pot. 3x63A in custodia int. generale	160,14		1
207345	P3-63/I4/SVB-SW/HI11	Sez. pot. 3x63A 1NA+1NC in custodia int. generale	179,56		1
207346	P3-63/I4/SVB-SW/N	Sez. pot. (3P+N)x63A in custodia int. generale	181,87		1
207347	P3-63/I4/SVB-SW/N/HI11	Sez. pot. (3P+N)x63A 1NA+1NC in custodia int. gen.	201,29		1
207357	P3-63/I4-RT	Sez. pot. 3x63A in custodia	142,98		1
207361	P3-63/I4-SI	Sez. pot. 3x63A int. sicurezza em.	185,29		1
207363	P3-63/I4-SI/HI11	Sez. pot. 3x63A 1NA+1NC int. sicurezza em.	204,73		1
207364	P3-63/I4-SI/HI11-SW	Sez. pot. 3x63A 1NA+1NC int. sicurezza	204,73		1
207365	P3-63/I4-SI/N	Sez. pot. (3P+N)x63A int. sicurezza em.	207,02		1
207366	P3-63/I4-SI/N-SW	Sez. pot. (3P+N)x63A int. sicurezza	207,02		1
207362	P3-63/I4-SI-SW	Sez. pot. 3x63A int. sicurezza	185,29		1
41099	P3-63/IVS	Sez. pot. 3x63A modulare	95,74		1
81593	P3-63/IVS/HI11	Sez. pot. 3x63A 1NA+1NC modulare	113,46		1
22267	P3-63/IVS/N	Sez. pot. (3P+N)x63A modulare	115,52		1
55491	P3-63/IVS/N/HI11	Sez. pot. (3P+N)x63A 1NA+1NC modulare	136,10		1
45845	P3-63/IVS-RT	Sez. pot. 3x63A modulare	95,74		1
41616	P3-63/IVS-RT/N	Sez. pot. (3P+N)x63A modulare	115,52		1
25521	P3-63/ST/SVB	Sez. pot. 3x63A custodia in acciaio em.	252,79		1
201716	P3-63/ST/SVB-SW	Sez. pot. 3x63A custodia in acciaio	252,79		1
48218	P3-63/V/SVB	Sez. pot. 3x63A com. rinviato em.	136,39		1
24637	P3-63/V/SVB/HI11	Sez. pot. 3x63A 1NA+1NC com. rinviato em.	171,55		1
15144	P3-63/V/SVB/N	Sez. pot. (3P+N)x63A com. rinviato em.	173,86		1

Codice	Tipo	Descrizione	Prezzo €	Note	Conf. [pezzi]
72097	P3-63/V/SVB/N/HI11	Sez. pot. (3P+N)x63A 1NA+1NC com. rinviato em.	193,32		1
60230	P3-63/V/SVB-SW	Sez. pot. 3x63A com. rinviato int. gen.	133,86		1
27010	P3-63/V/SVB-SW/HI11	Sez. pot. 3x63A 1NA+1NC com. rinviato int. gen.	171,55		1
17517	P3-63/V/SVB-SW/N	Sez. pot. (3P+N)x63A com. rinviato int. gen.	173,86		1
74470	P3-63/V/SVB-SW/N/HI11	Sez. pot. (3P+N)x63A 1NA+1NC com. rinviato int. gen.	193,32		1
46314	P3-63/XZ	Sez. pot. 3x63A solo frutto per comando rinviato	92,34		1
50591	P3-63/Z	Sez. pot. 3x63A com. rinviato	115,23		1
86339	P3-63/Z/HI11	Sez. pot. 3x63A 1NA+1NC com. rinviato	131,54		1
27013	P3-63/Z/N	Sez. pot. (3P+N)x63A com. rinviato	133,81		1
280897	P5-125/E	Sezionatore da incasso 3P 125A Manovra nera non lucchettabile	242,97		1
280898	P5-125/EA/SVB	Sezionatore da incasso 3P 125A Manovra Giallo/Rossa	283,81		1
280899	P5-125/EA/SVB/HI10	Sezionatore da incasso 3P+1NA 125A Manovra Giallo/Rossa	304,23		1
280910	P5-125/EA/SVB/N	Sezionatore da incasso 3P+N 125A Manovra Giallo/Rossa	340,97		1
280911	P5-125/EA/SVB-SW	Sezionatore da incasso 3P 125A Manovra Nera	263,40		1
280912	P5-125/EA/SVB-SW/HI10	Sezionatore da incasso 3P+1NA 125A Manovra Nera	283,81		1
280913	P5-125/EA/SVB-SW/N	Sezionatore da incasso 3P+N 125A Manovra Nera	320,55		1
280914	P5-125/V/SVB	Sezionatore comando rinviato 3P 125A Manovra Giallo/Rossa	314,43		1
280915	P5-125/V/SVB/HI10	Sezionatore comando rinviato 3P+1NA 125A Manovra Giallo/Rossa	334,85		1
280916	P5-125/V/SVB/N	Sezionatore comando rinviato 3P+N 125A Manovra Giallo/Rossa	371,62		1
280917	P5-125/V/SVB-SW	Sezionatore comando rinviato 3P 125A Manovra Nera	294,02		1
280918	P5-125/V/SVB-SW/HI10	Sezionatore comando rinviato 3P+1NA 125A Manovra Nera	314,43		1
280919	P5-125/V/SVB-SW/N	Sezionatore comando rinviato 3P+N 125A Manovra Nera	351,18		1
280921	P5-160/E	Sezionatore da incasso 3P 160A Manovra nera non lucchettabile	312,39		1
280922	P5-160/EA/SVB	Sezionatore da incasso 3P 160A Manovra Giallo/Rossa	357,31		1
280923	P5-160/EA/SVB/HI10	Sezionatore da incasso 3P+1NA 160A Manovra Giallo/Rossa	377,75		1
280924	P5-160/EA/SVB/N	Sezionatore da incasso 3P+N 160A Manovra Giallo/Rossa	414,48		1
280925	P5-160/EA/SVB-SW	Sezionatore da incasso 3P 160A Manovra Nera	336,90		1
280926	P5-160/EA/SVB-SW/HI10	Sezionatore da incasso 3P+1NA 160A Manovra Nera	357,31		1
280927	P5-160/EA/SVB-SW/N	Sezionatore da incasso 3P+N 160A Manovra Nera	394,06		1
280928	P5-160/V/SVB	Sezionatore comando rinviato 3P 160A Manovra Giallo/Rossa	387,92		1
280929	P5-160/V/SVB/HI10	Sezionatore comando rinviato 3P+1NA 160A Manovra Giallo/Rossa	408,37		1
280930	P5-160/V/SVB/N	Sezionatore comando rinviato 3P+N 160A Manovra Giallo/Rossa	445,10		1
280931	P5-160/V/SVB-SW	Sezionatore comando rinviato 3P 160A Manovra Nera	367,53		1
280932	P5-160/V/SVB-SW/HI10	Sezionatore comando rinviato 3P+1NA 160A Manovra Nera	387,93		1
280933	P5-160/V/SVB-SW/N	Sezionatore comando rinviato 3P+N 160A Manovra Nera	424,67		1
280935	P5-250/E	Sezionatore da incasso 3P 250A Manovra nera non lucchettabile	404,26		1
280936	P5-250/EA/SVB	Sezionatore da incasso 3P 250A Manovra Giallo/Rossa	457,37		1
280937	P5-250/EA/SVB/HI10	Sezionatore da incasso 3P+1NA 250A Manovra Giallo/Rossa	477,77		1
280938	P5-250/EA/SVB/N	Sezionatore da incasso 3P+N 250A Manovra Giallo/Rossa	549,23		1
280939	P5-250/EA/SVB-SW	Sezionatore da incasso 3P 250A Manovra Nera	436,91		1
280940	P5-250/EA/SVB-SW/HI10	Sezionatore da incasso 3P+1NA 250A Manovra Nera	457,37		1
280941	P5-250/EA/SVB-SW/N	Sezionatore da incasso 3P+N 250A Manovra Nera	528,82		1
280942	P5-250/V/SVB	Sezionatore comando rinviato 3P 250A Manovra Giallo/Rossa	488,00		1
280943	P5-250/V/SVB/HI10	Sezionatore comando rinviato 3P+1NA 250A Manovra Giallo/Rossa	508,39		1
280944	P5-250/V/SVB/N	Sezionatore comando rinviato 3P+N 250A Manovra Giallo/Rossa	600,29		1
280945	P5-250/V/SVB-SW	Sezionatore comando rinviato 3P 250A Manovra Nera	467,57		1
280946	P5-250/V/SVB-SW/HI10	Sezionatore comando rinviato 3P+1NA 250A Manovra Nera	487,99		1
280947	P5-250/V/SVB-SW/N	Sezionatore comando rinviato 3P+N 250A Manovra Nera	579,85		1
280949	P5-315/E	Sezionatore da incasso 3P 315A Manovra nera non lucchettabile	522,72		1
280950	P5-315/EA/SVB	Sezionatore da incasso 3P 315A Manovra Giallo/Rossa	581,91		1
280951	P5-315/EA/SVB/HI10	Sezionatore da incasso 3P+1NA 315A Manovra Giallo/Rossa	602,31		1
280952	P5-315/EA/SVB/N	Sezionatore da incasso 3P+N 315A Manovra Giallo/Rossa	673,78		1
280953	P5-315/EA/SVB-SW	Sezionatore da incasso 3P 315A Manovra Nera	561,49		1
280954	P5-315/EA/SVB-SW/HI10	Sezionatore da incasso 3P+1NA 315A Manovra Nera	581,91		1
280955	P5-315/EA/SVB-SW/N	Sezionatore da incasso 3P+N 315A Manovra Nera	653,35		1
280956	P5-315/V/SVB	Sezionatore comando rinviato 3P 315A Manovra Giallo/Rossa	612,51		1
280957	P5-315/V/SVB/HI10	Sezionatore comando rinviato 3P+1NA 315A Manovra Giallo/Rossa	632,95		1
280958	P5-315/V/SVB/N	Sezionatore comando rinviato 3P+N 315A Manovra Giallo/Rossa	704,40		1
280959	P5-315/V/SVB-SW	Sezionatore comando rinviato 3P 315A Manovra Nera	592,12		1
280960	P5-315/V/SVB-SW/HI10	Sezionatore comando rinviato 3P+1NA 315A Manovra Nera	612,51		1
280961	P5-315/V/SVB-SW/N	Sezionatore comando rinviato 3P+N 315A Manovra Nera	684,01		1
		Accessori per sezionatori rotativi P			
231895	FS(*)-P3	Targh. frontale standard T5B, T5, P3	4,17		10
231893	FS(*)-T0	Targh. frontale standard T0, T3, P1	2,46		10
61813	HI11-P1/P3E	Contatti ausiliari per incasso	19,97		5
62031	HI11-P1/P3Z	Contatti ausiliari per comando rinviato	19,97		5
280963	HI21-P5-125/160E	Contatti ausiliari 2NA 1NC	40,84		1
280964	HI21-P5-125/160Z	Contatti ausiliari 2NA 1NC	40,84		1
280965	HI21-P5-250/315E	Contatti ausiliari 2NA 1NC	40,84		1
280966	HI21-P5-250/315Z	Contatti ausiliari 2NA 1NC	40,84		1
17253	H-P1	Coprimorsetti 3 poli	4,50		5
19626	H-P14	Coprimorsetti 4 poli	7,67		5
21999	H-P3	Coprimorsetti	7,67		5
293977	H-P5-125/160	Coprimorsetti	4,93		1
293978	H-P5-250/315	Coprimorsetti	7,12		1
41282	KNB-P3	Maniglia nera	4,42		10
46028	KNB-RT-P3	Maniglia rossa	4,50		1
649	KNK-P3	Maniglia P3,T5(B), per manutenzione	7,67		1
650	KNK-T0	Maniglia P1,T0,T3, per manutenzione	4,23		1
651	N-P1E	Neutro sezionabile per incasso	13,46		5
652	N-P1Z	Neutro sezionabile per comando rinviato	13,46		5
62432	N-P3E	Neutro sezionabile per incasso	22,80		5
64805	N-P3Z	Neutro sezionabile per comando rinviato	22,80		5
280969	N-P5-125/160E	Morsetto per conduttore di neutro	57,19		1
280970	N-P5-125/160Z	Morsetto per conduttore di neutro	57,19		1
280971	N-P5-250/315E	Morsetto per conduttore di neutro	91,86		1
280972	N-P5-250/315Z	Morsetto per conduttore di neutro	91,86		1
280973	PE-P5-125/160E	Morsetto per conduttore di terra	57,19		1
280974	PE-P5-125/160Z	Morsetto per conduttore di terra	57,19		1
280975	PE-P5-250/315E	Morsetto per conduttore di terra	91,86		1
280976	PE-P5-250/315Z	Morsetto per conduttore di terra	91,86		1
280977	ST-P5-125/160	Collegamento circuiti ausiliari	8,15		1
280978	ST-P5-250/315	Collegamento circuiti ausiliari	10,22		1
52999	SVB-P3	Maniglia int. generale emergenza	17,63		1
62491	SVB-SW-P3	Maniglia int. generale nera	17,63		1
48289	UV-P3	Dispositivo di blocco con N e PE	8,81		1
29417	ZAV-P3	Prolunga albero P3,T5(B)	2,29		10
280979	ZAV-P5	Prolunga metallica	36,75		1
24671	ZVV-P3	Prolunga dispositivo di blocco P3,T5(B)	3,74		10
		Commutatori a camme T			
88709	T0-1-102/E	Comm. a camme 2P incasso	26,17		1
203483	T0-1-102/E/SVB	Comm. a camme 2P incasso	39,01		1
91078	T0-1-102/EA/SVB	Comm. a camme 2P incasso	46,45		1
93451	T0-1-102/EA/SVB-SW	Comm. a camme 2P incasso	46,45		1
91082	T0-1-102/EZ	Comm. a camme 2P fiss. centrale	28,26		1
207061	T0-1-102/I1	Comm. a camme 2P in custodia	42,64		1

Codice	Tipo	Descrizione	Prezzo €	Note	Conf. [pezzi]
207143	T0-1-102/I1/SVB	Comm. a camme 2P in custodia	51,57		1
207144	T0-1-102/I1/SVB-SW	Comm. a camme 2P in custodia	51,57		1
15147	T0-1-102/IVS	Comm. a camme 2P modulare	31,67		1
95824	T0-1-102/V/SVB	Comm. a camme 2P com. rinviato	52,02		1
22330	T0-1-102/V/SVB-SW	Comm. a camme 2P com. rinviato	52,02		1
5736	T0-1-102/XZ	Comm. a camme 2 poli frutto 0-1	25,08		1
95828	T0-1-102/Z	Comm. a camme 2P com. rinviato	31,67		1
19872	T0-1-15431/E	Comm. a camme 1P HAND-0-AUTO	27,33		1
22245	T0-1-15431/EZ	Comm. a camme 1P HAND-0-AUTO	29,51		1
207070	T0-1-15431/I1	Comm. a camme 1P HAND-0-AUTO	43,81		1
26991	T0-1-15431/IVS	Comm. a camme 1P HAND-0-AUTO	33,16		1
5738	T0-1-15431/XZ	Comm. a camme 1P HAND-0-AUTO	26,32		1
29364	T0-1-15431/Z	Comm. a camme 1P HAND-0-AUTO	33,16		1
19875	T0-1-15511/E	Comm. a camme 1P 0-1-START(con rit.)	27,33		1
22248	T0-1-15511/EZ	Comm. a camme 1P 0-1-START(con rit.)	29,51		1
207073	T0-1-15511/I1	Comm. a camme 1P 0-1-START(con rit.)	43,81		1
26994	T0-1-15511/IVS	Comm. a camme 1P 0-1-START(con rit.)	33,16		1
29367	T0-1-15511/Z	Comm. a camme 1P 0-1-START(con rit.)	33,16		1
67352	T0-1-8200/E	Comm. a camme 1P incasso	24,82		1
53110	T0-1-8200/EA/SVB	Comm. a camme 1P incasso	44,96		1
55483	T0-1-8200/EA/SVB-SW	Comm. a camme 1P incasso	44,96		1
69725	T0-1-8200/EZ	Comm. a camme 1P fissaggio centrale	26,53		1
207074	T0-1-8200/I1	Comm. a camme 1P in custodia	41,05		1
207145	T0-1-8200/I1/SVB	Comm. a camme 1P in custodia	50,08		1
207146	T0-1-8200/I1/SVB-SW	Comm. a camme 1P in custodia	50,08		1
74471	T0-1-8200/IVS	Comm. a camme 1P modulare	30,32		1
57856	T0-1-8200/V/SVB	Comm. a camme 1P com. rinviato	50,42		1
60229	T0-1-8200/V/SVB-SW	Comm. a camme 1P com. rinviato	50,42		1
5737	T0-1-8200/XZ	Comm. a camme 1 polo frutto 0-1	23,67		1
76844	T0-1-8200/Z	Comm. a camme 1P com. rinviato	30,32		1
12742	T0-1-8210/E	Comm. a camme 1 polo incasso 1-0-2	27,56		1
48337	T0-1-8210/EZ	Comm. a camme 1P 1-0-2	29,51		1
207076	T0-1-8210/I1	Comm. a camme 1P 1-0-2	43,81		1
74440	T0-1-8210/IVS	Comm. a camme 1P 1-0-2	33,16		1
9530	T0-1-8210/XZ	Comm. a camme 1 polo frutto 1-0-2	26,32		1
19862	T0-1-8210/Z	Comm. a camme 1P 1-0-2	33,16		1
19863	T0-1-8214/E	Comm. a camme 1P 1-0-2 con rit.a 0	26,76		1
76815	T0-1-8214/EZ	Comm. a camme 1P 1-0-2 con rit.a 0	29,05		1
207077	T0-1-8214/I1	Comm. a camme 1P 1-0-2 con rit.a 0	43,34		1
45967	T0-1-8214/IVS	Comm. a camme 1P 1-0-2 con rit.a 0	32,49		1
9535	T0-1-8214/XZ	Comm. a camme 1P 1-0-2 con rit.a 0	25,86		1
50720	T0-1-8214/Z	Comm. a camme 1P 1-0-2 con rit.a 0	32,49		1
31728	T0-1-8220/E	Comm. a camme 1P pos. 1-2	27,33		1
95799	T0-1-8220/EZ	Comm. a camme 1P pos. 1-2	29,51		1
207078	T0-1-8220/I1	Comm. a camme 1P pos. 1-2	43,81		1
55459	T0-1-8220/IVS	Comm. a camme 1P pos. 1-2	33,16		1
9563	T0-1-8220/XZ	Comm. a camme 1 polo frutto 1-2	26,32		1
86312	T0-1-8220/Z	Comm. a camme 1P pos. 1-2	33,16		1
34105	T0-1-8240/E	Comm. a camme 1P a gradini 0-1-2	27,33		1
43597	T0-1-8240/EZ	Comm. a camme 1P a gradini 0-1-2	29,51		1
207079	T0-1-8240/I1	Comm. a camme 1P a gradini 0-1-2	43,81		1
27076	T0-1-8240/IVS	Comm. a camme 1P a gradini 0-1-2	33,16		1
9564	T0-1-8240/XZ	Comm. a camme 1 polo frutto a gradini 0-1-2	26,32		1
60208	T0-1-8240/Z	Comm. a camme 1P a gradini 0-1-2	33,16		1
907765	T0-1-SOND*/E	Commutatore speciale	46,45		1
907776	T0-1-SOND*/EA/SVB	Commutatore speciale	68,28		1
907787	T0-1-SOND*/EZ	Commutatore speciale	49,99		1
908032	T0-1-SOND*/EZ/OFS	Commutatore speciale	49,99		1
207480	T0-1-SOND*/I1	Commutatore speciale	64,74		1
207481	T0-1-SOND*/I1/SVB	Commutatore speciale	75,61		1
907806	T0-1-SOND*/IVS	Commutatore speciale	53,62		1
907817	T0-1-SOND*/V/SVB	Commutatore speciale	71,94		1
907828	T0-1-SOND*/XZ	Commutatore speciale	46,47		1
907839	T0-1-SOND*/Z	Commutatore speciale	53,62		1
24639	T0-2-1/E	Comm. a camme 3P incasso ON/OFF	27,33		1
50976	T0-2-1/E/SVA(A)	Comm. a camme 3P con disp. di blocco	116,65		1
50977	T0-2-1/E/SVA(S)	Comm. a camme 3P con disp. di blocco	116,64		1
228291	T0-2-1/E/SVA(S)-RT	Comm. a camme 3P con disp. di blocco	116,65		1
44973	T0-2-1/E/SVC(S)-RT	Comm. a camme 3P con disp. di blocco	60,37		1
38873	T0-2-1/EA/SVB	Comm. a camme 3P incasso int. generale em.	48,15		1
41246	T0-2-1/EA/SVB-SW	Comm. a camme 3P incasso int. generale	48,15		1
11082	T0-2-1/E-RT	Comm. a camme 3P	27,33		1
27012	T0-2-1/EZ	Comm. a camme 3P fissaggio centrale	29,39		1
207081	T0-2-1/I1	Comm. a camme 3P in custodia 0-1	43,81		1
207083	T0-2-1/I1/SVA(A)	Comm. a camme 3P con disp. di blocco	132,68		1
207084	T0-2-1/I1/SVA(S)	Comm. a camme 3P con disp. di blocco	132,68		1
207085	T0-2-1/I1/SVA(S)-RT	Comm. a camme 3P con disp. di blocco	132,68		1
207147	T0-2-1/I1/SVB	Comm. a camme 3P in custodia emergenza	53,29		1
207148	T0-2-1/I1/SVB-SW	Comm. a camme 3P in custodia int. generale	53,29		1
207086	T0-2-1/I1/SVC(S)-RT	Comm. a camme 3P con disp. di blocco	76,74		1
207082	T0-2-1/I1-RT	Comm. a camme 3P in custodia	43,69		1
31758	T0-2-1/IVS	Comm. a camme 3P modulare	33,07		1
84329	T0-2-1/IVS-RT	Comm. a camme 3P modulare	33,07		1
25528	T0-2-1/ST/SVB	Comm. a camme 3P custodia in acciaio	166,99		1
201713	T0-2-1/ST/SVB-SW	Comm. a camme 3P custodia in acciaio	166,99		1
43619	T0-2-1/V/SVB	Comm. a camme 3P comando rinviato emergenza	53,75		1
45992	T0-2-1/V/SVB-SW	Comm. a camme 3P comando rinviato int. generale	53,75		1
11097	T0-2-1/XZ	Comm. a camme 3P frutto 0-1	26,17		1
36504	T0-2-1/Z	Comm. a camme 3P comando rinviato	33,07		1
50978	T0-2-1/Z/SVA(A)	Comm. a camme 3P con disp. di blocco	122,38		1
29387	T0-2-15679/E	Comm. a camme 3P+1aux	32,16		1
31760	T0-2-15679/EZ	Comm. a camme 3P+1aux	34,31		1
207094	T0-2-15679/I1	Comm. a camme 3P+1aux	48,63		1
207149	T0-2-15679/I1/SVB	Comm. a camme 3P+1aux in custodia emergenza	57,55		1
86334	T0-2-15679/V/SVB	Comm. a camme 3P+1aux	58,09		1
88707	T0-2-15679/V/SVB-SW	Comm. a camme 3P+1aux	58,09		1
11459	T0-2-15679/XZ	Comm. a camme 3P+1aux	31,12		1
41252	T0-2-15679/Z	Comm. a camme 3P+1aux	37,84		1
66931	T0-2-15907/E	Comm. a camme 1P AUTO-0-HAND-START(con rit.)	37,51		1
69304	T0-2-15907/EZ	Comm. a camme 1P AUTO-0-HAND-START(con rit.)	39,34		1
11478	T0-2-15907/XZ	Comm. a camme 1P AUTO-0-HAND-START(con rit.)	36,48		1
78796	T0-2-15907/Z	Comm. a camme 1P AUTO-0-HAND-START(con rit.)	43,13		1
38861	T0-2-15920/E	Comm. a camme voltmetrico 0+3 Vconc.	37,51		1
41234	T0-2-15920/EZ	Comm. a camme voltmetrico 0+3 Vconc.	39,34		1
29452	T0-2-15920/IVS	Comm. a camme voltmetrico 0+3 Vconc.	43,13		1
48353	T0-2-15920/Z	Comm. a camme voltmetrico 0+3 Vconc.	43,13		1
67337	T0-2-15921/E	Comm. a camme voltmetrico 0+3Vfase	37,51		1
69710	T0-2-15921/EZ	Comm. a camme voltmetrico 0+3Vfase	39,34		1

Codice	Tipo	Descrizione	Prezzo €	Note	Conf. [pezzi]
74456	T0-2-15921/IVS	Comm. a camme voltmetrico modulare 0+3Vfase	43,13		1
76829	T0-2-15921/Z	Comm. a camme voltmetrico 0+3Vfase	43,13		1
53099	T0-2-15922/E	Comm. a camme voltmetrico 3 Vfase	37,51		1
55472	T0-2-15922/EZ	Comm. a camme voltmetrico 3 Vfase	39,34		1
60218	T0-2-15922/IVS	Comm. a camme voltmetrico 3 Vfase	43,13		1
62591	T0-2-15922/Z	Comm. a camme voltmetrico 3 Vfase	43,13		1
22234	T0-2-8211/E	Comm. a camme 2 poli incasso 1-0-2	33,86		1
53083	T0-2-8211/EZ	Comm. a camme 2P 1-0-2	35,82		1
207102	T0-2-8211/I1	Comm. a camme 2P 1-0-2	50,08		1
76813	T0-2-8211/IVS	Comm. a camme 2 poli modulare 1-0-2	39,34		1
11736	T0-2-8211/XZ	Comm. a camme 2 poli frutto 1-0-2	32,58		1
29354	T0-2-8211/Z	Comm. a camme 2P 1-0-2	39,34		1
22236	T0-2-8215/E	Comm. a camme 2P 1-0-2 con rit.a 0	35,37		1
81561	T0-2-8215/EZ	Comm. a camme 2P 1-0-2 con rit.a 0	37,19		1
207103	T0-2-8215/I1	Comm. a camme 2P 1-0-2 con rit.a 0	51,57		1
48340	T0-2-8215/IVS	Comm. a camme 2P 1-0-2 con rit.a 0	41,05		1
38847	T0-2-8221/E	Comm. a camme 2P pos. 1-2	33,86		1
10372	T0-2-8221/EZ	Comm. a camme 2P pos. 1-2	35,82		1
207104	T0-2-8221/I1	Comm. a camme 2P pos. 1-2	50,08		1
57832	T0-2-8221/IVS	Comm. a camme 2 poli modulare 1-2	39,34		1
11744	T0-2-8221/XZ	Comm. a camme 2 poli frutto 1-2	32,58		1
74450	T0-2-8221/Z	Comm. a camme 2P pos. 1-2	39,34		1
88685	T0-2-8230/E	Comm. a camme 1P a grad. 1-2-3	35,37		1
91058	T0-2-8230/EZ	Comm. a camme 1P a grad. 1-2-3	37,19		1
95804	T0-2-8230/IVS	Comm. a camme 1P a grad. 1-2-3	41,05		1
12750	T0-2-8231/E	Comm. a camme 1P a grad. 1-2-3-4	37,51		1
15123	T0-2-8231/EZ	Comm. a camme 1P a grad. 1-2-3-4	39,34		1
19869	T0-2-8231/IVS	Comm. a camme 1P a grad. 1-2-3-4	43,13		1
50716	T0-2-8241/E	Comm. a camme 1P a gradini 0-1-2-3	35,37		1
53089	T0-2-8241/EZ	Comm. a camme 1P a gradini 0-1-2-3	37,19		1
57835	T0-2-8241/IVS	Comm. a camme 1P a gradini 0-1-2-3	41,05		1
67327	T0-2-8242/E	Comm. a camme 1P a grad. 0-1-2-3-4	37,51		1
69700	T0-2-8242/EZ	Comm. a camme 1P a grad. 0-1-2-3-4	39,34		1
74446	T0-2-8242/IVS	Comm. a camme 1P a grad. 0-1-2-3-4	43,13		1
53079	T0-2-8400/E	Comm. a camme per mot. 2P invertitore	35,37		1
207398	T0-2-8900/E	Comm. a camme 3P+N incasso	32,16		1
207400	T0-2-8900/EA/SVB	Comm. a camme 3P+N incasso	52,38		1
207401	T0-2-8900/EA/SVB-SW	Comm. a camme 3P+N incasso	52,38		1
207399	T0-2-8900/E-RT	Comm. a camme 3P+N incasso	32,16		1
207402	T0-2-8900/EZ	Comm. a camme 3P+N fiss. centrale	34,31		1
207109	T0-2-8900/I1	Comm. a camme 3P+N in custodia	48,63		1
207151	T0-2-8900/I1/SVB	Comm. a camme 3P+N in custodia	57,55		1
207152	T0-2-8900/I1/SVB-SW	Comm. a camme 3P+N in custodia int. generale	57,55		1
207403	T0-2-8900/IVS	Comm. a camme 3P+N modulare	37,84		1
207405	T0-2-8900/V/SVB	Comm. a camme 3P+N comando rinviato emergenza	58,09		1
207406	T0-2-8900/V/SVB-SW	Comm. a camme 3P+N comando rinviato	58,09		1
226093	T0-2-8900/XZ	Comm. a camme 3P+N frutto 0-1	31,12		1
207407	T0-2-8900/Z	Comm. a camme 3P+N comando rinviato	37,84		1
907766	T0-2-SOND*/E	Commutatore speciale	63,46		1
907777	T0-2-SOND*/EA/SVB	Commutatore speciale	85,33		1
907788	T0-2-SOND*/EZ	Commutatore speciale	67,04		1
207483	T0-2-SOND*/I1	Commutatore speciale	81,68		1
207484	T0-2-SOND*/I1/SVB	Commutatore speciale	92,75		1
907807	T0-2-SOND*/IVS	Commutatore speciale	70,81		1
907818	T0-2-SOND*/V/SVB	Commutatore speciale	89,08		1
907829	T0-2-SOND*/XZ	Commutatore speciale	63,46		1
907840	T0-2-SOND*/Z	Commutatore speciale	70,81		1
48348	T0-3-15433/E	Comm. a camme 3P HAND-0-AUTO	45,65		1
50721	T0-3-15433/EZ	Comm. a camme 3P HAND-0-AUTO	47,69		1
55467	T0-3-15433/IVS	Comm. a camme 3P HAND-0-AUTO	51,35		1
13012	T0-3-15433/XZ	Comm. a camme 3P HAND-0-AUTO	44,37		1
48351	T0-3-15513/E	Comm. a camme 3P 0-1-START(con rit.)	47,58		1
98204	T0-3-15680/E	Comm. a camme (3P+N)+1NA+1NC	42,87		1
10404	T0-3-15680/EZ	Comm. a camme (3P+N)+1NA+1NC	44,96		1
218963	T0-3-15680/I1	Comm. a camme (3P+N)+1NA+1NC	66,34		1
207153	T0-3-15680/I1/SVB	Comm. a camme (3P+N)+1NA+1NC	70,81		1
43621	T0-3-15680/V/SVB	Comm. a camme (3P+N)+1NA+1NC	68,85		1
45994	T0-3-15680/V/SVB-SW	Comm. a camme (3P+N)+1NA+1NC	68,85		1
13046	T0-3-15680/XZ	Comm. a camme (3P+N)+1NA+1NC	41,97		1
19878	T0-3-15924/E	Comm. a camme volt. 3Vconc-3Vfase	47,58		1
22251	T0-3-15924/EZ	Comm. a camme volt. 3Vconc-3Vfase	49,54		1
26997	T0-3-15924/IVS	Comm. a camme volt. 3Vconc-3Vfase	53,18		1
95813	T0-3-8007/E	Comm. a camme volt. 3Vconc.-0-3Vfase	47,58		1
98186	T0-3-8007/EZ	Comm. a camme volt. 3Vconc.-0-3Vfase	49,54		1
12759	T0-3-8007/IVS	Comm. a camme volt. mod. 3Vconc.-0-3Vfase	53,18		1
13401	T0-3-8030/E	Comm. a camme amp./volt. 0-1-0-2	47,58		1
34116	T0-3-8048/E	Comm. a camme amperometrico 0-L1-L2-L3	47,58		1
36489	T0-3-8048/EZ	Comm. a camme amperometrico 0-L1-L2-L3	49,54		1
41235	T0-3-8048/IVS	Comm. a camme amp. mod. 0-L1-L2-L3	53,18		1
29353	T0-3-8212/E	Comm. a camme 3 poli incasso 1-0-2	37,99		1
57829	T0-3-8212/EZ	Comm. a camme 3P 1-0-2	40,03		1
79186	T0-3-8212/IVS	Comm. a camme 3 poli modulare 1-0-2	43,59		1
5740	T0-3-8212/XZ	Comm. a camme 3 poli frutto 1-0-2	36,96		1
36473	T0-3-8212/Z	Comm. a camme 3P 1-0-2	43,59		1
24609	T0-3-8216/E	Comm. a camme 3P 1-0-2 con rit.a 0	47,58		1
86307	T0-3-8216/EZ	Comm. a camme 3P 1-0-2 con rit.a 0	49,54		1
50713	T0-3-8216/IVS	Comm. a camme 3P 1-0-2 con rit.a 0	53,18		1
13444	T0-3-8216/XZ	Comm. a camme 3P 1-0-2 con rit.a 0	46,54		1
55466	T0-3-8216/Z	Comm. a camme 3P 1-0-2 con rit.a 0	53,18		1
48339	T0-3-8222/E	Comm. a camme 3P pos. 1-2	45,65		1
15118	T0-3-8222/EZ	Comm. a camme 3P pos. 1-2	47,69		1
60205	T0-3-8222/IVS	Comm. a camme 3P pos. 1-2	51,35		1
15112	T0-3-8228/E	Comm. a camme per mot. 3P invertitore con rit.	47,58		1
26988	T0-3-8232/E	Comm. a camme 1P a grad. 1-2-3-4-5	47,58		1
41226	T0-3-8233/E	Comm. a camme 1P a grad. 1-2-3-4-5-6	47,58		1
81565	T0-3-8243/E	Comm. a camme 1P a grad. 0-1-2-3-4-5	47,58		1
95803	T0-3-8244/E	Comm. a camme 1P a grad. 0-1-2-3-4-5-6	47,58		1
34106	T0-3-8280/E	Comm. a camme 3P a grad. 0-1-2	47,58		1
36479	T0-3-8280/EZ	Comm. a camme 3P a grad. 0-1-2	49,54		1
41225	T0-3-8280/IVS	Comm. a camme 3P a grad. 0-1-2	53,18		1
43624	T0-3-8342/E	Comm. a camme 6P	47,58		1
29382	T0-3-8342/EA/SVB	Comm. a camme 6P	67,61		1
31755	T0-3-8342/EA/SVB-SW	Comm. a camme 6P	67,61		1
45997	T0-3-8342/EZ	Comm. a camme 6P	49,54		1
207131	T0-3-8342/I1	Comm. a camme 6P	66,34		1
207159	T0-3-8342/I1/SVB	Comm. a camme 6P	75,50		1
207160	T0-3-8342/I1/SVB-SW	Comm. a camme 6P	75,50		1
50743	T0-3-8342/IVS	Comm. a camme 6P	53,18		1

Codice	Tipo	Descrizione	Prezzo €	Note	Conf. [pezzi]
34128	T0-3-8342/V/SVB	Comm. a camme 6P	73,43		1
36501	T0-3-8342/V/SVB-SW	Comm. a camme 6P	73,43		1
13506	T0-3-8342/XZ	Comm. a camme 6P	46,54		1
55489	T0-3-8342/Z	Comm. a camme 6P	53,18		1
91047	T0-3-8401/E	Comm. a camme per mot. 3P invertitore	37,99		1
5739	T0-3-8401/XZ	Comm. a camme 3 poli frutto invertitore	36,96		1
38849	T0-3-8451/E	Comm. a camme per mot. 3P comm. poli	47,58		1
13508	T0-3-8451/XZ	Comm. a camme per mot. 3P comm. poli	46,54		1
907767	T0-3-SOND*/E	Commutatore speciale	80,39		1
907778	T0-3-SOND*/EA/SVB	Commutatore speciale	102,49		1
907789	T0-3-SOND*/EZ	Commutatore speciale	84,18		1
207486	T0-3-SOND*/I1	Commutatore speciale	98,83		1
207487	T0-3-SOND*/I1/SVB	Commutatore speciale	109,69		1
907808	T0-3-SOND*/IVS	Commutatore speciale	87,83		1
907819	T0-3-SOND*/V/SVB	Commutatore speciale	106,14		1
907830	T0-3-SOND*/XZ	Commutatore speciale	87,83		1
907841	T0-3-SOND*/Z	Commutatore speciale	87,83		1
29368	T0-4-15602/E	Comm. a camme Codice binario BCD	57,41		1
10405	T0-4-15682/E	Comm. a camme 6P+1NA+1NC	57,41		1
19892	T0-4-15682/EA/SVB	Comm. a camme 6P+1NA+1NC	77,90		1
22265	T0-4-15682/EA/SVB-SW	Comm. a camme 6P+1NA+1NC	77,90		1
12778	T0-4-15682/EZ	Comm. a camme 6P+1NA+1NC	59,71		1
207135	T0-4-15682/I1	Comm. a camme 6P+1NA+1NC	76,51		1
207161	T0-4-15682/I1/SVB	Comm. a camme 6P+1NA+1NC	85,44		1
207162	T0-4-15682/I1/SVB-SW	Comm. a camme 6P+1NA+1NC	85,44		1
17524	T0-4-15682/IVS	Comm. a camme 6P+1NA+1NC	63,14		1
25527	T0-4-15682/ST/SVB	Comm. a camme 6P+1NA+1NC	184,14		1
201718	T0-4-15682/ST/SVB-SW	Comm. a camme 6P+1NA+1NC	184,14		1
24638	T0-4-15682/V/SVB	Comm. a camme 6P+1NA+1NC	83,48		1
27011	T0-4-15682/V/SVB-SW	Comm. a camme 6P+1NA+1NC	83,48		1
13760	T0-4-15682/XZ	Comm. a camme 6P+1NA+1NC	56,40		1
22270	T0-4-15682/Z	Comm. a camme 6P+1NA+1NC	63,14		1
31726	T0-4-8213/E	Comm. a camme 4 poli incasso 1-0-2	57,41		1
62575	T0-4-8213/EZ	Comm. a camme 4P 1-0-2	59,71		1
207136	T0-4-8213/I1	Comm. a camme 4P 1-0-2	76,51		1
81559	T0-4-8213/IVS	Comm. a camme 4 poli modulare 1-0-2	63,14		1
13960	T0-4-8213/XZ	Comm. a camme 4 poli frutto 1-0-2	56,40		1
43592	T0-4-8213/Z	Comm. a camme 4P 1-0-2	63,14		1
50712	T0-4-8223/E	Comm. a camme 4P pos. 1-2	57,41		1
19864	T0-4-8223/EZ	Comm. a camme 4P pos. 1-2	59,71		1
62578	T0-4-8223/IVS	Comm. a camme 4P pos. 1-2	63,14		1
14000	T0-4-8344/E	Comm. a camme 8P	57,41		1
8267	T0-4-8344/EA/SVB	Comm. a camme 8P	77,90		1
8268	T0-4-8344/EA/SVB-SW	Comm. a camme 8P	77,90		1
14002	T0-4-8344/EZ	Comm. a camme 8P	59,71		1
207139	T0-4-8344/I1	Comm. a camme 8P	76,51		1
207163	T0-4-8344/I1/SVB	Comm. a camme 8P	85,44		1
207164	T0-4-8344/I1/SVB-SW	Comm. a camme 8P	85,44		1
14006	T0-4-8344/IVS	Comm. a camme 8P	63,14		1
14007	T0-4-8344/V/SVB	Comm. a camme 8P	83,48		1
8272	T0-4-8344/V/SVB-SW	Comm. a camme 8P	83,48		1
14008	T0-4-8344/XZ	Comm. a camme 8P	56,40		1
14009	T0-4-8344/Z	Comm. a camme 8P	63,14		1
24604	T0-4-8410/E	Comm. a camme per mot. 3P avviatore Y-D	50,68		1
14016	T0-4-8410/XZ	Comm. a camme per mot. 3P avviatore Y-D	49,62		1
41222	T0-4-8440/E	Comm. a camme 3P comm. Dahlander 0-1-2	50,68		1
43595	T0-4-8441/E	Comm. a camme 3P comm. Dahlander 1-0-2	50,68		1
14042	T0-4-8441/XZ	Comm. a camme 3 poli frutto Dahlander 1-0-2	49,62		1
907768	T0-4-SOND*/E	Commutatore speciale	97,58		1
907779	T0-4-SOND*/EA/SVB	Commutatore speciale	120,07		1
907790	T0-4-SOND*/EZ	Commutatore speciale	101,34		1
207489	T0-4-SOND*/I1	Commutatore speciale	115,52		1
207490	T0-4-SOND*/I1/SVB	Commutatore speciale	126,96		1
907809	T0-4-SOND*/IVS	Commutatore speciale	104,87		1
907820	T0-4-SOND*/V/SVB	Commutatore speciale	123,52		1
907831	T0-4-SOND*/XZ	Commutatore speciale	97,58		1
907842	T0-4-SOND*/Z	Commutatore speciale	104,87		1
893	T0-5-15876/E	Comm. a camme per mot. 3P inv.+avv.Y-D	67,50		1
91059	T0-5-8270/E	Comm. a camme 3P a grad. 1-2-3	67,50		1
93432	T0-5-8270/EZ	Comm. a camme 3P a grad. 1-2-3	69,53		1
98178	T0-5-8270/IVS	Comm. a camme 3P a grad. 1-2-3	73,31		1
48344	T0-5-8281/E	Comm. a camme 3P a grad. 0-1-2-3	67,50		1
50717	T0-5-8281/EZ	Comm. a camme 3P a grad. 0-1-2-3	69,53		1
55463	T0-5-8281/IVS	Comm. a camme 3P a grad. 0-1-2-3	73,31		1
60204	T0-5-8369/E	Comm. a camme 5P pos. 1-2	67,50		1
907769	T0-5-SOND*/E	Commutatore speciale	115,52		1
907832	T0-5-SOND*/XZ	Commutatore speciale	115,52		1
55460	T0-6-15866/E	Comm. a camme 3P inv./comm. Dahlander	77,66		1
15124	T0-6-8271/E	Comm. a camme 3P a grad. 1-2-3-4	77,66		1
17497	T0-6-8271/EZ	Comm. a camme 3P a grad. 1-2-3-4	79,61		1
22243	T0-6-8271/IVS	Comm. a camme 3P a grad. 1-2-3-4	83,38		1
62582	T0-6-8282/E	Comm. a camme 3P a grad. 0-1-2-3-4	77,66		1
64955	T0-6-8282/EZ	Comm. a camme 3P a grad. 0-1-2-3-4	79,61		1
69701	T0-6-8282/IVS	Comm. a camme 3P a grad. 0-1-2-3-4	83,38		1
76073	T3-1-102/E	Comm. a camme 2P incasso	45,29		1
14374	T3-1-102/EA/SVB	Comm. a camme 2P incasso	65,52		1
16747	T3-1-102/EA/SVB-SW	Comm. a camme 2P incasso	65,52		1
78446	T3-1-102/EZ	Comm. a camme 2P fiss. centrale	47,35		1
207165	T3-1-102/I2	Comm. a camme 2P in custodia	71,01		1
207198	T3-1-102/I2/SVB	Comm. a camme 2P in custodia	80,31		1
207199	T3-1-102/I2/SVB-SW	Comm. a camme 2P in custodia	80,31		1
19120	T3-1-102/V/SVB	Comm. a camme 2P com. rinviato	71,15		1
21493	T3-1-102/V/SVB-SW	Comm. a camme 2P com. rinviato	71,15		1
83192	T3-1-102/Z	Comm. a camme 2P com. rinviato	51,03		1
16527	T3-1-15431/EZ	Comm. a camme 1P HAND-0-AUTO	49,62		1
64208	T3-1-8200/E	Comm. a camme 1P incasso	42,87		1
66581	T3-1-8200/EZ	Comm. a camme 1P fiss. centrale	44,96		1
17027	T3-1-8200/XZ	Comm. a camme 1P frutto	41,97		1
54718	T3-1-8210/E	Comm. a camme 1P 1-0-2	47,69		1
3072	T3-1-8210/EZ	Comm. a camme 1P 1-0-2	49,62		1
9632	T3-1-8214/E	Comm. a camme 1P 1-0-2 con rit.a 0	47,69		1
38108	T3-1-8220/E	Comm. a camme 1P pos. 1-2	47,69		1
907850	T3-1-SOND*/E	Commutatore speciale	80,39		1
907861	T3-1-SOND*/EA/SVB	Commutatore speciale	102,49		1
907872	T3-1-SOND*/EZ	Commutatore speciale	84,18		1
207492	T3-1-SOND*/I2	Commutatore speciale	109,69		1
207493	T3-1-SOND*/I2/SVB	Commutatore speciale	121,23		1
907891	T3-1-SOND*/V/SVB	Commutatore speciale	106,14		1

Codice	Tipo	Descrizione	Prezzo €	Note	Conf. [pezzi]
907902	T3-1-SOND*/XZ	Commutatore speciale	80,39		1
907913	T3-1-SOND*/Z	Commutatore speciale	87,83		1
61837	T3-2-8211/E	Comm. a camme 2 poli incasso 1-0-2	67,36		1
16751	T3-2-8215/E	Comm. a camme 2P 1-0-2 con rit.a 0	67,36		1
45227	T3-2-8221/E	Comm. a camme 2P pos. 1-2	67,36		1
73695	T3-2-8400/E	Comm. a camme per mot. 2P invertitore	67,36		1
907851	T3-2-SOND*/E	Commutatore speciale	114,38		1
907862	T3-2-SOND*/EA/SVB	Commutatore speciale	136,10		1
907873	T3-2-SOND*/EZ	Commutatore speciale	118,96		1
207495	T3-2-SOND*/I2	Commutatore speciale	142,98		1
207496	T3-2-SOND*/I2/SVB	Commutatore speciale	155,54		1
907892	T3-2-SOND*/V/SVB	Commutatore speciale	139,53		1
907903	T3-2-SOND*/XZ	Commutatore speciale	114,38		1
907914	T3-2-SOND*/Z	Commutatore speciale	122,38		1
12002	T3-3-15680/EA/SVB	Comm. a camme (3P+N)+1NA+1NC	107,39		1
207202	T3-3-15680/I2/SVB	Comm. a camme (3P+N)+1NA+1NC	125,81		1
16748	T3-3-15680/V/SVB	Comm. a camme (3P+N)+1NA+1NC	113,13		1
18864	T3-3-15680/XZ	Comm. a camme (3P+N)+1NA+1NC	86,14		1
99804	T3-3-15680/Z	Comm. a camme (3P+N)+1NA+1NC	92,96		1
68956	T3-3-8212/E	Comm. a camme 3 poli incasso 1-0-2	87,28		1
3080	T3-3-8212/EZ	Comm. a camme 3P 1-0-2	89,20		1
207183	T3-3-8212/I2	Comm. a camme 3P 1-0-2	116,65		1
19423	T3-3-8212/XZ	Comm. a camme 3 poli frutto 1-0-2	86,14		1
71329	T3-3-8212/Z	Comm. a camme 3P 1-0-2	92,96		1
23870	T3-3-8216/E	Comm. a camme 3P 1-0-2 con rit.a 0	87,28		1
52346	T3-3-8222/E	Comm. a camme 3P pos. 1-2	87,28		1
2538	T3-3-8228/E	Comm. a camme per mot. 3P invertitore con rit.	87,28		1
45225	T3-3-8342/E	Comm. a camme 6P	87,28		1
71326	T3-3-8342/EA/SVB	Comm. a camme 6P	107,39		1
73699	T3-3-8342/EA/SVB-SW	Comm. a camme 6P	107,39		1
207187	T3-3-8342/I2	Comm. a camme 6P	116,65		1
207208	T3-3-8342/I2/SVB	Comm. a camme 6P	125,81		1
207209	T3-3-8342/I2/SVB-SW	Comm. a camme 6P	125,81		1
76072	T3-3-8342/V/SVB	Comm. a camme 6P	113,13		1
78445	T3-3-8342/V/SVB-SW	Comm. a camme 6P	113,13		1
20030	T3-3-8342/XZ	Comm. a camme 6P	86,14		1
52344	T3-3-8342/Z	Comm. a camme 6P	92,96		1
30992	T3-3-8401/E	Comm. a camme 3 poli incasso invertitore	87,28		1
694	T3-3-8401/EZ	Comm. a camme per mot. 3P invertitore	89,20		1
28641	T3-3-8451/E	Comm. a camme per mot. 3P comm. poli	87,28		1
907852	T3-3-SOND*/E	Commutatore speciale	147,54		1
907863	T3-3-SOND*/EA/SVB	Commutatore speciale	171,55		1
907874	T3-3-SOND*/EZ	Commutatore speciale	153,28		1
207498	T3-3-SOND*/I2	Commutatore speciale	178,44		1
207499	T3-3-SOND*/I2/SVB	Commutatore speciale	188,72		1
907893	T3-3-SOND*/V/SVB	Commutatore speciale	174,99		1
907904	T3-3-SOND*/XZ	Commutatore speciale	147,54		1
907915	T3-3-SOND*/Z	Commutatore speciale	156,71		1
23869	T3-4-15682/E	Comm. a camme 6P+1NA+1NC	107,06		1
54716	T3-4-15682/EA/SVB	Comm. a camme 6P+1NA+1NC	126,96		1
57089	T3-4-15682/EA/SVB-SW	Comm. a camme 6P+1NA+1NC	126,96		1
207190	T3-4-15682/I2	Comm. a camme 6P+1NA+1NC	134,95		1
207210	T3-4-15682/I2/SVB	Comm. a camme 6P+1NA+1NC	144,11		1
207211	T3-4-15682/I2/SVB-SW	Comm. a camme 6P+1NA+1NC	144,11		1
25526	T3-4-15682/ST/SVB	Comm. a camme 6P+1NA+1NC	249,35		1
201719	T3-4-15682/ST/SVB-SW	Comm. a camme 6P+1NA+1NC	249,35		1
59462	T3-4-15682/V/SVB	Comm. a camme 6P+1NA+1NC	132,68		1
61835	T3-4-15682/V/SVB-SW	Comm. a camme 6P+1NA+1NC	132,68		1
20224	T3-4-15682/XZ	Comm. a camme 6P+1NA+1NC	106,01		1
30988	T3-4-15682/Z	Comm. a camme 6P+1NA+1NC	112,65		1
76075	T3-4-8213/E	Comm. a camme 4 poli incasso 1-0-2	107,06		1
3079	T3-4-8213/EZ	Comm. a camme 4P 1-0-2	109,12		1
207191	T3-4-8213/I2	Comm. a camme 4P 1-0-2	134,95		1
20556	T3-4-8213/XZ	Comm. a camme 4 poli frutto 1-0-2	106,01		1
78448	T3-4-8213/Z	Comm. a camme 4P 1-0-2	112,65		1
59465	T3-4-8223/E	Comm. a camme 4P pos. 1-2	107,06		1
207192	T3-4-8223/I2	Comm. a camme 4P pos. 1-2	134,95		1
20557	T3-4-8223/XZ	Comm. a camme 4P pos. 1-2	106,01		1
61838	T3-4-8223/Z	Comm. a camme 4P pos. 1-2	112,65		1
20593	T3-4-8344/E	Comm. a camme 8P	107,06		1
8964	T3-4-8344/EA/SVB	Comm. a camme 8P	126,96		1
20598	T3-4-8344/V/SVB	Comm. a camme 8P	132,68		1
8967	T3-4-8344/V/SVB-SW	Comm. a camme 8P	132,68		1
20599	T3-4-8344/XZ	Comm. a camme 8P	106,01		1
9657	T3-4-8410/E	Comm. a camme per mot. 3P avviatore Y-D	107,06		1
35760	T3-4-8440/E	Comm. a camme 3P comm. Dahlander 0-1-2	107,06		1
42879	T3-4-8441/E	Comm. a camme 3P comm. Dahlander 1-0-2	107,06		1
907853	T3-4-SOND*/E	Commutatore speciale	183,00		1
907894	T3-4-SOND*/V/SVB	Commutatore speciale	207,02		1
907905	T3-4-SOND*/XZ	Commutatore speciale	183,00		1
66584	T3-5-8369/E	Comm. a camme 5P pos. 1-2	126,96		1
73703	T3-6-8370/E	Comm. a camme 6P pos. 1-2	144,11		1
80822	T3-8-8372/E	Comm. a camme 8P pos. 1-2	185,29		1
96385	T5-3-8342/E	Comm. a camme 6P	249,35		1
96383	T5-3-8342/EA/SVB	Comm. a camme 6P	290,50		1
96382	T5-3-8342/EA/SVB-SW	Comm. a camme 6P	290,50		1
207267	T5-3-8342/I5	Comm. a camme 6P	370,59		1
207279	T5-3-8342/I5/SVB	Comm. a camme 6P	392,31		1
207280	T5-3-8342/I5/SVB-SW	Comm. a camme 6P	392,31		1
207447	T5-3-8342/I5-SI	Comm. a camme 6P	454,08		1
207448	T5-3-8342/I5-SI-SW	Comm. a camme 6P	454,08		1
96381	T5-3-8342/V/SVB	Comm. a camme 6P	311,10		1
96380	T5-3-8342/V/SVB-SW	Comm. a camme 6P	311,10		1
96378	T5-3-8342/Z	Comm. a camme 6P	271,05		1
96376	T5-3-8401/E	Comm. a camme per mot. 3P invertitore	249,35		1
207412	T5-4-15682/E	Comm. a camme 6P+1NA+1NC	311,10		1
207415	T5-4-15682/V/SVB	Comm. a camme 6P+1NA+1NC	376,27		1
96014	T5-4-8213/E	Comm. a camme 4P 1-0-2	311,10		1
95961	T5-4-8344/EA/SVB	Comm. a camme 8P	355,72		1
95960	T5-4-8344/EA/SVB-SW	Comm. a camme 8P	355,72		1
207283	T5-4-8344/I5/SVB	Comm. a camme 8P	455,21		1
95959	T5-4-8344/V/SVB	Comm. a camme 8P	376,27		1
95956	T5-4-8344/Z	Comm. a camme 8P	332,83		1
95954	T5-4-8410/E	Comm. a camme per mot. 3P avviatore Y-D	311,10		1
94471	T5B-1-102/E	Comm. a camme	89,66		1
94469	T5B-1-102/EA/SVB	Comm. a camme	131,54		1
207238	T5B-1-102/I4/SVB	Comm. a camme	155,54		1
94463	T5B-1-102/V/SVB	Comm. a camme	158,96		1

Codice	Tipo	Descrizione	Prezzo €	Note	Conf. [pezzi]
94460	T5B-1-102/Z	Comm. a camme	111,52		1
94261	T5B-1-8210/E	Comm. a camme	99,74		1
93094	T5B-2-8211/E	Comm. a camme	133,81		1
93047	T5B-2-8221/E	Comm. a camme	133,81		1
92918	T5B-2-8400/E	Comm. a camme	133,81		1
92386	T5B-3-8212/E	Comm. a camme	170,43		1
92378	T5B-3-8222/E	Comm. a camme	170,43		1
92374	T5B-3-8228/E	Comm. a camme	170,43		1
92310	T5B-3-8342/E	Comm. a camme 6P	170,43		1
92308	T5B-3-8342/EA/SVB	Comm. a camme 6P	207,02		1
92307	T5B-3-8342/EA/SVB-SW	Comm. a camme 6P	207,02		1
207226	T5B-3-8342/I4	Comm. a camme 6P	229,90		1
207242	T5B-3-8342/I4/SVB	Comm. a camme 6P	240,19		1
207243	T5B-3-8342/I4/SVB-SW	Comm. a camme 6P	240,19		1
207250	T5B-3-8342/I4-SI	Comm. a camme 6P	252,79		1
207251	T5B-3-8342/I4-SI-SW	Comm. a camme 6P	252,79		1
92300	T5B-3-8342/V/SVB	Comm. a camme 6P	231,04		1
92299	T5B-3-8342/V/SVB-SW	Comm. a camme 6P	231,04		1
92297	T5B-3-8342/Z	Comm. a camme 6P	189,86		1
92288	T5B-3-8451/E	Comm. a camme	170,43		1
207424	T5B-4-15682/E	Comm. a camme	202,45		1
207425	T5B-4-15682/EA/SVB	Comm. a camme	245,90		1
207426	T5B-4-15682/EA/SVB-SW	Comm. a camme	245,90		1
207229	T5B-4-15682/I4	Comm. a camme	269,93		1
207246	T5B-4-15682/I4/SVB	Comm. a camme 6P+2aux in custodia emergenza	281,36		1
207247	T5B-4-15682/I4/SVB-SW	Comm. a camme	281,36		1
207254	T5B-4-15682/I4-SI	Comm. a camme	295,09		1
207255	T5B-4-15682/I4-SI-SW	Comm. a camme	295,09		1
215328	T5B-4-15682/ST/SVB	Comm. a camme	348,85		1
215329	T5B-4-15682/ST/SVB-SW	Comm. a camme	348,85		1
207427	T5B-4-15682/V/SVB	Comm. a camme	266,49		1
207428	T5B-4-15682/V/SVB-SW	Comm. a camme	266,49		1
207429	T5B-4-15682/Z	Comm. a camme	226,48		1
92108	T5B-4-8223/E	Comm. a camme	202,45		1
92064	T5B-4-8344/E	Comm. a camme 8P	202,45		1
92062	T5B-4-8344/EA/SVB	Comm. a camme 8P	245,90		1
207233	T5B-4-8344/I4	Comm. a camme 8P	269,93		1
207248	T5B-4-8344/I4/SVB	Comm. a camme 8P	281,36		1
92056	T5B-4-8344/V/SVB	Comm. a camme 8P	266,49		1
92052	T5B-4-8410/E	Comm. a camme	202,45		1
92032	T5B-4-8440/E	Comm. a camme	202,45		1
92028	T5B-4-8441/E	Comm. a camme	202,45		1
207258	T5B-4-8903/I4-SI	Comm. a camme	295,09		1
207259	T5B-4-8903/I4-SI-SW	Comm. a camme	295,09		1
214785	T5B-5-15876/E	Comm. a camme	237,92		1
214788	T5B-7-15866/E	Comm. a camme	306,53		1
214781	T6-3-8212/E/HI12	Comm. a camme 3P 1-0-2 +3AUX	603,90		1
214782	T8-3-8212/E/HI12	Comm. a camme 3P 1-0-2 +3AUX	920,72		1
		Accessori per commutatori a camme T			
206914	AB-CI-K4/5	Kit squadrette per fissaggio esterno	5,09		1
32601	AW-T5-1/2	Morsetti	6,71		1
32602	AW-T5-3/4	Morsetti	6,71		1
207435	CI-K1-T0-2	Custodia in materiale isolante	17,55		1
207436	CI-K1-T0-4	Custodia in materiale isolante	19,79		1
105854	CI-K1H-T0-2	Custodia in materiale isolante	17,45		1
105855	CI-K1H-T0-4	Custodia in materiale isolante	19,71		1
207437	CI-K2-T3-2	Custodia in materiale isolante	26,64		1
225325	CI-K2-T3-4	Custodia in materiale isolante	29,16		1
207438	CI-K2-T3-5	Custodia in materiale isolante	30,41		1
269462	CI-K2H-T3-2	Custodia in materiale isolante	27,84		1
105859	CI-K2H-T3-4	Custodia in materiale isolante	29,14		1
105860	CI-K2H-T3-5	Custodia in materiale isolante	30,16		1
207439	CI-K4-T5B-2	Custodia in materiale isolante	53,49		1
207440	CI-K4-T5B-4	Custodia in materiale isolante	60,08		1
207441	CI-K5-T5-2	Custodia in materiale isolante	78,89		1
207442	CI-K5-T5-4	Custodia in materiale isolante	84,91		1
93972	DE-P3	Comando rinviato compreso albero	22,42		3
93487	DE-T0	Comando separato compreso albero	6,71		1
1869	EZ/OFS-T0	Kit per fissaggio centrale senza targhetta	3,36		1
91455	EZ-P1	Kit per fissaggio centrale	2,46		1
81622	EZ-T0	Kit per fissaggio centrale	3,36		1
225356	FS-SOND-ERSTBESTELLUNG-P3	Targh. speciale prima fornitura separata	45,75		5
225355	FS-SOND-ERSTBESTELLUNG-T0	Targh. speciale prima fornitura separata	45,75		5
45062	H1-T5	Coprimorsetti	4,18		1
93828	H3-T0	Protezione a cuffia	8,71		1
45063	HZ-T5	Estensione coprimorsetti	3,44		1
200184	H-T8	Kit coprimorsetti	187,47		6
91114	IVS-T0	Accessorio per versione modulare	6,71		1
207451	K-CI-K1/2	Morsetto N, PE	2,57		20
206916	K-CI-K4	Morsetto N, PE	4,98		20
218488	K-CI-K5	Morsetto N, PE	16,29		20
43655	KNB-RT-T0	Maniglia rossa	2,57		10
38909	KNB-T0	Maniglia nera	2,46		10
86709	S-T0	Comando a chiave	59,01		1
50974	SVA-T3	Blocco con chiave	89,08		1
60265	SVB-SW-T0	Maniglia int. generale nera	11,03		1
57892	SVB-T0	Maniglia int. generale emergenza	11,03		1
50975	SVC-T3	Comando con blocco lucchet.	33,07		1
19925	UV-T0	Dispositivo di blocco con N e PE	5,36		1
65011	V/EA/SVB-SW-T0	Kit per int. generale	21,49		1
45064	V/EA/SVB-SW-T5	Kit per int. generale	37,76		1
62638	V/EA/SVB-T0	Kit per int. generale con emergenza	21,49		1
45065	V/EA/SVB-T5	Kit per int. generale con emergenza	37,76		1
89082	VR-T0	Ghiera di blocco per STO	3,36		1
50987	VR-T3	Ghiera di blocco per SVA (C) (V)	10,60		1
27044	ZAV-T0	Prolunga albero	1,61		10
22297	ZFS60-P3	Portatarghetta completo neutro, incisibile	4,18		25
19924	ZFS60-T0	Portatarghetta completo neutro, incisibile	3,36		25
65754	ZFS68-P3	Portatarghetta completo dicitura in italiano	6,75		25
65751	ZFS68-T0	Portatarghetta completo dicitura in italiano	5,11		25
27043	ZFSX-P3	Portatarghetta	2,46		25
24670	ZFSX-T0	Portatarghetta	1,68		25
22298	ZVV-T0	Prolunga dispositivo di blocco	2,46		10

ELEMENTI DI COMANDO E SEGNALAZIONE
RMQ TITAN
Composizione del sistema

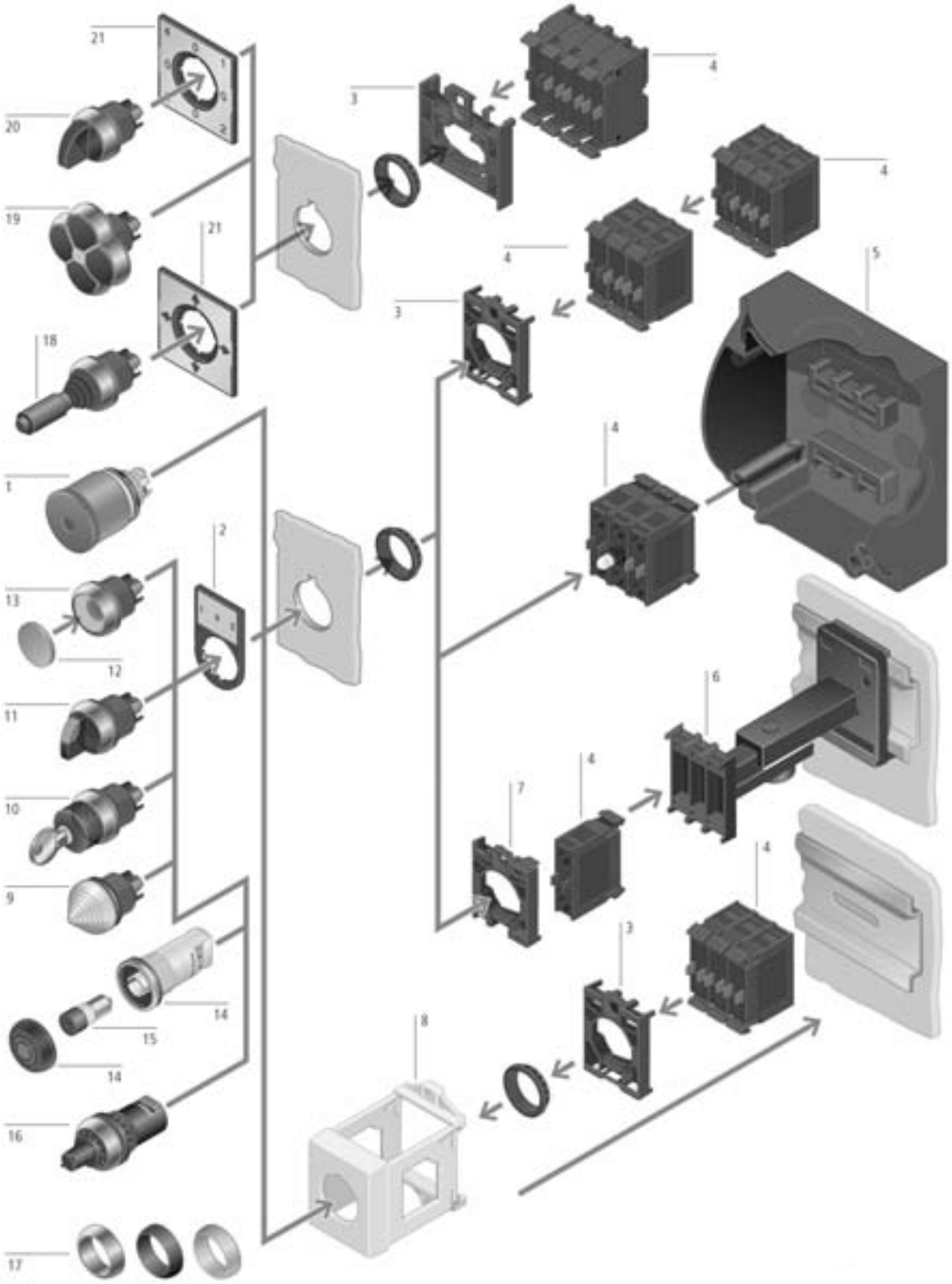

1	Pulsanti di emergenza	8	Adattatore IVS per guida DIN	16	Potenziometri
2	Porta etichetta	9	Indicatori luminosi	17	Anelli frontali
3	Adattatore di fissaggio	10	Pulsanti a chiave	18	Joystick
4	Elementi di contatto	11	Selettori	19	Selettori 4 posizioni
4	Elementi LED	12	Capsule/lenti	20	Selettori 4 posizioni
5	Incapsulamento	13	Pulsanti	21	Targhette
6	Clip telescopica	14	Segnalatori acustici		
7	Adattatore di centratura	15	Buzzer		

Codice	Tipo	Descrizione	Prezzo €	Note	Conf. [pezzi]
		ELEMENTI DI COMANDO E SEGNALAZIONE			
		RMQ Titan con anello frontale color titanio			
229015	M22-AMC	Base per segnalatore acustico IP40	12,62		10
279413	M22-D4-*-*	Pulsante quadruplo tasti neri personalizzabili	50,80		1
279411	M22-D4-S	Pulsante quadruplo tasti neri	50,80		1
286336	M22-D4-S-X7	Pulsante quadruplo tasti neri con frecce direzionali	50,80		1
216600	M22-D-B	Pulsante a filo ghiera, impulso, blu	6,83		10
226770	M22-DDL-*-*-*	Pulsante doppio (luminoso), impulso, colore-simbolo1-simbolo2	16,86		5
284814	M22-DDLF-GR-X1/X0	Pulsante doppio luminoso piatto verde rosso	16,87		1
284816	M22-DDLF-WS-X1/X0	Pulsante doppio luminoso piatto bianco nero	16,87		1
216698	M22-DDL-GR	Pulsante doppio (luminoso), impulso, v/r	16,03		5
216702	M22-DDL-GR-GB1/GB0	Pulsante doppio (luminoso), impulso, v/r, START STOP	16,86		5
216700	M22-DDL-GR-X1/X0	Pulsante doppio (luminoso), impulso, v/r, I O	16,86		5
284830	M22-DDLM-GR-X1/X0	Pulsante doppio luminoso arresto sporgente verde rosso	18,08		1
284832	M22-DDLM-WS-X1/X0	Pulsante doppio luminoso arresto sporgente bianco nero	18,08		1
218145	M22-DDL-S-X4/X5	Pulsante doppio (luminoso), impulso, n/n, + -	16,86		5
216710	M22-DDL-S-X7/X7	Pulsante doppio (luminoso), impulso, n/n, FRECCE	16,86		5
216704	M22-DDL-WS	Pulsante doppio (luminoso), impulso, b/n	16,03		5
216708	M22-DDL-WS-GB1/GB0	Pulsante doppio (luminoso), impulso, b/n, START STOP	16,86		5
216706	M22-DDL-WS-X1/X0	Pulsante doppio (luminoso), impulso, b/n, I O	16,86		5
284818	M22-DDLF-*-*-*	Pulsante doppio (luminoso), personalizzabile	16,87		1
216596	M22-D-G	Pulsante a filo ghiera, impulso, verde	6,83		10
132671	M22-D-GR	Pulsante a filo ghiera, impulso, grigio	6,83		10
220921	M22-DG-X	Pulsante con anello guardia, impulso, senza capsula	10,60		5
230961	M22-DGL-X	Pulsante luminoso con anello guardia, impulso, senza capsula	17,66		5
216607	M22-D-G-X1	Pulsante a filo ghiera, impulso, verde, I	7,13		10
216649	M22-DH-B	Pulsante sporgente, impulso, blu	8,48		5
216643	M22-DH-G	Pulsante sporgente, impulso, verde	8,48		5
216657	M22-DH-G-X1	Pulsante sporgente, impulso, verde, I	8,73		5
216641	M22-DH-R	Pulsante sporgente, impulso, rosso	8,48		5
216655	M22-DH-R-X0	Pulsante sporgente, impulso, rosso, O	8,73		5
216636	M22-DH-S	Pulsante sporgente, impulso, nero	8,48		5
216659	M22-DH-S-X0	Pulsante sporgente, impulso, nero, O	8,73		5
216638	M22-DH-W	Pulsante sporgente, impulso, bianco	8,48		5
216661	M22-DH-W-X1	Pulsante sporgente, impulso, bianco, I	8,73		5
216646	M22-DH-Y	Pulsante sporgente, impulso, giallo	8,47		5
286338	M22-DI4-S-X7	Pulsante quadruplo interbloccato	56,77		1
286340	M22-DI4-*-*	Pulsante quadruplo interbloccato personalizzabile	56,77		1
167429	M22-DL-A	Pulsante luminoso a filo ghiera, impulso, ambra	10,07		10
216931	M22-DL-B	Pulsante luminoso a filo ghiera, impulso, blu	10,07		10
216927	M22-DL-G	Pulsante luminoso a filo ghiera, impulso, verde	10,07		10
216938	M22-DL-G-X1	Pulsante luminoso a filo ghiera, impulso, verde, I	10,07		10
167433	M22-DLH-A	Pulsante luminoso sporgente, impulso, ambra	11,51		5
216973	M22-DLH-B	Pulsante luminoso sporgente, impulso, blu	11,51		5
216969	M22-DLH-G	Pulsante luminoso sporgente, impulso, verde	11,51		5
216977	M22-DLH-G-X1	Pulsante luminoso sporgente, impulso, verde, I	11,51		5
216967	M22-DLH-R	Pulsante luminoso sporgente, impulso, rosso	11,51		5
216975	M22-DLH-R-X0	Pulsante luminoso sporgente, impulso, rosso, O	11,51		5
216965	M22-DLH-W	Pulsante luminoso sporgente, impulso, bianco	11,51		5
216979	M22-DLH-W-X0	Pulsante luminoso sporgente, impulso, bianco, O	11,51		5
216981	M22-DLH-W-X1	Pulsante luminoso sporgente, impulso, bianco, I	11,51		5
216971	M22-DLH-Y	Pulsante luminoso sporgente, impulso, giallo	11,51		5
216925	M22-DL-R	Pulsante luminoso a filo ghiera, impulso, rosso	10,07		10
216936	M22-DL-R-X0	Pulsante luminoso a filo ghiera, impulso, rosso, O	10,07		10
216922	M22-DL-W	Pulsante luminoso a filo ghiera, impulso, bianco	10,07		10
216940	M22-DL-W-X0	Pulsante luminoso a filo ghiera, impulso, bianco, O	10,07		10
216942	M22-DL-W-X1	Pulsante luminoso a filo ghiera, impulso, bianco, I	10,07		10
216933	M22-DL-X	Pulsante luminoso a filo ghiera, impulso, senza capsula	8,64		10
216929	M22-DL-Y	Pulsante luminoso a filo ghiera, impulso, giallo	10,05		10
216716	M22-DP-G	Pulsante a fungo neutro, impulso, verde	11,73		5
216734	M22-DP-G-X	Pulsante a fungo, impulso, verde, senza capsula	10,26		5
216722	M22-DP-G-X1	Pulsante a fungo, impulso, verde, I	11,86		5
216714	M22-DP-R	Pulsante a fungo neutro, impulso, rosso	11,73		5
216731	M22-DP-R-X	Pulsante a fungo, impulso, rosso, senza capsula	10,26		5
216720	M22-DP-R-X0	Pulsante a fungo, impulso, rosso, O	11,86		5
216712	M22-DP-S	Pulsante a fungo neutro, impulso, nero	11,73		5
216728	M22-DP-S-X	Pulsante a fungo, impulso, nero, senza capsula	10,26		5
216724	M22-DP-S-X0	Pulsante a fungo, impulso, nero, O	11,86		5
216726	M22-DP-W-X1	Pulsante a fungo, impulso, nero/bianco, I	11,86		5
216718	M22-DP-Y	Pulsante a fungo neutro, impulso, giallo	11,73		5
216737	M22-DP-Y-X	Pulsante a fungo, impulso, giallo, senza capsula	10,26		5
216594	M22-D-R	Pulsante a filo ghiera, impulso, rosso	6,83		10
216623	M22-DR-B	Pulsante a filo ghiera, permanente, blu	12,72		5
216619	M22-DR-G	Pulsante a filo ghiera, permanente, verde	12,72		5
216630	M22-DR-G-X1	Pulsante a filo ghiera, permanente, verde, I	13,73		5
216673	M22-DRH-B	Pulsante sporgente, permanente, blu	15,52		5
216669	M22-DRH-G	Pulsante sporgente, permanente, verde	15,52		5
216677	M22-DRH-G-X1	Pulsante sporgente, permanente, verde, I	16,52		5
216667	M22-DRH-R	Pulsante sporgente, permanente, rosso	15,52		5
216675	M22-DRH-R-X0	Pulsante sporgente, permanente, rosso, O	16,52		5
216663	M22-DRH-S	Pulsante sporgente, permanente, nero	15,52		5
216679	M22-DRH-S-X0	Pulsante sporgente, permanente, nero, O	16,52		5
216665	M22-DRH-W	Pulsante sporgente, permanente, bianco	15,53		5
216681	M22-DRH-W-X1	Pulsante sporgente, permanente, bianco, I	16,52		5
216671	M22-DRH-Y	Pulsante sporgente, permanente, giallo	15,53		5
216952	M22-DRL-B	Pulsante luminoso a filo ghiera, permanente, blu	21,94		5
216948	M22-DRL-G	Pulsante luminoso a filo ghiera, permanente, verde	21,94		5
216959	M22-DRL-G-X1	Pulsante luminoso a filo ghiera, permanente, verde, I	23,29		5
216802	M22-DRLH-B	Pulsante luminoso sporgente, permanente, blu	25,44		5
216796	M22-DRLH-G	Pulsante luminoso sporgente, permanente, verde	25,44		5
216805	M22-DRLH-G-X1	Pulsante luminoso sporgente, permanente, verde, I	26,69		5
216789	M22-DRLH-R	Pulsante luminoso sporgente, permanente, rosso	25,44		5
216804	M22-DRLH-R-X0	Pulsante luminoso sporgente, permanente, rosso, O	26,69		5
216788	M22-DRLH-W	Pulsante luminoso sporgente, permanente, bianco	25,44		5
216806	M22-DRLH-W-X0	Pulsante luminoso sporgente, permanente, bianco, O	26,69		5
216807	M22-DRLH-W-X1	Pulsante luminoso sporgente, permanente, bianco, I	26,69		5
216799	M22-DRLH-Y	Pulsante luminoso sporgente, permanente, giallo	25,44		5
216946	M22-DRL-R	Pulsante luminoso a filo ghiera, permanente, rosso	21,94		5
216957	M22-DRL-R-X0	Pulsante luminoso a filo ghiera, permanente, rosso, O	23,29		5
216944	M22-DRL-W	Pulsante luminoso a filo ghiera, permanente, bianco	21,94		5
216961	M22-DRL-W-X0	Pulsante luminoso a filo ghiera, permanente, bianco, O	23,29		5
216963	M22-DRL-W-X1	Pulsante luminoso a filo ghiera, permanente, bianco, I	23,29		5
216954	M22-DRL-X	Pulsante luminoso a filo ghiera, permanente, senza capsula	19,48		5
216950	M22-DRL-Y	Pulsante luminoso a filo ghiera, permanente, giallo	21,94		5
216747	M22-DRP-G	Pulsante a fungo neutro, permanente, verde	16,54		5
216765	M22-DRP-G-X	Pulsante a fungo, permanente, verde, senza capsula	15,11		5
216753	M22-DRP-G-X1	Pulsante a fungo, permanente, verde, I	17,48		5

Codice	Tipo	Descrizione	Prezzo €	Note	Conf. [pezzi]
216745	M22-DRP-R	Pulsante a fungo neutro, permanente, rosso	16,54		5
216762	M22-DRP-R-X	Pulsante a fungo, permanente, rosso, senza capsula	15,11		5
216751	M22-DRP-R-X0	Pulsante a fungo, permanente, rosso, O	17,48		5
216743	M22-DRP-S	Pulsante a fungo neutro, permanente, nero	16,54		5
216759	M22-DRP-S-X	Pulsante a fungo, permanente, nero, senza capsula	15,11		5
216755	M22-DRP-S-X0	Pulsante a fungo, permanente, nero, O	17,48		5
216757	M22-DRP-W-X1	Pulsante a fungo, permanente, nero/bianco, I	17,48		5
216749	M22-DRP-Y	Pulsante a fungo neutro, permanente, giallo	16,54		5
216768	M22-DRP-Y-X	Pulsante a fungo, permanente, giallo, senza capsula	15,11		5
216617	M22-DR-R	Pulsante a filo ghiera, permanente, rosso	12,72		5
216628	M22-DR-R-X0	Pulsante a filo ghiera, permanente, rosso, O	13,73		5
216613	M22-DR-S	Pulsante a filo ghiera, permanente, nero	12,72		5
216632	M22-DR-S-X0	Pulsante a filo ghiera, permanente, nero, O	13,73		5
216615	M22-DR-W	Pulsante a filo ghiera, permanente, bianco	12,72		5
216634	M22-DR-W-X1	Pulsante a filo ghiera, permanente, bianco, I	13,73		5
216625	M22-DR-X	Pulsante a filo ghiera, permanente, senza capsula	11,09		5
216605	M22-D-R-X0	Pulsante a filo ghiera, impulso, rosso, O	7,13		10
216621	M22-DR-Y	Pulsante a filo ghiera, permanente, giallo	12,72		5
216590	M22-D-S	Pulsante a filo ghiera, impulso, nero	6,83		10
216609	M22-D-S-X0	Pulsante a filo ghiera, impulso, nero, O	7,13		10
216592	M22-D-W	Pulsante a filo ghiera, impulso, bianco	6,83		10
216611	M22-D-W-X1	Pulsante a filo ghiera, impulso, bianco, I	7,13		10
101673	M22-D-W-X11	Pulsante a filo ghiera, impulso, bianco, con simbolo	9,68		1
216602	M22-D-X	Pulsante a filo ghiera, impulso, senza capsula	5,27		10
216598	M22-D-Y	Pulsante a filo ghiera, impulso, giallo	6,83		10
254833	M22-DZ-B	Pulsante di Reset, blu	10,70		10
254834	M22-DZ-B-GB14	Pulsante di Reset, blu, scritta RESET	11,74		10
254835	M22-DZ-X	Pulsante di Reset, senza capsula	9,12		10
153567	M22-DLVHS-W-MCC	Pulsante lucchettabile per cassetto MCC	14,98	N	1
164374	M22-L-A	Indicatore luminoso piatto, ambra	6,88		10
216775	M22-L-B	Indicatore luminoso piatto, blu	5,97		10
216911	M22-LC-B	Indicatore luminoso compatto, piatto, blu	12,61		10
216909	M22-LC-G	Indicatore luminoso compatto, piatto, verde	12,61		10
216918	M22-LCH-B	Indicatore luminoso compatto, sporgente, blu	14,15		10
216916	M22-LCH-G	Indicatore luminoso compatto, sporgente, verde	14,15		10
216915	M22-LCH-R	Indicatore luminoso compatto, sporgente, rosso	14,15		10
216914	M22-LCH-W	Indicatore luminoso compatto, sporgente, bianco	14,15		10
216917	M22-LCH-Y	Indicatore luminoso compatto, sporgente, giallo	14,15		10
216908	M22-LC-R	Indicatore luminoso compatto, piatto, rosso	12,61		10
216907	M22-LC-W	Indicatore luminoso compatto, piatto, bianco	12,61		10
216912	M22-LC-X	Indicatore luminoso compatto, piatto, senza lente	11,19		10
216910	M22-LC-Y	Indicatore luminoso compatto, piatto, giallo	12,61		10
216773	M22-L-G	Indicatore luminoso piatto, verde	5,97		10
216782	M22-LH-B	Indicatore luminoso sporgente, blu	7,50		10
216780	M22-LH-G	Indicatore luminoso sporgente, verde	7,50		10
216779	M22-LH-R	Indicatore luminoso sporgente, rosso	7,50		10
216778	M22-LH-W	Indicatore luminoso sporgente, bianco	7,50		10
216781	M22-LH-Y	Indicatore luminoso sporgente, giallo	7,50		10
216772	M22-L-R	Indicatore luminoso piatto, rosso	5,97		10
216771	M22-L-W	Indicatore luminoso piatto, bianco	5,97		10
216776	M22-L-X	Indicatore luminoso piatto, senza lente	4,54		10
216774	M22-L-Y	Indicatore luminoso piatto, giallo	5,97		10
216876	M22-PV	Pulsante emergenza sblocco a trazione	21,38		5
152862	M22-PV45P	Pulsante emergenza diametro 45mm sblocco a trazione	23,67		1
216878	M22-PVL	Pulsante emergenza, illuminato, sblocco a trazione	28,81		5
263469	M22-PVLT	Pulsante emergenza, illuminato, sblocco a rotazione	28,96		5
216879	M22-PVS	Pulsante emergenza chiave, Serratura MS1	53,80		5
216880	M22-PVS-MS*	Pulsante emergenza chiave, Serratura MS2-20	65,66		1
263467	M22-PVT	Pulsante emergenza sblocco a rotazione	22,20		5
121462	M22-PVT45P	Pulsante emergenza diametro 45mm sblocco a rotazione	22,77		1
121464	M22-PVT60P	Pulsante emergenza diametro 60mm sblocco a rotazione	25,16		1
121460	M22-PVLT45P	Pulsante emergenza diametro 45mm, illuminato, sblocco a rotazione	29,95		1
121461	M22-PVLT60P	Pulsante emergenza diametro 60mm, illuminato, sblocco a rotazione	32,35		1
121463	M22-PVT45P-MPI	Pulsante emergenza diametro 45mm sblocco a rotazione con segnalazione stato	34,75		1
121465	M22-PVT60P-MPI	Pulsante emergenza diametro 60mm sblocco a rotazione con segnalazione stato	38,94		1
121466	M22-PVS45P-RS	Pulsante emergenza chiave diametro 45mm, Serratura Ronis	53,92		1
121467	M22-PVS60P-RS	Pulsante emergenza chiave diametro 60mm, Serratura Ronis	59,90		1
121468	M22-PVS45P-MS1	Pulsante emergenza chiave diametro 45mm, Serratura MS1	53,92		1
121469	M22-PVS60P-MS1	Pulsante emergenza chiave diametro 60mm, Serratura MS1	59,90		1
121470	M22-PVS45P-MS*	Pulsante emergenza chiave diametro 45mm, Serratura MS2-20	65,89		1
121471	M22-PVS60P-MS*	Pulsante emergenza chiave diametro 60mm, Serratura MS2-20	73,68		1
229493	M22-R100K	Potenziometro 100 kW	60,09		1
229491	M22-R10K	Potenziometro anello titanio 10 Kw x DILET_ETR4-70	60,09		1
229489	M22-R1K	Potenziometro 1 kW	60,09		1
229494	M22-R470K	Potenziometro 470 kW	60,09		1
229492	M22-R47K	Potenziometro 47 kW	60,09		1
229490	M22-R4K7	Potenziometro 4,7 kW	60,09		1
263371	M22-R*-*	Potenziometro personalizzabile	64,53		1
107413	M22-RJ45-SA	Porta RJ45	36,66		1
225528	M22S-PV	Pulsante emergenza nero, sblocco a trazione	21,38		5
230962	M22S-PVL	Pulsante emergenza nero, illuminato, sblocco a trazione	28,81		5
147539	M22-USB	Porta USB tipo USB3.0	74,09	N	1
107412	M22-USB-SA	Porta USB con cavo di collegamento L 60cm USB3.0	75,12	N	1
147543	M22-USB-SA-150	Porta USB con cavo di collegamento L 60cm USB3.0	75,29	N	1
216853	M22-W	Selettore a manopola, 2 pos., impulso	15,85		5
216861	M22-W3	Selettore a manopola, 3 pos., impulso	16,54		5
289195	M22-WJ2H	Joystick 2 posizioni instabili movimento orizzontale	51,47		1
111508	M22-WJ2H-2P	Joystick doppia posizione instabile per direzione con movimento orizzontale	60,89		1
289196	M22-WJ2V	Joystick 2 posizioni instabili movimento verticale	51,47		1
111507	M22-WJ2V-2P	Joystick doppia posizione instabile per direzione con movimento verticale	60,89		1
279417	M22-WJ4	Joystick 4 posizioni instabili	52,95		1
110836	M22-WJ4-2P	Joystick doppia posizione instabile per tutte le 4 direzioni	60,89		1
216865	M22-WK	Selettore a leva, 2 pos., impulso, 40°	15,68		5
216870	M22-WK3	Selettore a leva, 3 pos., impulso, 40°	15,69		5
216874	M22-WKV	Selettore a leva, 2 pos. (V), permanente, 60°	15,69		5
216841	M22-WLK3-B	Selettore luminoso leva, 3 pos., impulso, blu	17,72		5
216837	M22-WLK3-G	Selettore luminoso leva, 3 pos., impulso, verde	17,72		5
216835	M22-WLK3-R	Selettore luminoso leva, 3 pos., impulso, rosso	17,72		5
216833	M22-WLK3-W	Selettore luminoso leva, 3 pos., impulso, bianco	17,72		5
216839	M22-WLK3-Y	Selettore luminoso leva, 3 pos., impulso, giallo	17,72		5
216820	M22-WLK-B	Selettore luminoso leva, 2 pos., impulso, blu	15,62		5
216816	M22-WLK-G	Selettore luminoso leva, 2 pos., impulso, verde	15,62		5
216814	M22-WLK-R	Selettore luminoso leva, 2 pos., impulso, rosso	15,62		5
284397	M22-WLKV-B	Selettore luminoso 2 posizioni a V blu	15,62		1
284395	M22-WLKV-G	Selettore luminoso 2 posizioni a V verde	15,62		1
284394	M22-WLKV-R	Selettore luminoso 2 posizioni a V rosso	15,62		1
284393	M22-WLKV-W	Selettore luminoso 2 posizioni a V bianco	15,62		1
284396	M22-WLKV-Y	Selettore luminoso 2 posizioni a V giallo	15,62		1

Codice	Tipo	Descrizione	Prezzo €	Note	Conf. [pezzi]
216812	M22-WLK-W	Selettore luminoso leva, 2 pos., impulso, bianco	15,62		5
216818	M22-WLK-Y	Selettore luminoso leva, 2 pos., impulso, giallo	15,62		5
216855	M22-WR	Selettore a manopola, 2 pos., permanente	15,85		5
226836	M22-WR-*	Selettore a manopola, 2 pos.	15,85		5
216863	M22-WR3	Selettore a manopola, 3 pos., permanente	16,54		5
226840	M22-WR3-*	Selettore a manopola, 3 pos.	16,54		5
226838	M22-WR3-X94	Selettore a manopola, 3 pos., permanente	16,54		5
289199	M22-WRJ2H	Joystick 2 posizioni stabili movimento orizzontale	51,47		1
289240	M22-WRJ2V	Joystick 2 posizioni stabili movimento verticale	51,47		1
279419	M22-WR4	Selettore con manopola 4 posizioni	28,72		1
279415	M22-WRJ4	Joystick 4 posizioni stabili	52,95		1
216867	M22-WRK	Selettore a leva, 2 pos., permanente, 60°	15,68		10
216872	M22-WRK3	Selettore a leva, 3 pos., permanente, 60°	15,68		5
217436	M22-WRK3-*	Selettore a leva, 3 pos., perm./imp.	15,68		5
279431	M22-WRK4	Selettore con leva 4 posizioni	28,72		1
217438	M22-WRLK3-*/*	Selettore luminoso leva, 3 pos., colore, perm./imp.	16,61		5
216851	M22-WRLK3-B	Selettore luminoso leva, 3 pos., permanente, blu	16,61		5
216847	M22-WRLK3-G	Selettore luminoso leva, 3 pos., permanente, verde	16,61		5
216845	M22-WRLK3-R	Selettore luminoso leva, 3 pos., permanente, rosso	16,61		5
216843	M22-WRLK3-W	Selettore luminoso leva, 3 pos., permanente, bianco	16,61		5
216849	M22-WRLK3-Y	Selettore luminoso leva, 3 pos., permanente, giallo	16,61		5
216831	M22-WRLK-B	Selettore luminoso leva, 2 pos., permanente, blu	15,62		5
216827	M22-WRLK-G	Selettore luminoso leva, 2 pos., permanente, verde	15,62		5
216825	M22-WRLK-R	Selettore luminoso leva, 2 pos., permanente, rosso	15,62		5
216823	M22-WRLK-W	Selettore luminoso leva, 2 pos., permanente, bianco	15,62		5
216829	M22-WRLK-Y	Selettore luminoso leva, 2 pos., permanente, giallo	15,62		5
216887	M22-WRS	Selettore chiave 2 pos., MS1, perm.	43,19		5
216900	M22-WRS3	Selettore chiave 3 pos., MS1, permanente	43,19		5
229094	M22-WRS3-A*	Selettore chiave 3 pos., MS1, perm./imp.	43,19		5
216903	M22-WRS3-MS*	Selettore chiave 3 pos., MS1-20, perm./imp.	56,49		1
217442	M22-WRS3-MS*-A*	Selettore chiave 3 pos., MS1-20, perm./imp.	56,49		5
216905	M22-WRS3-SA(*)-*	Selettore chiave 3 pos., speciale, permanente	64,51		1
229092	M22-WRS-A1	Selettore chiave 2 pos., MS1, perm.	43,19		5
216890	M22-WRS-MS*	Selettore chiave 2 pos., MS generico, permanente	56,49		1
111781	M22-WRS-MS3	Selettore chiave 2 pos., MS3, perm.	56,49		1
111783	M22-WRS-MS4	Selettore chiave 2 pos., MS4, perm.	56,49		1
111785	M22-WRS-MS5	Selettore chiave 2 pos., MS5, perm.	56,49		1
111787	M22-WRS-MS6	Selettore chiave 2 pos., MS6, perm.	56,49		1
111788	M22-WRS-MS7	Selettore chiave 2 pos., MS7, perm.	56,49		1
111789	M22-WRS-MS8	Selettore chiave 2 pos., MS8, perm.	56,49		1
111775	M22-WRS-MS10	Selettore chiave 2 pos., MS10, perm.	56,49		1
111779	M22-WRS-MS20	Selettore chiave 2 pos., MS20, perm.	56,49		1
217440	M22-WRS-MS*-A1	Selettore chiave 2 pos., MS generico, permanente	56,49		5
111780	M22-WRS-MS2-A1	Selettore chiave 2 pos., MS2, permanente	56,49		1
111782	M22-WRS-MS3-A1	Selettore chiave 2 pos., MS3, permanente	56,49		1
111784	M22-WRS-MS4-A1	Selettore chiave 2 pos., MS4, permanente	56,49		1
111786	M22-WRS-MS5-A1	Selettore chiave 2 pos., MS5, permanente	56,49		1
111776	M22-WRS-MS10-A1	Selettore chiave 2 pos., MS10, permanente	56,49		1
216892	M22-WRS-SA(*)-*	Selettore chiave 2 pos., speciale, perm.	64,51		1
216859	M22-WR-X91	Selettore a manopola, 2 pos., perm., II I	15,85		5
216857	M22-WR-X92	Selettore a manopola, 2 pos., perm., AUTO HAND	15,85		5
216881	M22-WS	Selettore chiave 2 pos.,piatto,MS1, impulso, 40°	43,19		1
216894	M22-WS3	Selettore chiave 3 pos., MS1, impulso	43,19		1
216896	M22-WS3-MS*	Selettore chiave 3 pos., MS2-20, impulso	56,49		1
216898	M22-WS3-SA(*)-*	Selettore chiave 3 pos., speciale, impulso	64,51		1
216883	M22-WS-MS*	Selettore chiave 2 pos., MS1, impulso	56,49		1
216885	M22-WS-SA(*)-*	Selettore chiave 2 pos., MS2-20, impulso	64,51		1
229025	M22-XAM	Buzzer per segnalatore acustico IP40 - suono continuo	16,17		5
229028	M22-XAMP	Buzzer per segnalatore acustico IP40 - suono a impulsi	16,17		5
		RMQ Titan con anello frontale color nero			
271610	M22G-XGPV	Protezione per puls. Emergenza	13,37		1
279414	M22S-D4-*-*	Pulsante quadruplo tasti neri personalizzabili	50,80		1
279412	M22S-D4-S	Pulsante quadruplo ghiera nera tasti neri	50,80		1
286337	M22S-D4-S-X7	Pulsante quadruplo ghiera nera tasti neri con frecce direzionali	50,80		1
216601	M22S-D-B	Pulsante a filo ghiera nera, impulso, blu	6,83		10
230350	M22S-DDL-*-*-*	Pulsante doppio (luminoso), impulso, colore-simbolo1-simbolo2	16,86		5
284815	M22S-DDLF-GR-X1/X0	Pulsante doppio luminoso piatto verde rosso ghiera nera	16,87		1
284817	M22S-DDLF-WS-X1/X0	Pulsante doppio luminoso piatto bianco nero ghiera nera	16,87		1
216699	M22S-DDL-GR	Pulsante doppio (luminoso), impulso, v/r	16,03		5
216703	M22S-DDL-GR-GB1/GB0	Pulsante doppio (luminoso), impulso, v/r, START STOP	16,86		5
216701	M22S-DDL-GR-X1/X0	Pulsante doppio (luminoso), impulso, v/r, I O	16,87		5
284831	M22S-DDLM-GR-X1/X0	Pulsante doppio luminoso arresto sporgente verde rosso ghiera nera	18,08		1
284833	M22S-DDLM-WS-X1/X0	Pulsante doppio luminosoarresto sporgente bianco nero ghiera nera	18,08		1
218146	M22S-DDL-S-X4/X5	Pulsante doppio (luminoso), impulso, n/n, + -	16,87		5
216711	M22S-DDL-S-X7/X7	Pulsante doppio (luminoso), impulso, n/n, FRECCE	16,87		5
216705	M22S-DDL-WS	Pulsante doppio (luminoso), impulso, b/n	16,03		5
216709	M22S-DDL-WS-GB1/GB0	Pulsante doppio (luminoso), impulso, b/n, START STOP	16,87		5
216707	M22S-DDL-WS-X1/X0	Pulsante doppio (luminoso), impulso, b/n, I O	16,87		5
216597	M22S-D-G	Pulsante a filo ghiera nera, impulso, verde	6,83		10
132672	M22S-D-GR	Pulsante a filo ghiera nera, impulso, grigio	6,83	N	10
216608	M22S-D-G-X1	Pulsante a filo ghiera nera, impulso, verde, I	7,13		10
216650	M22S-DH-B	Pulsante sporgente ghiera nera, impulso, blu	8,47		5
216645	M22S-DH-G	Pulsante sporgente ghiera nera, impulso, verde	8,47		5
216658	M22S-DH-G-X1	Pulsante sporgente ghiera nera, impulso, verde, I	8,73		5
216642	M22S-DH-R	Pulsante sporgente ghiera nera, impulso, rosso	8,47		5
216656	M22S-DH-R-X0	Pulsante sporgente ghiera nera, impulso, rosso, O	8,73		5
216637	M22S-DH-S	Pulsante sporgente ghiera nera, impulso, nero	8,47		5
216660	M22S-DH-S-X0	Pulsante sporgente ghiera nera, impulso, nero, O	8,73		5
216639	M22S-DH-W	Pulsante sporgente ghiera nera, impulso, bianco	8,47		5
216662	M22S-DH-W-X1	Pulsante sporgente ghiera nera, impulso, bianco, I	8,73		5
216647	M22S-DH-Y	Pulsante sporgente ghiera nera, impulso, giallo	8,47		5
286339	M22S-DI4-S-X7	Pulsante quadruplo interbloccato ghiera nera	56,77		1
286341	M22S-DI4-*-*	Pulsante quadruplo interbloccato ghiera nera personalizzabile	56,77		1
216932	M22S-DL-B	Pulsante luminoso a filo ghiera, impulso, blu	10,05		10
216928	M22S-DL-G	Pulsante luminoso a filo ghiera, impulso, verde	10,05		10
216939	M22S-DL-G-X1	Pulsante luminoso a filo ghiera, impulso, verde, I	10,05		10
216974	M22S-DLH-B	Pulsante luminoso sporgente, impulso, blu	11,51		5
216970	M22S-DLH-G	Pulsante luminoso sporgente, impulso, verde	11,51		5
216978	M22S-DLH-G-X1	Pulsante luminoso sporgente, impulso, verde, I	11,51		5
216968	M22S-DLH-R	Pulsante luminoso sporgente, impulso, rosso	11,51		5
216976	M22S-DLH-R-X0	Pulsante luminoso sporgente, impulso, rosso, O	11,51		5
216966	M22S-DLH-W	Pulsante luminoso sporgente, impulso, bianco	11,51		5
216980	M22S-DLH-W-X0	Pulsante luminoso sporgente, impulso, bianco, O	11,51		5
216982	M22S-DLH-W-X1	Pulsante luminoso sporgente, impulso, bianco, I	11,51		5
216972	M22S-DLH-Y	Pulsante luminoso sporgente, impulso, giallo	11,51		5
216926	M22S-DL-R	Pulsante luminoso a filo ghiera, impulso, rosso	10,07		10
216937	M22S-DL-R-X0	Pulsante luminoso a filo ghiera, impulso, rosso, O	10,07		10

Codice	Tipo	Descrizione	Prezzo €	Note	Conf. [pezzi]
216924	M22S-DL-W	Pulsante luminoso a filo ghiera, impulso, bianco	10,07		10
216941	M22S-DL-W-X0	Pulsante luminoso a filo ghiera, impulso, bianco, O	10,07		10
216943	M22S-DL-W-X1	Pulsante luminoso a filo ghiera, impulso, bianco, I	10,07		10
216935	M22S-DL-X	Pulsante luminoso a filo ghiera, impulso, senza capsula	8,64		10
216930	M22S-DL-Y	Pulsante luminoso a filo ghiera, impulso, giallo	10,05		10
216717	M22S-DP-G	Pulsante fungo, impulso, verde	11,73		5
216736	M22S-DP-G-X	Pulsante fungo, impulso, verde, senza capsula	10,26		5
216723	M22S-DP-G-X1	Pulsante fungo, impulso, verde, I	11,86		5
216715	M22S-DP-R	Pulsante fungo, impulso, rosso	11,73		5
216733	M22S-DP-R-X	Pulsante fungo, impulso, rosso, senza capsula	10,26		5
216721	M22S-DP-R-X0	Pulsante fungo, impulso, rosso, O	11,86		5
216713	M22S-DP-S	Pulsante fungo, impulso, nero	11,73		5
216730	M22S-DP-S-X	Pulsante fungo, impulso, nero, senza capsula	10,26		5
216725	M22S-DP-S-X0	Pulsante fungo, impulso, nero, O	11,86		5
216727	M22S-DP-W-X1	Pulsante fungo con simbolo, impulso, nero/bianco	11,86		5
216719	M22S-DP-Y	Pulsante fungo neutro, impulso, giallo	11,73		5
216739	M22S-DP-Y-X	Pulsante fungo, impulso, giallo, senza capsula	10,26		5
216595	M22S-D-R	Pulsante a filo ghiera nera, impulso, rosso	6,83		10
216624	M22S-DR-B	Pulsante a filo ghiera nera, permanente, blu	12,72		5
216620	M22S-DR-G	Pulsante a filo ghiera nera, permanente, verde	12,72		5
216631	M22S-DR-G-X1	Pulsante a filo ghiera nera, permanente, verde, I	13,73		5
216674	M22S-DRH-B	Pulsante sporgente ghiera nera, permanente, blu	15,53		5
216670	M22S-DRH-G	Pulsante sporgente ghiera nera, permanente, verde, I	15,53		5
216678	M22S-DRH-G-X1	Pulsante sporgente ghiera nera, permanente, verde, I	16,52		5
216668	M22S-DRH-R	Pulsante sporgente ghiera nera, permanente, rosso	15,53		5
216676	M22S-DRH-R-X0	Pulsante sporgente ghiera nera, permanente, rosso, O	16,52		5
216664	M22S-DRH-S	Pulsante sporgente ghiera nera, permanente, nero	15,53		5
216680	M22S-DRH-S-X0	Pulsante sporgente ghiera nera, permanente, nero, O	16,52		5
216666	M22S-DRH-W	Pulsante sporgente ghiera nera, permanente, bianco	15,53		5
216682	M22S-DRH-W-X1	Pulsante sporgente ghiera nera, permanente, bianco, I	16,52		5
216672	M22S-DRH-Y	Pulsante sporgente ghiera nera, permanente, giallo	15,53		5
216953	M22S-DRL-B	Pulsante luminoso a filo ghiera, permanente, blu	21,94		5
216949	M22S-DRL-G	Pulsante luminoso a filo ghiera, permanente, verde	21,94		5
216960	M22S-DRL-G-X1	Pulsante luminoso a filo ghiera, permanente, verde, I	23,29		5
216803	M22S-DRLH-B	Pulsante luminoso sporgente, permanente, blu	25,44		5
216798	M22S-DRLH-G	Pulsante luminoso sporgente, permanente, verde	25,44		5
216809	M22S-DRLH-G-X1	Pulsante luminoso sporgente, permanente, verde, I	26,69		5
216792	M22S-DRLH-R	Pulsante luminoso sporgente, permanente, rosso	25,44		5
216808	M22S-DRLH-R-X0	Pulsante luminoso sporgente, permanente, rosso, O	26,69		5
216791	M22S-DRLH-W	Pulsante luminoso sporgente, permanente, bianco	25,44		5
216810	M22S-DRLH-W-X0	Pulsante luminoso sporgente, permanente, bianco, O	26,69		5
216811	M22S-DRLH-W-X1	Pulsante luminoso sporgente, permanente, bianco, I	26,69		5
216801	M22S-DRLH-Y	Pulsante luminoso sporgente, permanente, giallo	25,44		5
216947	M22S-DRL-R	Pulsante luminoso a filo ghiera, permanente, rosso	21,94		5
216958	M22S-DRL-R-X0	Pulsante luminoso a filo ghiera, permanente, rosso, O	23,29		5
216945	M22S-DRL-W	Pulsante luminoso a filo ghiera, permanente, bianco	21,94		5
216962	M22S-DRL-W-X0	Pulsante luminoso a filo ghiera, permanente, bianco, O	23,29		5
216964	M22S-DRL-W-X1	Pulsante luminoso a filo ghiera, permanente, bianco, I	23,29		5
216956	M22S-DRL-X	Pulsante luminoso a filo ghiera, permanente, senza capsula	19,48		5
216951	M22S-DRL-Y	Pulsante luminoso a filo ghiera, permanente, giallo	21,94		5
216748	M22S-DRP-G	Pulsante a fungo neutro, permanente, verde	16,54		5
216767	M22S-DRP-G-X	Pulsante a fungo, permanente, verde, senza capsula	15,11		5
216754	M22S-DRP-G-X1	Pulsante a fungo, permanente, verde, I	17,48		5
216746	M22S-DRP-R	Pulsante a fungo neutro, permanente, rosso	16,54		5
216764	M22S-DRP-R-X	Pulsante a fungo, permanente, rosso, senza capsula	15,11		5
216752	M22S-DRP-R-X0	Pulsante a fungo, permanente, rosso, O	17,48		5
216744	M22S-DRP-S	Pulsante a fungo neutro, permanente, nero	16,54		5
216761	M22S-DRP-S-X	Pulsante a fungo, permanente, nero, senza capsula	15,11		5
216756	M22S-DRP-S-X0	Pulsante a fungo, permanente, nero, O	17,48		5
216758	M22S-DRP-W-X1	Pulsante a fungo, permanente, nero/bianco, I	17,48		5
216750	M22S-DRP-Y	Pulsante a fungo neutro, permanente, giallo	16,54		5
216770	M22S-DRP-Y-X	Pulsante a fungo, permanente, giallo, senza capsula	15,11		5
216618	M22S-DR-R	Pulsante a filo ghiera nera, permanente, rosso	12,72		5
216629	M22S-DR-R-X0	Pulsante a filo ghiera nera, permanente, rosso, O	13,73		5
216614	M22S-DR-S	Pulsante a filo ghiera nera, permanente, nero	12,72		5
216633	M22S-DR-S-X0	Pulsante a filo ghiera nera, permanente, nero, O	13,73		5
216616	M22S-DR-W	Pulsante a filo ghiera nera, permanente, bianco	12,72		5
216635	M22S-DR-W-X1	Pulsante a filo ghiera nera, permanente, bianco, I	13,73		5
216627	M22S-DR-X	Pulsante a filo ghiera nera, permanente, senza capsula	11,09		5
216606	M22S-D-R-X0	Pulsante a filo ghiera, impulso, rosso, O	7,13		10
216622	M22S-DR-Y	Pulsante a filo ghiera nera, permanente, giallo	12,72		5
216591	M22S-D-S	Pulsante a filo ghiera nera, impulso, nero	6,83		10
216610	M22S-D-S-X0	Pulsante a filo ghiera nera, impulso, nero, O	7,13		10
216593	M22S-D-W	Pulsante a filo ghiera nera, impulso, bianco	6,83		10
216612	M22S-D-W-X1	Pulsante a filo ghiera nera, impulso, bianco, I	7,13		10
216604	M22S-D-X	Pulsante a filo ghiera nera, impulso, senza capsula	5,27		10
216599	M22S-D-Y	Pulsante a filo ghiera nera, impulso, giallo	6,83		10
271540	M22S-PVLT	Pulsante nero con led luminoso per interruzione d'emergenza sblocco a rotazione	28,96		1
271499	M22S-PVT	Pulsante nero per interruzione d'emergenza sblocco a rotazione	22,20		1
232235	M22S-R100K	Potenziometro anello nero 100 kW	60,09		1
232233	M22S-R10K	Potenziometro anello nero 10 Kw x DILET_ETR4-70	60,09		1
232231	M22S-R1K	Potenziometro anello nero 1 kW	60,09		1
232236	M22S-R470K	Potenziometro anello nero 470 kW	60,09		1
232234	M22S-R47K	Potenziometro anello nero 47 kW	60,09		1
232232	M22S-R4K7	Potenziometro anello nero 4,7 kW	60,09		1
147541	M22S-USB	Porta USB ghiera nera, tipo USB3.0	74,09		1
147535	M22S-USB-SA	Porta USB con cavo di collegamento L 60cm USB3.0	75,12		1
216854	M22S-W	Selettore a manopola, 2 pos., impulso	15,85		5
216862	M22S-W3	Selettore a manopola, 3 pos., impulso	16,54		5
289197	M22S-WJ2H	Joystick 2 posizioni instabili movimento orizzontale ghiera nera	51,47		1
289198	M22S-WJ2V	Joystick 2 posizioni instabili movimento verticale ghiera nera	51,47		1
289241	M22S-WRJ2H	Joystick 2 posizioni stabili movimento orizzontale ghiera nera	51,47		1
289242	M22S-WRJ2V	Joystick 2 posizioni stabili movimento verticale ghiera nera	51,47		1
279418	M22S-WJ4	Joystick ghiera nera 4 posizioni instabili	52,95		1
216866	M22S-WK	Selettore a leva, 2 pos., impulso, 40°	15,68		5
216871	M22S-WK3	Selettore a leva, 3 pos., impulso, 40°	15,68		5
216875	M22S-WKV	Selettore a leva, 2 pos. (V), permanente, 60°	15,68		5
216842	M22S-WLK3-B	Selettore luminoso a leva, 3 pos., impulso, blu	17,72		5
216838	M22S-WLK3-G	Selettore luminoso a leva, 3 pos., impulso, verde	17,72		5
216836	M22S-WLK3-R	Selettore luminoso a leva, 3 pos., impulso, rosso	17,72		5
216834	M22S-WLK3-W	Selettore luminoso a leva, 3 pos., impulso, bianco	17,72		5
216840	M22S-WLK3-Y	Selettore luminoso a leva, 3 pos., impulso, giallo	17,72		5
216821	M22S-WLK-B	Selettore luminoso a leva, 2 pos., impulso, blu	15,62		5
216817	M22S-WLK-G	Selettore luminoso a leva, 2 pos., impulso, verde	15,62		5
216815	M22S-WLK-R	Selettore luminoso a leva, 2 pos., impulso, rosso	15,62		5
284544	M22S-WLKV-B	Selettore luminoso 2 posizioni a V blu ghiera nera	15,62		1
284540	M22S-WLKV-G	Selettore luminoso 2 posizioni a V verde ghiera nera	15,62		1
284399	M22S-WLKV-R	Selettore luminoso 2 posizioni a V rosso ghiera nera	15,62		1

Codice	Tipo	Descrizione	Prezzo €	Note	Conf. [pezzi]
284398	M22S-WLKV-W	Selettore luminoso 2 posizioni a V bianco ghiera nera	15,62		1
284543	M22S-WLKV-Y	Selettore luminoso 2 posizioni a V giallo ghiera nera	15,62		1
216813	M22S-WLK-W	Selettore luminoso a leva, 2 pos., impulso, bianco	15,62		5
216819	M22S-WLK-Y	Selettore luminoso a leva, 2 pos., impulso, giallo	15,62		5
216856	M22S-WR	Selettore a manopola, 2 pos., permanente	15,85		5
226837	M22S-WR-*	Selettore a manopola, 2 pos.	15,85		5
216864	M22S-WR3	Selettore a manopola, 3 pos., permanente	16,54		5
226841	M22S-WR3-*	Selettore a manopola, 3 pos.	16,54		5
226839	M22S-WR3-X94	Selettore a manopola, 3 pos., permanente	16,54		5
279430	M22S-WR4	Selettore ghiera nera con manopola 4 posizioni	28,72		1
279416	M22S-WRJ4	Joystick ghiera nera 4 posizioni stabili	52,95		1
216869	M22S-WRK	Selettore a leva, 2 pos., permanente, 60°	15,68		10
216873	M22S-WRK3	Selettore a leva, 3 pos., permanente, 60°	15,68		5
217437	M22S-WRK3-*	Selettore a leva, 3 pos., perm./imp.	15,68		5
279432	M22S-WRK4	Selettore ghiera nera con leva 4 posizioni	28,72		1
217439	M22S-WRLK3-*/*	Selettore luminoso a leva, 3 pos., colore, perm./imp.	16,61		5
216852	M22S-WRLK3-B	Selettore luminoso a leva, 3 pos., permanente, blu	16,61		5
216848	M22S-WRLK3-G	Selettore luminoso a leva, 3 pos., permanente, verde	16,61		5
216846	M22S-WRLK3-R	Selettore luminoso a leva, 3 pos., permanente, rosso	16,61		5
216844	M22S-WRLK3-W	Selettore luminoso a leva, 3 pos., permanente, bianco	16,61		5
216850	M22S-WRLK3-Y	Selettore luminoso a leva, 3 pos., permanente, giallo	16,61		5
216832	M22S-WRLK-B	Selettore luminoso a leva, 2 pos., permanente, blu	15,62		5
216828	M22S-WRLK-G	Selettore luminoso a leva, 2 pos., permanente, verde	15,62		5
216826	M22S-WRLK-R	Selettore luminoso a leva, 2 pos., permanente, rosso	15,62		5
216824	M22S-WRLK-W	Selettore luminoso a leva, 2 pos., permanente, bianco	15,62		5
216830	M22S-WRLK-Y	Selettore luminoso a leva, 2 pos., permanente, giallo	15,62		5
216889	M22S-WRS	Selettore chiave 2 pos., MS1, perm.	43,19		5
216901	M22S-WRS3	Selettore chiave 3 pos., MS1, permanente	43,19		5
229095	M22S-WRS3-A*	Selettore chiave 3 pos., MS1, perm./imp.	43,19		5
216904	M22S-WRS3-MS*	Selettore chiave 3 pos., MS1-20, perm./imp.	56,49		1
217443	M22S-WRS3-MS*-A*	Selettore chiave 3 pos., MS1-20, perm./imp.	56,49		5
216906	M22S-WRS3-SA(*)-*	Selettore chiave 3 pos., speciale, permanente	64,51		1
229093	M22S-WRS-A1	Selettore chiave 2 pos., MS1, perm.	43,19		5
216891	M22S-WRS-MS*	Selettore chiave 2 pos., MS2-20, perm.	56,49		1
217441	M22S-WRS-MS*-A1	Selettore chiave 2 pos., MS2-20, perm.	56,49		5
216893	M22S-WRS-SA(*)-*	Selettore chiave 2 pos., speciale, perm.	64,51		1
216860	M22S-WR-X91	Selettore a manopola, 2 pos., permanente	15,85		5
216858	M22S-WR-X92	Selettore a manopola, 2 pos., permanente	15,85		5
216882	M22S-WS	Selettore chiave 2 pos., MS1, impulso	46,10		1
216895	M22S-WS3	Selettore chiave 3 pos., MS1, impulso	43,19		1
216897	M22S-WS3-MS*	Selettore chiave 3 pos., MS2-20, impulso	56,49		1
216899	M22S-WS3-SA(*)-*	Selettore chiave 3 pos., speciale, impulso	64,51		1
216884	M22S-WS-MS*	Selettore chiave 2 pos., MS2-20, impulso	56,49		1
216886	M22S-WS-SA(*)-*	Selettore chiave 2 pos., speciale, impulso	64,51		1
		Pulsanti a palmo FAK			
229753	FAK-IU	Base custodia	14,48		1
71810	FAK-R	Coperchio grigio con pulsante rosso	43,57		1
229746	FAK-R/KC11/I	Pulsante da palmo/a pedale rosso in custodia 1NA+1NC	67,03		1
229747	FAK-R/V/KC01/IY	Pulsante da palmo/a pedale Emergenza in custodia 1NC	87,28		1
229748	FAK-R/V/KC11/IY	Pulsante da palmo/a pedale Emergenza in custodia 1NA+1NC	92,34		1
256790	FAK-R/V/KC02/IY	Pulsante da palmo/a pedale Emergenza in custodia 2NC	92,34		1
1475	FAK-R/V/KC11A/I	Pulsante da palmo/a pedale Emerg., cust., 1NA+1NC con pulsante sblocco	92,34		1
229755	FAK-R/V/Y	Coperchio giallo con pulsante rosso	68,88		1
95540	FAK-S	Coperchio grigio con pulsante nero	43,57		1
229749	FAK-S/KC11/I	Pulsante da palmo/a pedale nero in custodia 1NA+1NC	67,03		1
229754	FAK-Y	Coperchio grigio con pulsante giallo	43,57		1
		Accessori RMQ Titan			
261361	A22-GL130	Lampada a filamento 110-130V	1,62		1
261360	A22-GL24	Lampada a filamento 24V	1,62		1
261363	A22-LED-G	Led verde 18-30V AC/DC	4,76		1
261364	A22-LED-R	Led rosso 18-30V AC/DC	4,76		1
261362	A22-LED-W	Led bianco 18-30V AC/DC	4,76		1
261365	A22-LED-Y	Led giallo 18-30V AC/DC	4,76		1
28144	BA/C-NZ-22	Pinza per tacca antirotazione	539,06		1
216374	M22-A	Adattatore fissaggio (Frontale)	2,16		50
279437	M22-A4	Adattatore fissaggio 4 posti	4,32		1
106523	M22-ADC	Protezione ingresso polvere	23,77		1
106524	M22-ADC4	Protezione ingresso polvere	23,77		1
216503	M22-AK01	Adattatore fissaggio (Frontale) + contatto NC	6,71		5
216504	M22-AK10	Adattatore fissaggio (Frontale) + contatto NA	6,71		5
216505	M22-AK11	Adattatore fissaggio (Frontale) + 1 contatto NC e 1 contatto NA	11,38		5
216388	M22-B	Tappo chiusura, grigio (7035), tondo	3,27		50
216385	M22-CK01	Contatto NC frontale mors. a molla	5,19		20
216384	M22-CK10	Contatto NA frontale mors. a molla	5,19		20
107940	M22-CK11	Contatto doppio 1NA+1 NC frontale mors. a molla	8,93		20
107898	M22-CK20	Contatto doppio 2NA frontale mors. a molla	8,93		20
107899	M22-CK02	Contatto doppio 2NC frontale mors. a molla	8,93		20
216387	M22-CKC01	Contatto NC per custodia mors. a molla	5,19		10
216386	M22-CKC10	Contatto NA per custodia mors. a molla	5,19		10
218063	M22-CLED230-B	LED 85-264 VAC, blu, frontale mors. a molla	13,60		10
216577	M22-CLED230-G	LED 85-264 VAC, verde, frontale mors. a molla	13,60		10
216576	M22-CLED230-R	LED 85-264 VAC, rosso, frontale mors. a molla	13,60		10
216575	M22-CLED230-W	LED 85-264 VAC, bianco, frontale mors. a molla	13,60		10
218061	M22-CLED-B	LED 12-30 V AC/DC, blu, frontale mors. a molla	9,11		10
218064	M22-CLEDC230-B	LED 85-264 VAC, blu, per custodia mors. a molla	13,60		10
216580	M22-CLEDC230-G	LED 85-264 VAC, verde, per custodia mors. a molla	13,60		10
216579	M22-CLEDC230-R	LED 85-264 VAC, rosso, per custodia mors. a molla	13,60		10
216578	M22-CLEDC230-W	LED 85-264 VAC, bianco, per custodia mors. a molla	13,60		10
218062	M22-CLEDC-B	LED 12-30 V AC/DC, blu, per custodia mors. a molla	9,11		10
216574	M22-CLEDC-G	LED 12-30 V AC/DC, verde, per custodia mors. a molla	9,11		10
216573	M22-CLEDC-R	LED 12-30 V AC/DC, rosso, per custodia mors. a molla	9,11		10
216572	M22-CLEDC-W	LED 12-30 V AC/DC, bianco, per custodia mors. a molla	9,11		10
216571	M22-CLED-G	LED 12-30 V AC/DC, verde, frontale mors. a molla	9,11		10
216570	M22-CLED-R	LED 12-30 V AC/DC, rosso, frontale mors. a molla	9,11		10
216569	M22-CLED-W	LED 12-30 V AC/DC, bianco, frontale mors. a molla	9,11		10
216541	M22-E1	Piastra incasso 1 foro, Al	16,36		5
216543	M22-E2	Piastra incasso 2 fori, Al	21,18		5
216544	M22-E3	Piastra incasso 3 fori, Al	23,26		5
216545	M22-E4	Piastra incasso 4 fori, Al	29,90		1
216546	M22-E5	Piastra incasso 5 fori, Al	35,36		1
216547	M22-E6	Piastra incasso 6 fori, Al	41,97		1
222205	M22-E14	Piastra incasso 14 fori, Al	241,97		1
216417	M22-ES-MS*	Chiave MS generica	8,78		1
216416	M22-ES-MS1	Chiave MS1	8,78		1
111764	M22-ES-MS2	Chiave MS2	8,44		1
111766	M22-ES-MS3	Chiave MS3	8,44		1

Codice	Tipo	Descrizione	Prezzo €	Note	Conf. [pezzi]
111767	M22-ES-MS4	Chiave MS4	8,44		1
111768	M22-ES-MS5	Chiave MS5	8,44		1
111769	M22-ES-MS6	Chiave MS6	8,44		1
111770	M22-ES-MS7	Chiave MS7	8,44		1
111763	M22-ES-MS10	Chiave MS10	8,44		1
111762	M22-ES-MS11	Chiave MS11	8,44		1
111765	M22-ES-MS20	Chiave MS20	8,44		1
217444	M22-ES-SA(*)-*	Chiave per serrature d'impianto	21,66		1
216542	M22-EY1	Piastra incasso 1 foro, Al giallo	17,55		5
274150	M22-FR-AU	Ghiera frontale oro (24 carati)	13,37		1
216401	M22-GR	Anello di fissaggio, M22x1.5mm	1,75		50
216548	M22-H1	Cassette incasso 1 foro, grigio	4,85		1
216549	M22-H2	Cassette incasso 2 fori, grigio	9,75		1
216550	M22-H3	Cassette incasso 3 fori, grigio	14,97		1
216551	M22-H4	Cassette incasso 4 fori, grigio	20,09		1
216552	M22-H5	Cassette incasso 5 fori, grigio	24,59		1
216553	M22-H6	Cassette incasso 6 fori, grigio	27,88		1
216535	M22-I1	Custodia 1 foro, nero /grigio	13,89		1
222688	M22-I12	Custodia 12 fori	88,24		1
216537	M22-I2	Custodia 2 fori, nero /grigio	18,04		1
216538	M22-I3	Custodia 3 fori, nero /grigio	19,64		1
216539	M22-I4	Custodia 4 fori, nero /grigio	25,44		1
216540	M22-I6	Custodia 6 fori, nero /grigio	36,00		1
216400	M22-IVS	Adattatore guida DIN, per fissaggio frontale	6,50		1
216536	M22-IY1	Custodia 1 foro, giallo, nero / giallo	15,53		1
216378	M22-K01	Contatto a vite NC frontale	4,57		20
216376	M22-K10	Contatto NA a vite frontale	4,57		20
262165	M22-K01D	Contatto NC a vite frontale ritardato all'apertura	13,68		20
110835	M22-K10P	Contatto NA a vite frontale anticipato all'apertura	13,68		20
216382	M22-KC01	Contatto NC a vite per custodia	4,57		20
216380	M22-KC10	Contatto NA a vite per custodia	4,57		20
150643	M22-K01PV6	Contatto a vite NC frontale max 6 per arresto d'emergenza	7,20		20
121472	M22-K01SMC10	Contatto a vite NC con contatto di monitoraggio funzionamento, montaggio frontale	19,83		10
121474	M22-K02SMC10	2 Contatti a vite NC con contatto di monitoraggio funzionamento, montaggio frontale	31,99		5
121473	M22-KC01SMC10	Contatto a vite NC con contatto di monitoraggio funzionamento, montaggio in custodia	22,01		10
121720	M22-KC02SMC10	2 Contatti a vite NC con contatto di monitoraggio funzionamento, montaggio in custodia	34,16		5
218059	M22-LED230-B	LED 85-264 VAC, blu, frontale	11,47		20
216565	M22-LED230-G	LED 85-264 VAC, verde, frontale	11,47		20
216564	M22-LED230-R	LED 85-264 VAC, rosso, frontale	11,47		20
216563	M22-LED230-W	LED 85-264 VAC, bianco, frontale	11,47		20
218057	M22-LED-B	LED 12-30 V AC/DC, blu, frontale	7,75		20
218060	M22-LEDC230-B	LED 85-264 VAC, blu, per custodia	11,47		20
216568	M22-LEDC230-G	LED 85-264 VAC, verde, per custodia	11,47		20
216567	M22-LEDC230-R	LED 85-264 VAC, rosso, per custodia	11,47		20
216566	M22-LEDC230-W	LED 85-264 VAC, bianco, per custodia	11,47		20
218058	M22-LEDC-B	LED 12-30 V AC/DC, blu, per custodia	7,75		20
216562	M22-LEDC-G	LED 12-30 V AC/DC, verde, per custodia	7,75		20
216561	M22-LEDC-R	LED 12-30 V AC/DC, rosso, per custodia	7,75		20
216560	M22-LEDC-W	LED 12-30 V AC/DC, bianco, per custodia	7,75		20
216559	M22-LED-G	LED 12-30 V AC/DC, verde, frontale	7,75		20
216558	M22-LED-R	LED 12-30 V AC/DC, rosso, frontale	7,75		20
216557	M22-LED-W	LED 12-30 V AC/DC, bianco, frontale	7,75		20
216403	M22-LG	Estrattore lampade	6,71		5
216402	M22-MS	Chiave di fissaggio	6,71		5
216397	M22-PL-PV	Cappa piombabile, per emergenza	8,78		2
216390	M22S-B	Tappo chiusura, nero, tondo	3,27		50
216408	M22S-R30	Riduttore 30/22,5mm, nero	2,72		10
216394	M22S-STDD-X	Portaetichetta per DD(L), 30x75mm, nero	0,76		10
256796	M22S-ST-F68	Portaetichetta completo, 30x50mm	2,19		10
216494	M22S-ST-GB0	Portaetichetta completo, 30x50mm	2,19		10
216495	M22S-ST-GB1	Portaetichetta completo, 30x50mm	2,19		10
216499	M22S-ST-GB10	Portaetichetta completo, 30x50mm	2,19		10
216500	M22S-ST-GB11	Portaetichetta completo, 30x50mm	2,19		10
216501	M22S-ST-GB12	Portaetichetta completo, 30x50mm	2,19		10
218300	M22S-ST-GB5	Portaetichetta completo, 30x50mm	2,19		10
216496	M22S-ST-GB6	Portaetichetta completo, 30x50mm	2,19		10
216497	M22S-ST-GB7	Portaetichetta completo, 30x50mm	2,19		10
216498	M22S-ST-GB8	Portaetichetta completo, 30x50mm	2,19		10
216392	M22S-ST-X	Portaetichetta, 30x50mm, nero	0,76		100
216485	M22S-ST-X88	Portaetichetta completo, 30x50mm	2,19		10
218147	M22S-ST-X89	Portaetichetta completo, 30x50mm	2,19		10
216486	M22S-ST-X93	Portaetichetta completo, 30x50mm	2,19		10
226161	M22-TA	Clip telescopica per 3 contatti	14,56		1
216398	M22-TC	Clip telescopica per 3 elem. contatto/Led per fiss. su clip,incluso adatt. di centraggio	8,06		10
225527	M22-TCV	Clip telescopica profondità di montaggio fino a 205mm	3,17		5
216395	M22-T-D	Protezione IP67, per pulsanti piatti e spie lum.	4,17		10
216396	M22-T-DD	Protezione IP67, per Pulsante doppio	4,17		10
216554	M22-UPE	Accessorio per incasso a parete	4,91		1
216464	M22-XAK	Etichetta arresto emergenza D=90mm, neutra	8,15		10
216469	M22-XAK-*	Etichetta arresto em. D=90mm, testo pers.	9,11		10
216465	M22-XAK1	Etichetta arresto emergenza D=90mm, 4 lingue (D,GB,F,I)	8,15		10
269580	M22-XBK	Etichetta arresto emergenza D=60mm, neutra	8,15		1
231762	M22-XBK-*	Etichetta arresto emergenza D=60mm, testo pers.	9,11		10
216483	M22-XBK1	Etichetta arresto emergenza D=60mm, 4 lingue (D,GB,F,I)	8,15		10
279436	M22-XCK*	Targhetta personalizzabile per 4 posizioni	6,96		1
279433	M22-XCK	Targhetta neutra per 4 posizioni	6,96		1
279434	M22-XCK1	Targhetta con frecce per 4 posizioni	6,96		1
279435	M22-XCK2	Targhetta per sel. 4 posizioni	6,96		1
290260	M22-XCK3	Targhetta con frecce per 2 posizioni	6,96		1
216406	M22-XC-R	Adattatori chiave per Selettori (1+1 pz.), rosso+verde	0,79		10
216407	M22-XC-Y	Adattatori posiz. perm./imp. per Selettori (2 pz.), giallo	0,79		10
216427	M22-XD-*-*	Calotta pulsante opaco, piatto, bianco con testo	2,89		1
216426	M22-XD-B	Calotta pulsante opaco, piatto, blu	1,93		10
218204	M22-XD-B-GB14	Calotta pulsante opaco, piatto, blu, RESET	2,89		10
218172	M22-XD-B-X6	Calotta pulsante opaco, piatto, blu, R	2,89		10
216424	M22-XD-G	Calotta pulsante opaco, piatto, verde	1,93		10
218196	M22-XD-G-GB1	Calotta pulsante opaco, piatto, verde con testo	2,89		10
218165	M22-XD-G-X1	Calotta pulsante opaco, piatto, verde, I	2,89		10
218168	M22-XD-G-X2	Calotta pulsante opaco, piatto, verde, II	2,89		10
216434	M22-XDH-*-*	Calotta pulsante opaco, sporgente, bianco, I	3,81		1
216433	M22-XDH-B	Calotta pulsante opaco, sporgente, blu	2,97		10
218249	M22-XDH-B-GB14	Calotta pulsante opaco, sporgente, blu con testo	3,72		10
218217	M22-XDH-B-X6	Calotta pulsante opaco, sporgente, blu, R	3,81		10
216431	M22-XDH-G	Calotta pulsante opaco, sporgente, verde	2,97		10
218241	M22-XDH-G-GB1	Calotta pulsante opaco, sporgente, verde con testo	3,81		10
218210	M22-XDH-G-X1	Calotta pulsante opaco, sporgente, verde, I	3,81		10
218213	M22-XDH-G-X2	Calotta pulsante opaco, sporgente, verde, II	3,81		10
216430	M22-XDH-R	Calotta pulsante opaco, sporgente, rosso	3,81		10

Codice	Tipo	Descrizione	Prezzo €	Note	Conf. [pezzi]
218239	M22-XDH-R-GB0	Calotta pulsante opaco, sporgente, rosso con testo	3,81		10
218247	M22-XDH-R-GB5	Calotta pulsante opaco, sporgente, rosso con testo	3,81		10
218155	M22-XDH-R-X0	Calotta pulsante opaco, sporgente, rosso, O	3,81		10
216428	M22-XDH-S	Calotta pulsante opaco, sporgente, nero	2,97		10
218240	M22-XDH-S-GB0	Calotta pulsante opaco, sporgente, nero con testo	3,81		10
218250	M22-XDH-S-GB15	Calotta pulsante opaco, sporgente, nero con testo	3,81		10
218251	M22-XDH-S-GB16	Calotta pulsante opaco, sporgente, nero con testo	3,81		10
218252	M22-XDH-S-GB17	Calotta pulsante opaco, sporgente, nero con testo	3,81		10
218253	M22-XDH-S-GB18	Calotta pulsante opaco, sporgente, nero con testo	3,81		10
218243	M22-XDH-S-GB2	Calotta pulsante opaco, sporgente, nero con testo	3,81		10
218244	M22-XDH-S-GB3	Calotta pulsante opaco, sporgente, nero con testo	3,81		10
218245	M22-XDH-S-GB4	Calotta pulsante opaco, sporgente, nero con testo	3,81		10
218248	M22-XDH-S-GB6	Calotta pulsante opaco, sporgente, nero con testo	3,81		10
218246	M22-XDH-S-GB9	Calotta pulsante opaco, sporgente, nero con testo	3,81		10
218156	M22-XDH-S-X0	Calotta pulsante opaco, sporgente, nero, O	3,81		10
218211	M22-XDH-S-X1	Calotta pulsante opaco, sporgente, nero, I	3,81		10
218221	M22-XDH-S-X10	Calotta pulsante opaco, sporgente, nero con simbolo	3,81		10
218222	M22-XDH-S-X11	Calotta pulsante opaco, sporgente, nero con simbolo	3,81		10
218223	M22-XDH-S-X12	Calotta pulsante opaco, sporgente, nero con simbolo	3,81		10
218224	M22-XDH-S-X13	Calotta pulsante opaco, sporgente, nero con simbolo	3,81		10
218225	M22-XDH-S-X14	Calotta pulsante opaco, sporgente, nero con simbolo	3,81		10
218226	M22-XDH-S-X15	Calotta pulsante opaco, sporgente, nero con simbolo	3,81		10
218227	M22-XDH-S-X16	Calotta pulsante opaco, sporgente, nero con simbolo	3,81		10
218228	M22-XDH-S-X17	Calotta pulsante opaco, sporgente, nero con simbolo	3,81		10
218214	M22-XDH-S-X2	Calotta pulsante opaco, sporgente, nero, II	3,81		10
218215	M22-XDH-S-X4	Calotta pulsante opaco, sporgente, nero, +	3,81		10
218216	M22-XDH-S-X5	Calotta pulsante opaco, sporgente, nero, -	3,81		10
218218	M22-XDH-S-X7	Calotta pulsante opaco, sporgente, nero con simbolo	3,81		10
218219	M22-XDH-S-X8	Calotta pulsante opaco, sporgente, nero con simbolo	3,81		10
218220	M22-XDH-S-X9	Calotta pulsante opaco, sporgente, nero con simbolo	3,81		10
216429	M22-XDH-W	Calotta pulsante opaco, sporgente, bianco	2,97		10
218242	M22-XDH-W-GB1	Calotta pulsante opaco, sporgente, bianco con testo	3,81		10
218212	M22-XDH-W-X1	Calotta pulsante opaco, sporgente, bianco, I	3,81		10
216432	M22-XDH-Y	Calotta pulsante opaco, sporgente, giallo	2,97		10
216446	M22-XDL-*-*	Calotta pulsante luminoso, piatto, bianco, O	3,74		1
216445	M22-XDL-B	Calotta pulsante luminoso, piatto, blu	2,34		10
218336	M22-XDL-B-GB14	Calotta pulsante luminoso, piatto, blu, con testo	3,74		10
218304	M22-XDL-B-X6	Calotta pulsante luminoso, piatto, blu, R	3,74		10
216443	M22-XDL-G	Calotta pulsante luminoso, piatto, verde	2,34		10
218328	M22-XDL-G-GB1	Calotta pulsante luminoso, piatto, verde con testo	3,74		10
218295	M22-XDL-G-X1	Calotta pulsante luminoso, piatto, verde, I	3,74		10
218297	M22-XDL-G-X2	Calotta pulsante luminoso, piatto, verde II	3,74		10
216452	M22-XDLH-*-*	Calotta pulsante luminoso, sporgente, bianco, O	6,22		1
216451	M22-XDLH-B	Calotta pulsante luminoso, sporgente, blu	4,85		10
218379	M22-XDLH-B-GB14	Calotta pulsante luminoso, sporgente, blu con testo	6,22		10
218347	M22-XDLH-B-X6	Calotta pulsante luminoso, sporgente, blu, R	6,22		10
216449	M22-XDLH-G	Calotta pulsante luminoso, sporgente, verde	4,85		10
218371	M22-XDLH-G-GB1	Calotta pulsante luminoso, sporgente, verde con testo	6,22		10
218341	M22-XDLH-G-X1	Calotta pulsante luminoso, sporgente, verde; I	6,22		10
218343	M22-XDLH-G-X2	Calotta pulsante luminoso, sporgente, verde, II	6,22		10
216448	M22-XDLH-R	Calotta pulsante luminoso, sporgente, rosso	4,85		10
218369	M22-XDLH-R-GB0	Calotta pulsante luminoso, sporgente, rosso con testo	6,22		10
218377	M22-XDLH-R-GB5	Calotta pulsante luminoso, sporgente, rosso con testo	6,22		10
218161	M22-XDLH-R-X0	Calotta pulsante luminoso, sporgente, rosso, O	6,22		10
216447	M22-XDLH-W	Calotta pulsante luminoso, sporgente, bianco	4,85		10
218370	M22-XDLH-W-GB0	Calotta pulsante luminoso, sporgente, bianco con testo	6,22		10
218372	M22-XDLH-W-GB1	Calotta pulsante luminoso, sporgente, bianco con testo	6,22		10
218380	M22-XDLH-W-GB15	Calotta pulsante luminoso, sporgente, bianco con testo	6,22		10
218381	M22-XDLH-W-GB16	Calotta pulsante luminoso, sporgente, bianco con testo	6,22		10
218382	M22-XDLH-W-GB17	Calotta pulsante luminoso, sporgente, bianco con testo	6,22		10
218383	M22-XDLH-W-GB18	Calotta pulsante luminoso, sporgente, bianco con testo	6,22		10
218373	M22-XDLH-W-GB2	Calotta pulsante luminoso, sporgente, bianco con testo	6,22		10
218374	M22-XDLH-W-GB3	Calotta pulsante luminoso, sporgente, bianco con testo	6,22		10
218375	M22-XDLH-W-GB4	Calotta pulsante luminoso, sporgente, bianco con testo	6,22		10
218378	M22-XDLH-W-GB6	Calotta pulsante luminoso, sporgente, bianco con testo	6,22		10
218376	M22-XDLH-W-GB9	Calotta pulsante luminoso, sporgente, bianco con testo	6,22		10
218162	M22-XDLH-W-X0	Calotta pulsante luminoso, sporgente, bianco, O	6,22		10
218342	M22-XDLH-W-X1	Calotta pulsante luminoso, sporgente, bianco, I	6,22		10
218351	M22-XDLH-W-X10	Calotta pulsante luminoso, sporgente, bianco con simbolo	6,22		10
218352	M22-XDLH-W-X11	Calotta pulsante luminoso, sporgente, bianco con simbolo	6,22		10
218353	M22-XDLH-W-X12	Calotta pulsante luminoso, sporgente, bianco con simbolo	6,22		10
218354	M22-XDLH-W-X13	Calotta pulsante luminoso, sporgente, bianco con simbolo	6,22		10
218355	M22-XDLH-W-X14	Calotta pulsante luminoso, sporgente, bianco con simbolo	6,22		10
218356	M22-XDLH-W-X15	Calotta pulsante luminoso, sporgente, bianco con simbolo	6,22		10
218357	M22-XDLH-W-X16	Calotta pulsante luminoso, sporgente, bianco con simbolo	6,22		10
218358	M22-XDLH-W-X17	Calotta pulsante luminoso, sporgente, bianco con simbolo	6,22		10
218344	M22-XDLH-W-X2	Calotta pulsante luminoso, sporgente, bianco, II	6,22		10
218345	M22-XDLH-W-X4	Calotta pulsante luminoso, sporgente, bianco, +	6,22		10
218346	M22-XDLH-W-X5	Calotta pulsante luminoso, sporgente, bianco, -	6,22		10
218348	M22-XDLH-W-X7	Calotta pulsante luminoso, sporgente, bianco con simbolo	6,22		10
218349	M22-XDLH-W-X8	Calotta pulsante luminoso, sporgente, bianco con simbolo	6,22		10
218350	M22-XDLH-W-X9	Calotta pulsante luminoso, sporgente, bianco con simbolo	6,22		10
216450	M22-XDLH-Y	Calotta pulsante luminoso, sporgente, giallo	4,85		10
216442	M22-XDL-R	Calotta pulsante luminoso, piatto, rosso	2,34		10
218326	M22-XDL-R-GB0	Calotta pulsante luminoso, piatto, rosso con testo	3,74		10
218334	M22-XDL-R-GB5	Calotta pulsante luminoso, piatto, rosso con testo	3,74		10
218159	M22-XDL-R-X0	Calotta pulsante luminoso, piatto, rosso, O	3,74		10
216441	M22-XDL-W	Calotta pulsante luminoso, piatto, bianco	2,34		10
218327	M22-XDL-W-GB0	Calotta pulsante luminoso, piatto, bianco con testo	3,74		10
218329	M22-XDL-W-GB1	Calotta pulsante luminoso, piatto, bianco con testo	3,74		10
218337	M22-XDL-W-GB15	Calotta pulsante luminoso, piatto, bianco con testo	3,74		10
218338	M22-XDL-W-GB16	Calotta pulsante luminoso, piatto, bianco con testo	3,74		10
218339	M22-XDL-W-GB17	Calotta pulsante luminoso, piatto, bianco con testo	3,74		10
218340	M22-XDL-W-GB18	Calotta pulsante luminoso, piatto, bianco con testo	3,74		10
218330	M22-XDL-W-GB2	Calotta pulsante luminoso, piatto, bianco con testo	3,74		10
218331	M22-XDL-W-GB3	Calotta pulsante luminoso, piatto, bianco con testo	3,74		10
218332	M22-XDL-W-GB4	Calotta pulsante luminoso, piatto, bianco con testo	3,74		10
218335	M22-XDL-W-GB6	Calotta pulsante luminoso, piatto, bianco con testo	3,74		10
218333	M22-XDL-W-GB9	Calotta pulsante luminoso, piatto, bianco con testo	3,74		10
218160	M22-XDL-W-X0	Calotta pulsante luminoso, piatto, bianco, O	3,74		10
218296	M22-XDL-W-X1	Calotta pulsante luminoso, piatto, bianco, I	3,74		10
218308	M22-XDL-W-X10	Calotta pulsante luminoso, piatto, bianco con simbolo	3,74		10
218309	M22-XDL-W-X11	Calotta pulsante luminoso, piatto, bianco con simbolo	3,74		10
218310	M22-XDL-W-X12	Calotta pulsante luminoso, piatto, bianco con simbolo	3,74		10
218311	M22-XDL-W-X13	Calotta pulsante luminoso, piatto, bianco con simbolo	3,74		10
218312	M22-XDL-W-X14	Calotta pulsante luminoso, piatto, bianco con simbolo	3,74		10
218313	M22-XDL-W-X15	Calotta pulsante luminoso, piatto, bianco con simbolo	3,74		10
218314	M22-XDL-W-X16	Calotta pulsante luminoso, piatto, bianco con simbolo	3,74		10

Codice	Tipo	Descrizione	Prezzo €	Note	Conf. [pezzi]
218315	M22-XDL-W-X17	Calotta pulsante luminoso, piatto, bianco con simbolo	3,74		10
218301	M22-XDL-W-X2	Calotta pulsante luminoso, piatto, bianco, II	3,74		10
218302	M22-XDL-W-X4	Calotta pulsante luminoso, piatto, bianco, +	3,74		10
218303	M22-XDL-W-X5	Calotta pulsante luminoso, piatto, bianco, -	3,74		10
218305	M22-XDL-W-X7	Calotta pulsante luminoso, piatto, bianco con simbolo	3,74		10
218306	M22-XDL-W-X8	Calotta pulsante luminoso, piatto, bianco con simbolo	3,74		10
218307	M22-XDL-W-X9	Calotta pulsante luminoso, piatto, bianco con simbolo	3,74		10
216444	M22-XDL-Y	Calotta pulsante luminoso, piatto, giallo	2,34		10
216440	M22-XDP-*-*	Calotta pulsante a fungo, bianco, I	2,89		1
216438	M22-XDP-G	Calotta pulsante a fungo, verde	1,93		10
218283	M22-XDP-G-GB1	Calotta pulsante a fungo, verde con testo	2,89		10
218254	M22-XDP-G-X1	Calotta pulsante a fungo, verde, I	2,89		10
218257	M22-XDP-G-X2	Calotta pulsante a fungo, verde, II	2,89		10
216437	M22-XDP-R	Calotta pulsante a fungo, rosso	1,93		10
218281	M22-XDP-R-GB0	Calotta pulsante a fungo, rosso con testo	2,89		10
218289	M22-XDP-R-GB5	Calotta pulsante a fungo, rosso con testo	2,89		10
218157	M22-XDP-R-X0	Calotta pulsante a fungo, rosso, O	2,89		10
216435	M22-XDP-S	Calotta pulsante a fungo, nero	1,93		10
218282	M22-XDP-S-GB0	Calotta pulsante a fungo, nero con testo	2,89		10
218291	M22-XDP-S-GB15	Calotta pulsante a fungo, nero con testo	2,89		10
218292	M22-XDP-S-GB16	Calotta pulsante a fungo, nero con testo	2,89		10
218293	M22-XDP-S-GB17	Calotta pulsante a fungo, nero con testo	2,89		10
218294	M22-XDP-S-GB18	Calotta pulsante a fungo, nero con testo	2,89		10
218285	M22-XDP-S-GB2	Calotta pulsante a fungo, nero con testo	2,89		10
218286	M22-XDP-S-GB3	Calotta pulsante a fungo, nero con testo	2,89		10
218287	M22-XDP-S-GB4	Calotta pulsante a fungo, nero con testo	2,89		10
218290	M22-XDP-S-GB6	Calotta pulsante a fungo, nero con testo	2,89		10
218288	M22-XDP-S-GB9	Calotta pulsante a fungo, nero con testo	2,89		10
218158	M22-XDP-S-X0	Calotta pulsante a fungo, nero, O	2,89		10
218255	M22-XDP-S-X1	Calotta pulsante a fungo, nero, I	2,89		10
218264	M22-XDP-S-X10	Calotta pulsante a fungo, nero con simbolo	2,89		10
218265	M22-XDP-S-X11	Calotta pulsante a fungo, nero con simbolo	2,89		10
218266	M22-XDP-S-X12	Calotta pulsante a fungo, nero con simbolo	2,89		10
218267	M22-XDP-S-X13	Calotta pulsante a fungo, nero con simbolo	2,89		10
218268	M22-XDP-S-X14	Calotta pulsante a fungo, nero con simbolo	2,89		10
218269	M22-XDP-S-X15	Calotta pulsante a fungo, nero con simbolo	2,89		10
218270	M22-XDP-S-X16	Calotta pulsante a fungo, nero con simbolo	2,89		10
218271	M22-XDP-S-X17	Calotta pulsante a fungo, nero con simbolo	2,89		10
218258	M22-XDP-S-X2	Calotta pulsante a fungo, nero, II	2,89		10
218259	M22-XDP-S-X4	Calotta pulsante a fungo, nero, +	2,89		10
218260	M22-XDP-S-X5	Calotta pulsante a fungo, nero, -	2,89		10
218261	M22-XDP-S-X7	Calotta pulsante a fungo, nero con simbolo	2,89		10
218262	M22-XDP-S-X8	Calotta pulsante a fungo, nero con simbolo	2,89		10
218263	M22-XDP-S-X9	Calotta pulsante a fungo, nero con simbolo	2,89		10
216436	M22-XDP-W	Calotta pulsante a fungo, bianco	1,93		10
218284	M22-XDP-W-GB1	Calotta pulsante a fungo, bianco con testo	2,89		10
218256	M22-XDP-W-X1	Calotta pulsante a fungo, bianco, I	2,89		10
216439	M22-XDP-Y	Calotta pulsante a fungo, giallo	1,93		10
216423	M22-XD-R	Calotta pulsante opaco, piatto, rosso	1,93		10
218194	M22-XD-R-GB0	Calotta pulsante opaco, piatto, rosso con testo	2,89		10
218202	M22-XD-R-GB5	Calotta pulsante opaco, piatto, rosso con testo	2,89		10
218153	M22-XD-R-X0	Calotta pulsante opaco, piatto, rosso, O	2,89		10
216421	M22-XD-S	Calotta pulsante opaco, piatto, nero	1,93		10
218195	M22-XD-S-GB0	Calotta pulsante opaco, piatto, nero con testo	2,89		10
218205	M22-XD-S-GB15	Calotta pulsante opaco, piatto, nero con testo	2,89		10
218206	M22-XD-S-GB16	Calotta pulsante opaco, piatto, nero con testo	2,89		10
218208	M22-XD-S-GB17	Calotta pulsante opaco, piatto, nero con testo	2,89		10
218209	M22-XD-S-GB18	Calotta pulsante opaco, piatto, nero con testo	2,89		10
218198	M22-XD-S-GB2	Calotta pulsante opaco, piatto, nero con testo	2,89		10
218199	M22-XD-S-GB3	Calotta pulsante opaco, piatto, nero con testo	2,89		10
218200	M22-XD-S-GB4	Calotta pulsante opaco, piatto, nero con testo	2,89		10
218203	M22-XD-S-GB6	Calotta pulsante opaco, piatto, nero con testo	2,89		10
218201	M22-XD-S-GB9	Calotta pulsante opaco, piatto, nero con testo	2,89		10
218154	M22-XD-S-X0	Calotta pulsante opaco, piatto, nero, O	2,89		10
218166	M22-XD-S-X1	Calotta pulsante opaco, piatto, nero, I	2,89		10
218176	M22-XD-S-X10	Calotta pulsante opaco, piatto, nero con simbolo	2,89		10
218177	M22-XD-S-X11	Calotta pulsante opaco, piatto, nero con simbolo	2,89		10
218178	M22-XD-S-X12	Calotta pulsante opaco, piatto, nero con simbolo	2,89		10
218179	M22-XD-S-X13	Calotta pulsante opaco, piatto, nero con simbolo	2,89		10
218180	M22-XD-S-X14	Calotta pulsante opaco, piatto, nero con simbolo	2,89		10
218181	M22-XD-S-X15	Calotta pulsante opaco, piatto, nero con simbolo	2,89		10
218182	M22-XD-S-X16	Calotta pulsante opaco, piatto, nero, X16	2,89		10
218183	M22-XD-S-X17	Calotta pulsante opaco, piatto, nero con simbolo	2,89		10
218169	M22-XD-S-X2	Calotta pulsante opaco, piatto, nero, II	2,89		10
218170	M22-XD-S-X4	Calotta pulsante opaco, piatto, nero, +	2,89		10
218171	M22-XD-S-X5	Calotta pulsante opaco, piatto, nero, -	2,89		10
218173	M22-XD-S-X7	Calotta pulsante opaco, piatto, nero con simbolo	2,89		10
218174	M22-XD-S-X8	Calotta pulsante opaco, piatto, nero con simbolo	2,89		10
218175	M22-XD-S-X9	Calotta pulsante opaco, piatto, nero con simbolo	2,88		10
216422	M22-XD-W	Calotta pulsante opaco, piatto, bianco	1,93		10
218197	M22-XD-W-GB1	Calotta pulsante opaco, piatto, bianco con testo	2,88		10
218167	M22-XD-W-X1	Calotta pulsante opaco, piatto, bianco, I	2,88		10
216425	M22-XD-Y	Calotta pulsante opaco, piatto, giallo	1,93		10
254849	M22-XE	Kit fissaggio contatti	14,96		1
218945	M22-XE5	Piastra fissaggio, nera	5,37		1
231273	M22-XGPV	Protezione per pulsanti Emergenza	13,37		1
231274	M22-XGWK	Protezione per selettori	9,75		5
229162	M22-XI	Raccordo M20 per custodie	3,74		25
100647	M22-XKDP	Copertura	1,30		1
216458	M22-XL-*-*	Lente, indicatore luminoso, piatto, bianco, I	3,74		1
216457	M22-XL-B	Lente, Indicatore luminoso, piatto, blu	2,34		10
271541	M22-XLED220	Elemento di resistenza a Led	15,50		1
231080	M22-XLED230-T	Provalampada LED 85-264 V AC	13,89		10
231078	M22-XLED60	Elemento di resistenza per LED 42-60 V AC/DC	9,31		10
231079	M22-XLED-T	Provalampada LED 12-30 V AC/DC	9,31		10
216455	M22-XL-G	Lente, indicatore luminoso, piatto, verde	2,34		10
218414	M22-XL-G-GB1	Lente, indicatore luminoso, piatto, verde con testo	3,74		10
218384	M22-XL-G-X1	Lente, indicatore luminoso, piatto, verde, I	3,74		10
218386	M22-XL-G-X2	Lente, indicatore luminoso, piatto, verde, II	3,74		10
216463	M22-XLH-B	Lente, indicatore luminoso, sporgente, blu	4,85		10
216461	M22-XLH-G	Lente, indicatore luminoso, sporgente, verde	4,85		10
216460	M22-XLH-R	Lente, indicatore luminoso, sporgente, rosso	4,85		10
216459	M22-XLH-W	Lente, indicatore luminoso, sporgente, bianco	4,85		10
216462	M22-XLH-Y	Lente, indicatore luminoso, sporgente, giallo	4,85		10
216454	M22-XL-R	Lente, indicatore luminoso, piatto, rosso	2,34		10
218412	M22-XL-R-GB0	Lente, indicatore luminoso, piatto, rosso con testo	3,74		10
218420	M22-XL-R-GB5	Lente, indicatore luminoso, piatto, rosso con testo	3,74		10
218163	M22-XL-R-X0	Lente, indicatore luminoso, piatto, rosso, O	3,74		10

Codice	Tipo	Descrizione	Prezzo €	Note	Conf. [pezzi]
216453	M22-XL-W	Lente, indicatore luminoso, piatto, bianco	2,34		10
218413	M22-XL-W-GB0	Lente, indicatore luminoso, piatto, bianco con testo	3,74		10
218415	M22-XL-W-GB1	Lente, indicatore luminoso, piatto, bianco con testo	3,74		10
218422	M22-XL-W-GB15	Lente, indicatore luminoso, piatto, bianco con testo	3,74		10
218423	M22-XL-W-GB16	Lente, indicatore luminoso, piatto, bianco con testo	3,74		10
218424	M22-XL-W-GB17	Lente, indicatore luminoso, piatto, bianco con testo	3,74		10
218425	M22-XL-W-GB18	Lente, indicatore luminoso, piatto, bianco con testo	3,74		10
218416	M22-XL-W-GB2	Lente, indicatore luminoso, piatto, bianco con testo	3,74		10
218417	M22-XL-W-GB3	Lente, indicatore luminoso, piatto, bianco con testo	3,74		10
218418	M22-XL-W-GB4	Lente, indicatore luminoso, piatto, bianco con testo	3,74		10
218421	M22-XL-W-GB6	Lente, indicatore luminoso, piatto, bianco con testo	3,74		10
218419	M22-XL-W-GB9	Lente, indicatore luminoso, piatto, bianco con testo	3,74		10
218164	M22-XL-W-X0	Lente, indicatore luminoso, piatto, bianco, O	3,74		10
218385	M22-XL-W-X1	Lente, indicatore luminoso, piatto, bianco, I	3,74		10
218393	M22-XL-W-X10	Lente, indicatore luminoso, piatto, bianco con simbolo	3,74		10
218394	M22-XL-W-X11	Lente, indicatore luminoso, piatto, bianco con simbolo	3,74		10
218395	M22-XL-W-X12	Lente, indicatore luminoso, piatto, bianco con simbolo	3,74		10
218396	M22-XL-W-X13	Lente, indicatore luminoso, piatto, bianco con simbolo	3,74		10
218399	M22-XL-W-X14	Lente, indicatore luminoso, piatto, bianco con simbolo	3,74		10
218400	M22-XL-W-X15	Lente, indicatore luminoso, piatto, bianco con simbolo	3,74		10
218401	M22-XL-W-X16	Lente, indicatore luminoso, piatto, bianco con simbolo	3,74		10
218402	M22-XL-W-X17	Lente, indicatore luminoso, piatto, bianco con simbolo	3,74		10
218387	M22-XL-W-X2	Lente, indicatore luminoso, piatto, bianco, II	3,74		10
218388	M22-XL-W-X4	Lente, indicatore luminoso, piatto, bianco, +	3,74		10
218389	M22-XL-W-X5	Lente, indicatore luminoso, piatto, bianco, -	3,74		10
218390	M22-XL-W-X7	Lente, indicatore luminoso, piatto, bianco con simbolo	3,74		10
218391	M22-XL-W-X8	Lente, indicatore luminoso, piatto, bianco con simbolo	3,74		10
218392	M22-XL-W-X9	Lente, indicatore luminoso, piatto, bianco con simbolo	3,74		10
216456	M22-XL-Y	Lente, indicatore luminoso, piatto, giallo	2,34		10
121477	M22-XPV60-Y-24	Anello luminoso a LED alimentazione 24VAC/DC per pulsanti di emergenza	22,88		1
216480	M22-XST	Etichette inseribili, Al-neutro	0,84		100
216482	M22-XST-*	Etichette inseribili, con testo personalizzato	1,98		1
216405	M22-XW	Ponte per azionamento del contatto centrale (1 pz.), nero	0,93		10
231275	M22-XWS	Membrana per selettori a chiave	8,81		5
216484	M22-XYK1	Etichetta arresto emergenza 50x50mm, 4 lingue (D,GB,F,I)	8,15		10
216470	M22-XZK	Etichetta arresto emergenza 33x50mm, neutro	3,21		25
216479	M22-XZK-*	Etichetta arresto emergenza 33x50mm, con testo personalizzato	4,17		10
216473	M22-XZK-F99	Etichetta arresto emergenza 33x50mm, F	3,21		10
216472	M22-XZK-GB99	Etichetta arresto emergenza 33x50mm, GB	3,21		10
216474	M22-XZK-I99	Etichetta arresto emergenza 33x50mm, I	3,21		10
216399	M22-ZA	Adattatore di centraggio, per uso con clip telescopica	2,16		10

RMQ 16
Composizione del sistema

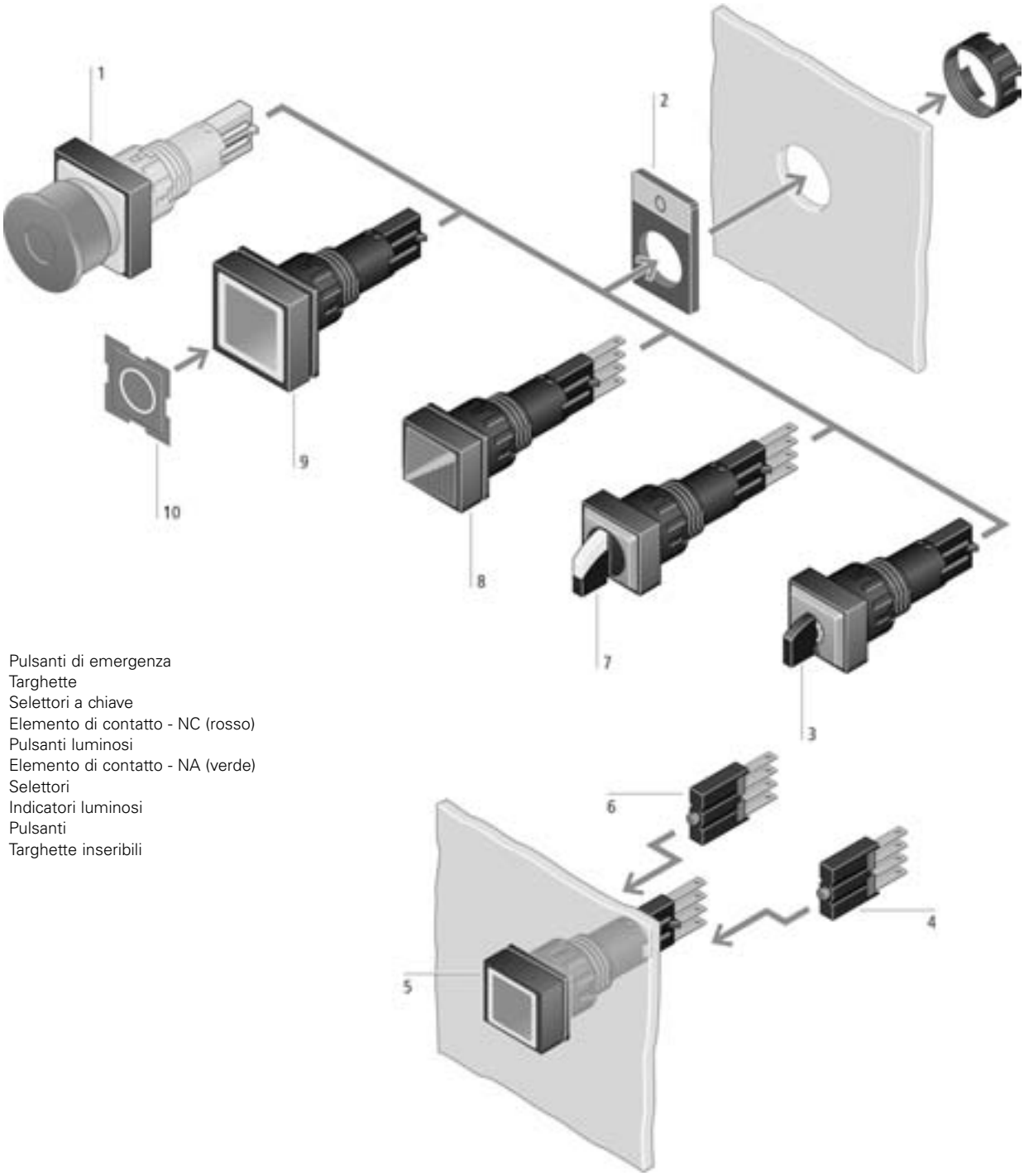

1 Pulsanti di emergenza
2 Targhette
3 Selettori a chiave
4 Elemento di contatto - NC (rosso)
5 Pulsanti luminosi
6 Elemento di contatto - NA (verde)
7 Selettori
8 Indicatori luminosi
9 Pulsanti
10 Targhette inseribili

Codice	Tipo	Descrizione	Prezzo €	Note	Conf. [pezzi]
		RMQ 16			
86299	Q18D-10	Pulsante impulso rosso O	11,70		10
86332	Q18D-11	Pulsante impulso verde I	11,70		10
54040	Q18D-19	Pulsante impulso nero O	11,70		10
54041	Q18D-20	Pulsante impulso bianco I	11,70		10
86384	Q18D-BL	Pulsante impulso blu	11,70		10
86417	Q18D-GE	Pulsante impulso giallo	11,70		10
86450	Q18D-GN	Pulsante impulso verde	11,70		10
90241	Q18DR-BL	Pulsante permanente blu	13,89		10
90482	Q18DR-GE	Pulsante permanente giallo	13,89		10
86176	Q18DR-GN	Pulsante permanente verde	13,89		10
86209	Q18DR-RT	Pulsante permanente rosso	13,89		10
86269	Q18DR-SW	Pulsante permanente nero	13,89		10
86713	Q18D-RT	Pulsante impulso rosso	11,70		10
86243	Q18DR-WS	Pulsante permanente bianco	13,89		10
93625	Q18DR-X	Pulsante permanente senza	12,20		10
86788	Q18D-SW	Pulsante impulso nero	11,70		10
86752	Q18D-WS	Pulsante impulso bianco	11,70		10
93623	Q18D-X	Pulsante impulso senza	9,92		10
88270	Q18LF-BL	Indicatore luminoso piatto blu	13,12		10
88303	Q18LF-GE	Indicatore luminoso piatto giallo	13,12		10
88337	Q18LF-GN	Indicatore luminoso piatto verde	13,12		10
88387	Q18LF-RT	Indicatore luminoso piatto rosso	13,12		10
88406	Q18LF-WS	Indicatore luminoso piatto bianco	13,12		10
88560	Q18LH-BL	Indicatore luminoso sporgente blu	13,12		10
88585	Q18LH-GE	Indicatore luminoso sporgente giallo	13,12		10
88629	Q18LH-GN	Indicatore luminoso sporgente verde	13,12		10
88655	Q18LH-RT	Indicatore luminoso sporgente rosso	13,12		10
88705	Q18LH-WS	Indicatore luminoso sporgente bianco	13,12		10
88764	Q18LT-BL	Pulsante luminoso impulso blu	13,96		10
88808	Q18LT-GE	Pulsante luminoso impulso giallo	13,96		10
89067	Q18LT-GN	Pulsante luminoso impulso verde	13,96		10
86813	Q18LTR-BL	Pulsante luminoso permanente blu	16,36		10
87764	Q18LTR-GE	Pulsante luminoso permanente giallo	16,36		10
87831	Q18LTR-GN	Pulsante luminoso permanente verde	16,36		10
87918	Q18LTR-RT	Pulsante luminoso permanente rosso	16,36		10
89776	Q18LT-RT	Pulsante luminoso impulso rosso	13,96		10
88123	Q18LTR-WS	Pulsante luminoso permanente bianco	16,36		10
89202	Q18LT-WS	Pulsante luminoso impulso bianco	13,96		10
39336	Q18LWK1-GN	Selettore luminoso 2 pos. verde	19,81		5
40350	Q18LWK1R-GN	Selettore luminoso 2 pos. verde	19,81		5
40351	Q18LWK1R-RT	Selettore luminoso 2 pos. rosso	19,81		5
39337	Q18LWK1-RT	Selettore luminoso 2 pos. rosso	19,81		5
40376	Q18LWK1R-WS	Selettore luminoso 2 pos. bianco	19,81		5
40349	Q18LWK1-WS	Selettore luminoso 2 pos. bianco	19,81		5
72324	Q18LWK3-GN	Selettore luminoso 3 pos. verde	21,62		5
72327	Q18LWK3R-GN	Selettore luminoso 3 pos. verde	21,62		5
72326	Q18LWK3R-RT	Selettore luminoso 3 pos. rosso	21,62		5
72323	Q18LWK3-RT	Selettore luminoso 3 pos. rosso	21,62		5
72325	Q18LWK3R-WS	Selettore luminoso 3 pos. bianco	21,62		5
72322	Q18LWK3-WS	Selettore luminoso 3 pos. bianco	21,62		5
38806	Q18S1	Selettore a chiave 2 pos.	27,78		5
38805	Q18S1R	Selettore a chiave 2 pos.	27,78		5
72312	Q18S1R-A1	Selettore a chiave 2 pos.	27,78		5
72313	Q18S3	Selettore a chiave 3 pos.	32,94		5
72314	Q18S3R	Selettore a chiave 3 pos.	32,94		5
72315	Q18S3R-A1	Selettore a chiave 3 pos.	35,36		5
36515	Q18WK1	Selettore 2 pos. impulso	17,22		5
36598	Q18WK1R	Selettore 2 pos. permanente	17,22		5
72308	Q18WK3	Selettore 3 pos. impulso	18,65		5
72309	Q18WK3R	Selettore 3 pos. permanente	18,65		5
72310	Q18WK3R1	Selettore 3 pos.	19,76		5
72311	Q18WK3R2	Selettore 3 pos.	19,76		5
36602	Q25AS	Pulsante	3,21		10
36976	Q25BS	Pulsante	3,21		10
90421	Q25D-10	Pulsante impulso rosso O	11,70		10
90471	Q25D-11	Pulsante impulso verde I	11,70		10
54039	Q25D-19	Pulsante impulso nero O	11,70		10
54038	Q25D-20	Pulsante impulso bianco I	11,70		10
86328	Q25D-BL	Pulsante impulso blu	11,70		10
86343	Q25D-GE	Pulsante impulso giallo	11,70		10
86409	Q25D-GN	Pulsante impulso verde	11,70		10
88110	Q25DR-BL	Pulsante permanente blu	13,89		10
88404	Q25DR-GE	Pulsante permanente giallo	13,89		10
88531	Q25DR-GN	Pulsante permanente verde	13,89		10
88627	Q25DR-RT	Pulsante permanente rosso	13,89		10
88739	Q25DR-SW	Pulsante permanente nero	13,89		10
86444	Q25D-RT	Pulsante impulso rosso	11,70		10
88701	Q25DR-WS	Pulsante permanente bianco	13,89		10
93626	Q25DR-X	Pulsante permanente senza	12,20		10
87230	Q25D-SW	Pulsante impulso nero	11,70		10
86808	Q25D-WS	Pulsante impulso bianco	11,70		10
93624	Q25D-X	Pulsante impulso senza	9,92		10
89229	Q25LF-BL	Indicatore luminoso piatto blu	13,11		10
89252	Q25LF-GE	Indicatore luminoso piatto giallo	13,11		10
90000	Q25LF-GN	Indicatore luminoso piatto verde	13,11		10
90198	Q25LF-RT	Indicatore luminoso piatto rosso	13,11		10
90228	Q25LF-WS	Indicatore luminoso piatto bianco	13,11		10
90428	Q25LH-BL	Indicatore luminoso sporgente blu	13,11		10
90481	Q25LH-GE	Indicatore luminoso sporgente giallo	13,11		10
86207	Q25LH-GN	Indicatore luminoso sporgente verde	13,11		10
86241	Q25LH-RT	Indicatore luminoso sporgente rosso	13,11		10
86263	Q25LH-WS	Indicatore luminoso sporgente bianco	13,11		10
72371	Q25LPV	Pulsante Emergenza illuminato	40,84		2
257064	Q25LPV-S	Pulsante Emergenza nero illuminato	40,84		5
90479	Q25LT-BL	Pulsante luminoso impulso blu	13,96		10
86173	Q25LT-GE	Pulsante luminoso impulso giallo	13,96		10
86206	Q25LT-GN	Pulsante luminoso impulso verde	13,96		10
86739	Q25LTR-BL	Pulsante luminoso permanente blu	16,36		10
86784	Q25LTR-GE	Pulsante luminoso permanente giallo	16,36		10
86812	Q25LTR-GN	Pulsante luminoso permanente verde	16,36		10
86840	Q25LTR-RT	Pulsante luminoso permanente rosso	16,36		10
86238	Q25LT-RT	Pulsante luminoso impulso rosso	13,96		10
87232	Q25LTR-WS	Pulsante luminoso permanente bianco	16,36		10
86262	Q25LT-WS	Pulsante luminoso impulso bianco	13,96		10
40656	Q25LWK1-GN	Selettore luminoso 2 pos. verde	19,81		5
40659	Q25LWK1R-GN	Selettore luminoso 2 pos. verde	19,81		5

Codice	Tipo	Descrizione	Prezzo €	Note	Conf. [pezzi]
40660	Q25LWK1R-RT	Selettore luminoso 2 pos. rosso	19,81		5
40657	Q25LWK1-RT	Selettore luminoso 2 pos. rosso	19,81		5
40661	Q25LWK1R-WS	Selettore luminoso 2 pos. bianco	19,81		5
40658	Q25LWK1-WS	Selettore luminoso 2 pos. bianco	19,81		5
72360	Q25LWK3-GN	Selettore luminoso 3 pos. verde	21,62		5
72363	Q25LWK3R-GN	Selettore luminoso 3 pos. verde	21,62		5
72362	Q25LWK3R-RT	Selettore luminoso 3 pos. rosso	21,62		5
72359	Q25LWK3-RT	Selettore luminoso 3 pos. rosso	21,62		5
72361	Q25LWK3R-WS	Selettore luminoso 3 pos. bianco	21,62		5
72358	Q25LWK3-WS	Selettore luminoso 3 pos. bianco	21,62		5
72370	Q25PV	Pulsante Emergenza	25,16		5
257063	Q25PV-S	Pulsante Emergenza nero	25,16		5
38773	Q25S1	Selettore a chiave 2 pos.	27,78		5
38772	Q25S1R	Selettore a chiave 2 pos.	27,78		5
72376	Q25S1R-A1	Selettore a chiave 2 pos.	27,78		5
72377	Q25S3	Selettore a chiave 3 pos.	32,94		5
72378	Q25S3R	Selettore a chiave 3 pos.	32,94		5
72379	Q25S3R-A1	Selettore a chiave 3 pos.	35,36		5
36599	Q25WK1	Selettore 2 pos. impulso	17,22		5
36600	Q25WK1R	Selettore 2 pos. permanente	17,22		5
72372	Q25WK3	Selettore 3 pos. impulso	18,65		5
72373	Q25WK3R	Selettore 3 pos. permanente	18,65		5
72374	Q25WK3R1	Selettore 3 pos.	19,76		5
72375	Q25WK3R2	Selettore 3 pos.	19,76		5
		Accessori RMQ 16			
38074	02SQ25	Targh. RMQ16	0,93		20
54508	19TQ25	Targh. RMQ 16	1,79		20
90866	191TQ25	Targh. RMQ 16	1,79		20
54507	20TQ25	Targh. RMQ 16	1,79		20
90401	E01	Elemento di contatto 1 NC	5,91		50
90351	E10	Elemento di contatto 1 NA	5,91		50
54423	E8	Piastra da incasso grigia	34,40		1
65212	E8-SW	Piastra da incasso nera	34,40		1
65190	ES16	Chiave nera	7,67		10
30744	ES16-BL	Chiave blu	7,67		5
30742	ES16-GN	Chiave verde	7,67		5
30741	ES16-RT	Chiave rossa	7,67		5
30743	ES16-WS	Chiave bianca	7,67		5
46299	I8	Custodia vuota RMQ 16 8 fori	52,63		2
90267	ISH2,8	Isolatore	0,28		100
208727	LEDWB-B	LED per RMQ16 18-30 V blu	17,71		10
208725	LEDWB-G	LED per RMQ16 18-30 V verde	17,71		10
208726	LEDWB-R	LED per RMQ16 18-30 V rosso	17,71		10
208728	LEDWB-W	LED per RMQ16 18-30 V bianco	17,71		10
208724	LEDWB-Y	LED per RMQ16 18-30 V giallo	17,71		10
37985	Q18BS	Tappo chiusura pulsante	3,21		10
36601	Q25TS-X	Portatarghetta	0,84		20
90297	R16-MS	Chiave di montaggio	3,21		10
58874	SQT1	Targh. Emerg. Puls. 16 quadrata 4 lingue	3,90		5
63263	SQ-GE	Targh. Emerg. Puls. 16 quadrata neutra	3,49		5
28101	SRA01	Adatt. per coll. vite	3,47		20
28100	SRA10	Adatt. per coll. vite	3,47		20
28099	SRAL	Adatt. per coll. vite	3,47		20
63264	SR-GE	Targh. emergenza tonda neutra	3,81		5
58873	SRT1	Targh. Emerg. Puls. 16 tonda 4 lingue	3,90		5
46301	VS	Rondella antirotazione	1,36		50
89968	WBGL12	Lampada a filamento 12V	1,02		50
89247	WBGL24	Lampada a filamento 24-28V	1,02		100
90223	WBGL6	Lampada a filamento 6V	1,02		50

COLONNINE DI SEGNALAZIONE SL
Composizione del sistema

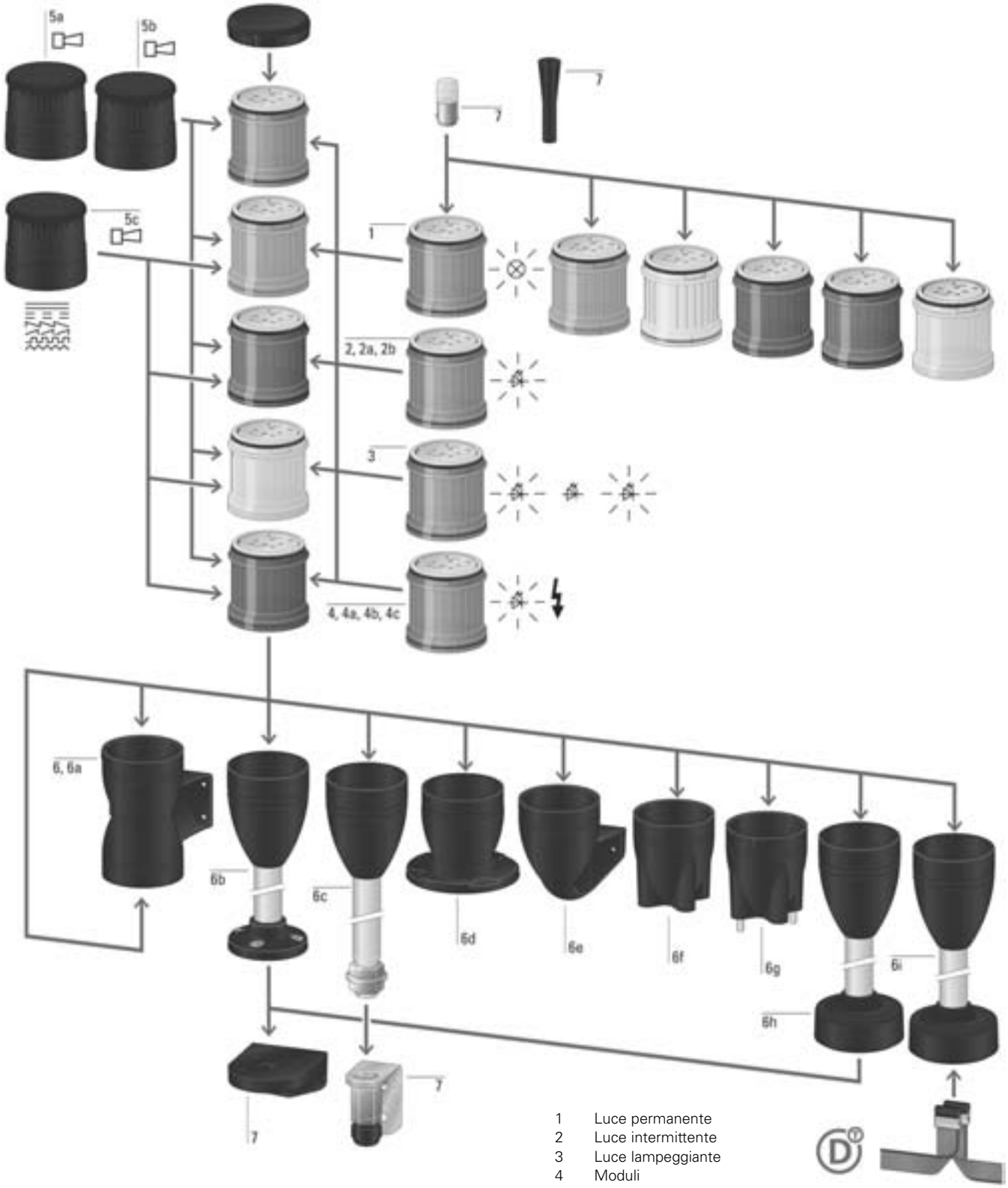

1 Luce permanente
2 Luce intermittente
3 Luce lampeggiante
4 Moduli
5 Avvisatori acustici
6 Modulo di base
7 Accessori

Codice	Tipo	Descrizione	Prezzo €	Note	Conf. [pezzi]
		COLONNINE DI SEGNALAZIONE SL E ACCESSORI			
		Colonnine di segnalazione SL7 e accessori			
171424	SL7-100-L-RG-24LED	Colonnina completa moduli rosso-verde	176,97	N	1
171425	SL7-100-L-RYG-24LED	Colonnina completa moduli rosso-giallo-verde	240,24	N	1
171461	SL7-L24-B	Modulo con led blu, luce perman.	62,69	N	1
171462	SL7-L24-G	Modulo con led verde, luce perman.	62,69	N	1
171463	SL7-L24-R	Modulo con led rosso, luce perman.	62,69	N	1
171464	SL7-L24-W	Modulo con led bianco, luce perman.	62,69	N	1
171465	SL7-L24-Y	Modulo con led giallo, luce perman.	62,69	N	1
171466	SL7-L24-A	Modulo con led ambra, luce perman.	62,69	N	1
171467	SL7-L120-B	Modulo con led blu, luce perman.	73,77	N	1
171468	SL7-L120-G	Modulo con led verde, luce perman.	73,77	N	1
171469	SL7-L120-R	Modulo con led rosso, luce perman.	73,77	N	1
171470	SL7-L120-W	Modulo con led bianco, luce perman.	73,77	N	1
171471	SL7-L120-Y	Modulo con led giallo, luce perman.	73,77	N	1
171472	SL7-L120-A	Modulo con led ambra, luce perman.	73,77	N	1
171473	SL7-L230-B	Modulo con led blu, luce perman.	73,77	N	1
171474	SL7-L230-G	Modulo con led verde, luce perman.	73,77	N	1
171475	SL7-L230-R	Modulo con led rosso, luce perman.	73,77	N	1
171476	SL7-L230-W	Modulo con led bianco, luce perman.	73,77	N	1
171477	SL7-L230-Y	Modulo con led giallo, luce perman.	73,77	N	1
171426	SL7-L230-A	Modulo con led ambra, luce perman.	73,77	N	1
171439	SL7-BL24-B	Modulo con led blu,luce interm.	71,42	N	1
171440	SL7-BL24-G	Modulo con led verde,luce interm.	71,42	N	1
171441	SL7-BL24-R	Modulo con led rosso,luce interm.	71,42	N	1
171442	SL7-BL24-W	Modulo con led bianco,luce interm.	71,42	N	1
171388	SL7-BL24-Y	Modulo con led giallo,luce interm.	71,42	N	1
171389	SL7-BL24-A	Modulo con led ambra,luce interm.	71,42	N	1
171390	SL7-BL120-B	Modulo con led blu,luce interm.	81,98	N	1
171391	SL7-BL120-G	Modulo con led verde,luce interm.	81,98	N	1
171392	SL7-BL120-R	Modulo con led rosso,luce interm.	81,98	N	1
171393	SL7-BL120-W	Modulo con led bianco,luce interm.	81,98	N	1
171394	SL7-BL120-Y	Modulo con led giallo,luce interm.	81,98	N	1
171395	SL7-BL120-A	Modulo con led ambra,luce interm.	81,98	N	1
171396	SL7-BL230-B	Modulo con led blu,luce interm.	81,98	N	1
171397	SL7-BL230-G	Modulo con led verde,luce interm.	81,98	N	1
171398	SL7-BL230-R	Modulo con led rosso,luce interm.	81,98	N	1
171399	SL7-BL230-W	Modulo con led bianco,luce interm.	81,98	N	1
171400	SL7-BL230-Y	Modulo con led giallo,luce interm.	81,98	N	1
171401	SL7-BL230-A	Modulo con led ambra,luce interm.	81,98	N	1
171402	SL7-FL24-B	Modulo con led blu, luce strobe	108,29	N	1
171403	SL7-FL24-G	Modulo con led verde,luce strobe	108,29	N	1
171404	SL7-FL24-R	Modulo con led rosso,luce strobe	108,29	N	1
171405	SL7-FL24-W	Modulo con led bianco, luce strobe	108,29	N	1
171406	SL7-FL24-Y	Modulo con led giallo, luce strobe	108,29	N	1
171407	SL7-FL24-A	Modulo con led ambra,luce strobe	108,29	N	1
171408	SL7-FL120-B	Modulo con led blu, luce strobe	115,51	N	1
171409	SL7-FL120-G	Modulo con led verde, luce strobe	115,51	N	1
171410	SL7-FL120-R	Modulo con led rosso, luce strobe	115,51	N	1
171411	SL7-FL120-W	Modulo con led bianco,luce strobe	115,51	N	1
171412	SL7-FL120-Y	Modulo con led giallo,luce strobe	115,51	N	1
171413	SL7-FL120-A	Modulo con led ambra, luce strobe	115,51	N	1
171414	SL7-FL230-B	Modulo con led blu, luce strobe	115,51	N	1
171415	SL7-FL230-G	Modulo con led verde, luce strobe	115,51	N	1
171416	SL7-FL230-R	Modulo con led rosso, luce strobe	115,51	N	1
171417	SL7-FL230-W	Modulo con led bianco,luce strobe	115,51	N	1
171418	SL7-FL230-Y	Modulo con led giallo,luce strobe	115,51	N	1
171419	SL7-FL230-A	Modulo con led ambra, luce strobe	115,51	N	1
171427	SL7-L24-B-HP	Modulo led hp blu, luce perman.	204,69	N	1
171428	SL7-L24-G-HP	Modulo led hp verde, luce perman.	204,69	N	1
171429	SL7-L24-R-HP	Modulo led hp rosso, luce perman.	204,69	N	1
171430	SL7-L24-W-HP	Modulo led hp bianco,luce perman.	204,69	N	1
171431	SL7-L24-Y-HP	Modulo led hp giallo,luce perman.	204,69	N	1
171432	SL7-L24-A-HP	Modulo led hp ambra, luce perman.	204,69	N	1
171420	SL7-FL24-B-HP	Modulo led hp blu,luce strobe	215,59	N	1
171421	SL7-FL24-G-HP	Modulo led hp verde, luce strobe	215,59	N	1
171422	SL7-FL24-R-HP	Modulo led hp rosso, luce strobe	215,59	N	1
171423	SL7-FL24-W-HP	Modulo led hp bianco,luce strobe	215,59	N	1
171273	SL7-FL24-Y-HP	Modulo led hp giallo,luce strobe	215,59	N	1
171274	SL7-FL24-A-HP	Modulo led hp ambra, luce strobe	215,59	N	1
171275	SL7-FL24-B-HPM	Modulo led hp blu,luce m-strobe	252,31	N	1
171276	SL7-FL24-G-HPM	Modulo led hp ver.luce m-strobe	252,31	N	1
171277	SL7-FL24-R-HPM	Modulo led hp ros.luce m-strobe	252,31	N	1
171278	SL7-FL24-W-HPM	Modulo led hp bianc.luce m-str.	252,31	N	1
171279	SL7-FL24-Y-HPM	Modulo led hp giall.luce m-str.	252,31	N	1
171280	SL7-FL24-A-HPM	Modulo led hp amb.luce m-strobe	252,31	N	1
171433	SL7-L-B	Modulo con lampada filam.perman.blu	29,02	N	1
171434	SL7-L-G	Modulo con lampada filam.perman.verde	29,02	N	1
171435	SL7-L-R	Modulo con lampada filam.perman.rossa	29,02	N	1
171436	SL7-L-W	Modulo con lampada filam.perman.bianca	29,02	N	1
171437	SL7-L-Y	Modulo con lampada filam.perman.gialla	29,02	N	1
171438	SL7-L-A	Modulo con lampada filam.perman.ambra	29,02	N	1
171281	SL7-AP24	Segnalatore acust.suono fix/interm.	74,63	N	1
171282	SL7-AP120	Segnalatore acust.suono fix/interm.	74,63	N	1
171283	SL7-AP230	Segnalatore acust.suono fix/interm.	74,63	N	1
171284	SL7-AP24-E	Segnalatore acust.suono fix/interm.	87,03	N	1
171285	SL7-AP120-E	Segnalatore acust.suono fix/interm.	87,03	N	1
171286	SL7-AP230-E	Segnalatore acust.suono fix/interm.	87,03	N	1
171287	SL7-AP24-M	Segnalatore acust. multisuono 24V	123,22	N	1
171288	SL7-AP120-M	Segnalatore acust. multisuono 110V	123,22	N	1
171289	SL7-AP230-M	Segnalatore acust. multisuono 230V	123,22	N	1
171443	SL7-CB-100	Base con tubo in alluminio 100mm	50,40	N	1
171444	SL7-CB-250	Base con tubo in alluminio 250mm	55,30	N	1
171445	SL7-CB-400	Base con tubo in alluminio 400mm	77,28	N	1
171452	SL7-CB-T-100	Base con tubo all. fiss. vite	91,00	N	1
171453	SL7-CB-T-250	Base con tubo all. fiss. vite	96,25	N	1
171454	SL7-CB-T-400	Base con tubo all. fiss. vite	119,00	N	1
171447	SL7-CB-IMH	Base con fori fissaggio interni	36,75	N	1
171448	SL7-CB-IMS	Base con viti fissaggio interne	43,75	N	1
171449	SL7-CB-EMH	Base con fori fissaggio esterni	43,75	N	1
171456	SL7-FMS-100	Base con adattat. mont.rapido	155,75	N	1
171457	SL7-FMS-250	Base con adattat. mont.rapido	161,00	N	1
171458	SL7-FMS-400	Base con adattat. mont.rapido	186,08	N	1
171459	SL7-SWD	Base mont.rapido con swd	176,60	N	1
171450	SL7-CB-FW	Base mont.vert. con squadr.fiss.	50,75	N	1
171451	SL7-CB-D	Base montaggio verticale su 2 lati	68,25	N	1
171446	SL7/4-FW	Squadretta di mont.per superfici vert.	35,00	N	1

Codice	Tipo	Descrizione	Prezzo €	Note	Conf. [pezzi]
171455	SL7/4-FW-T	Squadretta di mont. incl. pressac.	35,00	N	1
171294	SL7/4-BET	Strumento per sostituz.lamp. a filam.	12,33	N	1
171290	SL7-L12	Lampada a filamento ba15d 12V	4,37	N	1
171291	SL7-L24	Lampada a filamento ba15d 24V	4,37	N	1
171292	SL7-L120	Lampada a filamento ba15d 120V	4,37	N	1
171293	SL7-L230	Lampada a filamento ba15d 230V	4,37	N	1
		Colonnine di segnalazione SL4 e accessori			
171295	SL4-100-L-RG-24LED	Colonnina completa moduli rosso-verde	168,12	N	1
171296	SL4-100-L-RYG-24LED	Colonnina completa moduli rosso-giallo-verde	220,22	N	1
171313	SL4-L24-B	Modulo con led blu, luce perman.	55,79	N	1
171314	SL4-L24-G	Modulo con led verde,luce perman.	55,79	N	1
171315	SL4-L24-R	Modulo con led rosso,luce perman.	55,79	N	1
171316	SL4-L24-W	Modulo con led bianco, luce perman.	55,79	N	1
171317	SL4-L24-Y	Modulo con led giallo, luce perman.	55,79	N	1
171318	SL4-L24-A	Modulo con led ambra,luce perman.	55,79	N	1
171319	SL4-L120-B	Modulo con led blu, luce perman.	67,09	N	1
171320	SL4-L120-G	Modulo con led verde,luce perman.	67,09	N	1
171321	SL4-L120-R	Modulo con led rosso,luce perman.	67,09	N	1
171322	SL4-L120-W	Modulo con led bianco,luce perman.	67,09	N	1
171323	SL4-L120-Y	Modulo con led giallo,luce perman.	67,09	N	1
171324	SL4-L120-A	Modulo con led ambra,luce perman.	67,09	N	1
171325	SL4-L230-B	Modulo con led blu, luce perman.	67,09	N	1
171326	SL4-L230-G	Modulo con led verde,luce perman.	67,09	N	1
171327	SL4-L230-R	Modulo con led rosso,luce perman.	67,09	N	1
171328	SL4-L230-W	Modulo con led bianco, luce perman.	67,09	N	1
171329	SL4-L230-Y	Modulo con led giallo, luce perman.	67,09	N	1
171330	SL4-L230-A	Modulo con led ambra,luce perman.	67,09	N	1
171337	SL4-BL24-B	Modulo con led blu,luce interm.	63,57	N	1
171338	SL4-BL24-G	Modulo con led verde,luce interm.	63,57	N	1
171339	SL4-BL24-R	Modulo con led rosso,luce interm.	63,57	N	1
171340	SL4-BL24-W	Modulo con led bianco,luce interm.	63,57	N	1
171341	SL4-BL24-Y	Modulo con led giallo,luce interm.	63,57	N	1
171342	SL4-BL24-A	Modulo con led ambra,luce interm.	63,57	N	1
171343	SL4-BL120-B	Modulo con led blu,luce interm.	76,43	N	1
171344	SL4-BL120-G	Modulo con led verde,luce interm.	76,43	N	1
171345	SL4-BL120-R	Modulo con led rosso,luce interm.	76,43	N	1
171346	SL4-BL120-W	Modulo con led bianco,luce interm.	76,43	N	1
171347	SL4-BL120-Y	Modulo con led giallo,luce interm.	76,43	N	1
171348	SL4-BL120-A	Modulo con led ambra,luce interm.	76,43	N	1
171349	SL4-BL230-B	Modulo con led blu,luce interm.	76,43	N	1
171350	SL4-BL230-G	Modulo con led verde,luce interm.	76,43	N	1
171351	SL4-BL230-R	Modulo con led rosso,luce interm.	76,43	N	1
171352	SL4-BL230-W	Modulo con led bianco,luce interm.	76,43	N	1
171353	SL4-BL230-Y	Modulo con led giallo,luce interm.	76,43	N	1
171354	SL4-BL230-A	Modulo con led ambra,luce interm.	76,43	N	1
171355	SL4-FL24-B	Modulo con led blu, luce strobe	92,05	N	1
171356	SL4-FL24-G	Modulo con led verde,luce strobe	92,05	N	1
171357	SL4-FL24-R	Modulo con led rosso,luce strobe	92,05	N	1
171358	SL4-FL24-W	Modulo con led bianco, luce strobe	92,05	N	1
171359	SL4-FL24-Y	Modulo con led giallo, luce strobe	92,05	N	1
171360	SL4-FL24-A	Modulo con led ambra, luce strobe	92,05	N	1
171361	SL4-FL120-B	Modulo con led blu, luce strobe	100,42	N	1
171362	SL4-FL120-G	Modulo con led verde, luce strobe	100,42	N	1
171363	SL4-FL120-R	Modulo con led rosso, luce strobe	100,42	N	1
171364	SL4-FL120-W	Modulo con led bianco,luce strobe	100,42	N	1
171365	SL4-FL120-Y	Modulo con led giallo,luce strobe	100,42	N	1
171366	SL4-FL120-A	Modulo con led ambra, luce strobe	100,42	N	1
171367	SL4-FL230-B	Modulo con led blu, luce strobe	100,42	N	1
171368	SL4-FL230-G	Modulo con led verde, luce strobe	100,42	N	1
171369	SL4-FL230-R	Modulo con led rosso, luce strobe	100,42	N	1
171370	SL4-FL230-W	Modulo con led bianco,luce strobe	100,42	N	1
171371	SL4-FL230-Y	Modulo con led giallo,luce strobe	100,42	N	1
171372	SL4-FL230-A	Modulo con led ambra, luce strobe	100,42	N	1
171373	SL4-FL24-B-M	Modulo con led blu, luce m-strobe	117,30	N	1
171374	SL4-FL24-G-M	Modulo led verde, luce m-strobe	117,30	N	1
171375	SL4-FL24-R-M	Modulo led rosso, luce m-strobe	117,30	N	1
171376	SL4-FL24-W-M	Modulo led bianco, luce m-strobe	117,30	N	1
171377	SL4-FL24-Y-M	Modulo led giallo, luce m-strobe	117,30	N	1
171378	SL4-FL24-A-M	Modulo led ambra, luce m-strobe	117,30	N	1
171331	SL4-L-B	Modulo con lampada filam.perman.blu	23,68	N	1
171332	SL4-L-G	Modulo con lampada filam.perman.verde	23,68	N	1
171333	SL4-L-R	Modulo con lampada filam.perman.rossa	23,68	N	1
171334	SL4-L-W	Modulo con lampada filam.perman.bianca	23,68	N	1
171335	SL4-L-Y	Modulo con lampada filam.perman.gialla	23,68	N	1
171336	SL4-L-A	Modulo con lampada filam.perman.ambra	23,68	N	1
171379	SL4-AP24	Segnalatore acustico suono fix/interm.	66,64	N	1
171380	SL4-AP120	Segnalatore acustico suono fix/interm.	66,64	N	1
171381	SL4-AP230	Segnalatore acustico suono fix/interm.	66,64	N	1
171297	SL4-PIB-100	Base con tubo alluminio 100mm	49,39	N	1
171298	SL4-PIB-250	Base con tubo alluminio 250mm	54,20	N	1
171299	SL4-PIB-400	Base con tubo alluminio 400mm	75,73	N	1
171305	SL4-PIB-T-100	Base con tubo all. fiss. vite	82,99	N	1
171306	SL4-PIB-T-250	Base con tubo all. fiss. vite	87,78	N	1
171307	SL4-PIB-T-400	Base con tubo all. fiss. vite	108,53	N	1
171302	SL4-PiB-EMH	Base con fori fissaggio esterni	39,90	N	1
171300	SL4-PIB-IMH	Base con fori fissaggio interni	33,52	N	1
171301	SL4-PIB-IMS	Base con viti fissaggio interne	39,90	N	1
171308	SL4-FMS-100	Base con adattat. mont.rapido	119,62	N	1
171309	SL4-FMS-250	Base con adattat. mont.rapido	123,65	N	1
171310	SL4-FMS-400	Base con adattat. mont.rapido	142,91	N	1
171311	SL4-SWD	Base mont.rapido con swd	176,60	N	1
171303	SL4-PIB-FW	Base mont.vert. con squadr.fiss.	46,28	N	1
171304	SL4-PIB-D	Base montaggio vertic. su 2 lati	62,24	N	1
171446	SL7/4-FW	Squadretta di mont.per superfici vert.	35,00	N	1
171455	SL7/4-FW-T	Squadretta di mont. incl. pressac.	35,00	N	1
171294	SL7/4-BET	Strumento per sostituz.lamp. a filam.	12,33	N	1
171382	SL4-L12	Lampada a filamento ba15d 12V	4,37	N	1
171383	SL4-L24	Lampada a filamento ba15d 24V	4,37	N	1
171384	SL4-L120	Lampada a filamento ba15d 120V	4,37	N	1
171385	SL4-L230	Lampada a filamento ba15d 230V	4,37	N	1

INTERRUTTORI DI POSIZIONE LS-TITAN
Composizione del sistema

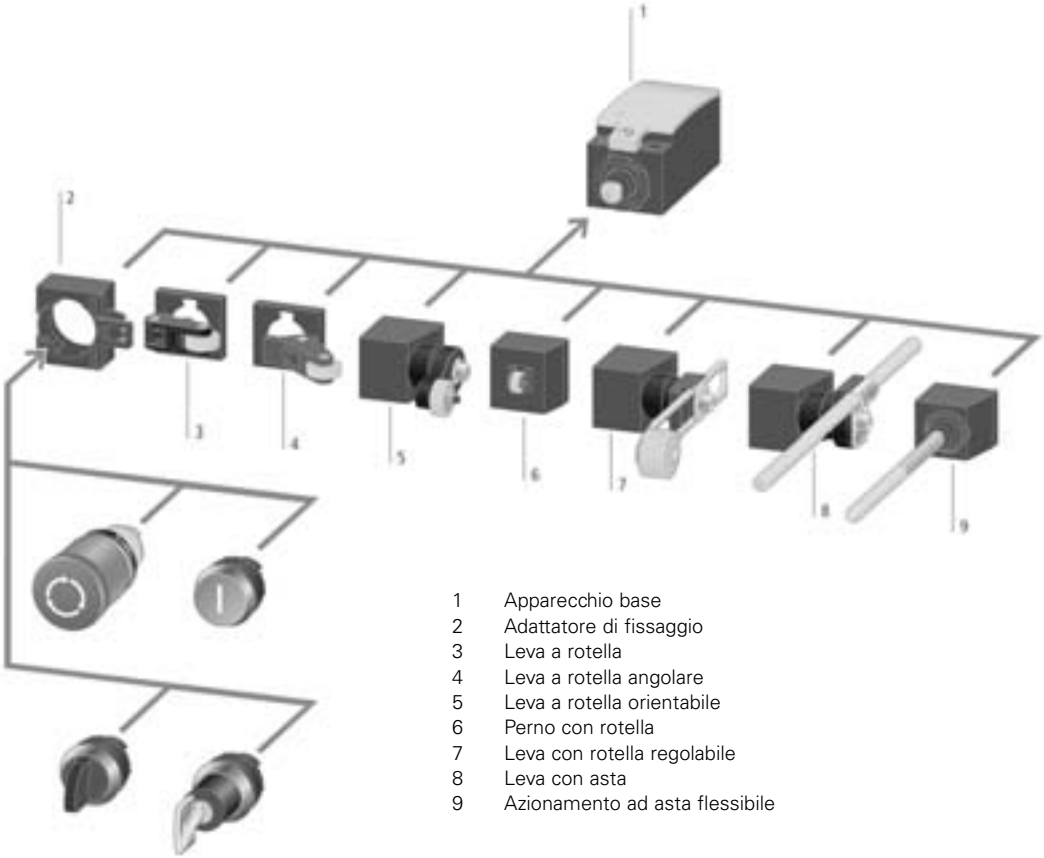

1 Apparecchio base
2 Adattatore di fissaggio
3 Leva a rotella
4 Leva a rotella angolare
5 Leva a rotella orientabile
6 Perno con rotella
7 Leva con rotella regolabile
8 Leva con asta
9 Azionamento ad asta flessibile

Codice	Tipo	Descrizione	Prezzo €	Note	Conf. [pezzi]
		INTERRUTTORI DI POSIZIONE			
		Interruttori di posizione LS			
266122	LSE-02	Apparecchio base con set elettronico [2NC]	44,83		5
266121	LSE-11	Apparecchio base con set elettronico [1NA, 1NC]	44,83		5
274096	LSE-AU	Apparecchio base analogico con set elettronico IP67	54,42		1
272006	LS-11-SW	Perno con cappa [1NA, 1NC]	21,67		1
272008	LS-20-SW	Perno con cappa [2NA]	21,67		1
272007	LS-11D-SW	Perno con cappa [1NA, 1NC Rit]	21,67		1
272009	LS-02-SW	Perno con cappa [2NC]	21,67		1
272020	LS-11S-SW	Perno con cappa [1NA, 1NC] a scatto	21,67		1
266107	LS-02	Perno con cappa [2NC]	21,67		10
266109	LS-11	Perno con cappa [1NA, 1NC]	21,67		10
266114	LS-11D	Perno con cappa [1NA, 1NC]	21,67		10
266105	LS-11S	Perno con cappa [1NA, 1NC] a scatto	21,67		10
266120	LS-20	Perno con cappa [2NA]	21,67		10
106807	LS-S11-SW	Perno con cappa [1NC, 1NC] morsetti a vite	21,67		10
106812	LS-S20-SW	Perno con cappa [2NA] morsetti a vite	21,67		10
106797	LS-S11D-SW	Perno con cappa [1NA, 1NC Rit] morsetti a vite	21,67		10
106782	LS-S02-SW	Perno con cappa [2NC] morsetti a vite	21,67		10
106806	LS-S11S-SW	Perno con cappa [1NA, 1NC] a scatto con morsetti a vite	21,67		10
106729	LS-S02	Perno con cappa [2NC] morsetti a vite	21,67		10
106783	LS-S11	Perno con cappa [1NA, 1NC] morsetti a vite	21,67		10
106791	LS-S11D	Perno con cappa [1NA, 1NC] morsetti a vite	21,67		10
106798	LS-S11S	Perno con cappa [1NA, 1NC] a scatto con morsetti a vite	21,67		10
106808	LS-S20	Perno con cappa [2NA] morsetti a vite	21,67		10
266142	LSM-02	Perno con cappa metallico [2NC]	27,07		10
266144	LSM-11	Perno con cappa metallico [1NA, 1NC]	27,07		10
266149	LSM-11D	Perno con cappa metallico [1NA, 1NC]	27,07		10
266140	LSM-11S	Perno con cappa metallico [1NA, 1NC] a scatto	25,21		10
266155	LSM-20	Perno con cappa metallico [2NA]	27,07		10
		Interruttori di posizione per porte/cerniere LSR			
106848	LSR-S02-1-I/TKG	Interruttore di posizione per porte	45,46		1
106852	LSR-S02-1-I/TS	Interruttore di posizione per cerniere	45,46		1
106847	LSR-S11-1-I/TKG	Interruttore di posizione per porte	45,46		1
106851	LSR-S11-1-I/TS	Interruttore di posizione per cerniere	45,46		1
		Interruttori di posizione di sicurezza LS...ZBZ			
106778	LS-S02-120AFT-ZBZ/X	Interruttore di posizione di sicurezza (120V 50/60HZ) mors. a molla [2NC]	231,31		1
106820	LS-S02-120AMT-ZBZ/X	Interruttore di posizione di sicurezza (120V 50/60HZ) a magnete [2NC]	231,31		1
106821	LS-S02-230AFT-ZBZ/X	Interruttore di posizione di sicurezza (230V 50/60HZ) mors. a molla [2NC]	231,31		1
106822	LS-S02-230AMT-ZBZ/X	Interruttore di posizione di sicurezza (230V 50/60HZ) a magnete [2NC]	231,31		1
106823	LS-S02-24DFT-ZBZ/X	Interruttore di posizione di sicurezza (24V DC) mors. a molla [2NC]	231,31		1
106824	LS-S02-24DMT-ZBZ/X	Interruttore di posizione di sicurezza (24V DC) a magnete [2NC]	231,31		1
106825	LS-S11-120AFT-ZBZ/X	Interruttore di posizione di sicurezza (24V DC) mors. a molla [1NA, 1NC]	231,31		1
106826	LS-S11-120AMT-ZBZ/X	Interruttore di posizione di sicurezza (24V DC) a magnete [1NA, 1NC]	231,31		1
106827	LS-S11-230AFT-ZBZ/X	Interruttore di posizione di sicurezza (230V 50/60HZ) mors. a molla [1NA, 1NC]	231,31		1
106828	LS-S11-230AMT-ZBZ/X	Interruttore di posizione di sicurezza (230V 50/60HZ) a magnete [1NA, 1NC]	231,31		1
106829	LS-S11-24DFT-ZBZ/X	Interruttore di posizione di sicurezza (24V DC) mors. a molla [1NA, 1NC]	231,31		1
106830	LS-S11-24DMT-ZBZ/X	Interruttore di posizione di sicurezza (24V DC) a magnete [1NA, 1NC]	231,31		1
		Interruttori di posizione di sicurezza LS...ZB			
106817	LS-02-ZB	Int. di posizione di sicurezza [2NC] morsetti a molla	54,15		2
106819	LS-11-ZB	Int. di posizione di sicurezza [1NA, 1NC] morsetti a molla	54,15		2
106874	LS-S02-ZB	Int. di posizione di sicurezza [2NC] morsetti a vite	54,15		1
106876	LS-S11-ZB	Int. di posizione di sicurezza [1NA, 1NC] morsetti a vite	54,15		1
106870	LS-11S-ZB	Int. di posizione di sicurezza [1NA, 1NC] morsetti a molla	54,15		2
106877	LS-S11S-ZB	Int. di posizione di sicurezza [1NA, 1NC] a scatto morsetti a vite	54,15		1
106857	LS4/S11-1/I/ZB	Int. di posizione di sicurezza [1NA, 1NC]	73,10		1
106858	LS4/S11-1/IA/ZB	Int.di posizione di sicurezza [1NA, 1NC] custodia larga	76,96		1
106859	LS4/S12-7/IB/ZB	Int. di posizione di sicurezza	98,06		1
		Accessori interruttori di posizione LS			
266156	LSM-XL	Leva a rotella metallica	6,52		5
266157	LSM-XLA	Leva con rotella angolare metallica	6,52		5
266158	LSM-XP	Perno con rotella metallico	6,08		5
266159	LSM-XRL	Leva con braccio e rotella metallica	12,14		5
266160	LSM-XRLA	Leva allung. con rotella D=18mm regolabile metallica	12,14		5
266161	LSM-XRR	Leva con asta in plastica metallica	13,08		5
266162	LSM-XRRM	Leva con asta in metallo	13,08		5
266163	LSM-XS	Leva con asta flessibile in metallo	6,52		5
281984	LSO-XR75	Barriera a riflessione D. 75mm	14,87		1
114026	LS-XAP	Piastra adattatrice per fissaggio laterale del finecorsa	2,44		1
106872	LS-XB-ZB	Chiave di azionamento per LS...ZB	5,79		1
106831	LS-XFG-ZBZ	Chiave di azionamento per LS...ZBZ/X	22,11		1
106832	LS-XF-ZBZ	Chiave di azionamento per LS...ZBZ/X	22,11		1
106833	LS-XG-ZBZ	Chiave di azionamento per LS...ZBZ/X	5,52		1
266123	LS-XL	Leva a rotella	5,25		10
266124	LS-XLA	Leva con rotella angolare	5,25		10
106834	LS-XNG-ZBZ	Chiave di azionamento per LS...ZBZ/X	19,64		1
106835	LS-XNW-ZBZ	Chiave di azionamento per LS...ZBZ/X	19,64		1
266125	LS-XP	Perno con rotella	4,86		10
266126	LS-XRL	Leva con braccio e rotella	9,69		10
266127	LS-XRLA	Leva allung. con rotella D=18mm regolabile	9,69		5
266128	LS-XRLA30	Leva allung. con rotella D=30mm regolabile	10,45		5
266129	LS-XRLA40	Leva allung. con rotella D=40mm regolabile	10,45		5
266130	LS-XRLA40R	Leva allung. con rotella in gomma D=40mm regolabile	10,45		5
266131	LS-XRR	Leva con asta in plastica	10,45		5
266132	LS-XRRM	Leva con asta	10,45		5
266133	LS-XS	Leva con asta flessibile	5,25		5
106836	LS-XSD-ZBZ	Copertura per LS...ZBZ/X	6,60		1
106837	LS-XSK-ZBZ	Cappa protezione	14,91		1
106838	LS-XWA-ZBZ	Chiave di azionamento per LS...ZBZ/X	4,12		1
106839	LS-XW-ZBZ	Chiave di azionamento per LS...ZBZ/X	5,52		1
106860	LS4-XB	Chiave di azionamento per LS4	6,99		1
106861	LS4-XZB	Testa per LS4	43,46		1
114025	LS-XZRS	testina con rotella per fissaggio centrale con foro M18X1	17,62		1
114024	LS-XZS	testina arrotondata per fissaggio centrale con foro M18X1	15,36		1
266137	M22-LS	Adattatore per serie LS con RMQ Titan	1,83		5
		INTERRUTTORI DI PROSSIMITA'			
		Interruttori di prossimità induttivi - capacitivi - Sensori fotoelettrici ottici			
281904	LSI-R12M-F2-LD	Interruttore di prossimità induttivo	59,10		1
281905	LSI-R12M-F2-PD	Interruttore di prossimità induttivo	59,10		1
281906	LSI-R12M-NF4-PD	Interruttore di prossimità induttivo	60,49		1
281907	LSI-R12P-F2-LA	Interruttore di prossimità induttivo	119,48		1
281908	LSI-R12P-F2-LD	Interruttore di prossimità induttivo	119,48		1

Codice	Tipo	Descrizione	Prezzo €	Note	Conf. [pezzi]
281909	LSI-R12P-NF4-LD	Interruttore di prossimità induttivo	277,06		1
281950	LSI-R18M-F5-LD	Interruttore di prossimità induttivo	63,99		1
281951	LSI-R18M-F5-PD	Interruttore di prossimità induttivo	67,63		1
281952	LSI-R18M-NF8-PD	Interruttore di prossimità induttivo	69,62		1
281953	LSI-R18P-F5-LA	Interruttore di prossimità induttivo	294,03		1
281954	LSI-R18P-F5-LD	Interruttore di prossimità induttivo	81,92		1
281955	LSI-R18P-NF8-LD	Interruttore di prossimità induttivo	303,69		1
281956	LSI-R30M-F10-LD	Interruttore di prossimità induttivo	133,27		1
281957	LSI-R30M-F10-PD	Interruttore di prossimità induttivo	133,27		1
281958	LSI-R30M-NF15-PD	Interruttore di prossimità induttivo	133,27		1
281959	LSI-R30P-F10-LA	Interruttore di prossimità induttivo	310,11		1
281960	LSI-R30P-F10-LD	Interruttore di prossimità induttivo	332,99		1
281961	LSI-R30P-NF15-LD	Interruttore di prossimità induttivo	343,62		1
281962	LSI-R8S-F1-LD	Interruttore di prossimità induttivo	83,60		1
281963	LSI-R8S-F1-PD	Interruttore di prossimità induttivo	95,16		1
281964	LSI-R8S-NF3-PD	Interruttore di prossimità induttivo	93,29		1
281997	LSI-Q40P-F20-CA	Interruttore di prossimità induttivo	128,87		1
281998	LSI-Q40P-F20-CD	Interruttore di prossimità induttivo	99,84		1
281999	LSI-Q40P-F20-PD	Interruttore di prossimità induttivo	97,30		1
282000	LSI-Q40P-NF35-CA	Interruttore di prossimità induttivo	127,59		1
282001	LSI-Q40P-N35-PD	Interruttore di prossimità induttivo	65,22		1
282002	LSI-Q40P-NF40-CD	Interruttore di prossimità induttivo	97,84		1
135891	E57-12GU04-D	Interruttore di prossimità induttivo	65,39		1
135886	E57-12GS02-GDB	Interruttore di prossimità induttivo	60,65		1
135804	E52Q-DL15SAD01	Interruttore di prossimità induttivo	283,24		1
135805	E52Q-DL15UAD01	Interruttore di prossimità induttivo	283,24		1
135806	E52Q-DL20SAD01	Interruttore di prossimità induttivo	283,24		1
135807	E52Q-DL20UAD01	Interruttore di prossimità induttivo	283,24		1
135808	E52Q-DL25UAD01	Interruttore di prossimità induttivo	283,24		1
135809	E52Q-DL30UAD01	Interruttore di prossimità induttivo	283,24		1
135810	E52Q-DL35UAD01	Interruttore di prossimità induttivo	283,24		1
135811	E52Q-DL40UAD01	Interruttore di prossimità induttivo	283,24		1
135812	E55BLT1C	Interruttore di prossimità induttivo	190,49		1
135813	E55BLT1D	Interruttore di prossimità induttivo	190,49		1
135814	E55BLT1E	Interruttore di prossimità induttivo	190,49		1
135815	E55BLT1F	Interruttore di prossimità induttivo	211,89		1
136234	E56ADL40SAD01	Interruttore di prossimità induttivo	454,22		1
136235	E56ADL40UAD01	Interruttore di prossimità induttivo	473,25		1
136236	E56BDL70UAD01	Interruttore di prossimità induttivo	473,25		1
136237	E56CDL100UAD01	Interruttore di prossimità induttivo	568,37		1
135816	E55CAL12A2	Interruttore di prossimità induttivo	120,09		1
135817	E55CAL12A2E	Interruttore di prossimità induttivo	120,09		1
135818	E55CAL12T110	Interruttore di prossimità induttivo	67,77		1
135819	E55CAL12T110E	Interruttore di prossimità induttivo	67,77		1
135820	E55CAL12T111	Interruttore di prossimità induttivo	67,77		1
135821	E55CAL12T111E	Interruttore di prossimità induttivo	67,77		1
135822	E55CAL18A2	Interruttore di prossimità induttivo	120,09		1
135823	E55CAL18A2E	Interruttore di prossimità induttivo	120,09		1
135824	E55CAL18T110	Interruttore di prossimità induttivo	82,05		1
135825	E55CAL18T110E	Interruttore di prossimità induttivo	82,05		1
135826	E55CAL18T111	Interruttore di prossimità induttivo	82,05		1
135827	E55CAL18T111E	Interruttore di prossimità induttivo	82,05		1
135828	E55CAL30A2	Interruttore di prossimità induttivo	140,30		1
135829	E55CAL30A2E	Interruttore di prossimità induttivo	140,30		1
135830	E55CAL30T110	Interruttore di prossimità induttivo	102,02		1
135831	E55CAL30T110E	Interruttore di prossimità induttivo	102,02		1
135832	E55CAL30T111	Interruttore di prossimità induttivo	102,02		1
135833	E55CAL30T111E	Interruttore di prossimità induttivo	102,02		1
135834	E55CBL12A2	Interruttore di prossimità induttivo	120,09		1
135835	E55CBL12A2E	Interruttore di prossimità induttivo	120,09		1
135836	E55CBL12T110E	Interruttore di prossimità induttivo	67,77		1
135837	E55CBL12T111	Interruttore di prossimità induttivo	67,77		1
135838	E55CBL12T111E	Interruttore di prossimità induttivo	67,77		1
135839	E55CBL18A2	Interruttore di prossimità induttivo	120,09		1
135840	E55CBL18A2E	Interruttore di prossimità induttivo	120,09		1
135841	E55CBL18T110	Interruttore di prossimità induttivo	82,05		1
135842	E55CBL18T110E	Interruttore di prossimità induttivo	82,05		1
135843	E55CBL18T111E	Interruttore di prossimità induttivo	82,05		1
135844	E55CBL30A2	Interruttore di prossimità induttivo	140,30		1
135845	E55CBL30A2E	Interruttore di prossimità induttivo	140,30		1
135846	E55CBL30T110	Interruttore di prossimità induttivo	102,02		1
135847	E55CBL30T110E	Interruttore di prossimità induttivo	102,02		1
135848	E55CBL30T111	Interruttore di prossimità induttivo	102,02		1
135849	E55CBL30T111E	Interruttore di prossimità induttivo	102,02		1
135850	E57-08GBE03-C	Interruttore di prossimità induttivo	101,55		1
135851	E57-08GE03-C	Interruttore di prossimità induttivo	101,55		1
135852	E57-08GE03-CDB	Interruttore di prossimità induttivo	105,35		1
135853	E57-08GE03-G	Interruttore di prossimità induttivo	101,55		1
135854	E57-08GE03-GDB	Interruttore di prossimità induttivo	105,35		1
135855	E57-08GE06-C	Interruttore di prossimità induttivo	101,55		1
135856	E57-08GE06-CDB	Interruttore di prossimità induttivo	105,35		1
135857	E57-08GE06-G	Interruttore di prossimità induttivo	101,55		1
135858	E57-08GE06-GDB	Interruttore di prossimità induttivo	105,35		1
135859	E57-08GS01-C	Interruttore di prossimità induttivo	57,79		1
135860	E57-08GS01-CDB	Interruttore di prossimità induttivo	72,53		1
135861	E57-08GS01-G	Interruttore di prossimità induttivo	57,79		1
135862	E57-08GS01-GDB	Interruttore di prossimità induttivo	72,53		1
135863	E57-08GU02-C	Interruttore di prossimità induttivo	57,79		1
135864	E57-08GU02-CDB	Interruttore di prossimità induttivo	72,53		1
135865	E57-08GU02-G	Interruttore di prossimità induttivo	57,79		1
135866	E57-08GU02-GDB	Interruttore di prossimità induttivo	72,53		1
135867	E57-12GE05-C	Interruttore di prossimità induttivo	97,27		1
135868	E57-12GE05-CDB	Interruttore di prossimità induttivo	97,27		1
135869	E57-12GE05-G	Interruttore di prossimità induttivo	97,27		1
135870	E57-12GE05-GDB	Interruttore di prossimità induttivo	97,27		1
135871	E57-12GE08-D	Interruttore di prossimità induttivo	65,39		1
135872	E57-12GE08-D1	Interruttore di prossimità induttivo	82,05		1
135873	E57-12GE08-D1DB	Interruttore di prossimità induttivo	65,39		1
135874	E57-12GE08-DDB	Interruttore di prossimità induttivo	65,39		1
135875	E57-12GE10-C	Interruttore di prossimità induttivo	97,27		1
135876	E57-12GE10-CDB	Interruttore di prossimità induttivo	97,27		1
135877	E57-12GE10-G	Interruttore di prossimità induttivo	97,27		1
135878	E57-12GE10-GDB	Interruttore di prossimità induttivo	97,27		1
135879	E57-12GS02-A	Interruttore di prossimità induttivo	117,72		1
135880	E57-12GS02-AAB	Interruttore di prossimità induttivo	60,65		1
135881	E57-12GS02-C	Interruttore di prossimità induttivo	60,65		1
135882	E57-12GS02-CDB	Interruttore di prossimità induttivo	60,65		1
135883	E57-12GS02-D	Interruttore di prossimità induttivo	60,65		1

Codice	Tipo	Descrizione	Prezzo €	Note	Conf. [pezzi]
135884	E57-12GS02-DDB	Interruttore di prossimità induttivo	60,65		1
135885	E57-12GS02-G	Interruttore di prossimità induttivo	60,65		1
135887	E57-12GU04-A	Interruttore di prossimità induttivo	117,72		1
135888	E57-12GU04-AAB	Interruttore di prossimità induttivo	102,02		1
135889	E57-12GU04-C	Interruttore di prossimità induttivo	70,16		1
135890	E57-12GU04-CDB	Interruttore di prossimità induttivo	65,39		1
135892	E57-12GU04-D1	Interruttore di prossimità induttivo	65,39		1
135893	E57-12GU04-DDB	Interruttore di prossimità induttivo	65,39		1
135894	E57-12GU04-G	Interruttore di prossimità induttivo	65,39		1
135895	E57-12GU04-GDB	Interruttore di prossimità induttivo	65,39		1
135912	E57-18GE08-C	Interruttore di prossimità induttivo	109,39		1
135913	E57-18GE08-CDB	Interruttore di prossimità induttivo	109,39		1
135914	E57-18GE08-G	Interruttore di prossimità induttivo	109,39		1
135915	E57-18GE08-GDB	Interruttore di prossimità induttivo	109,39		1
135916	E57-18GE16-AAB	Interruttore di prossimità induttivo	102,02		1
135917	E57-18GE16-D	Interruttore di prossimità induttivo	97,98		1
135918	E57-18GE16-D1	Interruttore di prossimità induttivo	97,98		1
135919	E57-18GE16-D1DB	Interruttore di prossimità induttivo	110,11		1
135920	E57-18GE16-DDB	Interruttore di prossimità induttivo	110,11		1
135921	E57-18GE18-C	Interruttore di prossimità induttivo	110,11		1
135922	E57-18GE18-CDB	Interruttore di prossimità induttivo	110,11		1
135923	E57-18GE18-G	Interruttore di prossimità induttivo	110,11		1
135924	E57-18GE18-GDB	Interruttore di prossimità induttivo	110,11		1
135925	E57-18GS05-A	Interruttore di prossimità induttivo	118,67		1
135926	E57-18GS05-AAB	Interruttore di prossimità induttivo	107,74		1
135927	E57-18GS05-C	Interruttore di prossimità induttivo	70,16		1
135928	E57-18GS05-CDB	Interruttore di prossimità induttivo	70,16		1
135929	E57-18GS05-D	Interruttore di prossimità induttivo	70,16		1
135930	E57-18GS05-DDB	Interruttore di prossimità induttivo	70,16		1
135931	E57-18GS05-G	Interruttore di prossimità induttivo	70,16		1
135932	E57-18GS05-GDB	Interruttore di prossimità induttivo	70,16		1
135933	E57-18GU08-A	Interruttore di prossimità induttivo	118,67		1
135934	E57-18GU08-AAB	Interruttore di prossimità induttivo	77,29		1
135935	E57-18GU08-C	Interruttore di prossimità induttivo	70,16		1
135936	E57-18GU08-CDB	Interruttore di prossimità induttivo	70,16		1
135937	E57-18GU08-D	Interruttore di prossimità induttivo	70,16		1
135938	E57-18GU08-DDB	Interruttore di prossimità induttivo	70,16		1
135939	E57-18GU08-G	Interruttore di prossimità induttivo	70,16		1
135940	E57-18GU08-GDB	Interruttore di prossimità induttivo	70,16		1
135957	E57-30GE15-C	Interruttore di prossimità induttivo	125,56		1
135958	E57-30GE15-CDB	Interruttore di prossimità induttivo	125,56		1
135959	E57-30GE15-G	Interruttore di prossimità induttivo	125,56		1
135960	E57-30GE15-GDB	Interruttore di prossimità induttivo	125,56		1
135961	E57-30GE25-D	Interruttore di prossimità induttivo	118,67		1
135962	E57-30GE25-D1	Interruttore di prossimità induttivo	118,67		1
135963	E57-30GE25-D1DB	Interruttore di prossimità induttivo	134,37		1
135964	E57-30GE25-DDB	Interruttore di prossimità induttivo	134,37		1
135965	E57-30GE29-C	Interruttore di prossimità induttivo	125,56		1
135966	E57-30GE29-CDB	Interruttore di prossimità induttivo	125,56		1
135967	E57-30GE29-G	Interruttore di prossimità induttivo	125,56		1
135968	E57-30GE29-GDB	Interruttore di prossimità induttivo	125,56		1
135969	E57-30GS10-A	Interruttore di prossimità induttivo	140,30		1
135970	E57-30GS10-AAB	Interruttore di prossimità induttivo	97,50		1
135971	E57-30GS10-C	Interruttore di prossimità induttivo	100,60		1
135972	E57-30GS10-CDB	Interruttore di prossimità induttivo	100,60		1
135973	E57-30GS10-D	Interruttore di prossimità induttivo	100,60		1
135974	E57-30GS10-D1	Interruttore di prossimità induttivo	100,60		1
135975	E57-30GS10-D1DB	Interruttore di prossimità induttivo	100,60		1
135976	E57-30GS10-DDB	Interruttore di prossimità induttivo	100,60		1
135977	E57-30GS10-G	Interruttore di prossimità induttivo	100,60		1
135978	E57-30GS10-GDB	Interruttore di prossimità induttivo	100,60		1
135979	E57-30GU15-A	Interruttore di prossimità induttivo	140,30		1
135980	E57-30GU15-AAB	Interruttore di prossimità induttivo	131,98		1
135981	E57-30GU15-C	Interruttore di prossimità induttivo	105,35		1
135982	E57-30GU15-CDB	Interruttore di prossimità induttivo	105,35		1
135983	E57-30GU15-D	Interruttore di prossimità induttivo	105,35		1
135984	E57-30GU15-DDB	Interruttore di prossimità induttivo	105,35		1
135985	E57-30GU15-G	Interruttore di prossimità induttivo	105,35		1
135986	E57-30GU15-GDB	Interruttore di prossimità induttivo	105,35		1
135995	E57LAL12A2	Interruttore di prossimità induttivo	162,90		1
135996	E57LAL12A2E	Interruttore di prossimità induttivo	162,90		1
135997	E57LAL12A2EA	Interruttore di prossimità induttivo	146,26		1
135998	E57LAL12A2SA	Interruttore di prossimità induttivo	146,26		1
135999	E57LAL12T110	Interruttore di prossimità induttivo	167,67		1
136000	E57LAL12T110E	Interruttore di prossimità induttivo	167,67		1
136001	E57LAL12T110ED	Interruttore di prossimità induttivo	151,73		1
136002	E57LAL12T110SD	Interruttore di prossimità induttivo	151,73		1
136003	E57LAL12T111	Interruttore di prossimità induttivo	162,66		1
136004	E57LAL12T111E	Interruttore di prossimità induttivo	162,66		1
136005	E57LAL12T111ED	Interruttore di prossimità induttivo	146,02		1
136006	E57LAL12T111SD	Interruttore di prossimità induttivo	146,02		1
136007	E57LAL18A2	Interruttore di prossimità induttivo	153,38		1
136008	E57LAL18A2E	Interruttore di prossimità induttivo	153,38		1
136009	E57LAL18A2EA	Interruttore di prossimità induttivo	151,49		1
136010	E57LAL18T110	Interruttore di prossimità induttivo	157,20		1
136011	E57LAL18T110E	Interruttore di prossimità induttivo	157,20		1
136012	E57LAL18T110ED	Interruttore di prossimità induttivo	146,02		1
136013	E57LAL18T110SD	Interruttore di prossimità induttivo	146,02		1
136014	E57LAL18T111	Interruttore di prossimità induttivo	157,20		1
136015	E57LAL18T111E	Interruttore di prossimità induttivo	157,20		1
136016	E57LAL18T111ED	Interruttore di prossimità induttivo	154,58		1
136017	E57LAL18T111SD	Interruttore di prossimità induttivo	154,58		1
136018	E57LAL30A2	Interruttore di prossimità induttivo	163,62		1
136019	E57LAL30A2E	Interruttore di prossimità induttivo	163,62		1
136020	E57LAL30A2EA	Interruttore di prossimità induttivo	161,48		1
136021	E57LAL30A2SA	Interruttore di prossimità induttivo	161,48		1
136022	E57LAL30T110	Interruttore di prossimità induttivo	168,36		1
136023	E57LAL30T110E	Interruttore di prossimità induttivo	168,36		1
136024	E57LAL30T110ED	Interruttore di prossimità induttivo	165,76		1
136025	E57LAL30T110SD	Interruttore di prossimità induttivo	165,76		1
136026	E57LAL30T111	Interruttore di prossimità induttivo	169,56		1
136027	E57LAL30T111E	Interruttore di prossimità induttivo	169,56		1
136028	E57LAL30T111ED	Interruttore di prossimità induttivo	166,94		1
136029	E57LAL30T111SD	Interruttore di prossimità induttivo	166,94		1
136030	E57LBL12A2	Interruttore di prossimità induttivo	162,90		1
136031	E57LBL12A2E	Interruttore di prossimità induttivo	162,90		1
136032	E57LBL12A2EA	Interruttore di prossimità induttivo	146,26		1
136033	E57LBL12A2SA	Interruttore di prossimità induttivo	146,26		1
136034	E57LBL12T110	Interruttore di prossimità induttivo	167,67		1
136035	E57LBL12T110E	Interruttore di prossimità induttivo	167,67		1
136036	E57LBL12T110ED	Interruttore di prossimità induttivo	151,73		1
136037	E57LBL12T110SD	Interruttore di prossimità induttivo	151,73		1
136038	E57LBL12T111	Interruttore di prossimità induttivo	168,61		1

Codice	Tipo	Descrizione	Prezzo €	Note	Conf. [pezzi]
136039	E57LBL12T111E	Interruttore di prossimità induttivo	168,61		1
136040	E57LBL12T111ED	Interruttore di prossimità induttivo	151,96		1
136041	E57LBL12T111SD	Interruttore di prossimità induttivo	151,96		1
136042	E57LBL18A2	Interruttore di prossimità induttivo	153,38		1
136043	E57LBL18A2E	Interruttore di prossimità induttivo	153,38		1
136044	E57LBL18A2EA	Interruttore di prossimità induttivo	151,49		1
136045	E57LBL18A2SA	Interruttore di prossimità induttivo	151,49		1
136046	E57LBL18T110	Interruttore di prossimità induttivo	153,38		1
136047	E57LBL18T110E	Interruttore di prossimità induttivo	153,38		1
136048	E57LBL18T110ED	Interruttore di prossimità induttivo	150,54		1
136049	E57LBL18T110SD	Interruttore di prossimità induttivo	150,54		1
136050	E57LBL18T111	Interruttore di prossimità induttivo	157,20		1
136051	E57LBL18T111E	Interruttore di prossimità induttivo	157,20		1
136052	E57LBL18T111ED	Interruttore di prossimità induttivo	154,58		1
136053	E57LBL18T111SD	Interruttore di prossimità induttivo	154,58		1
136054	E57LBL30A2	Interruttore di prossimità induttivo	163,62		1
136055	E57LBL30A2E	Interruttore di prossimità induttivo	163,62		1
136056	E57LBL30A2EA	Interruttore di prossimità induttivo	161,48		1
136057	E57LBL30A2SA	Interruttore di prossimità induttivo	161,48		1
136058	E57LBL30T110	Interruttore di prossimità induttivo	168,36		1
136059	E57LBL30T110E	Interruttore di prossimità induttivo	168,36		1
136060	E57LBL30T110ED	Interruttore di prossimità induttivo	165,76		1
136061	E57LBL30T110SD	Interruttore di prossimità induttivo	165,76		1
136062	E57LBL30T111	Interruttore di prossimità induttivo	159,34		1
136063	E57LBL30T111E	Interruttore di prossimità induttivo	159,34		1
136064	E57LBL30T111ED	Interruttore di prossimità induttivo	157,43		1
136065	E57LBL30T111SD	Interruttore di prossimità induttivo	157,43		1
136066	E57RAL18A2	Interruttore di prossimità induttivo	199,29		1
136067	E57RAL18A2E	Interruttore di prossimità induttivo	199,29		1
136068	E57RAL18A2EA	Interruttore di prossimità induttivo	197,38		1
136069	E57RAL18A2SA	Interruttore di prossimità induttivo	197,38		1
136070	E57RAL18T110	Interruttore di prossimità induttivo	195,01		1
136071	E57RAL18T110E	Interruttore di prossimità induttivo	195,01		1
136072	E57RAL18T110ED	Interruttore di prossimità induttivo	192,63		1
136073	E57RAL18T110SD	Interruttore di prossimità induttivo	192,63		1
136074	E57RAL18T111	Interruttore di prossimità induttivo	199,29		1
136075	E57RAL18T111E	Interruttore di prossimità induttivo	199,29		1
136076	E57RAL18T111ED	Interruttore di prossimità induttivo	196,91		1
136077	E57RAL18T111SD	Interruttore di prossimità induttivo	196,91		1
136078	E57RBL18A2	Interruttore di prossimità induttivo	199,05		1
136079	E57RBL18A2E	Interruttore di prossimità induttivo	199,05		1
136080	E57RBL18A2EA	Interruttore di prossimità induttivo	185,49		1
136081	E57RBL18A2SA	Interruttore di prossimità induttivo	185,49		1
136082	E57RBL18T110	Interruttore di prossimità induttivo	183,83		1
136083	E57RBL18T110E	Interruttore di prossimità induttivo	183,83		1
136084	E57RBL18T110ED	Interruttore di prossimità induttivo	181,45		1
136085	E57RBL18T110SD	Interruttore di prossimità induttivo	181,45		1
136086	E57RBL18T111	Interruttore di prossimità induttivo	188,11		1
136087	E57RBL18T111E	Interruttore di prossimità induttivo	188,11		1
136088	E57RBL18T111ED	Interruttore di prossimità induttivo	185,25		1
136089	E57RBL18T111SD	Interruttore di prossimità induttivo	185,25		1
136090	E57SAL12A2	Interruttore di prossimità induttivo	204,51		1
136091	E57SAL12A2E	Interruttore di prossimità induttivo	204,51		1
136092	E57SAL12A2EA	Interruttore di prossimità induttivo	167,67		1
136093	E57SAL12A2SA	Interruttore di prossimità induttivo	167,67		1
136094	E57SAL12A4	Interruttore di prossimità induttivo	137,94		1
136095	E57SAL12A4E	Interruttore di prossimità induttivo	137,94		1
136096	E57SAL12A4EA	Interruttore di prossimità induttivo	121,28		1
136097	E57SAL12A4SA	Interruttore di prossimità induttivo	121,28		1
136098	E57SAL12T110	Interruttore di prossimità induttivo	172,18		1
136099	E57SAL12T110E	Interruttore di prossimità induttivo	172,18		1
136100	E57SAL12T110ED	Interruttore di prossimità induttivo	155,52		1
136101	E57SAL12T110SD	Interruttore di prossimità induttivo	155,06		1
136102	E57SAL12T111	Interruttore di prossimità induttivo	158,62		1
136103	E57SAL12T111E	Interruttore di prossimità induttivo	158,62		1
136104	E57SAL12T111ED	Interruttore di prossimità induttivo	142,22		1
136105	E57SAL12T111SD	Interruttore di prossimità induttivo	142,22		1
136106	E57SAL18A2	Interruttore di prossimità induttivo	205,94		1
136107	E57SAL18A2E	Interruttore di prossimità induttivo	205,94		1
136108	E57SAL18A2EA	Interruttore di prossimità induttivo	170,99		1
136109	E57SAL18A2SA	Interruttore di prossimità induttivo	170,99		1
136110	E57SAL18A4	Interruttore di prossimità induttivo	118,67		1
136111	E57SAL18A4E	Interruttore di prossimità induttivo	118,67		1
136112	E57SAL18A4EA	Interruttore di prossimità induttivo	111,06		1
136113	E57SAL18A4SA	Interruttore di prossimità induttivo	111,06		1
136114	E57SAL18T110	Interruttore di prossimità induttivo	127,46		1
136115	E57SAL18T110E	Interruttore di prossimità induttivo	127,46		1
136116	E57SAL18T110ED	Interruttore di prossimità induttivo	145,54		1
136117	E57SAL18T110SD	Interruttore di prossimità induttivo	145,54		1
136118	E57SAL18T111	Interruttore di prossimità induttivo	148,16		1
136119	E57SAL18T111E	Interruttore di prossimità induttivo	148,16		1
136120	E57SAL18T111ED	Interruttore di prossimità induttivo	145,54		1
136121	E57SAL18T111SD	Interruttore di prossimità induttivo	145,54		1
136122	E57SAL30A2	Interruttore di prossimità induttivo	204,51		1
136123	E57SAL30A2E	Interruttore di prossimità induttivo	204,51		1
136124	E57SAL30A2EA	Interruttore di prossimità induttivo	183,11		1
136125	E57SAL30A2SA	Interruttore di prossimità induttivo	183,11		1
136126	E57SAL30A4	Interruttore di prossimità induttivo	128,42		1
136127	E57SAL30A4E	Interruttore di prossimità induttivo	128,42		1
136128	E57SAL30A4EA	Interruttore di prossimità induttivo	126,04		1
136129	E57SAL30A4SA	Interruttore di prossimità induttivo	126,04		1
136130	E57SAL30T110	Interruttore di prossimità induttivo	163,62		1
136131	E57SAL30T110E	Interruttore di prossimità induttivo	163,62		1
136132	E57SAL30T110ED	Interruttore di prossimità induttivo	161,00		1
136133	E57SAL30T110SD	Interruttore di prossimità induttivo	161,00		1
136134	E57SAL30T111	Interruttore di prossimità induttivo	163,62		1
136135	E57SAL30T111E	Interruttore di prossimità induttivo	163,62		1
136136	E57SAL30T111ED	Interruttore di prossimità induttivo	161,00		1
136137	E57SAL30T111SD	Interruttore di prossimità induttivo	161,00		1
136138	E57SBL12A2	Interruttore di prossimità induttivo	174,55		1
136139	E57SBL12A2E	Interruttore di prossimità induttivo	174,55		1
136140	E57SBL12A2EA	Interruttore di prossimità induttivo	156,96		1
136141	E57SBL12A2SA	Interruttore di prossimità induttivo	156,96		1
136142	E57SBL12A4	Interruttore di prossimità induttivo	137,94		1
136143	E57SBL12A4E	Interruttore di prossimità induttivo	137,94		1
136144	E57SBL12A4EA	Interruttore di prossimità induttivo	121,28		1
136145	E57SBL12A4SA	Interruttore di prossimità induttivo	121,28		1
136146	E57SBL12T110E	Interruttore di prossimità induttivo	151,73		1
136147	E57SBL12T110ED	Interruttore di prossimità induttivo	151,73		1
136148	E57SBL12T111	Interruttore di prossimità induttivo	151,73		1
136149	E57SBL12T111E	Interruttore di prossimità induttivo	151,73		1
136150	E57SBL12T111ED	Interruttore di prossimità induttivo	135,08		1
136151	E57SBL12T111SD	Interruttore di prossimità induttivo	135,08		1

Codice	Tipo	Descrizione	Prezzo €	Note	Conf. [pezzi]
136152	E57SBL18A2	Interruttore di prossimità induttivo	197,15		1
136153	E57SBL18A2E	Interruttore di prossimità induttivo	197,15		1
136154	E57SBL18A2EA	Interruttore di prossimità induttivo	199,52		1
136155	E57SBL18A2SA	Interruttore di prossimità induttivo	199,52		1
136156	E57SBL18A4	Interruttore di prossimità induttivo	112,96		1
136157	E57SBL18A4E	Interruttore di prossimità induttivo	112,96		1
136158	E57SBL18A4EA	Interruttore di prossimità induttivo	110,82		1
136159	E57SBL18A4SA	Interruttore di prossimità induttivo	110,82		1
136160	E57SBL18T110	Interruttore di prossimità induttivo	123,42		1
136161	E57SBL18T110E	Interruttore di prossimità induttivo	123,42		1
136162	E57SBL18T110ED	Interruttore di prossimità induttivo	114,62		1
136163	E57SBL18T110SD	Interruttore di prossimità induttivo	114,62		1
136164	E57SBL18T111	Interruttore di prossimità induttivo	123,42		1
136165	E57SBL18T111E	Interruttore di prossimità induttivo	123,42		1
136166	E57SBL18T111ED	Interruttore di prossimità induttivo	120,58		1
136167	E57SBL18T111SD	Interruttore di prossimità induttivo	120,58		1
136168	E57SBL30A2	Interruttore di prossimità induttivo	197,38		1
136169	E57SBL30A2E	Interruttore di prossimità induttivo	197,38		1
136170	E57SBL30A2EA	Interruttore di prossimità induttivo	183,11		1
136171	E57SBL30A2SA	Interruttore di prossimità induttivo	183,11		1
136172	E57SBL30A4	Interruttore di prossimità induttivo	128,42		1
136173	E57SBL30A4E	Interruttore di prossimità induttivo	128,42		1
136174	E57SBL30A4EA	Interruttore di prossimità induttivo	126,04		1
136175	E57SBL30A4SA	Interruttore di prossimità induttivo	126,04		1
136176	E57SBL30T110	Interruttore di prossimità induttivo	130,80		1
136177	E57SBL30T110E	Interruttore di prossimità induttivo	130,80		1
136178	E57SBL30T110ED	Interruttore di prossimità induttivo	124,61		1
136179	E57SBL30T110SD	Interruttore di prossimità induttivo	124,61		1
136180	E57SBL30T111	Interruttore di prossimità induttivo	145,07		1
136181	E57SBL30T111E	Interruttore di prossimità induttivo	145,07		1
136182	E57SBL30T111ED	Interruttore di prossimità induttivo	130,80		1
136183	E57SBL30T111SD	Interruttore di prossimità induttivo	130,80		1
136238	E57EAL4T110SP	Interruttore di prossimità induttivo	100,60		1
136239	E57EAL4T111SP	Interruttore di prossimità induttivo	100,60		1
136240	E57EAL5T110SP	Interruttore di prossimità induttivo	95,84		1
136241	E57EAL5T111SP	Interruttore di prossimità induttivo	95,84		1
136242	E57EAL6T110EP	Interruttore di prossimità induttivo	62,07		1
136243	E57EAL6T110SP	Interruttore di prossimità induttivo	62,07		1
136244	E57EAL6T111EP	Interruttore di prossimità induttivo	62,07		1
136245	E57EAL6T111SP	Interruttore di prossimità induttivo	62,07		1
136246	E57EAL8T110ED	Interruttore di prossimità induttivo	79,43		1
136247	E57EAL8T110EP	Interruttore di prossimità induttivo	56,83		1
136248	E57EAL8T110SD	Interruttore di prossimità induttivo	79,43		1
136249	E57EAL8T110SP	Interruttore di prossimità induttivo	60,89		1
136250	E57EAL8T111ED	Interruttore di prossimità induttivo	79,43		1
136251	E57EAL8T111EP	Interruttore di prossimità induttivo	60,89		1
136252	E57EAL8T111SD	Interruttore di prossimità induttivo	79,43		1
136253	E57EAL8T111SP	Interruttore di prossimità induttivo	60,89		1
136254	E57EBL8T110ED	Interruttore di prossimità induttivo	79,43		1
136255	E57EBL8T110EP	Interruttore di prossimità induttivo	60,89		1
136256	E57EBL8T110SD	Interruttore di prossimità induttivo	79,43		1
136257	E57EBL8T110SP	Interruttore di prossimità induttivo	60,89		1
136258	E57EBL8T111ED	Interruttore di prossimità induttivo	79,43		1
136259	E57EBL8T111EP	Interruttore di prossimità induttivo	60,89		1
136260	E57EBL8T111SD	Interruttore di prossimità induttivo	79,43		1
136261	E57EBL8T111SP	Interruttore di prossimità induttivo	60,89		1
136205	E59-M12A105C02-D1	Interruttore di prossimità induttivo	243,76		1
136206	E59-M12A105C02-D2	Interruttore di prossimità induttivo	243,76		1
136207	E59-M12A105D01-D1	Interruttore di prossimità induttivo	227,11		1
136208	E59-M12A105D01-D2	Interruttore di prossimità induttivo	227,11		1
136209	E59-M12C110C02-D1	Interruttore di prossimità induttivo	233,29		1
136210	E59-M12C110C02-D2	Interruttore di prossimità induttivo	233,29		1
136211	E59-M12C110D01-D1	Interruttore di prossimità induttivo	216,65		1
136212	E59-M12C110D01-D2	Interruttore di prossimità induttivo	216,65		1
136213	E59-M18A108C02-D1	Interruttore di prossimità induttivo	236,16		1
136214	E59-M18A108C02-D2	Interruttore di prossimità induttivo	236,16		1
136215	E59-M18A108D01-D1	Interruttore di prossimità induttivo	233,53		1
136216	E59-M18A108D01-D2	Interruttore di prossimità induttivo	233,53		1
136217	E59-M18C116C02-D1	Interruttore di prossimità induttivo	260,65		1
136218	E59-M18C116C02-D2	Interruttore di prossimità induttivo	260,65		1
136219	E59-M18C116D01-D1	Interruttore di prossimità induttivo	258,02		1
136220	E59-M18C116D01-D2	Interruttore di prossimità induttivo	258,02		1
136221	E59-M30A115C02-D1	Interruttore di prossimità induttivo	268,72		1
136222	E59-M30A115C02-D2	Interruttore di prossimità induttivo	268,72		1
136223	E59-M30A115D01-D1	Interruttore di prossimità induttivo	265,40		1
136224	E59-M30A115D01-D2	Interruttore di prossimità induttivo	265,40		1
136225	E59-M30C129C02-D1	Interruttore di prossimità induttivo	236,62		1
136226	E59-M30C129C02-D2	Interruttore di prossimità induttivo	236,62		1
136227	E59-M30C129D01-D1	Interruttore di prossimità induttivo	233,29		1
136228	E59-M30C129D01-D2	Interruttore di prossimità induttivo	233,29		1
282003	LSC-Q20M-F5-LD	Interruttore di prossimità capacitivo	91,09		1
282004	LSC-Q40P-F20-CD	Interruttore di prossimità capacitivo	213,22		1
282005	LSC-R12M-F4-LD	Interruttore di prossimità capacitivo	173,24		1
282006	LSC-R18M-F5-LD	Interruttore di prossimità capacitivo	122,14		1
282007	LSC-R30M-F10-LD	Interruttore di prossimità capacitivo	125,48		1
134517	E53KAL18A2	Interruttore di prossimità capacitivo	174,79		1
134518	E53KAL18A2E	Interruttore di prossimità capacitivo	174,79		1
134519	E53KAL18A2EA	Interruttore di prossimità capacitivo	191,67		1
134760	E53KAL18A2SA	Interruttore di prossimità capacitivo	191,67		1
134761	E53KAL18T110	Interruttore di prossimità capacitivo	148,64		1
134762	E53KAL18T110E	Interruttore di prossimità capacitivo	148,64		1
134763	E53KAL18T110ED	Interruttore di prossimità capacitivo	172,18		1
134764	E53KAL18T110SD	Interruttore di prossimità capacitivo	172,18		1
134765	E53KAL18T111	Interruttore di prossimità capacitivo	148,64		1
134766	E53KAL18T111E	Interruttore di prossimità capacitivo	148,64		1
134767	E53KAL18T111ED	Interruttore di prossimità capacitivo	152,20		1
134768	E53KAL18T111SD	Interruttore di prossimità capacitivo	152,20		1
134769	E53KAL30A2	Interruttore di prossimità capacitivo	174,79		1
134770	E53KAL30A2E	Interruttore di prossimità capacitivo	174,79		1
134771	E53KAL30A2EA	Interruttore di prossimità capacitivo	221,17		1
134772	E53KAL30A2SA	Interruttore di prossimità capacitivo	221,17		1
134773	E53KAL30T110	Interruttore di prossimità capacitivo	151,96		1
134774	E53KAL30T110E	Interruttore di prossimità capacitivo	151,96		1
134775	E53KAL30T110ED	Interruttore di prossimità capacitivo	181,21		1
134776	E53KAL30T110SD	Interruttore di prossimità capacitivo	181,21		1
134777	E53KAL30T111	Interruttore di prossimità capacitivo	151,96		1
134778	E53KAL30T111E	Interruttore di prossimità capacitivo	151,96		1
134779	E53KAL30T111ED	Interruttore di prossimità capacitivo	181,21		1
134780	E53KAL30T111SD	Interruttore di prossimità capacitivo	181,21		1
134781	E53KAL34A2E	Interruttore di prossimità capacitivo	174,79		1
134782	E53KAL34A2EA	Interruttore di prossimità capacitivo	221,17		1
134783	E53KAL34T110	Interruttore di prossimità capacitivo	151,96		1
134784	E53KAL34T110E	Interruttore di prossimità capacitivo	151,96		1
134785	E53KAL34T110ED	Interruttore di prossimità capacitivo	181,93		1

Codice	Tipo	Descrizione	Prezzo €	Note	Conf. [pezzi]
134786	E53KAL34T110SD	Interruttore di prossimità capacitivo	181,93		1
134787	E53KAL34T111	Interruttore di prossimità capacitivo	151,96		1
134788	E53KAL34T111E	Interruttore di prossimità capacitivo	151,96		1
134789	E53KAL34T111ED	Interruttore di prossimità capacitivo	181,21		1
134790	E53KAL34T111SD	Interruttore di prossimità capacitivo	181,21		1
134791	E53KBL18A2	Interruttore di prossimità capacitivo	174,79		1
134792	E53KBL18A2E	Interruttore di prossimità capacitivo	174,79		1
134793	E53KBL18A2EA	Interruttore di prossimità capacitivo	191,67		1
134794	E53KBL18A2SA	Interruttore di prossimità capacitivo	191,67		1
134795	E53KBL18T110	Interruttore di prossimità capacitivo	148,64		1
134796	E53KBL18T110E	Interruttore di prossimità capacitivo	148,64		1
134797	E53KBL18T110ED	Interruttore di prossimità capacitivo	172,18		1
134798	E53KBL18T110SD	Interruttore di prossimità capacitivo	172,18		1
134799	E53KBL18T111	Interruttore di prossimità capacitivo	148,64		1
134800	E53KBL18T111E	Interruttore di prossimità capacitivo	148,64		1
134801	E53KBL18T111ED	Interruttore di prossimità capacitivo	152,20		1
134802	E53KBL18T111SD	Interruttore di prossimità capacitivo	152,20		1
134803	E53KBL30A2	Interruttore di prossimità capacitivo	174,79		1
134804	E53KBL30A2E	Interruttore di prossimità capacitivo	174,79		1
134805	E53KBL30A2EA	Interruttore di prossimità capacitivo	221,17		1
134806	E53KBL30A2SA	Interruttore di prossimità capacitivo	221,17		1
134807	E53KBL30T110	Interruttore di prossimità capacitivo	151,96		1
134808	E53KBL30T110E	Interruttore di prossimità capacitivo	151,96		1
134809	E53KBL30T110ED	Interruttore di prossimità capacitivo	181,21		1
134810	E53KBL30T110SD	Interruttore di prossimità capacitivo	181,21		1
134811	E53KBL30T111	Interruttore di prossimità capacitivo	151,96		1
134812	E53KBL30T111E	Interruttore di prossimità capacitivo	151,96		1
134813	E53KBL30T111ED	Interruttore di prossimità capacitivo	181,21		1
134814	E53KBL30T111SD	Interruttore di prossimità capacitivo	181,21		1
134815	E53KBL34A2E	Interruttore di prossimità capacitivo	174,79		1
134816	E53KBL34A2EA	Interruttore di prossimità capacitivo	221,17		1
134817	E53KBL34T110	Interruttore di prossimità capacitivo	151,96		1
134818	E53KBL34T110E	Interruttore di prossimità capacitivo	151,96		1
134819	E53KBL34T110ED	Interruttore di prossimità capacitivo	181,93		1
134820	E53KBL34T110SD	Interruttore di prossimità capacitivo	181,93		1
134821	E53KBL34T111	Interruttore di prossimità capacitivo	151,96		1
134822	E53KBL34T111E	Interruttore di prossimità capacitivo	151,96		1
134823	E53KBL34T111ED	Interruttore di prossimità capacitivo	181,21		1
134824	E53KBL34T111SD	Interruttore di prossimità capacitivo	181,21		1
281985	LSO-R18P-B2000-LD	Interruttore di prossimità ottico	67,97		1
281986	LSO-R18P-B2000-PD	Interruttore di prossimità ottico	67,15		1
281987	LSO-R18P-S300-LD	Interruttore di prossimità ottico	159,93		1
281988	LSO-R18P-S300-PD	Interruttore di prossimità ottico	159,93		1
281989	LSO-R18S-B2000-LD	Interruttore di prossimità ottico	199,89		1
281990	LSO-R18S-B2000-PD	Interruttore di prossimità ottico	97,77		1
281991	LSO-R18S-S300-LD	Interruttore di prossimità ottico	102,93		1
281992	LSO-R18S-S300-PD	Interruttore di prossimità ottico	213,22		1
281993	LSO-R30P-B6000-LD	Interruttore di prossimità ottico	266,53		1
281994	LSO-R30P-B6000-PD	Interruttore di prossimità ottico	266,53		1
281995	LSO-R30P-S400-LD	Interruttore di prossimità ottico	299,86		1
281996	LSO-R30P-S400-PD	Interruttore di prossimità ottico	299,86		1
135554	11100A6513	Interruttore di prossimità ottico	207,80		1
135555	11100A6517	Interruttore di prossimità ottico	153,09		1
135556	11100AQD03	Interruttore di prossimità ottico	160,82		1
135557	11100AQD07	Interruttore di prossimità ottico	177,17		1
135558	11100R6513	Interruttore di prossimità ottico	187,87		1
135559	11100R6517	Interruttore di prossimità ottico	162,31		1
135560	11100RQD03	Interruttore di prossimità ottico	155,17		1
135561	11100RQD07	Interruttore di prossimità ottico	153,09		1
135562	11102A6513	Interruttore di prossimità ottico	202,45		1
135563	11102A6517	Interruttore di prossimità ottico	155,47		1
135564	11102AQD03	Interruttore di prossimità ottico	161,41		1
135565	11102AQD07	Interruttore di prossimità ottico	177,76		1
135566	12100A6513	Interruttore di prossimità ottico	278,84		1
135567	12100A6517	Interruttore di prossimità ottico	223,24		1
135568	12100AQD03	Interruttore di prossimità ottico	282,71		1
135569	12100AQD07	Interruttore di prossimità ottico	228,29		1
135570	12100R6513	Interruttore di prossimità ottico	282,10		1
135571	12100R6517	Interruttore di prossimità ottico	210,76		1
135572	12100RQD03	Interruttore di prossimità ottico	295,79		1
135573	12100RQD07	Interruttore di prossimità ottico	247,63		1
135574	12102A6513	Interruttore di prossimità ottico	274,97		1
135575	12102A6517	Interruttore di prossimità ottico	226,23		1
135576	12102AQD03	Interruttore di prossimità ottico	278,24		1
135577	12102AQD07	Interruttore di prossimità ottico	224,44		1
135578	13100A6513	Interruttore di prossimità ottico	233,64		1
135579	13100A6517	Interruttore di prossimità ottico	173,90		1
135580	13100AQD03	Interruttore di prossimità ottico	252,98		1
135581	13100AQD07	Interruttore di prossimità ottico	180,44		1
135582	13100R6513	Interruttore di prossimità ottico	247,32		1
135583	13100R6517	Interruttore di prossimità ottico	215,52		1
135584	13100RQD03	Interruttore di prossimità ottico	266,05		1
135585	13100RQD07	Interruttore di prossimità ottico	215,52		1
135586	13101A6513	Interruttore di prossimità ottico	201,54		1
135587	13101A6517	Interruttore di prossimità ottico	174,50		1
135588	13101AQD03	Interruttore di prossimità ottico	255,35		1
135589	13101AQD07	Interruttore di prossimità ottico	175,98		1
135590	13102A6513	Interruttore di prossimità ottico	267,24		1
135591	13102A6517	Interruttore di prossimità ottico	170,93		1
135592	13102AQD03	Interruttore di prossimità ottico	267,24		1
135593	13102AQD07	Interruttore di prossimità ottico	215,52		1
135594	13103A6513	Interruttore di prossimità ottico	152,50		1
135595	13103A6517	Interruttore di prossimità ottico	213,73		1
135596	13103AQD03	Interruttore di prossimità ottico	243,46		1
135597	13103AQD07	Interruttore di prossimità ottico	168,55		1
135598	13103R6513	Interruttore di prossimità ottico	249,41		1
135599	13103R6517	Interruttore di prossimità ottico	213,15		1
135600	13103RQD03	Interruttore di prossimità ottico	253,28		1
135601	13103RQD07	Interruttore di prossimità ottico	215,52		1
135602	13104A6513	Interruttore di prossimità ottico	195,30		1
135603	13104A6517	Interruttore di prossimità ottico	182,81		1
135604	13104AQD03	Interruttore di prossimità ottico	277,94		1
135605	13104AQD07	Interruttore di prossimità ottico	174,79		1
135606	13104R6513	Interruttore di prossimità ottico	274,38		1
135607	13104R6517	Interruttore di prossimità ottico	177,76		1
135608	13104RQD03	Interruttore di prossimità ottico	263,37		1
135609	13104RQD07	Interruttore di prossimità ottico	180,74		1
135610	13104RS5003	Interruttore di prossimità ottico	261,30		1
135611	13104RS5007	Interruttore di prossimità ottico	269,33		1
135612	13104RS5013	Interruttore di prossimità ottico	295,79		1
135613	13104RS5020	Interruttore di prossimità ottico	227,71		1
135614	13105A6513	Interruttore di prossimità ottico	198,86		1
135615	13105A6517	Interruttore di prossimità ottico	186,09		1
135616	13105AQD03	Interruttore di prossimità ottico	248,81		1

Codice	Tipo	Descrizione	Prezzo €	Note	Conf. [pezzi]
135617	13105AQD07	Interruttore di prossimità ottico	219,38		1
135618	13106A6513	Interruttore di prossimità ottico	238,71		1
135619	13106A6517	Interruttore di prossimità ottico	191,74		1
135620	13106AQD03	Interruttore di prossimità ottico	259,51		1
135621	13106AQD07	Interruttore di prossimità ottico	193,81		1
135622	13106R6513	Interruttore di prossimità ottico	251,79		1
135623	13106R6517	Interruttore di prossimità ottico	198,86		1
135624	13106RQD03	Interruttore di prossimità ottico	245,25		1
135625	13106RQD07	Interruttore di prossimità ottico	252,37		1
135626	13107AS6513	Interruttore di prossimità ottico	239,90		1
135627	13107AS6517	Interruttore di prossimità ottico	173,02		1
135628	13107ASQD03	Interruttore di prossimità ottico	254,46		1
135629	13107ASQD07	Interruttore di prossimità ottico	173,02		1
135630	13107RS6513	Interruttore di prossimità ottico	254,46		1
135631	13107RS6517	Interruttore di prossimità ottico	177,76		1
135632	13107RSQD03	Interruttore di prossimità ottico	257,44		1
135633	13107RSQD07	Interruttore di prossimità ottico	232,46		1
135634	13108A6513	Interruttore di prossimità ottico	195,60		1
135635	13108A6517	Interruttore di prossimità ottico	208,98		1
135636	13108AQD03	Interruttore di prossimità ottico	252,98		1
135637	13108AQD07	Interruttore di prossimità ottico	188,77		1
135638	13108R6513	Interruttore di prossimità ottico	268,14		1
135639	13108R6517	Interruttore di prossimità ottico	233,36		1
135640	13108RQD03	Interruttore di prossimità ottico	271,40		1
135641	13108RQD07	Interruttore di prossimità ottico	234,55		1
135642	14100A6513	Interruttore di prossimità ottico	234,55		1
135643	14100A6517	Interruttore di prossimità ottico	191,74		1
135644	14100AQD03	Interruttore di prossimità ottico	251,19		1
135645	14100AQD07	Interruttore di prossimità ottico	212,54		1
135646	14101A6513	Interruttore di prossimità ottico	241,38		1
135647	14101A6517	Interruttore di prossimità ottico	170,93		1
135648	14101AQD03	Interruttore di prossimità ottico	276,16		1
135649	14101AQD07	Interruttore di prossimità ottico	222,36		1
135650	14101R6513	Interruttore di prossimità ottico	295,79		1
135651	14101R6517	Interruttore di prossimità ottico	292,22		1
135652	14101RQD03	Interruttore di prossimità ottico	271,10		1
135653	14101RQD07	Interruttore di prossimità ottico	224,44		1
135654	14102A6513	Interruttore di prossimità ottico	219,68		1
135655	14102A6517	Interruttore di prossimità ottico	165,58		1
135656	14102AQD03	Interruttore di prossimità ottico	233,64		1
135657	14102AQD07	Interruttore di prossimità ottico	186,39		1
135658	14102R6513	Interruttore di prossimità ottico	296,67		1
135659	14102R6517	Interruttore di prossimità ottico	200,66		1
135660	14102RQD03	Interruttore di prossimità ottico	296,67		1
135661	14102RQD07	Interruttore di prossimità ottico	292,80		1
135662	E58-18DP100-DDP	Interruttore di prossimità ottico	734,13		1
135663	E58-18DP100-DLP	Interruttore di prossimità ottico	734,13		1
135664	E58-18DP100-HD	Interruttore di prossimità ottico	665,29		1
135665	E58-18DP100-HDP	Interruttore di prossimità ottico	691,67		1
135666	E58-18DP100-HL	Interruttore di prossimità ottico	665,29		1
135667	E58-18DP100-HLP	Interruttore di prossimità ottico	691,67		1
135668	E58-18DP50-DDP	Interruttore di prossimità ottico	768,03		1
135669	E58-18DP50-DLP	Interruttore di prossimità ottico	768,03		1
135670	E58-18DP50-HD	Interruttore di prossimità ottico	665,29		1
135671	E58-18DP50-HDP	Interruttore di prossimità ottico	691,67		1
135672	E58-18DP50-HL	Interruttore di prossimità ottico	665,29		1
135673	E58-18DP50-HLP	Interruttore di prossimità ottico	691,67		1
135674	E58-30DP150-DDP	Interruttore di prossimità ottico	821,16		1
135675	E58-30DP150-DLP	Interruttore di prossimità ottico	821,16		1
135676	E58-30DP150-HD	Interruttore di prossimità ottico	769,79		1
135677	E58-30DP150-HDP	Interruttore di prossimità ottico	769,79		1
135678	E58-30DP150-HL	Interruttore di prossimità ottico	769,79		1
135679	E58-30DP150-HLP	Interruttore di prossimità ottico	769,79		1
135680	E58-30DPS280-HD	Interruttore di prossimità ottico	807,62		1
135681	E58-30DPS280-HDP	Interruttore di prossimità ottico	814,74		1
135682	E58-30DPS280-HL	Interruttore di prossimità ottico	807,62		1
135683	E58-30DPS280-HLP	Interruttore di prossimità ottico	814,74		1
135684	E58-30RP10-HD	Interruttore di prossimità ottico	769,79		1
135685	E58-30RP10-HDP	Interruttore di prossimità ottico	769,79		1
135686	E58-30RP10-HL	Interruttore di prossimità ottico	769,79		1
135687	E58-30RP10-HLP	Interruttore di prossimità ottico	769,79		1
135688	E58-30RS18-HD	Interruttore di prossimità ottico	769,79		1
135689	E58-30RS18-HDP	Interruttore di prossimità ottico	769,79		1
135690	E58-30RS18-HL	Interruttore di prossimità ottico	769,79		1
135691	E58-30RS18-HLP	Interruttore di prossimità ottico	769,79		1
135692	E58-30TD250-HD	Interruttore di prossimità ottico	769,79		1
135693	E58-30TD250-HDP	Interruttore di prossimità ottico	769,79		1
135694	E58-30TD250-HL	Interruttore di prossimità ottico	769,79		1
135695	E58-30TD250-HLP	Interruttore di prossimità ottico	769,79		1
135696	E58-30TS250-HA	Interruttore di prossimità ottico	725,57		1
135697	E58-30TS250-HAP	Interruttore di prossimità ottico	725,57		1
135702	E65-SMPP050-HD	Interruttore di prossimità ottico	164,38		1
135703	E65-SMPP050-HDD	Interruttore di prossimità ottico	135,26		1
135704	E65-SMPP050-HL	Interruttore di prossimità ottico	164,38		1
135705	E65-SMPP050-HLD	Interruttore di prossimità ottico	135,26		1
135710	E65-SMPP100-HD	Interruttore di prossimità ottico	164,38		1
135711	E65-SMPP100-HDD	Interruttore di prossimità ottico	135,26		1
135712	E65-SMPP100-HL	Interruttore di prossimità ottico	164,38		1
135713	E65-SMPP100-HLD	Interruttore di prossimità ottico	135,26		1
135718	E65-SMPR3-HD	Interruttore di prossimità ottico	146,55		1
135719	E65-SMPR3-HDD	Interruttore di prossimità ottico	146,55		1
135720	E65-SMPR3-HL	Interruttore di prossimità ottico	146,55		1
135721	E65-SMPR3-HLD	Interruttore di prossimità ottico	146,55		1
135726	E65-SMSD200-HD	Interruttore di prossimità ottico	164,38		1
135727	E65-SMSD200-HDD	Interruttore di prossimità ottico	135,26		1
135728	E65-SMSD200-HL	Interruttore di prossimità ottico	164,38		1
135729	E65-SMSD200-HLD	Interruttore di prossimità ottico	135,26		1
135730	E65-SMTD15-HD	Interruttore di prossimità ottico	146,55		1
135731	E65-SMTD15-HDD	Interruttore di prossimità ottico	122,47		1
135732	E65-SMTD15-HL	Interruttore di prossimità ottico	146,55		1
135733	E65-SMTD15-HLD	Interruttore di prossimità ottico	122,47		1
135734	E65-SMTS15-HA	Interruttore di prossimità ottico	152,50		1
135735	E65-SMTS15-HAD	Interruttore di prossimità ottico	122,47		1
281983	LSO-XR40	Riflettore	13,74		1
281984	LSO-XR75	Riflettore	14,87		1
136184	E57KC12	Adattatore M12	67,77		1
136185	E57KC18	Adattatore M18	79,43		1
136186	E57KC30	Adattatore M30	100,12		1

Codice	Tipo	Descrizione	Prezzo €	Note	Conf. [pezzi]
136187	E57KC8	Adattatore M8	51,13		1
136229	E59RP1	Cavo programmazione I-PROX RS232	594,54		1
136230	E59SW1	Software programmazione I-PROX	23,54		1
135743	6200A-6501	Riflettore	8,80		1
135744	6200A-6502	Riflettore	3,56		1
135745	6200A-6504	Riflettore	4,04		1
135746	6200A-6505	Riflettore	4,75		1
135747	6200A-6506	Riflettore	29,01		1
135748	6200A-6507	Riflettore	3,56		1
135760	E51KF153	Fibra ottica	278,71		1
135761	E51KF163	Fibra ottica	338,89		1
135762	E51KF173	Fibra ottica	218,31		1
135763	E51KF183	Fibra ottica	188,58		1
135764	E51KF193	Fibra ottica	196,19		1
135765	E51KF253	Fibra ottica	234,02		1
135766	E51KF263	Fibra ottica	284,90		1
135767	E51KF273	Fibra ottica	175,03		1
135768	E51KF283	Fibra ottica	155,77		1
135769	E51KF293	Fibra ottica	134,37		1
135770	E51KF313	Fibra ottica	202,15		1
135771	E51KF323	Fibra ottica	217,13		1
135772	E51KF333	Fibra ottica	217,13		1
135773	E51KF343	Fibra ottica	275,14		1
135774	E51KF3A3	Fibra ottica	250,18		1
135775	E51KF3B3	Fibra ottica	250,18		1
135776	E51KF413	Fibra ottica	126,04		1
135777	E51KF423	Fibra ottica	156,01		1
135778	E51KF433	Fibra ottica	165,28		1
135779	E51KF443	Fibra ottica	232,34		1
135780	E51KF4A3	Fibra ottica	208,57		1
135781	E51KF4B3	Fibra ottica	204,05		1
135782	E51KF553	Fibra ottica	254,22		1
135783	E51KF563	Fibra ottica	328,19		1
135784	E51KF573	Fibra ottica	223,55		1
135785	E51KF583	Fibra ottica	209,28		1
135786	E51KF593	Fibra ottica	212,85		1
135787	E51KF653	Fibra ottica	248,51		1
135788	E51KF663	Fibra ottica	306,79		1
135789	E51KF673	Fibra ottica	167,18		1
135790	E51KF683	Fibra ottica	159,80		1
135791	E51KF693	Fibra ottica	176,93		1
135792	E51KF713	Fibra ottica	197,15		1
135793	E51KF723	Fibra ottica	211,66		1
135794	E51KF733	Fibra ottica	213,31		1
135795	E51KF743	Fibra ottica	268,26		1
135796	E51KF7A3	Fibra ottica	249,94		1
135797	E51KF7B3	Fibra ottica	249,94		1
135798	E51KF813	Fibra ottica	138,40		1
135799	E51KF823	Fibra ottica	155,29		1
135800	E51KF833	Fibra ottica	155,29		1
135801	E51KF843	Fibra ottica	161,48		1
135802	E51KF8A3	Fibra ottica	197,15		1
135803	E51KF8B3	Fibra ottica	197,15		1
136262	CSAR3F3CY2202	Cavo AC 3 poli 2m	41,14		1
136263	CSAR3F3CY2205	Cavo AC 3 poli 5m	49,70		1
136264	CSAR3F3CY2210	Cavo DC 3 poli 10m	68,25		1
136265	CSAS3F3CY2202	Cavo AC 3 poli 2m	41,14		1
136266	CSAS3F3CY2205	Cavo AC 3 poli 5m	49,70		1
136267	CSAS3F3CY2210	Cavo AC 3 poli 10m	68,25		1
136268	CSAS4A4CY2202	Cavo AC 4 poli 2m	19,03		1
136269	CSAS4A4CY2205	Cavo AC 4 poli 5m	29,73		1
136312	CSAS4A4CY2210	Cavo AC 4 poli 10m	35,67		1
136288	CSDS4A3CY2205	Cavo DC 4 poli 5m	34,48		1
136272	CSDR4A3CY2202	CAVO X SENSORE DC 3POLI 2M	29,73		1
136273	CSDR4A3CY2205	CAVO X SENSORE DC 3POLI 5M	35,43		1
136274	CSDR4A3CY2205-LN	CAVO X SENSORE DC 3POLI 5M	46,85		1
136275	CSDR4A3CY2205-LP	CAVO X SENSORE DC 3POLI 5M	48,27		1
136276	CSDR4A3CY2210	CAVO X SENSORE DC 3POLI 10M	44,95		1
136313	CSDR4A4CY2201.5-D	CAVO X SENS DC 4POLI 1,5M	66,11		1
136278	CSDR4A4CY2201-D	CAVO X SENSORE DC 4POLI 1M	63,49		1
136279	CSDR4A4CY2202	CAVO X SENSORE DC 4POLI 2M	32,58		1
136314	CSDR4A4CY2202-D	CAVO X SENSORE DC 4POLI 2M	66,59		1
136315	CSDR4A4CY2203-D	CAVO X SENSORE DC 4POLI 3M	75,87		1
136282	CSDR4A4CY2205	CAVO X SENSORE DC 3POLI 5M	34,25		1
136283	CSDR4A4CY2205-D	CAVO X SENSORE DC 4POLI 5M	75,87		1
136284	CSDR4A4CY2210	CAVO X SENSORE DC 3POLI 10M	44,47		1
136287	CSDS4A3CY2202	CAVO X SENSORE DC 4POLI 2M	24,96		1
136289	CSDS4A3CY2210	CAVO X SENSORE DC 4POLI 10M	43,99		1
136316	CSDS4A4CY2201.5-D	CAVO X SENS DC 4POLI 1,5M	63,74		1
136291	CSDS4A4CY2201-D	CAVO X SENSORE DC 4POLI 1M	63,74		1
136292	CSDS4A4CY2202	CAVO X SENSORE DC 4POLI 2M	30,92		1
136293	CSDS4A4CY2203-D	CAVO X SENSORE DC 4POLI 3M	67,77		1
136294	CSDS4A4CY2205	CAVO X SENSORE DC 4POLI 5M	38,05		1
136295	CSDS4A4CY2205-D	CAVO X SENSORE DC 4POLI 5M	73,73		1
136296	CSDS4A4CY2210	CAVO X SENSORE DC 4POLI 10M	49,95		1
		Interruttori a galleggiante - Pressostati			
88594	SW	Interruttore a galleggiante	131,32		1
88527	MCS11	Pressostato	136,39		1
58692	MCS11-G	Pressostato	156,74		1
87793	MCS11-SOND910-G	Pressostato	179,62		1
95646	MCS11-SONDOD	Pressostato	149,95		1
98019	MCS22	Pressostato	141,48		1
58691	MCS22-G	Pressostato	173,63		1
87794	MCS22-SOND910-G	Pressostato	187,25		1
17338	MCS22-SONDOD	Pressostato	159,28		1
19711	MCS4	Pressostato	131,32		1
58693	MCS4-G	Pressostato	156,74		1
87792	MCS4-SOND910-G	Pressostato	173,67		1
26830	MCS4-SONDOD	Pressostato	144,04		1
29203	MCSN11	Pressostato	134,72		1
33949	MCSN11-V	Pressostato	168,59		1
38695	MCSN16	Pressostato	156,74		1
43441	MCSN16-V	Pressostato	189,79		1
48187	MCSN22	Pressostato	166,91		1
52933	MCSN22-V	Pressostato	198,27		1
57679	MCSN4	Pressostato	110,14		1
62425	MCSN4-V	Pressostato	139,80		1

TRASFORMATORI
Composizione del sistema

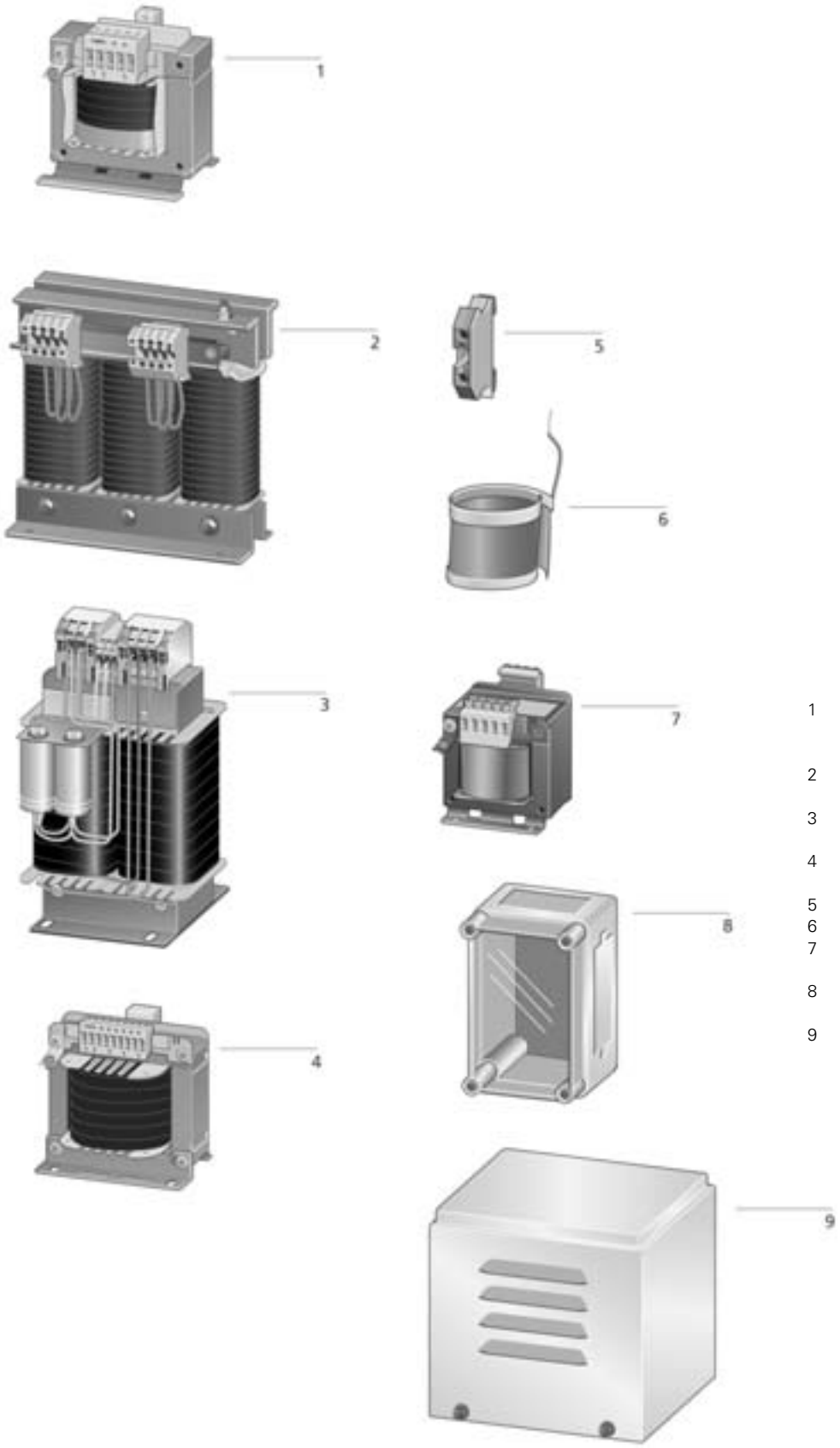

1 Trasformatori di comando
Trasformatori di sicurezza
Trasformatori d'isolamento
2 Trasformatori d'adattamento
Autotrasformatori
3 Trasformatori per l'impiego in locali ad uso medico
4 Trasformatori multiavvolgimento UTI
5 Prese aggiuntive
6 Schermatura
7 Esecuzione speciale con maggiore resistenza agli agenti atmosferici
8 Custodia in materiale isolante CI, grado di protezione IP55 e IP65
9 Custodia in lamiera d'acciaio, grado di protezione IP23

Codice	Tipo	Descrizione	Prezzo €	Note	Conf. [pezzi]
		TRASFORMATORI			
		Trasformatori monofase			
36400	STI0,25(230/230)	Trasf. monofase 20VA (230/230)	143,85		1
35262	STI0,25(230/24)	Trasf. monofase 20VA (230/24)	143,85		1
46638	STI0,25(400/230)	Trasf. monofase 20VA (400/230)	143,85		1
35249	STI0,25(400/24)	Trasf. monofase 20VA (400/24)	143,85		1
29968	STI0,06(230/230)	Trasf. monofase 60VA (230/230)	82,24		1
29977	STI0,06(230/24)	Trasf. monofase 60VA (230/24)	82,24		1
29975	STI0,06(400/230)	Trasf. monofase 60VA (400/230)	82,24		1
29971	STI0,06(400/24)	Trasf. monofase 60VA (400/24)	82,24		1
204938	STN0,06(*/*)	Trasf. monofase 60VA (*/*)	72,88		1
204934	STN0,06(230/230)	Trasf. monofase 60VA (230/230)	54,48		1
204935	STN0,06(230/24)	Trasf. monofase 60VA (230/24)	54,48		1
204936	STN0,06(400/230)	Trasf. monofase 60VA (400/230)	54,48		1
204937	STN0,06(400/24)	Trasf. monofase 60VA (400/24)	54,48		1
914761	STZ0,06(*/*)	Trasf. monofase 60VA (*/*)	95,00		1
29976	STI0,1(230/230)	Trasf. monofase 100VA (230/230)	93,19		1
46629	STI0,1(230/24)	Trasf. monofase 100VA (230/24)	93,19		1
46630	STI0,1(400/230)	Trasf. monofase 100VA (400/230)	93,19		1
46631	STI0,1(400/24)	Trasf. monofase 100VA (400/24)	93,19		1
204939	STN0,1(*/*)	Trasf. monofase 100VA (*/*)	88,38		1
204940	STN0,1(230/230)	Trasf. monofase 100VA (230/230)	64,07		1
204941	STN0,1(230/24)	Trasf. monofase 100VA (230/24)	64,07		1
204942	STN0,1(400/230)	Trasf. monofase 100VA (400/230)	64,07		1
204943	STN0,1(400/24)	Trasf. monofase 100VA (400/24)	64,07		1
914762	STZ0,1(*/*)	Trasf. monofase 100VA (*/*)	106,78		1
35247	STI0,16(230/230)	Trasf. monofase 160VA (230/230)	112,18		1
46632	STI0,16(230/24)	Trasf. monofase 160VA (230/24)	112,18		1
46633	STI0,16(400/230)	Trasf. monofase 160VA (400/230)	112,18		1
46634	STI0,16(400/24)	Trasf. monofase 160VA (400/24)	112,18		1
204944	STN0,16(*/*)	Trasf. monofase 160VA (*/*)	97,21		1
204945	STN0,16(230/230)	Trasf. monofase 160VA (230/230)	70,83		1
204947	STN0,16(230/24)	Trasf. monofase 160VA (230/24)	70,83		1
204948	STN0,16(400/230)	Trasf. monofase 160VA (400/230)	70,83		1
204949	STN0,16(400/24)	Trasf. monofase 160VA (400/24)	70,83		1
914763	STZ0,16(*/*)	Trasf. monofase 160VA (*/*)	131,18		1
35248	STI0,2(230/230)	Trasf. monofase 200VA (230/230)	126,67		1
46635	STI0,2(230/24)	Trasf. monofase 200VA (230/24)	126,67		1
46636	STI0,2(400/230)	Trasf. monofase 200VA (400/230)	126,67		1
46637	STI0,2(400/24)	Trasf. monofase 200VA (400/24)	126,67		1
204950	STN0,2(*/*)	Trasf. monofase 200VA (*/*)	106,06		1
204951	STN0,2(230/230)	Trasf. monofase 200VA (230/230)	76,96		1
204976	STN0,2(230/24)	Trasf. monofase 200VA (230/24)	76,96		1
204977	STN0,2(400/230)	Trasf. monofase 200VA (400/230)	76,96		1
204978	STN0,2(400/24)	Trasf. monofase 200VA (400/24)	76,96		1
914764	STZ0,2(*/*)	Trasf. monofase 200VA (*/*)	146,59		1
204979	STN0,25(*/*)	Trasf. monofase 250VA (*/*)	119,59		1
221508	STN0,25(230/24)	Trasf. monofase 250VA (230/24)	110,22		1
204980	STN0,25(400/230)	Trasf. monofase 250VA (400/230)	86,20		1
221509	STN0,25(400/24)	Trasf. monofase 250VA (400/24)	110,22		1
914765	STZ0,25(*/*)	Trasf. monofase 250VA (*/*)	160,11		1
40641	STI0,315(230/230)	Trasf. monofase 315VA (230/230)	155,62		1
36392	STI0,315(230/24)	Trasf. monofase 315VA (230/24)	155,62		1
46639	STI0,315(400/230)	Trasf. monofase 315VA (400/230)	155,62		1
35250	STI0,315(400/24)	Trasf. monofase 315VA (400/24)	155,62		1
204981	STN0,315(*/*)	Trasf. monofase 315VA (*/*)	126,84		1
221510	STN0,315(230/24)	Trasf. monofase 315VA (230/24)	117,50		1
204982	STN0,315(400/230)	Trasf. monofase 315VA (400/230)	96,06		1
221511	STN0,315(400/24)	Trasf. monofase 315VA (400/24)	117,50		1
914766	STZ0,315(*/*)	Trasf. monofase 315VA (*/*)	172,79		1
40642	STI0,4(230/230)	Trasf. monofase 400VA (230/230)	161,04		1
36393	STI0,4(230/24)	Trasf. monofase 400VA (230/24)	161,04		1
46640	STI0,4(400/230)	Trasf. monofase 400VA (400/230)	161,04		1
35251	STI0,4(400/24)	Trasf. monofase 400VA (400/24)	161,04		1
204983	STN0,4(*/*)	Trasf. monofase 400VA (*/*)	154,93		1
221513	STN0,4(230/24)	Trasf. monofase 400VA (230/24)	141,41		1
204984	STN0,4(400/230)	Trasf. monofase 400VA (400/230)	115,41		1
221514	STN0,4(400/24)	Trasf. monofase 400VA (400/24)	141,41		1
914767	STZ0,4(*/*)	Trasf. monofase 400VA (*/*)	180,95		1
40643	STI0,5(230/230)	Trasf. monofase 500VA (230/230)	179,14		1
36394	STI0,5(230/24)	Trasf. monofase 500VA (230/24)	179,14		1
46641	STI0,5(400/230)	Trasf. monofase 500VA (400/230)	179,14		1
35252	STI0,5(400/24)	Trasf. monofase 500VA (400/24)	179,14		1
204985	STN0,5(*/*)	Trasf. monofase 500VA (*/*)	164,28		1
221515	STN0,5(230/24)	Trasf. monofase 500VA (230/24)	151,79		1
204986	STN0,5(400/230)	Trasf. monofase 500VA (400/230)	129,96		1
221516	STN0,5(400/24)	Trasf. monofase 500VA (400/24)	151,79		1
914768	STZ0,5(*/*)	Trasf. monofase 500VA (*/*)	202,65		1
40644	STI0,63(230/230)	Trasf. monofase 630VA (230/230)	223,47		1
36395	STI0,63(230/24)	Trasf. monofase 630VA (230/24)	223,47		1
46883	STI0,63(400/230)	Trasf. monofase 630VA (400/230)	223,47		1
35253	STI0,63(400/24)	Trasf. monofase 630VA (400/24)	223,47		1
204987	STN0,63(*/*)	Trasf. monofase 630VA (*/*)	177,81		1
221517	STN0,63(230/24)	Trasf. monofase 630VA (230/24)	169,46		1
204988	STN0,63(400/230)	Trasf. monofase 630VA (400/230)	147,64		1
221518	STN0,63(400/24)	Trasf. monofase 630VA (400/24)	169,46		1
914769	STZ0,63(*/*)	Trasf. monofase 630VA (*/*)	247,90		1
26641	STI0,8(230/230)	Trasf. monofase 800VA (230/230)	249,73		1
36396	STI0,8(230/24)	Trasf. monofase 800VA (230/24)	249,73		1
46889	STI0,8(400/230)	Trasf. monofase 800VA (400/230)	249,73		1
35254	STI0,8(400/24)	Trasf. monofase 800VA (400/24)	249,73		1
204989	STN0,8(*/*)	Trasf. monofase 800VA (*/*)	206,89		1
221519	STN0,8(230/24)	Trasf. monofase 800VA (230/24)	196,50		1
204990	STN0,8(400/230)	Trasf. monofase 800VA (400/230)	175,74		1
221520	STN0,8(400/24)	Trasf. monofase 800VA (400/24)	196,50		1
914770	STZ0,8(*/*)	Trasf. monofase 800VA (*/*)	277,76		1
26642	STI1,0(230/230)	Trasf. monofase 1000VA (230/230)	274,14		1
36397	STI1,0(230/24)	Trasf. monofase 1000VA (230/24)	274,14		1
46895	STI1,0(400/230)	Trasf. monofase 1000VA (400/230)	274,14		1
35255	STI1,0(400/24)	Trasf. monofase 1000VA (400/24)	274,14		1
204991	STN1,0(*/*)	Trasf. monofase 1000VA (*/*)	227,71		1
221521	STN1,0(230/24)	Trasf. monofase 1000VA (230/24)	216,30		1
204992	STN1,0(400/230)	Trasf. monofase 1000VA (400/230)	200,68		1
221522	STN1,0(400/24)	Trasf. monofase 1000VA (400/24)	216,30		1
914771	STZ1,0(*/*)	Trasf. monofase 1000VA (*/*)	306,69		1
35256	STI1,3(230/230)	Trasf. monofase 1300VA (230/230)	356,47		1
46918	STI1,3(400/230)	Trasf. monofase 1300VA (400/230)	356,47		1

Codice	Tipo	Descrizione	Prezzo €	Note	Conf. [pezzi]
204993	STN1,3(*/*)	Trasf. monofase 1300VA (*/*)	278,62		1
221523	STN1,3(400/230)	Trasf. monofase 1300VA (400/230)	264,08		1
914772	STZ1,3(*/*)	Trasf. monofase 1300VA (*/*)	395,38		1
35257	STI1,6(230/230)	Trasf. monofase 1600VA (230/230)	473,18		1
46952	STI1,6(400/230)	Trasf. monofase 1600VA (400/230)	473,18		1
204994	STN1,6(*/*)	Trasf. monofase 1600VA (*/*)	321,32		1
221524	STN1,6(400/230)	Trasf. monofase 1600VA (400/230)	304,66		1
914773	STZ1,6(*/*)	Trasf. monofase 1600VA (*/*)	534,70		1
36398	STI2,0(230/230)	Trasf. monofase 2000VA (230/230)	561,83		1
35258	STI2,0(400/230)	Trasf. monofase 2000VA (400/230)	561,83		1
204995	STN2,0(*/*)	Trasf. monofase 2000VA (*/*)	383,68		1
221525	STN2,0(400/230)	Trasf. monofase 2000VA (400/230)	364,97		1
914774	STZ2,0(*/*)	Trasf. monofase 2000VA (*/*)	624,26		1
36399	STI2,5(230/230)	Trasf. monofase 2500VA (230/230)	630,61		1
35259	STI2,5(400/230)	Trasf. monofase 2500VA (400/230)	630,61		1
204996	STN2,5(*/*)	Trasf. monofase 2500VA (*/*)	587,47		1
221526	STN2,5(400/230)	Trasf. monofase 2500VA (400/230)	576,01		1
914775	STZ2,5(*/*)	Trasf. monofase 2500VA (*/*)	687,59		1
35260	STI3,0(400/230)	Trasf. monofase 3000VA (400/230)	909,24		1
204997	STN3,0(*/*)	Trasf. monofase 3000VA (*/*)	706,01		1
221527	STN3,0(400/230)	Trasf. monofase 3000VA (400/230)	691,47		1
914776	STZ3,0(*/*)	Trasf. monofase 3000VA (*/*)	989,78		1
35261	STI4,0(400/230)	Trasf. monofase 4000VA (400/230)	1111,02		1
204998	STN4,0(*/*)	Trasf. monofase 4000VA (*/*)	814,13		1
221528	STN4,0(400/230)	Trasf. monofase 4000VA (400/230)	798,53		1
914777	STZ4,0(*/*)	Trasf. monofase 4000VA (*/*)	1230,43		1
201060	STZ5,3(*/*)	Trasf. monofase 5300VA (*/*)	1467,48		1
201062	STZ8,3(*/*)	Trasf. monofase 8300VA (*/*)	1933,43		1
201064	STZ13,3(*/*)	Trasf. monofase 13300VA (*/*)	2488,02		1
		Trasformatori Trifase			
914799	DTZ0,1(*/*)*	Trasf. trifase 100VA (*/*)*	259,93		1
914800	DTZ0,16(*/*)*	Trasf. trifase 160VA (*/*)*	284,92		1
914801	DTZ0,25(*/*)*	Trasf. trifase 250VA (*/*)*	316,08		1
914802	DTZ0,4(*/*)*	Trasf. trifase 400VA (*/*)*	370,16		1
914803	DTZ0,5(*/*)*	Trasf. trifase 500VA (*/*)*	397,22		1
914804	DTZ0,63(*/*)*	Trasf. trifase 630VA (*/*)*	441,88		1
914805	DTZ1,0(*/*)*	Trasf. trifase 1000VA (*/*)*	550,03		1
914806	DTZ1,6(*/*)*	Trasf. trifase 1600VA (*/*)*	680,01		1
914807	DTZ2,0(*/*)*	Trasf. trifase 2000VA (*/*)*	770,47		1
914808	DTZ2,5(*/*)*	Trasf. trifase 2500VA (*/*)*	897,30		1
914809	DTZ4,0(*/*)*	Trasf. trifase 4000VA (*/*)*	1216,54		1
914810	DTZ6,3(*/*)*	Trasf. trifase 6300VA (*/*)*	1761,34		1
914811	DTZ8,0(*/*)*	Trasf. trifase 8000VA (*/*)*	2162,73		1
914812	DTZ10(*/*)*	Trasf. trifase 10000VA (*/*)*	2741,86		1
914813	DTZ125(*/*)*	Trasf. trifase 12500VA (*/*)*	3057,96		1
914814	DTZ16(*/*)*	Trasf. trifase 16000VA (*/*)*	3692,24		1
914815	DTZ20(*/*)*	Trasf. trifase 20000VA (*/*)*	4507,39		1
914816	DTZ25(*/*)*	Trasf. trifase 25000VA (*/*)*	5447,36		1
		Accessori per trasformatori monofase e trifase			
269516	AING4	Trasf. d'isolamento con sec. a 3 tensioni	312,95		1
269517	AING8	Trasf. d'isolamento con sec. a 3 tensioni	358,25		1
930200	+DZA16P(*)	Presa aggiuntiva lato primario per trasf. trifase	21,72		1
200406	+DZA16S(*)	Presa aggiuntiva lato secondario per trasf. trifase	21,72		1
931897	+ZA16P(*)	Presa aggiuntiva lato primario per trasf. monofase	7,21		1
931895	+ZA16S(*)	Presa aggiuntiva lato secondario per trasf. monofase	7,21		1

CUSTODIE IN MATERIALE ISOLANTE CI
Composizione del sistema

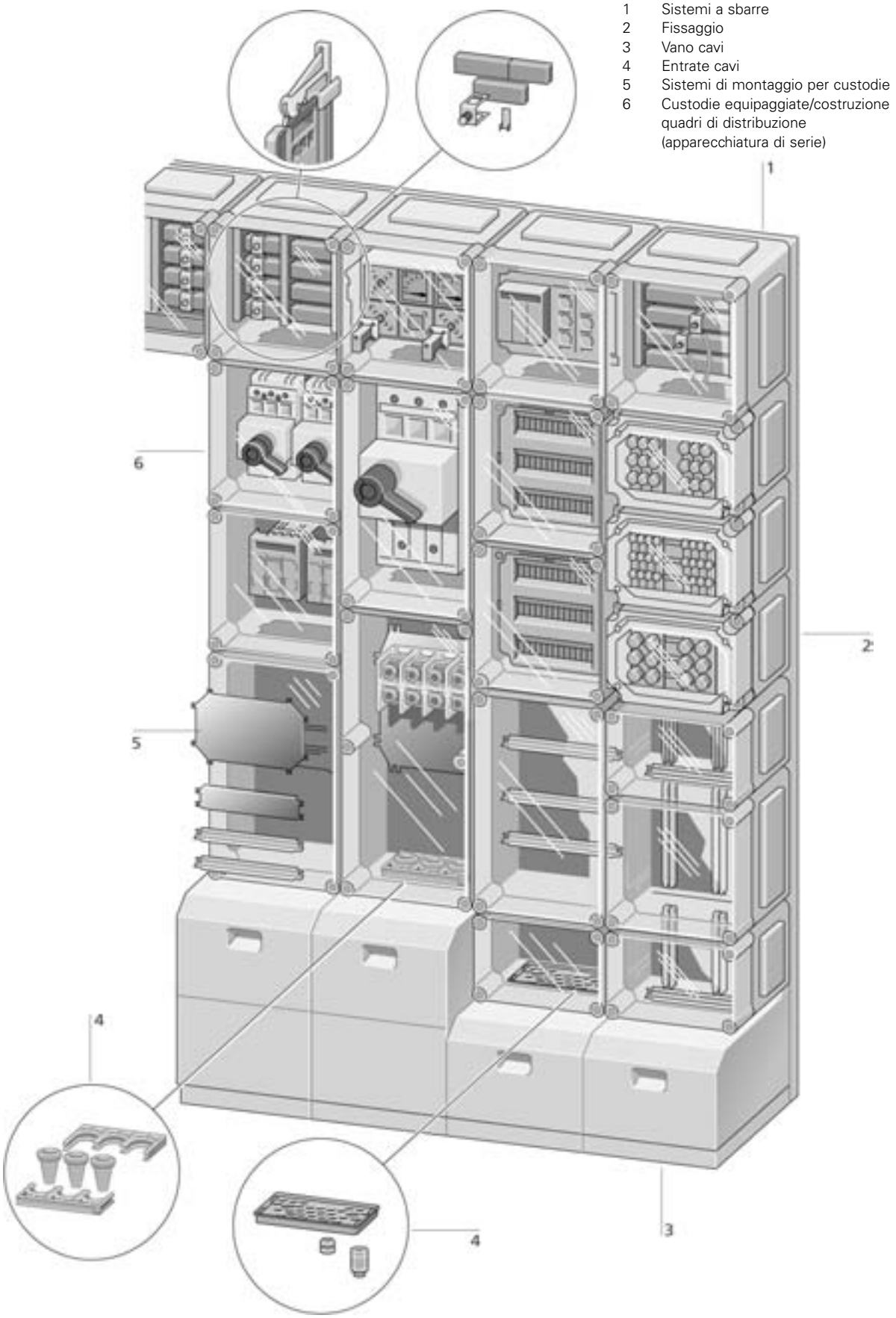

Codice	Tipo	Descrizione	Prezzo €	Note	Conf. [pezzi]
		CUSTODIE COMPATTE CI-K			
		Custodie compatte complete			
206881	CI-K1-95-TS	Custodia 80L x 120H x95P con guida DIN	28,60		1
105853	CI-K1H-95-TS	Custodia 80L x 120H x95P con guida DIN	28,60		1
211107	CI-K2-80-A	Custodia 100L x 160H x80P con guida DIN e finestra modulare	39,38		1
229309	CI-K2H-80-A	Custodia 100L x 160H x80P con guida DIN e finestra modulare	40,82		1
211108	CI-K2-80-K	Custodia 100L x 160H x80P con guida DIN, finestra modulare e cop. trasp.	39,38		1
229310	CI-K2H-80-K	Custodia 100L x 160H x80P con guida DIN, finestra modulare e cop. trasp.	40,82		1
206882	CI-K2-100-TS	Custodia 100L x 160H x100P con guida DIN	34,98		1
229304	CI-K2H-100-TS	Custodia 100L x 160H x100P con guida DIN	34,98		1
206893	CI-K2-100-M	Custodia 100L x 160H x100P con piastra per apparecchi	35,58		1
229306	CI-K2H-100-M	Custodia 100L x 160H x100P con piastra per apparecchi	35,58		1
206883	CI-K2-145-TS	Custodia 100L x 160H x145P con guida DIN	39,38		1
229305	CI-K2H-145-TS	Custodia 100L x 160H x145P con guida DIN	40,67		1
206894	CI-K2-145-M	Custodia 100L x 160H x145P con piastra per apparecchi	42,18		1
229307	CI-K2H-145-M	Custodia 100L x 160H x145P con piastra per apparecchi	42,18		1
207632	CI-K2-145-AD	Custodia 100L x 160H x145P con piastra per DILE+ZE	42,18		1
229308	CI-K2H-145-AD	Custodia 100L x 160H x145P con piastra per DILE+ZE	42,51		1
206884	CI-K3-125-TS	Custodia 120L x 200H x1250P con guida DIN	50,78		1
206895	CI-K3-125-M	Custodia 120L x 200H x125P con piastra per apparecchi	51,99		1
206885	CI-K3-160-TS	Custodia 120L x 200H x160P con guida DIN	52,87		1
206896	CI-K3-160-M	Custodia 120L x 200H x160P con piastra per apparecchi	54,22		1
206886	CI-K4-125-TS	Custodia 160L x 240H x125P con guida DIN	65,93		1
206897	CI-K4-125-M	Custodia 160L x 240H x125P con piastra per apparecchi	68,76		1
206890	CI-K4-160-TS	Custodia 160L x 240H x160P con guida DIN	76,25		1
206898	CI-K4-160-M	Custodia 160L x 240H x160P con piastra per apparecchi	78,80		1
206891	CI-K5-125-TS	Custodia 200L x 280H x125P con guida DIN	89,38		1
206899	CI-K5-125-M	Custodia 200L x 280H x125P con piastra per apparecchi	94,54		1
206892	CI-K5-160-TS	Custodia 200L x 280H x160P con guida DIN	101,41		1
206900	CI-K5-160-M	Custodia 200L x 280H x160P con piastra per apparecchi	108,27		1
024315	CI-B	Custodia 87L x 149H x 128P cop. trasperente x contattore	52,24		1
031434	CI-C	Custodia 110L x 165H x 128P cop. trasperente x portafusibile	43,62		1
038553	CI-D	Custodia 110L x 222H x 128P cop. trasperente x portafusibile, contattore	47,22		1
		Custodie compatte complete x Nordamerica			
231220	CI-K2X-100-TS-NA	Custodia 100L x 160H x100P con guida DIN UL/CSA	34,98		1
231228	CI-K2X-100-M-NA	Custodia 100L x 160H x100P con piastra per apparecchi UL/CSA	35,58		1
231221	CI-K2X-145-TS-NA	Custodia 100L x 160H x145P con guida DIN UL/CSA	39,38		1
231229	CI-K2X-145-M-NA	Custodia 100L x 160H x145P con piastra per apparecchi UL/CSA	40,58		1
231222	CI-K3X-125-TS-NA	Custodia 120L x 200H x1250P con guida DIN UL/CSA	50,78		1
231230	CI-K3X-125-M-NA	Custodia 120L x 200H x125P con piastra per apparecchi UL/CSA	51,99		1
231223	CI-K3X-160-TS-NA	Custodia 120L x 200H x160P con guida DIN UL/CSA	52,87		1
231231	CI-K3X-160-M-NA	Custodia 120L x 200H x160P con piastra per apparecchi UL/CSA	54,22		1
231224	CI-K4X-125-TS-NA	Custodia 160L x 240H x125P con guida DIN UL/CSA	65,93		1
231232	CI-K4X-125-M-NA	Custodia 160L x 240H x125P con piastra per apparecchi UL/CSA	68,76		1
231225	CI-K4X-160-TS-NA	Custodia 160L x 240H x160P con guida DIN UL/CSA	76,25		1
231233	CI-K4X-160-M-NA	Custodia 160L x 240H x160P con piastra per apparecchi UL/CSA	78,80		1
231226	CI-K5X-125-TS-NA	Custodia 200L x 280H x125P con guida DIN UL/CSA	89,38		1
231234	CI-K5X-125-M-NA	Custodia 200L x 280H x125P con piastra per apparecchi UL/CSA	94,54		1
231227	CI-K5X-160-TS-NA	Custodia 200L x 280H x160P con guida DIN UL/CSA	101,41		1
231236	CI-K5X-160-M-NA	Custodia 200L x 280H x160P con piastra per apparecchi UL/CSA	108,27		1
		Accessori			
206906	M-CI-K2	Piastra di montaggio x CI-K2	7,05		10
206907	M-CI-K3	Piastra di montaggio x CI-K3	7,64		10
206908	M-CI-K4	Piastra di montaggio x CI-K4	10,84		10
206909	M-CI-K5	Piastra di montaggio x CI-K5	20,18		10
206901	TS-CI-K1	Guida DIN x CI-K1	3,25		10
206902	TS-CI-K2	Guida DIN x CI-K2	3,70		10
206903	TS-CI-K3	Guida DIN x CI-K3	3,87		10
206904	TS-CI-K4	Guida DIN x CI-K4	4,93		10
206905	TS-CI-K5	Guida DIN x CI-K4	7,56		10
002291	HS25-CI	Distanziale piastre e profilati di montaggio	2,57		25
002292	HS50-CI	Distanziale piastre e profilati di montaggio	3,80		25
002290	ADT125-110	Distanziale per piastre di montaggio	1,04		10
002289	ADT200-190	Distanziale per piastre di montaggio	1,04		10
206914	AB-CI-K4/5	Squadrette per fissaggio esterno	5,09		1
206918	TB-CI-K	Adattatore per montaggi CI-K su guida DIN	10,06		1
211258	VST1	Copri moduli per CI-K2-80...	0,71		5
207451	K-CI-K1/2	Morsetto N, PE per CI-K1 CI-K2	2,57		20
206915	K-CI-K3	Morsetto N, PE per CI-K3	3,80		20
206916	K-CI-K4	Morsetto N, PE per CI-K4	4,98		20
218488	K-CI-K5	Morsetto N, PE per CI-K5	16,29		20
002270	K6/1	Morsetto PE per CI-B, C ,D	2,34		100
093827	K10/1	Morsetto singolo isolato 32A 1,5-6 mm2	5,08		10
098573	K50/1	Morsetto singolo isolato 100A 10-35 mm2	13,48		10
		CUSTODIE IN MATERIALE ISOLANTE			
		Basi per custodie			
038793	U-CI23E	Base per custodia 23 pareti sfondabili	75,35		1
064896	U-CI43E	Base per custodia 43 pareti sfondabili	93,75		1
069642	U-CI44E	Base per custodia 44 pareti sfondabili	141,93		1
001893	U-CI45E	Base per custodia 45 pareti sfondabili	169,10		1
060282	U-CI23	Base per custodia 23 con 2 pareti aperte	69,57		1
065028	U-CI43	Base per custodia 43 con 2 pareti aperte	85,33		1
067269	U-CI44	Base per custodia 44 con 2 pareti aperte	134,91		1
001894	U-CI45	Base per custodia 45 con 2 pareti aperte	159,46		1
083880	U-CI48	Base per custodia 48 con 2 pareti aperte	236,56		1
057909	U-CI23X	Base per custodia 23 con pareti lisce	79,64		1
062655	U-CI43X	Base per custodia 43 con pareti lisce	101,64		1
067401	U-CI44X	Base per custodia 44 con pareti lisce	155,07		1
098470	U-CI45X	Base per custodia 45 con pareti lisce	176,98		1
110103	U-CI45-DR	Telaio intermedio aggiuntivo per U-CI45 per aumentare la profondità	195,64		1
		Coperchi per custodie			
014830	D125-CI23	Coperchio trasp. per custodia 23 P=125mm	56,51		10
024322	D150-CI23	Coperchio trasp. per custodia 23 P=150mm	60,78		4
017203	D125-CI43	Coperchio trasp. per custodia 43 P=125mm	71,31		5
038560	D150-CI43	Coperchio trasp. per custodia 43 P=150mm	79,64		2
074155	D200-CI43	Coperchio trasp. per custodia 43 P=200mm	87,18		2
019576	D125-CI44	Coperchio trasp. per custodia 44 P=125mm	111,28		5
040933	D150-CI44	Coperchio trasp. per custodia 44 P=150mm	130,53		2
076528	D200-CI44	Coperchio trasp. per custodia 44 P=200mm	146,31		2
081274	D250-CI44	Coperchio trasp. per custodia 44 P=250mm	161,22		1
001895	D200-CI45	Coperchio trasp. per custodia 45 P=200mm	171,73		2
078901	D200-CI48	Coperchio trasp. per custodia 48 P=200mm	236,56		2
083647	D250-CI48	Coperchio trasp. per custodia 48 P=250mm	315,41		1

Codice	Tipo	Descrizione	Prezzo €	Note	Conf. [pezzi]
098471	D125-CI23-RAL7032	Coperchio RAL7032 per custodia 23 P=125mm	59,65		10
098472	D150-CI23-RAL7032	Coperchio RAL7032 per custodia 23 P=150mm	60,78		4
002843	D125-CI43-RAL7032	Coperchio RAL7032 per custodia 43 P=125mm	71,31		5
098473	D150-CI43-RAL7032	Coperchio RAL7032 per custodia 43 P=150mm	79,64		2
005216	D200-CI43-RAL7032	Coperchio RAL7032 per custodia 43 P=200mm	87,18		2
007589	D125-CI44-RAL7032	Coperchio RAL7032 per custodia 44 P=125mm	111,28		5
098474	D150-CI44-RAL7032	Coperchio RAL7032 per custodia 44 P=150mm	130,53		2
009962	D200-CI44-RAL7032	Coperchio RAL7032 per custodia 44 P=200mm	146,31		2
098475	D250-CI44-RAL7032	Coperchio RAL7032 per custodia 44 P=250mm	161,22		1
098476	D200-CI45-RAL7032	Coperchio RAL7032 per custodia 45 P=200mm	171,73		1
098477	D200-CI48-RAL7032	Coperchio RAL7032 per custodia 48 P=200mm	236,56		1
098478	D250-CI48-RAL7032	Coperchio RAL7032 per custodia 48 P=250mm	315,41		1
072476	D125-CI23/T	Coperchio con portina per custodia 23 P=125mm	114,67		10
074849	D150-CI23/T	Coperchio con portina per custodia 23 P=150mm	118,96		4
077222	D125-CI43/T	Coperchio con portina per custodia 43 P=125mm	209,75		2
079595	D150-CI43/T	Coperchio con portina per custodia 43 P=150mm	218,08		2
081968	D200-CI43/T	Coperchio con portina per custodia 43 P=200mm	225,61		2
084341	D125-CI44/T	Coperchio con portina per custodia 44 P=125mm	342,60		5
086714	D150-CI44/T	Coperchio con portina per custodia 44 P=150mm	361,85		2
089087	D200-CI44/T	Coperchio con portina per custodia 44 P=200mm	377,63		2
091460	D250-CI44/T	Coperchio con portina per custodia 44 P=250mm	392,51		1
		Custodie complete			
019570	CI23E-125	Custodia 23 completa P=125mm con pareti sfondabili	131,87		1
090152	CI23E-125-RAL7032	Custodia 23 completa P=125mm con pareti sfondabili, coperchio RAL7032	131,87		1
010408	CI23X-125	Custodia 23 completa P=125mm con pareti lisce	136,15		1
098208	CI23-125	Custodia 23 completa P=125mm con 2 pareti aperte	126,06		1
069774	KST32-125	Custodia 23 completa P=125mm con 2 pareti aperte e flangia passacavo	197,56		1
021943	CI23E-150	Custodia 23 completa P=150mm con pareti sfondabili	136,15		1
090152	CI23E-150-RAL7032	Custodia 23 completa P=150mm con pareti sfondabili, coperchio RAL7032	131,87		1
015154	CI23X-150	Custodia 23 completa P=150mm con pareti lisce	140,43		1
012781	CI23-150	Custodia 23 completa P=150mm con 2 pareti aperte	130,35		1
072147	KST32-150	Custodia 23 completa P=150mm con 2 pareti aperte e flangia passacavo	201,84		1
076893	KST34-125	Custodia 34 completa P=125mm con 2 pareti aperte e flangia passacavo	144,05		1
074520	KST34-150	Custodia 34 completa P=150mm con 2 pareti aperte e flangia passacavo	236,46		1
079266	KST34-200	Custodia 34 completa P=200mm con 2 pareti aperte e flangia passacavo	244,00		1
093133	CI43E-125	Custodia 43 completa P=125mm con pareti sfondabili	165,05		1
093133	CI43E-125-RAL7032	Custodia 43 completa P=125mm con pareti sfondabili, coperchio RAL7032	165,05		1
019900	CI43X-125	Custodia 43 completa P=125mm con pareti lisce	172,94		1
017527	CI43-125	Custodia 43 completa P=125mm con 2 pareti aperte	156,65		1
081639	KST43-125	Custodia 43 completa P=125mm con 2 pareti aperte e flangia passacavo	248,22		1
095506	CI43E-150	Custodia 43 completa P=150mm con pareti sfondabili	173,37		1
090155	CI43E-150-RAL7032	Custodia 43 completa P=150mm con pareti sfondabili, coperchio RAL7032	173,37		1
024646	CI43X-150	Custodia 43 completa P=150mm con pareti lisce	181,27		1
022273	CI43-150	Custodia 43 completa P=150mm con 2 pareti aperte	164,97		1
084012	KST43-150	Custodia 43 completa P=150mm con 2 pareti aperte e flangia passacavo	250,00		1
097879	CI43E-200	Custodia 43 completa P=200mm con pareti sfondabili	180,89		1
090156	CI43E-200-RAL7032	Custodia 43 completa P=200mm con pareti sfondabili, coperchio RAL7032	180,89		1
029392	CI43X-200	Custodia 43 completa P=200mm con pareti lisce	188,80		1
027019	CI43-200	Custodia 43 completa P=200mm con 2 pareti aperte	172,51		1
086385	KST43-200	Custodia 43 completa P=200mm con 2 pareti aperte e flangia passacavo	264,06		1
031436	CI44E-125	Custodia 44 completa P=125mm con pareti sfondabili	253,21		1
090157	CI44E-125-RAL7032	Custodia 44 completa P=125mm con pareti sfondabili, coperchio RAL7032	253,21		1
031765	CI44X-125	Custodia 44 completa P=125mm con pareti lisce	266,36		1
012452	CI44-125	Custodia 44 completa P=125mm con 2 pareti aperte	246,19		1
088758	KST44-125	Custodia 44 completa P=125mm con 2 pareti aperte e flangia passacavo	337,76		1
033809	CI44E-150	Custodia 44 completa P=150mm con pareti sfondabili	272,47		1
090158	CI44E-150-RAL7032	Custodia 44 completa P=150mm con pareti sfondabili, Coperchio RAL7032	272,47		1
034138	CI44X-150	Custodia 44 completa P=150mm con pareti lisce	285,61		1
017198	CI44-150	Custodia 44 completa P=150mm con 2 pareti aperte	265,47		1
091131	KST44-150	Custodia 44 completa P=150mm con 2 pareti aperte e flangia passacavo	357,00		1
036182	CI44E-200	Custodia 44 completa P=200mm con pareti sfondabili	288,23		1
090159	CI44E-200-RAL7032	Custodia 44 completa P=200mm con pareti sfondabili, coperchio RAL7032	288,23		1
090147	CI44E-200-T	Custodia 44 completa P=200mm con pareti sfondabili, con portina	519,55		1
036511	CI44X-200	Custodia 44 completa P=200mm con pareti lisce	316,28		1
021944	CI44-200	Custodia 44 completa P=200mm con 2 pareti aperte	281,25		1
093504	KST44-200	Custodia 44 completa P=200mm con 2 pareti aperte e flangia passacavo	372,78		1
038555	CI44E-250	Custodia 44 completa P=250mm con pareti sfondabili	303,14		1
038884	CI44X-250	Custodia 44 completa P=250mm con pareti lisce	316,28		1
026690	CI44-250	Custodia 44 completa P=250mm con 2 pareti aperte	296,13		1
095877	KST44-250	Custodia 44 completa P=250mm con 2 pareti aperte e flangia passacavo	387,68		1
001891	CI45E-200	Custodia 45 completa P=250mm con pareti sfondabili	340,80		1
090160	CI45E-200-RAL7032	Custodia 45 completa P=250mm con pareti sfondabili, coperchio RAL7032	340,80		1
098469	CI45X-200	Custodia 45 completa P=250mm con pareti lisce	348,71		1
001896	CI45-200	Custodia 45 completa P=200mm con 2 pareti aperte	331,19		1
078896	CI48-200	Custodia 48 completa P=200mm con 2 pareti aperte	473,11		1
098250	KST48-200	Custodia 48 completa P=200mm con 2 pareti aperte e flangia passacavo	564,67		1
083642	CI48-250	Custodia 48 completa P=250mm con 2 pareti aperte	551,97		1
		Custodie complete per apparecchi modulari			
029766	AE/I23E	Custodia 23 per apparecchi modulari, 9 UM	179,33		1
032139	AE/I23E/T	Custodia 23 per apparecchi modulari con portina, 9 UM	237,52		1
000239	AE/I43E	Custodia 43 per apparecchi modulari, 27UM	246,98		1
002612	AE/I43E/T	Custodia 43 per apparecchi modulari con portina, 27 UM	385,44		1
004985	AE/I44E	Custodia 44 per apparecchi modulari, 45UM	361,49		1
061937	AE/I44E/T	Custodia 44 per apparecchi modulari con portina, 45 UM	592,81		1
036089	AV/I23-125	Custodia 23 per apparecchi modulari, 9 UM P=125mm 2 pareti aperte	156,37		1
043208	AV/I23-150	Custodia 23 per apparecchi modulari, 9 UM P=150mm 2 pareti aperte	160,64		1
047954	AV/I43-125	Custodia 43 per apparecchi modulari, 27 UM P=125mm 2 pareti aperte	206,87		1
045581	AV/I43-200	Custodia 43 per apparecchi modulari, 27 UM P=200mm 2 pareti aperte	222,73		1
059819	AV/I44-125	Custodia 44 per apparecchi modulari, 45 UM P=125mm 2 pareti aperte	322,77		1
062192	AV/I44-200	Custodia 44 per apparecchi modulari, 45 UM P=200mm 2 pareti aperte	357,80		1
		Accessori di montaggio apparecchi			
019709	M3-CI23	Piastra di montaggio acciaio zincato per custodia 23	13,57		10
029201	M3-CI43	Piastra di montaggio acciaio zincato per custodia 43	24,98		5
031574	M3-CI44	Piastra di montaggio acciaio zincato per custodia 44	37,40		5
003036	M3-CI45	Piastra di montaggio acciaio zincato per custodia 45	60,78		5
036320	M3-CI48	Piastra di montaggio acciaio zincato per custodia 48	76,85		5
086081	IM4-CI23	Piastra di montaggio in mat. isolante per custodia 23	15,07		10
088454	IM4-CI43	Piastra di montaggio in mat. isolante per custodia 43	33,04		5
090827	IM4-CI44	Piastra di montaggio in mat. isolante per custodia 44	46,36		5
093200	IM4-CI48	Piastra di montaggio in mat. isolante per custodia 48	89,20		5
002293	EM4-CI	Dado ad innesto per piastre in mat. isolante filetto M4	0,51		100
002294	EM5-CI	Dado ad innesto per piastre in mat. isolante filetto M5	0,51		100
002295	EM6-CI	Dado ad innesto per piastre in mat. isolante filetto M6	0,51		100
041069	ML4	Traversa modulare	11,30		10
029064	CL2	Guida DIN h 7,5 mm per lato custodia 187,5mm	3,52		20
033810	CL3	Guida DIN h 7,5 mm per lato custodia 250mm	4,37		20
038556	CL4	Guida DIN h 7,5 mm per la to custodia 375mm	6,31		20
031437	CL2-15	Guida DIN h 15 mm per lato custodia 187,5mm	4,81		10

Codice	Tipo	Descrizione	Prezzo €	Note	Conf. [pezzi]
036183	CL3-15	Guida DIN h 15 mm per lato custodia 250mm	6,31		10
040929	CL4-15	Guida DIN h 15 mm per la to custodia 375mm	11,21		10
002291	HS25-CI	Distanziale piastre e profilati di montaggio	2,57		25
002292	HS50-CI	Distanziale piastre e profilati di montaggio	3,80		25
002290	ADT125-110	Distanziale per piastre di montaggio	1,04		10
002289	ADT200-190	Distanziale per piastre di montaggio	1,04		10
002288	UBS4,8	Vite imperdibile fissaggio piastre (accessorio di ricambio)	0,29		25
098480	TSCL4-15	Supporti per guide DIN	1,66		10
001892	ZK1	Crociera per contatori	29,81		5
		Accessori di montaggio per apparecchi modulari			
044004	TG23	Telaio per guida DIN - 9 mod	21,01		1
046377	TG43	Telaio per guida DIN - 3x9 mod	31,98		1
048750	TG44	Telaio per guida DIN - 3x15 mod	48,80		1
051123	GA-O/I23	Schermo per TG23	9,29		5
053496	GA-O/I43	Schermo per TG43	18,22		5
055869	GA-O/I44	Schermo per TG44	27,75		5
058242	N23AE	Sbarra N	17,19		10
060615	N434AE	Sbarra N	31,71		10
065361	PEN23AE	Sbarra PE(N)	17,19		10
062988	PEN434AE	Sbarra PE(N)	31,71		10
002322	VST12	Copri moduli per 12UM, pretraciatura 1/2 modulo	4,50		10
		Accessori di montaggio per altri apparecchi			
053502	GA-MS-I43	Copertura apparecchi di misura	63,46		1
055875	GA-MS-I44	Copertura apparecchi di misura	95,50		1
002316	HBA-4344	Copertura per posti vuoti strumenti	3,38		10
046378	GA-RS-I23	Copertura per montaggio portafusibili RS in CI23	8,15		1
048751	GA-RS-I43	Copertura per montaggio portafusibili RS e GSTA00... in CI43	16,03		1
017907	GA-RS-I43-G	Copertura per montaggio portafusibili RS e GSTA00... in CI43	14,59		1
022653	GA-RS-I44	Copertura per montaggio portafusibili RS e GSTA00... in CI44	24,67		1
020280	GA-1-I43-G	Copertura per montaggio portafusibili RS e GSTA1 in CI43	74,13		4
025026	GA-1-I44	Copertura per montaggio portafusibili RS e GSTA1 in CI44	106,01		2
027399	GA-2-I44	Copertura per montaggio portafusibili RS e GSTA2 in CI44	106,01		2
002305	AH-GA	Supporto per coperture	12,32		10
002304	AS-RS-CI	Copertura per unità vuote su coperture GA-RS..	4,15		10
002317	BFS-PT3	Kit L=250mm montaggio apparecchi su coperture GA-MS	7,93		5
002318	BFS-PT4	Kit L=375mm montaggio apparecchi su coperture GA-MS	11,40		5
		Flange di chiusura			
078933	FL1-X	Flangia cieca per lato custodia 125mm	10,59		10
086052	FL2-X	Flangia cieca per lato custodia 187,5mm	14,81		10
017898	FL2-2	Flangia preforata per lato custodia 187,5mm	14,81		10
020271	FL2-3	Flangia preforata per lato custodia 187,5mm	14,81		10
093171	FL3-X	Flangia cieca per lato custodia 250mm	18,40		10
088425	FL3-1	Flangia preforata per lato custodia 250mm	18,40		10
090798	FL3-2	Flangia preforata per lato custodia 250mm	18,40		10
022644	FL3-3	Flangia preforata per lato custodia 250mm	18,40		10
024355	FL4-X	Flangia cieca per lato custodia 375mm	26,54		10
014863	FL4-2	Flangia preforata per lato custodia 375mm	26,63		10
017236	FL4-3	Flangia preforata per lato custodia 375mm	26,63		10
019609	FL4-4	Flangia preforata per lato custodia 375mm	26,63		10
021982	FL4-5	Flangia preforata per lato custodia 375mm	26,63		10
044879	FL4-D	Flangia passante in spuma di gomma	43,19		10
067734	ZRF3	Distanziatore per montaggio flange lato 250mm	19,10		2
070107	ZRF4	Distanziatore per montaggio flange lato 375mm	25,15		2
057621	KS3-CI	Flangia e passacavi conici per lato 250mm	71,51		1
062367	KS4-CI	Flangia e passacavi conici per lato 375mm	91,56		1
		Accessori per coperchi			
093833	T-CI23	Portina per coperchio custodia 23	58,16		2
096206	T-CI43	Portina per coperchio custodia 43	138,43		2
098579	T-CI44	Portina per coperchio custodia 44	231,30		2
001923	DV125-CI	Chiusura coperchio di ricambio per P=125mm	7,96		1
001924	DV150-250-CI	Chiusura coperchio di ricambio per P=150-250mm	7,96		1
133100	DVZ125-CI	Chiusura di ricambio con serratura a chiave per P=125mm	27,23		2
133101	DVZ150-250-CI	Chiusura di ricambio con serratura a chiave per P=150-250mm	27,23		2
034224	DSCH-CI	Set 2 cerniere per coperchio	26,92		5
046382	HG-CI	Maniglia	1,57		20
044880	VHG50-CI	Prolunga maniglia per custodie P=200mm	3,41		8
044881	PLV200-CI	Kit di piombatura per coperchi D200…	30,21		5
		Portasbarre e accessori per sistemi sbarre			
010774	SH0165/2	Portasbarre per 12x5, int. sbarre 40mm	22,26		5
067739	SH0632	Portasbarre 20x5-15, per N/PE	22,06		5
058247	SH0635/3	Portasbarre 20x5-15, int. sbarre 50mm	26,63		5
060620	SH0635/4	Portasbarre 20x5-15, int. sbarre 50mm	32,87		5
002320	HSH-CI	Supporto per portasbarre SH0635... per separazione sistema	2,18		5
002321	HSH0632	Supporto per portasbarre SH0165/2 a SH0632 per separazione sistema	4,50		5
002323	SVCU20X5	Rinforzo sbarre	3,47		10
041632	SE-RS-I23	Sistema sbarre secondario per CI23 per portafus.	58,95		1
044005	SE-RS-I43	Sistema sbarre secondario per CI43 per portafus.	73,39		1
001890	SE-RS-I44	Sistema sbarre secondario per CI44 per portafus.	73,64		1
002307	VBS-RS	Collegamento sistemi sbarra 250A	3,10		5
		Accessori di unione e assemblaggio custodie			
090750	BS2-CI	Kit per collegamento custodie lato 187.5mm	6,58		10
097869	BS3-CI	Kit per collegamento custodie lato 250mm	7,10		10
014815	BS4-CI	Kit per collegamento custodie lato 375mm	8,85		10
002319	FT-CI	Flangia di adattamento giunzione CI	14,29		10
219217	STB3-CI	Kit unione con traversa per cassette L250mm	33,04		1
034223	STB4-CI	Kit unione con traversa per cassette L375mm	33,04		1
002315	VS-CI	Spina per assemblaggio custodie	0,42		100
038460	VS-KS-CI	Spina per assemblaggio custodie con passacavi KST..	0,42		25
002330	VS-TR-CI	Spina per assemblaggio CI nei punti di separazione x trasp.	3,80		1
002314	K-CI	Cuneo per unione CI	0,36		100
002313	KD4-CI	Clip unione CI	0,42		25
002310	D2-CI	Guarnizione per giunzione di custodie lato 187,5mm	2,50		20
002311	D3-CI	Guarnizione per giunzione di custodie lato 250mm	2,94		20
002312	D4-CI	Guarnizione per giunzione di custodie lato 375mm	3,80		20
093842	AVS30L	Collegamento sbarre 2x30x10	69,69		3
096215	AVS30PEN	Collegamento sbarre 30x10 per PEN	69,69		2
098588	AVS40	Collegamento sbarre 3x40x10	139,72		1
		Pressacavo e passacavo			
216983	KT-M16	Passacavo con diaframma M16	0,28		100
207602	KT-M20	Passacavo con diaframma M20	0,51		100
207603	KT-M25	Passacavo con diaframma M25	0,35		100
207604	KT-M32	Passacavo con diaframma M32	0,63		100
019658	KT13,5	Passacavo PG13,5	1,58		100

Codice	Tipo	Descrizione	Prezzo €	Note	Conf. [pezzi]
022031	KT16	Passacavo PG16	1,54		100
026777	KT21	Passacavo PG21	1,58		100
029150	KT29	Passacavo PG29	2,73		50
033896	KT36	Passacavo PG36	4,60		20
038642	KT42	Passacavo PG42	5,38		10
224556	KT-M25F	Passacavo di compensazione M25	3,25		50
107225	DAV-M40	Passacavo di compensazione M40 IP66	64,01		2
024404	KT16F	Passacavo di compensazione PG16	4,67		50
079219	DA412	Passacavo di compensazione PG29 IP66	26,19		2
031523	KT3	Passacavo conico per cavi D14-54mm	13,76		2
036269	KT4	Passacavo conico per cavi D14-68mm	16,21		3
215078	V-M12	Pressacavo Metrico M12	1,41		20
215077	V-M16	Pressacavo Metrico M16	1,41		20
206910	V-M20	Pressacavo Metrico M20	1,58		20
206911	V-M25	Pressacavo Metrico M25	1,86		20
206912	V-M32	Pressacavo Metrico M32	3,25		10
226156	V-M32G	Pressacavo Metrico M32	3,60		10
209668	V-M40	Pressacavo Metrico M40	11,67		10
206913	V-M50	Pressacavo Metrico M50	13,76		5
214835	V-M63	Pressacavo Metrico M63	36,17		3
224557	STB-M20F	Pressacavo di compensazione M20	4,05		20
120814	V-M20-VENT	Pressacavo di compensazione M20 IP69K	36,68		1
224558	STB-M25F	Pressacavo di compensazione M25	5,74		20
215451	MFD25	Guarnizione multipla per M25	1,58		25
215452	MFD32	Guarnizione multipla per M32	2,87		25
215453	MFV25-6	Tappo di chiusura per aperture inutilizzate su guarnizione multipla M25	1,58		50
215454	MFV32-7	Tappo di chiusura per aperture inutilizzate su guarnizione multipla M32	1,98		50
		Morsetti fino a 1000A			
098573	K50/1	Morsetto singolo fino 100A 10-35 mm²	13,48		10
010773	K95/1N	Morsetto 1P 160A	52,20		1
025017	K95/3	Morsetto 3P 160A	153,70		1
027390	K95/4	Morsetto 4P 160A	191,23		1
089085	K150/1	Morsetto 1P 250A	83,07		1
032136	K150/3	Morsetto 3P 250A	234,76		1
034509	K150/4	Morsetto 4P 250A	331,57		1
091458	K240/1	Morsetto 1P 400A	101,92		1
039255	K240/3	Morsetto 3P 400A	302,54		1
041628	K240/4	Morsetto 4P 400A	405,41		1
093831	K2X240/1	Morsetto 1P 630A	181,53		1
046374	K2X240/3	Morsetto 3P 630A	511,89		1
048747	K2X240/4	Morsetto 4P 630A	704,27		1
062985	K3X185/1	Morsetto 1P 800A	280,76		1
065358	K3X185/3	Morsetto 3P 800A	849,52		1
067731	K3X185/4	Morsetto 4P 800A	1.142,36		1
060612	K3X240/1	Morsetto 1P 1000A	419,92		1
058239	K3X240/3	Morsetto 3P 1000A	1.250,05		1
055866	K3X240/4	Morsetto 4P 1000A	1.677,23		1
079596	K4X185/1	Morsetto 1P 1000A	419,92		1
077223	K4X185/3	Morsetto 3P 1000A	1.250,05		1
074850	K4X185/4	Morsetto 4P 1000A	1.677,23		1
036888	H-K95/5	Copertura per morsetto K95 3-4-5poli	33,55		4
039261	H-K150/5	Copertura per morsetto K150 3-4-5poli	46,61		1
041634	H-K240/5	Copertura per morsetto K240 3-4-5poli	56,44		1
044007	H-K2X240/5	Copertura per morsetto K2x240 3-4-5poli	74,68		1
048753	H-K3X185/5	Copertura per morsetto K3x185 3-4-5poli	75,82		1
046380	H-K3X240/5	Copertura per morsetto K3x240 3-4-5poli	80,07		1
051126	H-K4X185/5	Copertura per morsetto K4x185 3-4-5poli	80,07		1
		Accessori di fissaggio e profilati per telaio di supporto			
036168	BL-CI	Set squadrette di fissaggio a parete	5,87		5
038541	BL-CI-VA	Set squadrette di fissaggio a parete in acciaio V2A	26,57		5
048755	W4/8	Angolare per fissaggio a parete 2xCI43 sovrapposte	35,64		1
051128	W6/12	Angolare per fissaggio a parete 2xCI44 sovrapposte	38,72		1
053501	W8/16	Angolare per fissaggio a parete 4xCI43 sovrapposte	41,61		1
055874	W10/20	Angolare per fissaggio a parete 5xCI43 sovrapposte	44,61		1
098594	WS6-ID	Profilato per telai portanti verticale esterno	38,30		5
010794	WS7-ID	Profilato per telai portanti verticale esterno	44,61		5
013167	WS8-ID	Profilato per telai portanti verticale esterno	50,73		5
015540	WS9-ID	Profilato per telai portanti verticale esterno	58,46		5
017913	WS10-ID	Profilato per telai portanti verticale esterno	64,48		5
020286	WS11-ID	Profilato per telai portanti verticale esterno	71,15		5
022659	WS12-ID	Profilato per telai portanti verticale esterno	76,85		5
025032	WS13-ID	Profilato per telai portanti verticale esterno	82,97		5
027405	WS14-ID	Profilato per telai portanti verticale esterno	89,09		5
029778	WS15-ID	Profilato per telai portanti verticale esterno	94,62		5
032151	WS16-ID	Profilato per telai portanti verticale esterno	101,64		5
034524	WS17-ID	Profilato per telai portanti verticale esterno	108,66		5
036897	WS18-ID	Profilato per telai portanti verticale esterno	114,77		5
039270	WS19-ID	Profilato per telai portanti verticale esterno	121,79		5
034525	WS20-ID	Profilato per telai portanti verticale esterno	127,91		5
036898	WS21-ID	Profilato per telai portanti verticale esterno	134,91		5
039271	WS22-ID	Profilato per telai portanti verticale esterno	139,32		5
041644	WS23-ID	Profilato per telai portanti verticale esterno	146,31		5
041643	WW2-ID	Profilato per telai portanti orizzontale	14,01		5
044016	WW3-ID	Profilato per telai portanti orizzontale	20,41		5
046389	WW4-ID	Profilato per telai portanti orizzontale	26,54		5
048762	WW5-ID	Profilato per telai portanti orizzontale	32,24		5
067747	WW6A-ID	Profilato per telai portanti orizzontale	38,30		5
051135	WW6-ID	Profilato per telai portanti orizzontale	38,30		5
053508	WW7-ID	Profilato per telai portanti orizzontale	44,61		5
055881	WW8-ID	Profilato per telai portanti orizzontale	50,73		5
058254	WW9-ID	Profilato per telai portanti orizzontale	58,46		5
070120	WW12-ID	Profilato per telai portanti orizzontale	76,85		5
044017	WSM14-ID	Profilato per telai portanti verticale centrale	89,09		5
046390	WSM15-ID	Profilato per telai portanti verticale centrale	94,62		5
048763	WSM16-ID	Profilato per telai portanti verticale centrale	101,64		5
051136	WSM17-ID	Profilato per telai portanti verticale centrale	108,66		5
053509	WSM18-ID	Profilato per telai portanti verticale centrale	114,77		5
055882	WSM19-ID	Profilato per telai portanti verticale centrale	121,79		5
058255	WSM20-ID	Profilato per telai portanti verticale centrale	127,91		5
060628	WSM21-ID	Profilato per telai portanti verticale centrale	134,91		5
063001	WSM22-ID	Profilato per telai portanti verticale centrale	139,32		5
065374	WSM23-ID	Profilato per telai portanti verticale centrale	146,31		5
060627	KSV2-ID	Guida fissaggio cavi	8,23		5
063000	KSV3-ID	Guida fissaggio cavi	12,09		5
065373	KSV4-ID	Guida fissaggio cavi	16,12		5
067746	KSV5-ID	Guida fissaggio cavi	20,41		5
070119	KSV6-ID	Guida fissaggio cavi	24,27		5
072492	KSV7-ID	Guida fissaggio cavi	28,18		5
074865	KSV8-ID	Guida fissaggio cavi	32,34		5
077238	KSV9-ID	Guida fissaggio cavi	36,35		5

Codice	Tipo	Descrizione	Prezzo €	Note	Conf. [pezzi]
081983	WBW25-ID	Squadretta per fissaggio a parete	4,81		10
084356	WBW100-ID	Squadretta per fissaggio a parete	5,87		10
002299	EVB-ID	Angolare di colleg. telai di supporto CI	17,38		10
002300	KVB-ID	Crociera di coll. Telai di supporto CI	25,42		10
002302	ARB-ID	Collegamento per batterie con telaio	17,38		10
093848	TOB-ID	Set per fissaggio golfari su telaio	19,80		10
048276	TOR-GG	4 golfari per batterie CI	57,85		1
050325	LT284-M6X20-C	Viti di fissaggio	0,42		100
079611	SS5-ID0375	Zoccolo per fissaggio a pavimento	76,85		1
081984	SS5-ID0750	Zoccolo per fissaggio a pavimento	96,38		1
084357	SS5-ID1125	Zoccolo per fissaggio a pavimento	116,53		1
086730	SS5-ID1500	Zoccolo per fissaggio a pavimento	192,75		1
089103	FHF-ID	Base per fissaggio a pavimento	44,93		2
072493	STR50-ID	Elemento di sostegno	26,02		1
074866	STR75-ID	Elemento di sostegno	38,47		1
086731	LPS-ID	Piastrina giunzione	10,70		5
091476	SLHF-ID	Supporto	4,93		5
093849	HDP-ID	Supporto mensola	14,71		5
032152	SWHDP-ID	Squadretta di sostegno	5,87		5
096222	DP-ID	Piastra di copertura	23,65		5
098595	FP25-ID	Rivestimento vano cavi frontale	44,61		4
010795	FP50-ID	Rivestimento vano cavi frontale	76,85		4
013168	FP75-ID	Rivestimento vano cavi frontale	101,64		1
015541	SWRL25-ID	Rivestimento vano cavi pareti laterali	29,35		2
017914	SWRL50-ID	Rivestimento vano cavi pareti laterali	56,69		2
020287	SWRL75-ID	Rivestimento vano cavi pareti laterali	85,78		2
025033	ZPR25-ID	Rivestimento vano cavi intermedio destro	19,19		1
022660	ZPR50-ID	Rivestimento vano cavi intermedio destro	34,28		1
027406	ZPL25-ID	Rivestimento vano cavi intermedio sinistro	19,19		1
029779	ZPL50-ID	Rivestimento vano cavi intermedio sinistro	34,28		1
		Custodie complete per Nordamerica			
002234	CI23-125-NA	Custodia 23 completa P=125mm con flange UL/CSA	229,92		1
002209	CI23X-125-NA	Custodia 23 completa P=125mm pareti lisce UL/CSA	133,39		1
002235	CI23-125/T-NA	Custodia 23 completa P=125mm con flange e portina, UL/CSA	328,11		1
002210	CI23X-125/T-NA	Custodia 23 completa P=125mm pareti lisce e portina UL/CSA	234,97		1
002237	CI23-150-NA	Custodia 23 completa P=150mm con flange UL/CSA	236,64		1
002212	CI23X-150-NA	Custodia 23 completa P=150mm pareti lisce UL/CSA	148,28		1
002236	CI23-150/T-NA	Custodia 23 completa P=150mm con flange e portina, UL/CSA	328,11		1
002211	CI23X-150/T-NA	Custodia 23 completa P=150mm pareti lisce e portina UL/CSA	239,77		1
002238	CI43-125-NA	Custodia 43 completa P=125mm con flange UL/CSA	285,21		1
002213	CI43X-125-NA	Custodia 43 completa P=125mm pareti lisce UL/CSA	162,46		1
002239	CI43-125/T-NA	Custodia 43 completa P=125mm con flange e portina, UL/CSA	464,75		1
002214	CI43X-125/T-NA	Custodia 43 completa P=125mm pareti lisce e portina UL/CSA	358,30		1
002241	CI43-150-NA	Custodia 43 completa P=150mm con flange UL/CSA	291,89		1
002232	CI43X-150-NA	Custodia 43 completa P=150mm pareti lisce UL/CSA	191,28		1
002240	CI43-150/T-NA	Custodia 43 completa P=150mm con flange e portina, UL/CSA	471,45		1
002215	CI43X-150/T-NA	Custodia 43 completa P=150mm pareti lisce e portina UL/CSA	370,83		1
002242	CI43-200-NA	Custodia 43 completa P=200mm con flange UL/CSA	307,48		1
002217	CI43X-200-NA	Custodia 43 completa P=200mm pareti lisce UL/CSA	198,71		1
002243	CI43-200/T-NA	Custodia 43 completa P=200mm con flange e portina, UL/CSA	487,02		1
002216	CI43X-200/T-NA	Custodia 43 completa P=200mm pareti lisce e portina UL/CSA	378,25		1
002245	CI44-125-NA	Custodia 44 completa P=125mm con flange UL/CSA	394,38		1
002218	CI44X-125-NA	Custodia 44 completa P=125mm pareti lisce UL/CSA	281,96		1
002244	CI44-125/T-NA	Custodia 44 completa P=125mm con flange e portina, UL/CSA	665,06		1
002233	CI44X-125/T-NA	Custodia 44 completa P=125mm pareti lisce e portina UL/CSA	611,22		1
002246	CI44-150-NA	Custodia 44 completa P=150mm con flange UL/CSA	412,21		1
002219	CI44X-150-NA	Custodia 44 completa P=150mm pareti lisce UL/CSA	301,44		1
002247	CI44-150/T-NA	Custodia 44 completa P=150mm con flange e portina, UL/CSA	682,88		1
002222	CI44X-150/T-NA	Custodia 44 completa P=150mm pareti lisce e portina UL/CSA	572,08		1
002249	CI44-200-NA	Custodia 44 completa P=200mm con flange UL/CSA	425,57		1
002220	CI44X-200-NA	Custodia 44 completa P=200mm pareti lisce UL/CSA	320,34		1
002248	CI44-200/T-NA	Custodia 44 completa P=200mm con flange e portina, UL/CSA	696,25		1
002221	CI44X-200/T-NA	Custodia 44 completa P=200mm pareti lisce e portina UL/CSA	552,62		1
002250	CI44-250-NA	Custodia 44 completa P=250mm con flange UL/CSA	452,32		1
002224	CI44X-250-NA	Custodia 44 completa P=250mm pareti lisce UL/CSA	340,54		1
002251	CI44-250/T-NA	Custodia 44 completa P=250mm con flange e portina, UL/CSA	722,99		1
264024	CI45-200-NA	Custodia 45 completa P=200mm con flange UL/CSA	413,35		1
264023	CI45X-200-NA	Custodia 45 completa P=200mm pareti lisce UL/CSA	351,21		1
002223	CI44X-250/T-NA	Custodia 44 completa P=250mm pareti lisce e portina UL/CSA	591,02		1
002253	CI48-200-NA	Custodia 48 completa P=200mm con flange UL/CSA	692,94		1
002252	CI48-200/T-NA	Custodia 48 completa P=200mm con flange e portina, UL/CSA	963,61		1
002256	CI48-200/2T-NA	Custodia 48 completa P=200mm con flange e 2 portine, UL/CSA	1.234,29		1
002254	CI48-250-NA	Custodia 48 completa P=250mm con flange UL/CSA	777,63		1
002255	CI48-250/T-NA	Custodia 48 completa P=250mm con flange e portina, UL/CSA	1.048,28		1
002257	CI48-250/2T-NA	Custodia 48 completa P=250mm con flange e 2 portine, UL/CSA	1.318,95		1
		Coperchi per custodie per Nordamerica			
014286	D125-CI23-NA	Coperchio trasp. per custodia 23 P=125mm UL/CSA	63,84		10
014334	D150-CI23-NA	Coperchio trasp. per custodia 23 P=150mm UL/CSA	68,64		4
014433	D125-CI43-NA	Coperchio trasp. per custodia 43 P=125mm UL/CSA	77,12		5
014480	D150-CI43-NA	Coperchio trasp. per custodia 43 P=150mm UL/CSA	89,64		2
014771	D200-CI43-NA	Coperchio trasp. per custodia 43 P=200mm UL/CSA	97,06		2
014838	D125-CI44-NA	Coperchio trasp. per custodia 44 P=125mm UL/CSA	126,88		5
010937	D150-CI44-NA	Coperchio trasp. per custodia 44 P=150mm UL/CSA	146,35		2
010985	D200-CI44-NA	Coperchio trasp. per custodia 44 P=200mm UL/CSA	165,27		2
011049	D250-CI44-NA	Coperchio trasp. per custodia 44 P=250mm UL/CSA	185,45		1
264022	D200-CI45-NA	Coperchio trasp. per custodia 45 P=200mm UL/CSA	174,22		1
011878	D200-CI48-NA	Coperchio trasp. per custodia 48 P=200mm UL/CSA	259,64		1
011906	D250-CI48-NA	Coperchio trasp. per custodia 48 P=250mm UL/CSA	346,17		1
012038	D125-CI23/T-NA	Coperchio con portina per custodia 23 P=125mm UL/CSA	155,34		1
012097	D150-CI23/T-NA	Coperchio con portina per custodia 23 P=150mm UL/CSA	160,13		1
012115	D125-CI43/T-NA	Coperchio con portina per custodia 43 P=125mm UL/CSA	256,66		1
012147	D150-CI43/T-NA	Coperchio con portina per custodia 43 P=150mm UL/CSA	269,19		1
012195	D200-CI43/T-NA	Coperchio con portina per custodia 43 P=200mm UL/CSA	276,61		1
012335	D125-CI44/T-NA	Coperchio con portina per custodia 44 P=125mm UL/CSA	397,55		1
012357	D150-CI44/T-NA	Coperchio con portina per custodia 44 P=150mm UL/CSA	417,02		1
012780	D200-CI44/T-NA	Coperchio con portina per custodia 44 P=200mm UL/CSA	435,94		1
012809	D250-CI44/T-NA	Coperchio con portina per custodia 44 P=250mm UL/CSA	456,12		1
012842	D200-CI48/T-NA	Coperchio con portina per custodia 48 P=200mm UL/CSA	530,32		1
012392	D200-CI48/2T-NA	Coperchio doppia portina per custodia 48 P=200mm UL/CSA	800,96		1
012863	D250-CI48/T-NA	Coperchio con portina per custodia 48 P=250mm UL/CSA	616,83		1
012411	D250-CI48/2T-NA	Coperchio doppia portina per custodia 48 P=250mm UL/CSA	887,51		1
		Accessori per custodie Nordamerica			
011925	T-CI23-NA	Portina per coperchio custodia 23 UL/CSA	91,49		1
011957	T-CI43-NA	Portina per coperchio custodia 43 UL/CSA	179,55		1
012001	T-CI44-NA	Portina per coperchio custodia 44 UL/CSA	270,68		1
208310	FL2-X-NA	Flangia cieca per lato custodia 187,5mm (UL/CSA)	15,41		10
012462	FL3-X-NA	Flangia cieca per lato custodia 250mm (UL/CSA)	18,35		10
208309	FL4-X-NA	Flangia cieca per lato custodia 375mm (UL/CSA)	25,56		10
012479	ZRF3-NA	Distanziatore per flangia FL3..NA	19,36		20

Codice	Tipo	Descrizione	Prezzo €	Note	Conf. [pezzi]
		CASSE PER AUTOMAZIONE CS			
		Casse per automazione complete di piastra			
111646	CS-2520/150	Cassa completa 250H 200L 150P	80,42		1
111647	CS-32/150	Cassa completa 300H 200L 150P	82,34		1
111648	CS-33/150	Cassa completa 300H 300L 150P	92,04		1
111649	CS-33/200	Cassa completa 300H 300L 200P	104,64		1
111680	CS-34/200	Cassa completa 300H 400L 200P	115,91		1
111681	CS-43/150	Cassa completa 400H 300L 150P	100,12		1
111682	CS-43/200	Cassa completa 400H 300L 200P	116,02		1
111683	CS-44/150	Cassa completa 400H 400L 150P	124,19		1
111684	CS-44/200	Cassa completa 400H 400L 200P	132,83		1
111685	CS-46/200	Cassa completa 400H 600L 200P	171,00		1
111686	CS-46/250	Cassa completa 400H 600L 250P	179,51		1
111687	CS-46/300	Cassa completa 400H 600L 300P	191,48		1
111688	CS-54/150	Cassa completa 500H 400L 150P	138,44		1
111689	CS-54/200	Cassa completa 500H 400L 200P	146,54		1
111690	CS-54/250	Cassa completa 500H 400L 250P	159,34		1
111691	CS-55/250	Cassa completa 500H 500L 250P	183,38		1
111692	CS-64/150	Cassa completa 600H 400L 150P	152,11		1
111693	CS-64/200	Cassa completa 600H 400L 200P	165,94		1
111694	CS-64/250	Cassa completa 600H 400L 250P	178,96		1
111695	CS-65/150	Cassa completa 600H 500L 150P	171,69		1
111696	CS-65/200	Cassa completa 600H 500L 200P	189,07		1
111697	CS-65/250	Cassa completa 600H 500L 250P	205,24		1
111698	CS-66/200	Cassa completa 600H 600L 200P	218,13		1
111699	CS-66/250	Cassa completa 600H 600L 250P	242,61		1
111700	CS-66/300	Cassa completa 600H 600L 300P	262,48		1
111701	CS-68/300	Cassa completa 600H 800L 300P	322,90		1
111702	CS-75/200	Cassa completa 700H 500L 200P	214,94		1
111703	CS-75/250	Cassa completa 700H 500L 250P	227,72		1
111704	CS-84/200	Cassa completa 800H 400L 200P	221,47		1
111705	CS-84/250	Cassa completa 800H 400L 250P	235,69		1
111706	CS-86/200	Cassa completa 800H 600L 200P	274,53		1
111707	CS-86/250	Cassa completa 800H 600L 250P	303,57		1
111708	CS-86/300	Cassa completa 800H 600L 300P	312,08		1
111709	CS-88/200	Cassa completa 800H 800L 200P	332,22		1
111710	CS-88/300	Cassa completa 800H 800L 300P	376,02		1
111711	CS-810/300	Cassa completa 800H 1000L 300P	457,93		1
111712	CS-106/250	Cassa completa 1000H 600L 250P	377,81		1
111713	CS-106/300	Cassa completa 1000H 600L 300P	398,07		1
111714	CS-108/250	Cassa completa 1000H 800L 250P	477,98		1
111715	CS-108/300	Cassa completa 1000H 800L 300P	479,10		1
111716	CS-1010/300	Cassa completa 1000H 1000L 300P	599,47		1
111717	CS-126/250	Cassa completa 1200H 600L 250P	419,03		1
111718	CS-128/300	Cassa completa 1200H 800L 300P	531,15		1
111719	CS-1210/300	Cassa completa 1200H 1000L 300P	621,86		1
111720	CS-1212/250	Cassa completa 1200H 1200L 250P	685,09		1
		Porte esterne di ricambio			
140480	DT-2520-CS	Porta trasparente 250H 200L	56,45		1
140481	DT-3020-CS	Porta trasparente 300H 200L	58,05		1
140482	DT-3030-CS	Porta trasparente 300H 300L	74,28		1
140483	DT-3040-CS	Porta trasparente 300H 400L	93,62		1
140484	DT-4030-CS	Porta trasparente 400H 300L	92,96		1
140485	DT-4040-CS	Porta trasparente 400H 400L	103,42		1
140486	DT-4060-CS	Porta trasparente 400H 600L	131,21		1
140487	DT-5040-CS	Porta trasparente 500H 400L	115,53		1
140488	DT-5050-CS	Porta trasparente 500H 500L	128,22		1
140489	DT-6040-CS	Porta trasparente 600H 400L	125,55		1
140490	DT-6050-CS	Porta trasparente 600H 500L	150,25		1
140491	DT-6060-CS	Porta trasparente 600H 600L	162,96		1
140492	DT-6080-CS	Porta trasparente 600H 800L	219,13		1
140493	DT-7050-CS	Porta trasparente 700H 500L	160,84		1
140494	DT-8040-CS	Porta trasparente 800H 400L	161,02		1
140495	DT-8060-CS	Porta trasparente 800H 600L	205,31		1
140496	DT-8080-CS	Porta trasparente 800H 800L	262,50		1
140497	DT-80100-CS	Porta trasparente 800H 1000L	364,03		1
140498	DT-10060-CS	Porta trasparente 1000H 600L	261,03		1
140499	DT-10080-CS	Porta trasparente 1000H 800L	327,95		1
140500	DT-100100-CS	Porta trasparente 1000H 1000L	413,66		1
140501	DT-12060-CS	Porta trasparente 1200H 600L	307,99		1
140502	DT-12080-CS	Porta trasparente 1200H 800L	399,74		1
140503	DT-120100-CS	Porta trasparente 1200H 1000L	451,92		1
140504	DT-120120-CS	Porta trasparente 1200H 1200L	572,20		1
140505	DS-2520-CS	Porta cieca 250H 200L	27,00		1
140506	DS-3020-CS	Porta cieca 300H 200L	27,00		1
140507	DS-3030-CS	Porta cieca 300H 300L	33,04		1
140508	DS-3040-CS	Porta cieca 300H 400L	38,74		1
140509	DS-4030-CS	Porta cieca 400H 300L	38,69		1
140510	DS-4040-CS	Porta cieca 400H 400L	40,45		1
140511	DS-4060-CS	Porta cieca 400H 600L	65,46		1
140512	DS-5040-CS	Porta cieca 500H 400L	59,57		1
140513	DS-5050-CS	Porta cieca 500H 500L	65,76		1
140514	DS-6040-CS	Porta cieca 600H 400L	65,46		1
140515	DS-6050-CS	Porta cieca 600H 500L	78,72		1
140516	DS-6060-CS	Porta cieca 600H 600L	86,87		1
140517	DS-6080-CS	Porta cieca 600H 800L	103,11		1
140518	DS-7050-CS	Porta cieca 700H 500L	84,68		1
140519	DS-8040-CS	Porta cieca 800H 400L	84,92		1
140520	DS-8060-CS	Porta cieca 800H 600L	103,11		1
140521	DS-8080-CS	Porta cieca 800H 800L	131,45		1
140522	DS-80100-CS	Porta cieca 800H 1000L	192,11		1
140523	DS-10060-CS	Porta cieca 1000H 600L	152,51		1
140524	DS-10080-CS	Porta cieca 1000H 800L	192,04		1
140525	DS-100100-CS	Porta cieca 1000H 1000L	198,32		1
140526	DS-12060-CS	Porta cieca 1200H 600L	173,86		1
140527	DS-12080-CS	Porta cieca 1200H 800L	210,18		1
140528	DS-120100-CS	Porta cieca 1200H 1000L	255,13		1
140529	DS-120120-CS	Porta cieca 1200H 1200L	286,96		1
		Porte cieche interne			
138660	DI-2520-CS	Porta interna cieca 250H 200L	94,94		1
138661	DI-3020-CS	Porta interna cieca 300H 200L	95,34		1
138662	DI-3030-CS	Porta interna cieca 300H 300L	98,77		1
138663	DI-3040-CS	Porta interna cieca 300H 400L	104,33		1
138664	DI-4030-CS	Porta interna cieca 400H 300L	104,33		1
138665	DI-4040-CS	Porta interna cieca 400H 400L	108,37		1

Codice	Tipo	Descrizione	Prezzo €	Note	Conf. [pezzi]
138666	DI-4060-CS	Porta interna cieca 400H 600L	118,25		1
138667	DI-5040-CS	Porta interna cieca 500H 400L	111,64		1
138668	DI-5050-CS	Porta interna cieca 500H 500L	117,13		1
138669	DI-6040-CS	Porta interna cieca 600H 400L	118,25		1
138670	DI-6050-CS	Porta interna cieca 600H 500L	123,58		1
138671	DI-6060-CS	Porta interna cieca 600H 600L	130,13		1
138672	DI-6080-CS	Porta interna cieca 600H 800L	158,23		1
138673	DI-7050-CS	Porta interna cieca 700H 500L	138,03		1
138674	DI-8040-CS	Porta interna cieca 800H 400L	145,00		1
138675	DI-8060-CS	Porta interna cieca 800H 600L	158,23		1
138676	DI-8080-CS	Porta interna cieca 800H 800L	181,68		1
138677	DI-80100-CS	Porta interna cieca 800H 1000L	194,84		1
138678	DI-10060-CS	Porta interna cieca 1000H 600L	171,87		1
138679	DI-10080-CS	Porta interna cieca 1000H 800L	194,84		1
138680	DI-100100-CS	Porta interna cieca 1000H 1000L	190,45		1
138681	DI-12060-CS	Porta interna cieca 1200H 600L	206,49		1
138682	DI-12080-CS	Porta interna cieca 1200H 800L	227,56		1
138683	DI-120100-CS	Porta interna cieca 1200H 1000L	237,97		1
138684	DI-120120-CS	Porta interna cieca 1200H 1200L	221,25		1
		Accessori per porte			
140530	MTR-D3-CS	Staffa supporto canala per porta L300	7,08		2
140531	MTR-D4-CS	Staffa supporto canala per porta L400	7,41		2
140532	MTR-D5-CS	Staffa supporto canala per porta L500	7,77		2
140533	MTR-D6-CS	Staffa supporto canala per porta L600	8,23		2
140534	MTR-D8-CS	Staffa supporto canala per porta L800	8,74		2
133102	LC-DBIT3-CS	Serratura doppia aletta 3mm metallica	12,37		1
133103	LC-DBIT5-CS	Serratura doppia aletta 5mm plastica	12,37		1
133104	LC-ZSBIT-CS	Serratura a cilindro	32,70		1
133106	PHZ-A-ADD-ON	Maniglia per inserto cilindro	23,77		1
133105	PHZ-A-COMP	Maniglia completa di chiusura per ns. cilindro	31,37		1
138574	PHZ-E10/30-GS	Cilindro x maniglia	25,23		1
138575	PHZ-E10/30-VS	Cilindro x maniglia diverso	25,23		1
138576	KEY-E10/30-GS	Chiave di ricambio per cilindro	20,92		1
138737	DOOR-RET-CS	Fermo per porta	77,69		1
138773	QUICK-C-CS	Albero cerniera di ricambio	1,46		6
		Piastre interne di ricambio e accessori			
138747	MPL-2520-CS	Piastra di montaggio zincata 250H 200L	7,00		1
138748	MPL-3020-CS	Piastra di montaggio zincata 300H 200L	7,68		1
138749	MPL-3030-CS	Piastra di montaggio zincata 300H 300L	10,89		1
138750	MPL-3040-CS	Piastra di montaggio zincata 300H 400L	13,68		1
138751	MPL-4030-CS	Piastra di montaggio zincata 400H 300L	14,06		1
138752	MPL-4040-CS	Piastra di montaggio zincata 400H 400L	17,59		1
138753	MPL-4060-CS	Piastra di montaggio zincata 400H 600L	30,53		1
138754	MPL-5040-CS	Piastra di montaggio zincata 500H 400L	21,84		1
138755	MPL-5050-CS	Piastra di montaggio zincata 500H 500L	26,58		1
138756	MPL-6040-CS	Piastra di montaggio zincata 600H 400L	29,81		1
138757	MPL-6050-CS	Piastra di montaggio zincata 600H 500L	37,12		1
138758	MPL-6060-CS	Piastra di montaggio zincata 600H 600L	44,34		1
138759	MPL-6080-CS	Piastra di montaggio zincata 600H 800L	88,39		1
138760	MPL-7050-CS	Piastra di montaggio zincata 700H 500L	41,73		1
138761	MPL-8040-CS	Piastra di montaggio zincata 800H 400L	51,29		1
138762	MPL-8060-CS	Piastra di montaggio zincata 800H 600L	79,34		1
138763	MPL-8080-CS	Piastra di montaggio zincata 800H 800L	114,97		1
138764	MPL-80100-CS	Piastra di montaggio zincata 800H 1000L	141,93		1
138765	MPL-10060-CS	Piastra di montaggio zincata 1000H 600L	94,41		1
138766	MPL-10080-CS	Piastra di montaggio zincata 1000H 800L	143,32		1
138767	MPL-100100-CS	Piastra di montaggio zincata 1000H 1000L	159,44		1
138768	MPL-12060-CS	Piastra di montaggio zincata 1200H 600L	112,59		1
138769	MPL-12080-CS	Piastra di montaggio zincata 1200H 800L	172,10		1
138770	MPL-120100-CS	Piastra di montaggio zincata 1200H 1000L	192,54		1
138771	MPL-120120-CS	Piastra di montaggio zincata 1200H 1200L	229,10		1
138712	MPL-2520/RAL2000-CS	Piastra di montaggio verniciata RAL2000 250H 200L	10,70		1
138713	MPL-3020/RAL2000-CS	Piastra di montaggio verniciata RAL2000 300H 200L	11,74		1
138714	MPL-3030/RAL2000-CS	Piastra di montaggio verniciata RAL2000 300H 300L	16,05		1
138715	MPL-3040/RAL2000-CS	Piastra di montaggio verniciata RAL2000 300H 400L	20,09		1
138716	MPL-4030/RAL2000-CS	Piastra di montaggio verniciata RAL2000 400H 300L	20,37		1
138717	MPL-4040/RAL2000-CS	Piastra di montaggio verniciata RAL2000 400H 400L	25,56		1
138718	MPL-4060/RAL2000-CS	Piastra di montaggio verniciata RAL2000 400H 600L	41,97		1
138719	MPL-5040/RAL2000-CS	Piastra di montaggio verniciata RAL2000 500H 400L	33,09		1
138720	MPL-5050/RAL2000-CS	Piastra di montaggio verniciata RAL2000 500H 500L	41,06		1
138721	MPL-6040/RAL2000-CS	Piastra di montaggio verniciata RAL2000 600H 400L	43,99		1
138722	MPL-6050/RAL2000-CS	Piastra di montaggio verniciata RAL2000 600H 500L	54,98		1
138723	MPL-6060/RAL2000-CS	Piastra di montaggio verniciata RAL2000 600H 600L	65,08		1
138724	MPL-6080/RAL2000-CS	Piastra di montaggio verniciata RAL2000 600H 800L	116,86		1
138725	MPL-7050/RAL2000-CS	Piastra di montaggio verniciata RAL2000 700H 500L	62,71		1
138726	MPL-8040/RAL2000-CS	Piastra di montaggio verniciata RAL2000 800H 400L	69,53		1
138727	MPL-8060/RAL2000-CS	Piastra di montaggio verniciata RAL2000 800H 600L	107,38		1
138728	MPL-8080/RAL2000-CS	Piastra di montaggio verniciata RAL2000 800H 800L	154,03		1
138729	MPL-80100/RAL2000-CS	Piastra di montaggio verniciata RAL2000 800H 1000L	194,36		1
138730	MPL-10060/RAL2000-CS	Piastra di montaggio verniciata RAL2000 1000H 600L	132,97		1
138731	MPL-10080/RAL2000-CS	Piastra di montaggio verniciata RAL2000 1000H 800L	195,46		1
138732	MPL-100100/RAL2000-CS	Piastra di montaggio verniciata RAL2000 1000H 1000L	224,66		1
138733	MPL-12060/RAL2000-CS	Piastra di montaggio verniciata RAL2000 1200H 600L	158,84		1
138734	MPL-12080/RAL2000-CS	Piastra di montaggio verniciata RAL2000 1200H 800L	231,51		1
138735	MPL-120100/RAL2000-CS	Piastra di montaggio verniciata RAL2000 1200H 1000L	266,87		1
138736	MPL-120120/RAL2000-CS	Piastra di montaggio verniciata RAL2000 1200H 1200L	313,78		1
138685	MPP-2520-CS	Piastra forata per dadi a gabbia 250H 200L	12,96		1
138686	MPP-3020-CS	Piastra forata per dadi a gabbia 300H 200L	10,59		1
138687	MPP-3030-CS	Piastra forata per dadi a gabbia 300H 300L	15,94		1
138688	MPP-3040-CS	Piastra forata per dadi a gabbia 300H 400L	22,87		1
138689	MPP-4030-CS	Piastra forata per dadi a gabbia 400H 300L	22,87		1
138690	MPP-4040-CS	Piastra forata per dadi a gabbia 400H 400L	26,22		1
138691	MPP-4060-CS	Piastra forata per dadi a gabbia 400H 600L	41,55		1
138692	MPP-5040-CS	Piastra forata per dadi a gabbia 500H 400L	35,89		1
138693	MPP-5050-CS	Piastra forata per dadi a gabbia 500H 500L	43,19		1
138694	MPP-6040-CS	Piastra forata per dadi a gabbia 600H 400L	41,55		1
138695	MPP-6050-CS	Piastra forata per dadi a gabbia 600H 500L	52,31		1
138696	MPP-6060-CS	Piastra forata per dadi a gabbia 600H 600L	66,85		1
138697	MPP-6080-CS	Piastra forata per dadi a gabbia 600H 800L	105,72		1
138698	MPP-7050-CS	Piastra forata per dadi a gabbia 700H 500L	70,46		1
138699	MPP-8040-CS	Piastra forata per dadi a gabbia 800H 400L	74,15		1
138700	MPP-8060-CS	Piastra forata per dadi a gabbia 800H 600L	105,72		1
138701	MPP-8080-CS	Piastra forata per dadi a gabbia 800H 800L	139,60		1
138702	MPP-80100-CS	Piastra forata per dadi a gabbia 800H 1000L	168,68		1
138703	MPP-10060-CS	Piastra forata per dadi a gabbia 1000H 600L	116,25		1
138704	MPP-10080-CS	Piastra forata per dadi a gabbia 1000H 800L	168,68		1

Codice	Tipo	Descrizione	Prezzo €	Note	Conf. [pezzi]
138705	MPP-100100-CS	Piastra forata per dadi a gabbia 1000H 1000L	194,90		1
138706	MPP-12060-CS	Piastra forata per dadi a gabbia 1200H 600L	127,27		1
138707	MPP-12080-CS	Piastra forata per dadi a gabbia 1200H 800L	170,82		1
138708	MPP-120100-CS	Piastra forata per dadi a gabbia 1200H 1000L	207,73		1
138709	MPP-120120-CS	Piastra forata per dadi a gabbia 1200H 1200L	259,14		1
138656	DAS-SET/150-CS	Kit regolazione profondità piastre per cassa 150P	50,08		1
138657	DAS-SET/200-CS	Kit regolazione profondità piastre per cassa 200P	52,45		1
138658	DAS-SET/250-CS	Kit regolazione profondità piastre per cassa 250P	55,35		1
138659	DAS-SET/300-CS	Kit regolazione profondità piastre per cassa 300P	55,78		1
		Flange e zoccoli			
112914	AFP-3-CS	Chiusura passaggio cavi per F3A per casse 300P	9,11		1
112915	AFP-4-CS	Chiusura passaggio cavi per F3A per casse 400P	9,98		1
112916	AFP-5-CS	Chiusura passaggio cavi per F3A per casse 500P	12,61		1
112917	AFP-6-CS	Chiusura passaggio cavi per F3A per casse 600P	15,02		1
112918	AFP-8-CS	Chiusura passaggio cavi per F3A per casse 800P	18,77		1
112919	AFP-10-CS	Chiusura passaggio cavi per F3A per casse 1000P	22,19		1
112920	AFP-12-CS	Chiusura passaggio cavi per F3A per casse 1200P	26,85		1
074182	F3A-0	Flangia cieca	19,56		10
113426	F3A-XP	Flangia cieca in metallo	16,88		1
081301	F3A-4	Flangia sfond. 4xM16, 6xM25, 8xM32	19,56		10
091468	F3A-8	Flangia sfond. 2xM16, 8xM25, 4xM32, 1xM50	19,56		10
076555	F3A-12	Flangia sfond. 2xM16, 12xM25, 2xM40, 2xM50	19,46		10
078928	F3A-34	Flangia sfond. 24xM16, 13xM20	19,46		10
083674	F3A-KTD	Flangia sfondabile 2 passacavi D=70mm	44,31		10
010145	F3A-D	Flangia ins. gomma 40 cavi D10-13mm, 4 cavi D17-21mm, 2 cavi D27-30mm	44,31		10
138738	SFP-112X182-CS	Chiusura standard (ricambio) 182x112	7,92		1
138739	SFP-112X232-CS	Chiusura standard (ricambio) 232x112	8,62		1
138740	SFP-112X332-CS	Chiusura standard (ricambio) 332x112	10,27		1
138741	SFP-172X262-CS	Chiusura standard (ricambio) 262x172	10,45		1
138742	SFP-172X332-CS	Chiusura standard (ricambio) 332x172	11,66		1
138743	SFP-172X432-CS	Chiusura standard (ricambio) 432x172	13,44		1
138744	SFP-172X532-CS	Chiusura standard (ricambio) 535x172	15,71		1
138745	SFP-172X732-CS	Chiusura standard (ricambio) 732x172	19,35		1
138746	SFP-172X932-CS	Chiusura standard (ricambio) 932x172	23,45		1
140472	PLI-6/250-200-CS	Zoccolo 200H 600L 250P	206,35		1
140473	PLI-6/300-200-CS	Zoccolo 200H 600L 300P	217,17		1
140474	PLI-8/250-200-CS	Zoccolo 200H 800L 250P	215,52		1
140475	PLI-8/300-200-CS	Zoccolo 200H 800L 300P	226,42		1
140476	PLI-10/300-200-CS	Zoccolo 200H 1000L 300P	241,20		1
140477	PLI-12/250-200-CS	Zoccolo 200H 1200L 250P	244,13		1
		Tettucci Parapioggia			
112890	CNP-2/150-CS	Tettuccio parapioggia per casse 200L 150P	51,49		1
112891	CNP-3/150-CS	Tettuccio parapioggia per casse 300L 150P	55,05		1
112892	CNP-3/200-CS	Tettuccio parapioggia per casse 300L 200P	59,49		1
112893	CNP-4/150-CS	Tettuccio parapioggia per casse 400L 150P	58,20		1
112894	CNP-4/200-CS	Tettuccio parapioggia per casse 400L 200P	60,45		1
112895	CNP-4/250-CS	Tettuccio parapioggia per casse 400L 250P	63,96		1
112896	CNP-5/150-CS	Tettuccio parapioggia per casse 500L 150P	56,99		1
112897	CNP-5/200-CS	Tettuccio parapioggia per casse 500L 200P	63,24		1
112898	CNP-5/250-CS	Tettuccio parapioggia per casse 500L 250P	73,23		1
112899	CNP-6/200-CS	Tettuccio parapioggia per casse 600L 200P	72,47		1
112900	CNP-6/250-CS	Tettuccio parapioggia per casse 600L 250P	82,73		1
112901	CNP-6/300-CS	Tettuccio parapioggia per casse 600L 300P	85,60		1
112902	CNP-8/200-CS	Tettuccio parapioggia per casse 800L 200P	84,77		1
112903	CNP-8/250-CS	Tettuccio parapioggia per casse 800L 250P	88,41		1
112904	CNP-8/300-CS	Tettuccio parapioggia per casse 800L 300P	109,47		1
112905	CNP-10/300-CS	Tettuccio parapioggia per casse 1000L 300P	125,63		1
112906	CNP-12/250-CS	Tettuccio parapioggia per casse 1200L 250P	144,46		1
		Accessori per casse CS			
112639	WFB-SET-CS	Kit di staffe per fissaggio a parete	14,61		1x4
112907	LVP-20V12-CS	Griglia di ventilazione 197H 117L	17,66		1
112908	LVP-20H12-CS	Griglia di ventilazione 117H 197L	17,66		1
112909	LVP-30V15-CS	Griglia di ventilazione 297H 149L	21,44		1
112910	LVP-30H15-CS	Griglia di ventilazione 149H 297L	23,62		1
101665	BFZ-DES	Set connessione equipotenziale porta/cassa	7,35		1
286771	BPZ-CPS-7035	Kit ritocco vernice per casse CS	7,35		1
140478	MAST-FIT-CS	Staffa per fissaggio cassette a palo	111,65		1
140479	TOR-SET/135-CS	Staffe di rinforzo e golfari M12	48,25		2
140535	UNI-BRA-CS	Staffa universale per montaggio micro porta	8,43		2
138772	TS1-BRA-CS	Staffa inclinata per morsettiere	13,76		2
140537	TS35-DS4-CS	Modulo fissaggio softstarter DS4	19,35		1
		Pressacavo e passacavo			
216983	KT-M16	Passacavo con diaframma M16	0,28		100
207602	KT-M20	Passacavo con diaframma M20	0,51		100
207603	KT-M25	Passacavo con diaframma M25	0,35		100
207604	KT-M32	Passacavo con diaframma M32	0,63		100
019658	KT13,5	Passacavo PG13,5	1,58		100
022031	KT16	Passacavo PG16	1,54		100
026777	KT21	Passacavo PG21	1,58		100
029150	KT29	Passacavo PG29	2,73		50
033896	KT36	Passacavo PG36	4,60		20
038642	KT42	Passacavo PG42	5,38		10
224556	KT-M25F	Passacavo di compensazione M25	3,25		50
107225	DAV-M40	Passacavo di compensazione M40 IP66	64,01		2
024404	KT16F	Passacavo di compensazione PG16	4,67		50
079219	DA412	Passacavo di compensazione PG29 IP66	26,19		2
031523	KT3	Passacavo conico per cavi D14-54mm	13,76		2
036269	KT4	Passacavo conico per cavi D14-68mm	16,21		3
215078	V-M12	Pressacavo Metrico M12	1,41		20
215077	V-M16	Pressacavo Metrico M16	1,41		20
206910	V-M20	Pressacavo Metrico M20	1,58		20
206911	V-M25	Pressacavo Metrico M25	1,86		20
206912	V-M32	Pressacavo Metrico M32	3,25		10
226156	V-M32G	Pressacavo Metrico M32	3,60		10
209668	V-M40	Pressacavo Metrico M40	11,67		10
206913	V-M50	Pressacavo Metrico M50	13,76		5
214835	V-M63	Pressacavo Metrico M63	36,17		3
224557	STB-M20F	Pressacavo di compensazione M20	4,05		20
120814	V-M20-VENT	Pressacavo di compensazione M20 IP69K	36,68		1
224558	STB-M25F	Pressacavo di compensazione M25	5,74		20
215451	MFD25	Guarnizione multipla per M25	1,58		25
215452	MFD32	Guarnizione multipla per M32	2,87		25
215453	MFV25-6	Tappo di chiusura per aperture inutilizzate su guarnizione multipla M25	1,58		50
215454	MFV32-7	Tappo di chiusura per aperture inutilizzate su guarnizione multipla M32	1,98		50

SISTEMA SBARRE SASY60I, PORTAFUSIBILI E ACCESSORI DI CABLAGGIO

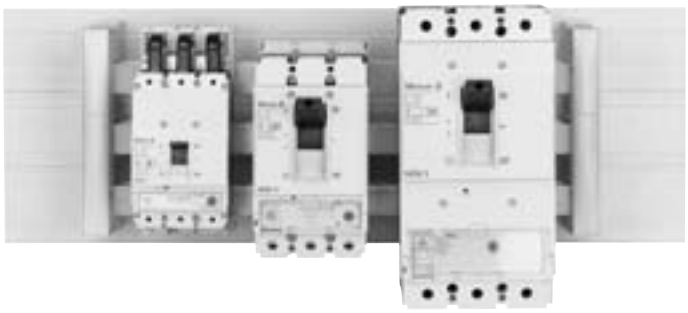

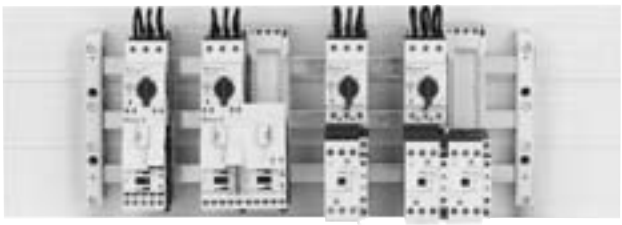

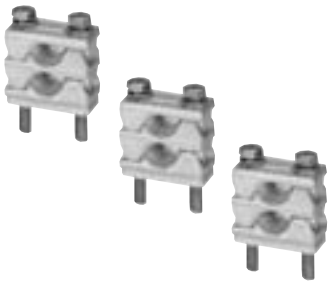

Codice	Tipo	Descrizione	Prezzo €	Note	Conf. [pezzi]
		SISTEMA SBARRE SASY60i			
		Portasbarre			
107066	BBS-3/FL	Portasbarre 630A 3poli per applicazioni IEC	28,98		10
138381	BBS-4/FL	Portasbarre 630A 4poli per applicazioni IEC	38,90		10
107067	BBS-3/FL-NA	Portasbarre 630A 3poli per applicazioni NA	48,69		10
107069	BBS-2/FL	Portasbarre 630A 2poli	20,41		10
107161	BBS-1/FL	Portasbarre 630A 1polo	16,33		10
107068	ES-BBS-3/FL	Copertura terminale x portasbarre 630A 3P	5,32		10
107162	BBS-3/PR	Portasbarre 1600A 3poli	64,41		3
107165	BBS-1/PR	Portasbarre 1600A 1 polo	24,88		10
107164	ES-BBS-3/PR	Copertura terminale x Portasbarre 1600A 3P	7,89		4
		Sbarre di rame x SASY60i			
034121	CU12X5	Sbarra CU zincata e stagnata 12x5 - 160A - L=1,5m	27,09		10
005093	CU12X5-2250	Sbarra CU zincata e stagnata 12x5 - 160A - L=2,25m	44,66		10
215270	CU15X5	Sbarra CU zincata e stagnata 15x5 - 160A - L=1,5m	38,77		10
044092	CU20X5	Sbarra CU zincata e stagnata 20x5 - 250A - L=1,5m	47,38		10
007466	CU20X5-2250	Sbarra CU zincata e stagnata 20x5 - 250A - L=2,25m	67,63		10
041719	CU20X10	Sbarra CU zincata e stagnata 20x10 - 400A - L=1,5m	80,93		5
009839	CU20X10-2250	Sbarra CU zincata e stagnata 20x10 - 400A - L=2,25m	133,66		5
051211	CU30X10	Sbarra CU 30x10 - 630A - L=1,5m	130,15		1
107166	CU-BAR-500/T	Sbarra profilata a doppia T - 500mm2- 1250A - L=2,4m	387,72		1
107167	CU-BAR-720/T	Sbarra profilata a doppia T - 720mm2 - 1600A - L=2,4m	639,39		1
		Coperture isolanti			
107172	BBC-BT-NA	Base isolante per applicazioni NA L=1,1m	74,83		2
107173	BBC-FL5	Copertura isolante x sbarre 12-30x5 L=1m	24,49		10
107174	BBC-FL10	Copertura isolante x sbarre 12-30x10 L=1m	25,86		10
107175	BBC-CU-BAR/PR	Copertura isolante x sbarre profilate L=1m	42,51		5
107178	BBC-RCOV1	Copertura per sistema 3poli L=1,1m	70,00		2
107179	BBC-MRCOV1	Supporto x copertura BBC-RCOV1	9,07		10
107180	BBC-CS2-F	Copertura modulare - cop. frontale 3Poli L= 1,1m	46,52		1
107181	BBC-CS2-T/B	Copertura modulare -copertura x sopra o sotto L=1,1m	30,08		2
107182	BBC-MCS2	Copertura modulare - supporti lat. 3poli	15,03		1x2
138384	BBC-CS4-F	Copertura modulare - cop. frontale 4Poli L= 1,1m	86,44		1
138383	BBC-CS4-T/B	Copertura modulare -copertura x sopra o sotto L=1,1m - 4poli	30,08		2
138382	BBC-MCS4	Copertura modulare - supporti lat. 4poli	43,22		1x2
107209	BBC-CS1	Copertura modulare completa 3P L=228mm	62,57		1
138377	BBC-CS3	Copertura modulare completa 3P L=270mm	53,49		1
138387	BBC-CS4	Copertura modulare completa 4P L=228mm	85,90		1
107176	BBC-CS48/PR	Copertura lat. H48mm per 1600A L=2,4m	71,13		1
107177	BBC-CS76/PR	Copertura lat. H72mm per 1600A L=2,4m	82,48		1
		Adattatori di alimentazione			
107205	BBA-TP3/16	Adattatore di alimentazione 80A 1,5-16 mm², L= 20mm	27,90		1
107183	BBA-TP3/50	Adattatore di alimentazione 300A 6-50 mm², L= 54mm	42,17		1
107184	BBA-TP3/120	Adattatore di alimentazione 440A 35-120mm², L=81mm	61,23		1
107185	BBA-TP3/300	Adattatore alim. con distanza fasi reg. 560A 95-300mm² 3 poli	152,57		1
138385	BBA-TP4/300	Adattatore alim. con distanza fasi reg. 560A 95-300mm² 4 poli	270,11		1
107186	BBA-TP3/CU-BAND	Adattatore alim. con distanza fasi reg. 800A x band. fino 32x20X1 3 poli	152,57		1
138386	BBA-TP4/CU-BAND	Adattatore alim. con distanza fasi reg. 800A x band. fino 32x20X1 4 poli	270,11		1
107207	BBA-TP3/1000	Adattatore alim. con distanza fasi reg. 1600A x band. 2x(50x10X1)	433,22		1
		Morsetti profilati di alimentazione / derivazione			
138364	AKP750	Morsetto 1600A per bandelle 51x5-28 mm	87,52		3
107198	AKP800	Morsetto 1600A per bandelle 41x20-42 mm	87,10		3
138365	AKP900	Morsetto 1600A per bandelle 64x5-28 mm	105,35		3
107199	AKP1000	Morsetto 1600A per bandelle 51x20-42 mm	105,05		3
138366	AKP1200	Morsetto per bandelle 64x20-42 mm	151,26		3
138367	AKP1600	Morsetto per bandelle 81x20-42 mm	191,02		3
138368	AKP2000	Morsetto per bandelle 101x20-42 mm	238,46		3
138369	AKP3600	Morsetto per bandelle 101x23-45 mm	268,60		3
		Morsetti a pinza di alimentazione / derivazione			
138374	AKS150	Morsetto a pinza 35-150 mm² 12x5-20x10	22,69		6
107195	AKS185	Morsetto a pinza 95-185 mm² 20x5-30x10	22,97		6
107196	AKS300	Morsetto a pinza 150-300 mm² 20x5-30x10	28,75		3
107197	AKS-CU-BAND	Morsetto a pinza x bandelle 20x5-30x10	28,75		3
107208	AKS1000	Morsetto a pinza x barre o bandelle Cu 2x(50x10x1)	123,65		3
138375	AKS1200	Morsetto a pinza x barre o bandelle Cu 2x(60x10x1)	150,94		3
138376	AKS2000	Morsetto a pinza x barre o bandelle Cu 2x(100x10x1)	230,90		3
		Morsetti di derivazione universali			
107187	AKU16/5	Morsetto 180A 1,5-16mm² x sbarre spessore 5mm	1,57		100
107191	AKU16/10	Morsetto 180A 1,5-16mm² x sbarre spessore 10mm	2,29		100
107188	AKU35/5	Morsetto 270A 4-35mm² x sbarre spessore 5mm	2,65		50
107192	AKU35/10	Morsetto 270A 4-35mm² x sbarre spessore 10mm	3,38		50
107189	AKU70/5	Morsetto 400A 16-70mm² x sbarre spessore 5mm	2,98		25
107193	AKU70/10	Morsetto 400A 16-70mm² x sbarre spessore 10mm	3,89		25
107190	AKU120/5	Morsetto 440A16-120mm² x sbarre spessore 5mm	6,40		25
107194	AKU120/10	Morsetto 440A 16-120mm² x sbarre spessore 10mm	6,40		25
138363	AK300	Morsetto per cavi 95 - 300mm² x sbarre 30x10 e doppia T	151,26		3
138378	PK900	Morsetto a piastra	22,37		3
138362	AKU-M8/10	Morsetto per capocorda M8 x sbarre spessore 10mm	22,69		20
138361	AKU-M10/10	Morsetto per capocorda M10 x sbarre spessore 10mm	30,80		8
		Giunzione sbarre			
138379	BBT-CU12-20X5/10-38	Giunzione sbarre 12-20x5/10, L=38mm	17,18		12
107200	BBT-CU12-20X5/10-150	Giunzione sbarre 12-20x5/10, L=150mm	32,29		3
138380	BBT-CU20-30X5/10-40	Giunzione sbarre 20-30x5/10, L =40mm	32,96		6
107201	BBT-CU20-30X5/10-95	Giunzione sbarre 20-30x5/10, L =95mm	37,14		3
107202	BBT-CU20-30X5/10-150	Giunzione sbarre 20-30x5/10, L=150mm	53,29		3
107203	BBT-CU-BAR500/720-50	Giunzione sbarre profilate L=50mm	37,07		6
107204	BBT-CU-BAR500/720-150	Giunzione sbarre profilate L=150mm	88,99		3
		Adattatori per interruttori scatolati 3poli			
104554	NZM1-XAD160	Adattatore per interruttore NZM1 3p 160A UL508	149,62		1
104555	NZM2-XAD250	Adattatore per interruttore NZM2 3p 250A UL508	137,41		1
281666	NZM2-XKR4	Copertura morsetti NZM2 per utilizzo con adattatore	29,31		1
138388	NZM2-4-XAD250	Adattatore per interruttore NZM2 4p 250A	206,37		1
118907	NZM2-4-XKR4	Copertura morsetti NZM2 per utilizzo con adattatore 4 poli	37,74		1
104556	NZM3-XAD550	Adattatore per interruttore NZM3 3p 550A UL508	244,57		1
107206	NZM3-XAD630	Adattatore per interruttore NZM3 3p 630A	273,14		1
281668	NZM3-XKR13	Copertura morsetti NZM3 per utilizzo con adattatore	47,62		1
138389	NZM3-4-XAD630	Adattatore per interruttore NZM3 4p 630A	363,03		1
119020	NZM3-4-XKR13	Copertura morsetti NZM3 per utilizzo con adattatore 4 poli	63,50		1

Codice	Tipo	Descrizione	Prezzo €	Note	Conf. [pezzi]
		Adattatori per partenze motore xStart			
101451	BBA0-25	Adattatore per PKZM0+DIL 25A 45mm	44,14		4
101453	BBA0R-25	Adattatore per PKZM0+DIL teleinvertitore 25A 90mm	80,31		2
101452	BBA0-32	Adattatore per PKZM0+DIL 32A 45mm	53,49		4
101454	BBA0R-32	Adattatore per PKZM0+DIL teleinvertitore 32A 90mm	88,69		2
101480	BBA2L-63	Adattatore per PKZ2+DIL 63A 72mm	79,13		2
101458	BBA2-63	Adattatore per PKZ2 63A 72mm	68,20		4
101459	BBA4L-63	Adattatore per PKZM4+DIL 63A 55mm	66,00		4
101457	BBA4-63	Adattatore per PKZM4 63A 55mm	57,25		4
101455	BBA0C-16	Adattatore per PKZM0+DIL cage 16A 45mm	46,12		4
101481	BBA0-25/2TS	Adattatore universale xStart 25A 45mm	41,96		4
116708	BBA0-32/2TS-C	Adattatore universale xStart 32A 45mm 2giude, con morsetti a molla	47,05		4
116900	BBA2-63/2TS	Adattatore universale xStart 63A 72mm 2giude	67,03		4
116901	BBA2-80/2TS-S	Adattatore universale xStart 80A 72mm 2giude, con morsetti a vite	68,99		4
101482	BBA0/2TS-L	Adattatore universale xStart 45mm senza con. elettriche	31,21		4
101483	BBA4/2TS-L	Adattatore universale xStart 54mm senza con. elettriche	43,35		4
101484	BBA-XSM	Modulo laterale 9x200mm	13,13		10
239364	PKZM0-XMR	Guida omega L=45mm per adattatori	2,25		10
113911	PKZM0-XMR54	Guida omega L=54mm per adattatori	2,88		10
113912	PKZM0-XMR72	Guida omega L=72mm per adattatori	3,83		10
116902	BBA-XLT-6-130	Cavo 6mm² L=130mm	1,88		30
116903	BBA-XLT-16-142	Cavo 16mm² L=142mm	2,43		30
		Basi portafusibile sezionabili tipo NH per sistema sbarre			
284690	LTS-100/C00/3-R	Base portafusibile sezionabile 3P 100A NH000	158,72		1
106211	NH-SLS-00/160-60	Base portafusibile sezionabile 3P 160A NH00	203,89		1
106216	NH-SLS-00/160-60-SI	Base portafusibile sezionabile 3P 160A NH00 + unità di monitoraggio fusibili	464,27		1
106223	Z-NH-SLS-KA	Copertura di protezione per NH-SLS	14,59		2
224550	GST00-160-40-60-AOU	Base portafusibile sezionabile 3P 160A NH00	135,15		1
107955	BS-SET-GST00	Protezione contro i contatti accidentali per GST00	23,35		1
107250	GST1-AO	Base portafusibile sezionabile 3P 250A NH1 con. alto	462,56		1
107251	GST1-AU	Base portafusibile sezionabile 3P 250A NH1 con. basso	462,56		1
107252	GST2-AO	Base portafusibile sezionabile 3P 400A NH2 con. alto	571,36		1
107253	GST2-AU	Base portafusibile sezionabile 3P 400A NH2 con. basso	571,36		1
107254	GST3-AO	Base portafusibile sezionabile 3P 630A NH3 con. alto	756,73		1
107255	GST3-AU	Base portafusibile sezionabile 3P 630A NH3 con. basso	756,73		1
038734	PSK1	Kit di morsetti a prisma per GST1…	44,55		1x3
043480	PSK2	Kit di morsetti a prisma per GST2…	55,34		1x3
048226	PSK3	Kit di morsetti a prisma per GST3…	60,35		1x3
041107	PSK12	Kit di morsetti a doppio prisma per GST1…	84,10		1x3
045853	PSK22	Kit di morsetti a doppio prisma per GST2…	100,18		1x3
050599	PSK32	Kit di morsetti a doppio prisma per GST3…	117,46		1x3
107960	SK1-GS	Morsetto a piastra per GST1	9,65		3
107961	SK2-GS	Morsetto a piastra per GST2	10,79		3
107962	SK3-GS	Morsetto a piastra per GST3	21,27		3
		Basi portafusibile sezionabili tipo D per sistema sbarre			
284649	D02-S/63/3-RS	Base portafusibile sezionabile 3P 63A D02	130,36		1
114316	D02-LTS/63/3-R	Base portafusibile sezionabile 3P 63A D02, 32A C10x38	120,80		3
114318	D02-LTS/63/3-R-HK	Base portafusibile sezionabile 3P 63A D02, 32A C10x38 + cont. aux. scambio	131,79		3
		Basi portafusibile tipo D per sistema sbarre			
114315	D02-SO/63/3-R-27	Base portafusibile 3P 63A D02 L=27mm	18,52		10
100663	Z-D02/R/3-36	Base portafusibile 3P 63A D02 L=36mm	19,61		60
100664	Z-D02/R/3-54	Base portafusibile 3P 63A D02 L=54mm	21,83		40
107965	DII-SO/25/3-R	Base portafusibile 3P 25A DII	38,88		10
110394	DII-SO/25/3-R-PS	Base portafusibile 3P 25A DII con viti di calibrazione fusibile	38,88		10
107966	DIII-SO/63/3-R	Base portafusibile 3P 63A DIII	51,01		10
110395	DIII-SO/63/3-R-PS	Base portafusibile 3P 63A DIII con viti di calibrazione fusibile	51,01		10
60541	SBS-RS60	Copertura laterale per Basi portafusibile D…	4,73		10
100662	Z-D02-S-AB-SET	Set 2 protezioni fusib. D02 per copertura portasbarre	3,27		10
		Accessori per basi portafusibile			
100651	Z-D02/SK	Tappo filettato x base D02-SO… 400V 63A	1,71		20
112148	Z-DII/SK	Tappo filettato x base DII-SO… 500V 25A	2,10		50
112149	Z-DIII/SK	Tappo filettato x base DIII-SO… 500V 63A	2,76		30
263149	Z-D02/SIKA-HF	Molla di adattamento fusibili D01 in base D02	0,15		50
114323	Z-D02-LTS-HF	Molla di adattamento x base D02-LTS…	0,78		12
		BASI PORTAFUSIBILE DA PIASTRA			
		Basi portafusibile NH			
026741	GS00-160	Portafusibile 3polare 160A NH00	55,87		1
289016	GSU1	Portafusibile 3polare 250A NH1	151,99		1
289017	GSU2	Portafusibile 3polare 400A NH2	192,57		1
289018	GSU3	Portafusibile 3polare 630A NH3	305,73		1
		Basi sezionabili portafusibile NH			
225000	GSTA00-160-1P	Portafusibile sezionabile 1polare 160A NH00	70,50		1
095558	GSTA00-160	Portafusibile sezionabile 3polare 160A NH00	98,19		1
17250	GSTA1	Portafusibile sezionabile 3polare 250A NH1	337,67		1
021996	GSTA2	Portafusibile sezionabile 3polare 400A NH2	421,44		1
026742	GSTA3	Portafusibile sezionabile 3polare 630A NH3	618,35		1
		Accessori per basi portafusibile			
107956	GST00-DSI	Unità di monitoraggio fusibili per GST..00	808,23		1
107957	GST1-DSI	Unità di monitoraggio fusibili per GST..1	855,24		1
107958	GST2-DSI	Unità di monitoraggio fusibili per GST..2	870,09		1
107959	GST3-DSI	Unità di monitoraggio fusibili per GST..3	954,03		1
040922	C-GSTA00	Clip fissaggio GSTA00-160 su guida d'in	5,71		5
228173	V-GSTA00-1P	Kit per combinazione di GSTA00 in 2/4poli	13,52		1
057491	A-GSTA1/50	Piastra per fissaggio su sbarre20x5-10 int. 50mm per GST1	112,27		1
064610	A-GSTA2/50	Piastra per fissaggio su sbarre20x5-10 int. 50mm per GST2	128,67		1
119006	ZBS-GSTA00-1P	Protezione inferiore e sup. contatti accidentali per GSTA00-1P	4,24		2
014411	ZBS-GSTA00	Protezione inferiore e sup. contatti accidentali per GSTA00	8,56		10
082800	ZBS-GSTA1	Protezione superiore contatti accidentali per GSTA1	9,49		10
082801	ZBS-GSTA2	Protezione superiore contatti accidentali per GSTA2	13,22		5
082802	ZBS-GSTA3	Protezione superiore contatti accidentali per GSTA3	18,84		1
082804	ZBSU-GSTA1	Protezione inferiore contatti accidentali per GSTA1	9,49		10
082805	ZBSU-GSTA2	Protezione inferiore contatti accidentali per GSTA2	13,22		10
082806	ZBSU-GSTA3	Protezione inferiore contatti accidentali per GSTA3	18,84		10
		SBARRE E ACCESSORI DI COLLEGAMENTO			
		Barre di rame			
034121	CU12X5	Sbarra CU zincata e stagnata 12x5 - 160A - L=1,5m	27,09		10
005093	CU12X5-2250	Sbarra CU zincata e stagnata 12x5 - 160A - L=2,25m	44,66		10
215270	CU15X5	Sbarra CU zincata e stagnata 15x5 - 160A - L=1,5m	38,77		10
044092	CU20X5	Sbarra CU zincata e stagnata 20x5 - 250A - L=1,5m	47,38		10

Codice	Tipo	Descrizione	Prezzo €	Note	Conf. [pezzi]
007466	CU20X5-2250	Sbarra CU zincata e stagnata 20x5 - 250A - L=2,25m	67,63		10
041719	CU20X10	Sbarra CU zincata e stagnata 20x10 - 400A - L=1,5m	80,93		5
009839	CU20X10-2250	Sbarra CU zincata e stagnata 20x10 - 400A - L=2,25m	133,66		5
051211	CU30X10	Sbarra CU 30x10 - 630A - L=1,5m	130,15		1
063076	CU40X10	Sbarra di rame 40x10 L=1,5m	174,35		3
		Barre flessibili isolate in rame con approvazione UL			
080739	CU-BAND10X16X0,8-BK	Bandella in rame 10x16x0,8 isolata guaina nera L=2m	92,14		5
079736	CU-BAND10X16X0,8-BU	Bandella in rame 10x16x0,8 isolata guaina blu L=2m	92,14		5
080698	CU-BAND10X16X0,8-GNYE	Bandella in rame 10x16x0,8 isolata guaina giallo/verde L=2m	92,48		5
119034	CU-BAND10X24X1-BK	Bandella in rame 10x24x11 isolata guaina nera L=2m	281,66		5
119036	CU-BAND10X32X1-BK	Bandella in rame 10x32x1 isolata guaina nera L=2m	344,10		3
119037	CU-BAND10X40X1-BK	Bandella in rame 10x40x1 isolata guaina nera L=2m	398,58		3
119038	CU-BAND10X50X1-BK	Bandella in rame 10x50x1 isolata guaina nera L=2m	476,97		2
119039	CU-BAND10X80X1-BK	Bandella in rame 10x80x1 isolata guaina nera L=2m	761,58		1
080923	CU-BAND11X21X1-BK	Bandella in rame 11x21x1 isolata guaina nera L=2m	162,85		5
080769	CU-BAND11X21X1-BU	Bandella in rame 11x21x1 isolata guaina blu L=2m	162,85		5
080836	CU-BAND11X21X1-GNYE	Bandella in rame 11x21x1 isolata guaina giallo/verde L=2m	163,18		5
081167	CU-BAND3X9X0,8-BK	Bandella in rame 3x9x0,8 isolata guaina nera L=2m	23,69		20
080960	CU-BAND3X9X0,8-BU	Bandella in rame 3x9x0,8 isolata guaina blu L=2m	23,69		20
081006	CU-BAND3X9X0,8-GNYE	Bandella in rame 3x9x0,8 isolata guaina giallo/verde L=2m	23,86		20
081209	CU-BAND4X16X0,8-BK	Bandella in rame 4x16x0,8 isolata guaina nera L=2m	42,87		10
119032	CU-BAND5X24X1-BK	Bandella in rame 5x24x1 isolata guaina nera L=2m	194,52		5
119035	CU-BAND5X32X1-BK	Bandella in rame 5x32x1 isolata guaina nera L=2m	222,17		5
081310	CU-BAND6X16X0,8-BK	Bandella in rame 6x16x0,8 isolata guaina nera L=2m	59,14		10
081222	CU-BAND6X16X0,8-BU	Bandella in rame 6x16x0,8 isolata guaina blu L=2m	59,14		10
081275	CU-BAND6X16X0,8-GNYE	Bandella in rame 6x16x0,8 isolata guaina giallo/verde L=2m	59,47		10
081414	CU-BAND6X9X0,8-BK	Bandella in rame 6x9x0,8 isolata guaina nera L=2m	40,88		10
081344	CU-BAND6X9X0,8-BU	Bandella in rame 6x9x0,8 isolata guaina blu L=2m	40,88		10
081367	CU-BAND6X9X0,8-GNYE	Bandella in rame 6x9x0,8 isolata guaina giallo/verde L=2m	40,88		10
119033	CU-BAND8X24X1-BK	Bandella in rame 8x24x1 isolata guaina giallo/verde L=2m	246,12		5
081515	CU-BAND9X9X0,8-BK	Bandella in rame 9x9x0,8 isolata guaina nera L=2m	56,98		10
081436	CU-BAND9X9X0,8-BU	Bandella in rame 9x9x0,8 isolata guaina blu L=2m	56,98		10
081485	CU-BAND9X9X0,8-GNYE	Bandella in rame 9x9x0,8 isolata guaina giallo/verde L=2m	56,98		10
		Morsetti per allacciamento bandelle flessibile con barre			
002324	K12X5/25	Morsetto a piastra per sb.12x15 e bandella 3-6x16x0.8	5,44		10
002327	K20X5/25	Morsetto a piastra per sb.20x5 e bandella 3-6x16x0.8	7,17		10
002325	K20X10/35	Morsetto a piastra per sb.20x5-10 e bandella 3-10x16x0.8	8,84		10
002285	K20X15/40	Morsetto a piastra per sb.20x5-15 e bandella 3-11x21x1	9,78		10
012783	K20X15/40-A	Morsetto a piastra per sb.20x5-15 e bandella 3-11x21x1	9,78		10
002326	K20X15/50	Morsetto a piastra per sb.20x15 e bandella (2x)11x21x1	14,35		10
		Morsetti per allacciamento bandelle o cavi con barre			
002281	K12X5-1	Morsetto per sbarre 12x15	11,32		10
002282	K12X5-2	Morsetto per sbarre 12x15	15,49		10
002286	K20X5	Morsetto per sbarre 20x5	17,79		10
002283	K20X10	Morsetto per sbarre 20x10	18,76		10
002284	K20X15	Morsetto per sbarre 20x15	26,89		10
079269	L-KL-R	Barretta di espansione morsetti K…. per l'alloggio ulteriore di morsetti AK…	4,25		50
079336	AK16	Morsetto per barra di espansione per cavi 0,75-16mm2	2,08		50
079614	AK35	Morsetto per barra di espansione per cavi 4-25mm2	5,89		50
		Morsetti fino a 1000A			
098573	K50/1	Morsetto singolo fino 100A 10-35 mm2	13,48		10
010773	K95/1N	Morsetto 1P 160A	52,20		1
025017	K95/3	Morsetto 3P 160A	153,70		1
027390	K95/4	Morsetto 4P 160A	191,23		1
089085	K150/1	Morsetto 1P 250A	83,07		1
032136	K150/3	Morsetto 3P 250A	234,76		1
034509	K150/4	Morsetto 4P 250A	331,57		1
091458	K240/1	Morsetto 1P 400A	101,92		1
039255	K240/3	Morsetto 3P 400A	302,54		1
041628	K240/4	Morsetto 4P 400A	405,41		1
093831	K2X240/1	Morsetto 1P 630A	181,53		1
046374	K2X240/3	Morsetto 3P 630A	511,89		1
048747	K2X240/4	Morsetto 4P 630A	704,27		1
062985	K3X185/1	Morsetto 1P 800A	280,76		1
065358	K3X185/3	Morsetto 3P 800A	849,52		1
067731	K3X185/4	Morsetto 4P 800A	1.142,36		1
060612	K3X240/1	Morsetto 1P 1000A	419,92		1
058239	K3X240/3	Morsetto 3P 1000A	1.250,05		1
055866	K3X240/4	Morsetto 4P 1000A	1.677,23		1
079596	K4X185/1	Morsetto 1P 1000A	419,92		1
077223	K4X185/3	Morsetto 3P 1000A	1.250,05		1
074850	K4X185/4	Morsetto 4P 1000A	1.677,23		1
036888	H-K95/5	Copertura per morsetto K95 3-4-5poli	33,55		4
039261	H-K150/5	Copertura per morsetto K150 3-4-5poli	46,61		1
041634	H-K240/5	Copertura per morsetto K240 3-4-5poli	56,44		1
044007	H-K2X240/5	Copertura per morsetto K2x240 3-4-5poli	74,68		1
048753	H-K3X185/5	Copertura per morsetto K3x185 3-4-5poli	75,82		1
046380	H-K3X240/5	Copertura per morsetto K3x240 3-4-5poli	80,07		1
051126	H-K4X185/5	Copertura per morsetto K4x185 3-4-5poli	80,07		1
		ACCESSORI VARI			
002275	SPT4	Tasca porta schemi in plastica A4	18,84		10
002276	SPT5	Tasca porta schemi in plastica A5	15,56		10
002277	SPT6	Tasca porta schemi in plastica A6	12,94		10
053030	TS35X7,5	Guida omega 35x7,5 forata	7,46		1
050657	TS35X15	Guida omega 35x15 non forata	13,58		1

RAPID LINK
Sistema di comando e protezione distribuito su BUS ASI

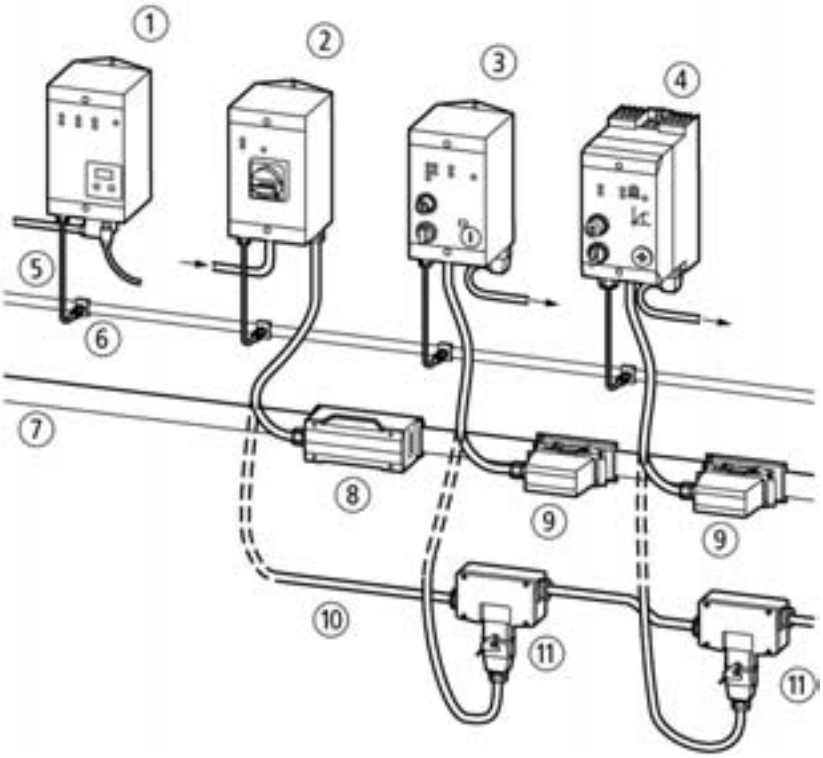

1 Unità di controllo interfaccia con l'esterno
2 Unità di alimentazione e sezionamento
3 Unità di controllo motore
4 Unità inverter
5 Cavo piatto per BUS ASI
6 Spinotto per connettore M12
7 BUS piatto di potenza
8 Terminale per alimentazione/distribuzione BUS piatto di potenza
9 Derivazione per BUS piatto di potenza
10 Cavo connessione alimentazione al BUS piatto di potenza
11 Derivazione per BUS di potenza a sezione circolare

Codice	Tipo	Descrizione	Prezzo unit €	Note	Conf. [pezzi]
		RAPID LINK **SISTEMA DI COMANDO E PROTEZIONE DISTRIBUITO SU BUS ASI**			
		RAPID LINK			
82667	ZB2-100-AZ1	Connettore M12 per bus AS-i	24,55		1
150150	RAMO-D00AI1S-C320S1	Avviatore diretto	856,13		1
150151	RAMO-W00AI1S-C320S1	Teleinvertitore	967,80		1
150152	RAMO-D02AI1S-C320S1	Avviatore diretto	893,35		1
150153	RAMO-W02AI1S-C320S1	Teleinvertitore	1.005,02		1
150168	RASP-200AI1S0-C320S1	Regolatore di velocità	2.343,74		1
150169	RASP-300AI1S0-C320S1	Regolatore di velocità	2.446,11		1
150170	RASP-400AI1S0-C320S1	Regolatore di velocità	2.790,51		1
150171	RASP-500AI1SL-C320S1	Regolatore di velocità	2.990,30		1
150172	RASP-210AI1S0-C320S1	Regolatore di velocità	2.576,48		1
150173	RASP-310AI1S0-C320S1	Regolatore di velocità	2.678,85		1
150174	RASP-410AI1S0-C320S1	Regolatore di velocità	3.023,11		1
150175	RASP-510AI1SL-C320S1	Regolatore di velocità	3.223,04		1
150176	RASP-202AI1S0-C320S1	Regolatore di velocità	2.387,25		1
150177	RASP-302AI1S0-C320S1	Regolatore di velocità	2.489,61		1
150178	RASP-402AI1S0-C320S1	Regolatore di velocità	2.833,93		1
150179	RASP-502AI1SL-C320S1	Regolatore di velocità	3.017,57		1
150180	RASP-212AI1S0-C320S1	Regolatore di velocità	2.592,96		1
150181	RASP-312AI1S0-C320S1	Regolatore di velocità	2.695,27		1
150182	RASP-412AI1S0-C320S1	Regolatore di velocità	3.039,62		1
150183	RASP-512AI1SL-C320S1	Regolatore di velocità	3.250,31		1
153448	XMX-CBL-3M4-USB	Cavo di programmazione	246,95		1
153450	RAMO-D02AI1S-C320V1	Partenza motore modulare	957,43		1
153452	RASP-212AI1S0-C320V1	Regolatore di velocità	2.592,96		1
153453	RASP-312AI1S0-C320V1	Regolatore di velocità	2.695,27		1
153454	RASP-412AI1S0-C320V1	Regolatore di velocità	3.039,62		1
153455	RASP-512AI1SL-C320V1	Regolatore di velocità	3.250,31		1
156643	RASP-FAN-S1	Ventilatore	190,17		1
156644	RASP-KEY-S1	Unità di comando per parametr.	585,70		1
230860	RA-C1-7X4HF	Bus piatto di potenza, 7 x 4 mm² senza alogeni	24,95		1
230914	SET-M3/2-HF	Cavo motore 8 x 1,5 mm² senza alogen, l. = 2 mt, con spina, per unità RA-MO	78,04		1
231574	RA-C1-VP-PLM	Connettore per derivazione RA-C1-PLF	43,14		1
231640	SET-M3-A	Connettore motore 8 x 1,5 per unità RA-MO	48,35		1
254485	SET-M4/2-HF	Cavo motore 4x1,5 mm²+2x(2x0,75mm²) senza alog.,l.=2mt,con spina,per unità RA-SP	168,04		1
254686	SET-M4-A	Connettore motore 4 x 1,5 mm² + 4 x (2 x 0,75 mm²) per unità RA-SP	76,30		1
254690	RA-C1-CUT	Cesoia per bus piatto di potenza RA-C1-7X4HF	136,77		1
254693	RA-C1-COV	Coperchio di chiusura derivaziooni per bus piatto di potenza RA-C1-PLF non utilizzate	5,02		1
257830	RA-C2-S1-4	Derivazione per bus di potenza a sezione circolare	135,89		1
264243	RA-C1-DF	Flangia per bus piatto di potenza, utilizzare su RA-C1-VM-7	12,28		1
264244	RA-C1-VM-7	Terminale per alim./distrib. bus piatto di potenza, 7 poli, L1-L2-L3-N-PE-24VDC	69,71		1
264315	RA-C1-VP-AM-2	Terminale per alimentazione / distribuzione bus piatto di potenza, 2 poli 24VDC	52,88		1
265357	RA-C2-SBL	Chiusura terminale per derivazione per bus di potenza a sezione circolare	35,16		1
265558	SET-M3/5-HF	Cavo motore 8 x 1,5 mm² senza alogen, l. = 5 mt, con spina, per unità RA-MO	96,09		1
265622	SET-M4/5-HF	Cavo motore 4x1,5mm²+2x(2x0,75mm²) senza alog., l.=5mt, con spina, per unità RA-SP	261,83		1
272057	RA-XM12-1M	Cavo estensione connessione bus AS-i delle unità RA , l. 0 1 mt.	32,34		1
272085	SET-M-LOCK	Elemento universale lucchettabile per connettori motore	46,87		1
272086	RA-C1-FIX	Staffa di fissaggio per bus piatto di potenza	1,19		1
272087	RA-C1-AZ-4	Cutter per bus piatto di potenza RA-C1-7X4HF	143,87		1
272089	RA-C2-PLM	Spina per derivazione per bus di potenza a sezione circolare	43,14		1
272257	SET-M3/10-HF	Cavo motore 8 x 1,5 mm² senza alogen, l. = 10 mt, con spina, per unità RA-MO	164,27		1
276251	SET-M4/10-HF	Cavo mot. 4x1,5mm²+2x(2x0,75mm²) senza alog., l.=10 mt, con spina, per unità RA-SP	398,98		1
290188	RA-C1-PLF	Derivazione per bus piatto di potenza	85,67		1
290189	RA-C1-END1	Flangia terminale per bus piatto di potenza	24,51		1
290210	RA-C3/C1-1,5HF	Cavo connessione unità RA C3A a bus piatto di potenza, con RA-C1-PLF	149,18		1
290211	RA-C3/C2-1,5HF	Cavo conn. unità RA C3A a bus di potenza a sezione circolare, con RA-C2-S1-4	137,06		1
290214	RA-C1-AM-7	Terminale per alimentazione bus piatto di potenza, 7 poli, L1-L2-L3-N-PE-24VDC	100,72		1
290423	RA-C3-PLF	Spina di potenza per unità RA C3A	59,37		1
290424	RA-XM12-Y	Connettore M12 a Y	62,62		1
292253	RA-XAZ2-1M	Connettore M12, l. = 1 mt. , per bus AS-i nelle unità RA C3A	106,34		1

SMARTWIRE-DT

SISTEMA DI CABLAGGIO DI COMANDO E CONTROLLO AD INNESTO

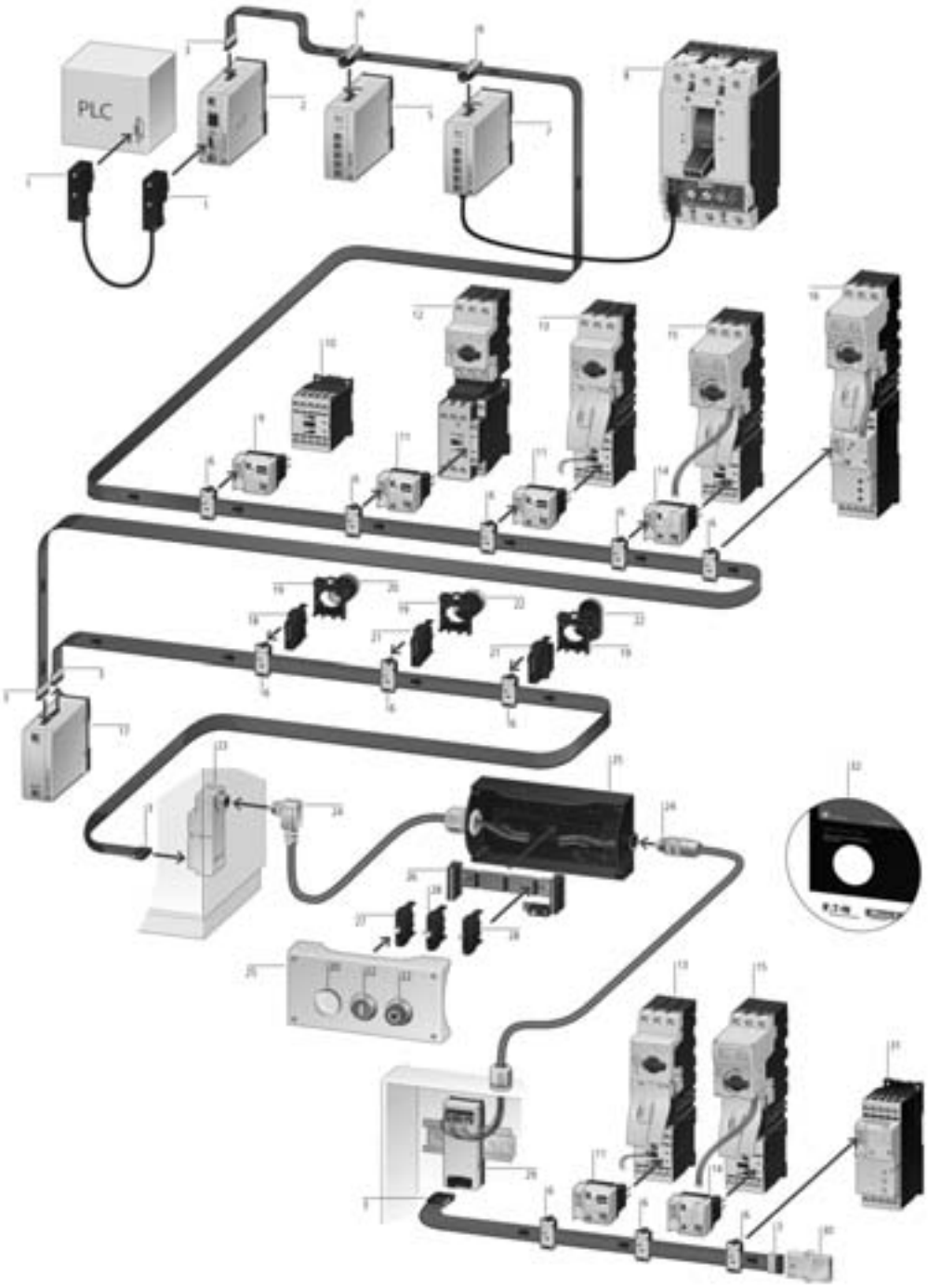

1 Connettore 9 poli
2 Gateway
3 Connettore per cavo piatto
4 Cavo piatto a 8 poli
5 Modulo I/O
6 Spina di connessione
7 Modulo per NZM
8 Interruttore NZM
9 Modulo per DIL
10 Contattore DIL
11 Modulo AUT/MAN per DIL
12 Salvamotore PKZ
13 Partenza motore MSC
14 Modulo per DIL con PKE
15 Partenza motore con PKE
16 Partenza motore con PKE e DS7
17 Powerfeeder
18 Modulo per spie RMQ-Titan
19 Adattatore portacontatti
20 pie luminose RMQ-Titan
21 Modulo per pulsanti RMQ-Titan
22 Pulsanti RMQ-Titan
23 Adattatore Cavo piatto/tondo
24 Connettori IP67 a saldare
25 Custodie RMQ-Titan
26 Circuito stampato per custodia RMQ-Titan
27 Modulo LED per custodia RMQ-Titan
28 Modulo contatti per custodia RMQ-Titan
29 Adattatore Cavo piatto/tondo
30 Resistenza di terminazione
31 Softstarter DS7
32 Software di ausilio alla progettazione SWD-Assist

Codice	Tipo	Descrizione	Prezzo €	Note	Conf. [pezzi]
		SMARTWIRE-DT **SISTEMA DI CABLAGGIO DI COMANDO E CONTROLLO AD INNESTO**			
		Moduli Gateway			
116307	EU5C-SWD-CAN	Gateway CAN-Open per SWD	357,66		1
116308	EU5C-SWD-DP	Gateway Profibus DP per SWD	367,81		1
153163	EU5C-SWD-EIP-MODTCP	Gateway Modbus TCP & Ethernet IP per SWD	481,57		1
170124	EU5C-SWD-PROFINET	Gateway ProfiNETper SWD	655,00	N	1
171797	EU5C-SWD-POWERLINK	Gateway POWERLINK per SWD	655,00	N	1
		Moduli I/O			
116381	EU5E-SWD-8DX	Modulo I/O 8DI	122,20		1
116382	EU5E-SWD-4D4D	Modulo I/O 4DI 4DO 0,5A 24VDC (transistor)	125,89		1
116383	EU5E-SWD-4D2R	Modulo I/O 4DI 2 uscite relè	128,28		1
144060	EU5E-SWD-4DX	Modulo I/O 4DI + alimentazione 24VDC	183,42		1
144061	EU5E-SWD-X8D	Modulo I/O 8DO 0,5A 24VDC (transistor)	178,83		1
144063	EU5E-SWD-2A2A	Modulo I/O 2AI 2A configurabile U/I risoluzione 12bit	372,57		1
144062	EU5E-SWD-4AX	Modulo I/O 4AI configurabile U/I risoluzione 12bit	332,45		1
144064	EU5E-SWD-4PT	Modulo I/O per termoresistenze (PT100, PT1000, NI1000)	372,85		1
		Moduli per interfacciamento con contattori			
118560	DIL-SWD-32-001	Elemento funzionale SWD per DIL/MSC	55,56		1
118561	DIL-SWD-32-002	Elemento funzionale SWD per DIL/MSC AUT/MAN	61,70		1
126895	PKE-SWD-32	Elemento funzionale SWD per DIL/MSC AUT/MAN in combinazione con PKE avanzato	132,34		4
		Moduli per interfacciamento con pulsanteria per montaggio a pannello			
115964	M22-SWD-K11	Elemento funzionale NA+NC SWD, 2 posizioni	24,69		20
115965	M22-SWD-K22	Elemento funzionale NA+NC SWD, 3 posizioni	43,52		10
115966	M22-SWD-LED-W	Elemento funzionale SWD a LED bianco	25,93		20
115967	M22-SWD-LED-B	Elemento funzionale SWD a LED blu	25,93		20
115968	M22-SWD-LED-G	Elemento funzionale SWD a LED verde	25,93		20
115969	M22-SWD-LED-R	Elemento funzionale SWD a LED rosso	25,93		20
115972	M22-SWD-K11LED-W	Elemento funzionale NA+NC SWD, 2 posizioni con LED bianco	42,56		20
115973	M22-SWD-K11LED-B	Elemento funzionale NA+NC SWD, 2 posizioni con LED blu	42,56		20
115974	M22-SWD-K11LED-G	Elemento funzionale NA+NC SWD, 2 posizioni con LED verde	42,56		20
115975	M22-SWD-K11LED-R	Elemento funzionale NA+NC SWD, 2 posizioni con LED rosso	42,56		20
115978	M22-SWD-K22LED-W	Elemento funzionale NA+NC SWD, 3 posizioni con LED bianco	49,97		10
115979	M22-SWD-K22LED-B	Elemento funzionale NA+NC SWD, 3 posizioni con LED blu	49,97		10
115980	M22-SWD-K22LED-G	Elemento funzionale NA+NC SWD, 3 posizioni con LED verde	49,97		10
115981	M22-SWD-K22LED-R	Elemento funzionale NA+NC SWD, 3 posizioni con LED rosso	49,97		10
		Moduli per interfacciamento con pulsanteria per montaggio in custodia			
115995	M22-SWD-KC11	Elemento funzionale NA+NC SWD, 2 posizioni	24,69		20
115996	M22-SWD-KC22	Elemento funzionale NA+NC SWD, 3 posizioni	43,52		10
115997	M22-SWD-LEDC-W	Elemento funzionale SWD a LED bianco	25,93		20
115998	M22-SWD-LEDC-B	Elemento funzionale SWD a LED blu	25,93		20
115999	M22-SWD-LEDC-G	Elemento funzionale SWD a LED verde	25,93		20
116000	M22-SWD-LEDC-R	Elemento funzionale SWD a LED rosso	25,93		20
116003	M22-SWD-K11LEDC-W	Elemento funzionale NA+NC SWD, 2 posizioni con LED bianco	42,56		20
116004	M22-SWD-K11LEDC-B	Elemento funzionale NA+NC SWD, 2 posizioni con LED blu	42,56		20
116005	M22-SWD-K11LEDC-G	Elemento funzionale NA+NC SWD, 2 posizioni con LED verde	42,56		20
116006	M22-SWD-K11LEDC-R	Elemento funzionale NA+NC SWD, 2 posizioni con LED rosso	42,56		20
116009	M22-SWD-K22LEDC-W	Elemento funzionale NA+NC SWD, 3 posizioni con LED bianco	49,97		10
116010	M22-SWD-K22LEDC-B	Elemento funzionale NA+NC SWD, 3 posizioni con LED blu	49,97		10
116011	M22-SWD-K22LEDC-G	Elemento funzionale NA+NC SWD, 3 posizioni con LED verde	49,97		10
116012	M22-SWD-K22LEDC-R	Elemento funzionale NA+NC SWD, 3 posizioni con LED rosso	49,97		10
		Moduli per interfacciamento con altri dispositivi			
135530	NZM-XSWD-704	Elemento funzionale SWD per NZM elettronico	491,90		1
150614	PKE-SWD-SP	Elemento funzionale SWD per PKE12/32/65 elettronico	83,26		1
		Accessori			
116309	EU5C-SWD-PF1-1	Powerfeeder 24VDC	106,11		1
116380	EU5C-SWD-PF2-1	Powerfeeder 24VDC e 15VDC AUX	141,87		1
116016	M22-SWD-A4	Adattatore di fissaggio SWD per operatori a 4 posizioni	4,76		10
115990	M22-SWD-I1-LP01	Circuito stampato per custodia ad 1 elemento	53,06		1
115991	M22-SWD-I2-LP01	Circuito stampato per custodia a 2 elementi	60,49		1
115992	M22-SWD-I3-LP01	Circuito stampato per custodia a 3 elementi	66,65		1
115993	M22-SWD-I4-LP01	Circuito stampato per custodia a 4 elementi	74,04		1
115994	M22-SWD-I6-LP01	Circuito stampato per custodia a 6 elementi	88,81		1
147637	M22-SWD-NOP	Modulo universale per ampliamenti futuri del sistema, fissaggio frontale	31,38		20
147638	M22-SWD-NOPC	Modulo universale per ampliamenti futuri del sistema, fissaggio in custodia	31,38		20
116698	M22-SWD-SEL8-10	Ponticello di copertura per slot RMQ inutilizzati	18,47		5
116027	SWD4-3LF8-24-2S	Cavo piatto a 8 poli già intestato lunghezza 3m	19,19		1
116028	SWD4-5LF8-24-2S	Cavo piatto a 8 poli già intestato lunghezza 5m	25,33		1
116029	SWD4-10LF8-24-2S	Cavo piatto a 8 poli già intestato lunghezza 10m	40,78		1
116026	SWD4-100LF8-24	Bobina di cavo piatto a 8 poli lunghezza 100m	308,48		1
116030	SWD4-50LR8-24	Bobina di cavo tondo a 8 poli lunghezza 50m	240,59		1
144878	SWD4-250LR8-24	Bobina di cavo tondo a 8 poli lunghezza 250m	1.793,00		1
121377	SWD4-8FRF-10	Adattatore cavo piatto/tondo fissaggio su guida DIN	97,46		1
116023	SWD4-8MF2	Connettore piatto per cavo a 8 poli	3,57		10
116022	SWD4-8SF2-5	Spina a 8 poli per connessione apparecchio	7,75		10
116024	SWD4-8SFF2-5	Elemento di giunta tra pezzature di cavi piatti a 8 poli	18,37		1
116025	SWD4-CRP-1	Pinza per crimpaggio spina SWD4-8SF2-5	703,40		1
116699	SWD4-CRP-2	Pinza per crimpaggio connettore piatto SWD4-8MF2	703,40		1
116700	SWD4-CRPAD-1	Inserto per pressa per crimpaggio spina SWD4-8SF2-5	470,91		1
116701	SWD4-CRPAD-2	Inserto per pressa per crimpaggio connettore piatto SWD4-8MF2	470,91		1
116020	SWD4-RC8-10	Resistenza di terminazione bus per cavo piatto a 8 poli	24,55		1
116021	SWD4-SEL8-10	Ponticello di copertura per spina SWD4-8SF2-5 inutilizzata	6,79		5
116031	SWD4-SF8-20	Connettore femmina per cavo tondo a 8 poli	39,70		1
116033	SWD4-SF8-67	Connettore femmina diritto a saldare IP67 per cavo tondo a 8 poli	24,09		1
116035	SWD4-SF8-67W	Connettore femmina a 90° a saldare IP67 per cavo tondo a 8 poli	39,95		1
121380	SWD4-SFL8-20	Adattatore cavo piatto/tondo con alimentazione esterna 24VDC femmina	109,79		1
116032	SWD4-SM8-20	Connettore maschio per cavo tondo a 8 poli	39,70		1
116034	SWD4-SM8-67	Connettore maschio diritto a saldare IP67 per cavo tondo a 8 poli	24,09		1
116036	SWD4-SM8-67W	Connettore maschio a 90° a saldare IP67 per cavo tondo a 8 poli	41,14		1
121381	SWD4-SML8-20	Adattatore cavo piatto/tondo con alimentazione esterna 24VDC maschio	109,79		1

RELÉ DI COMANDO EASY
Composizione del sistema

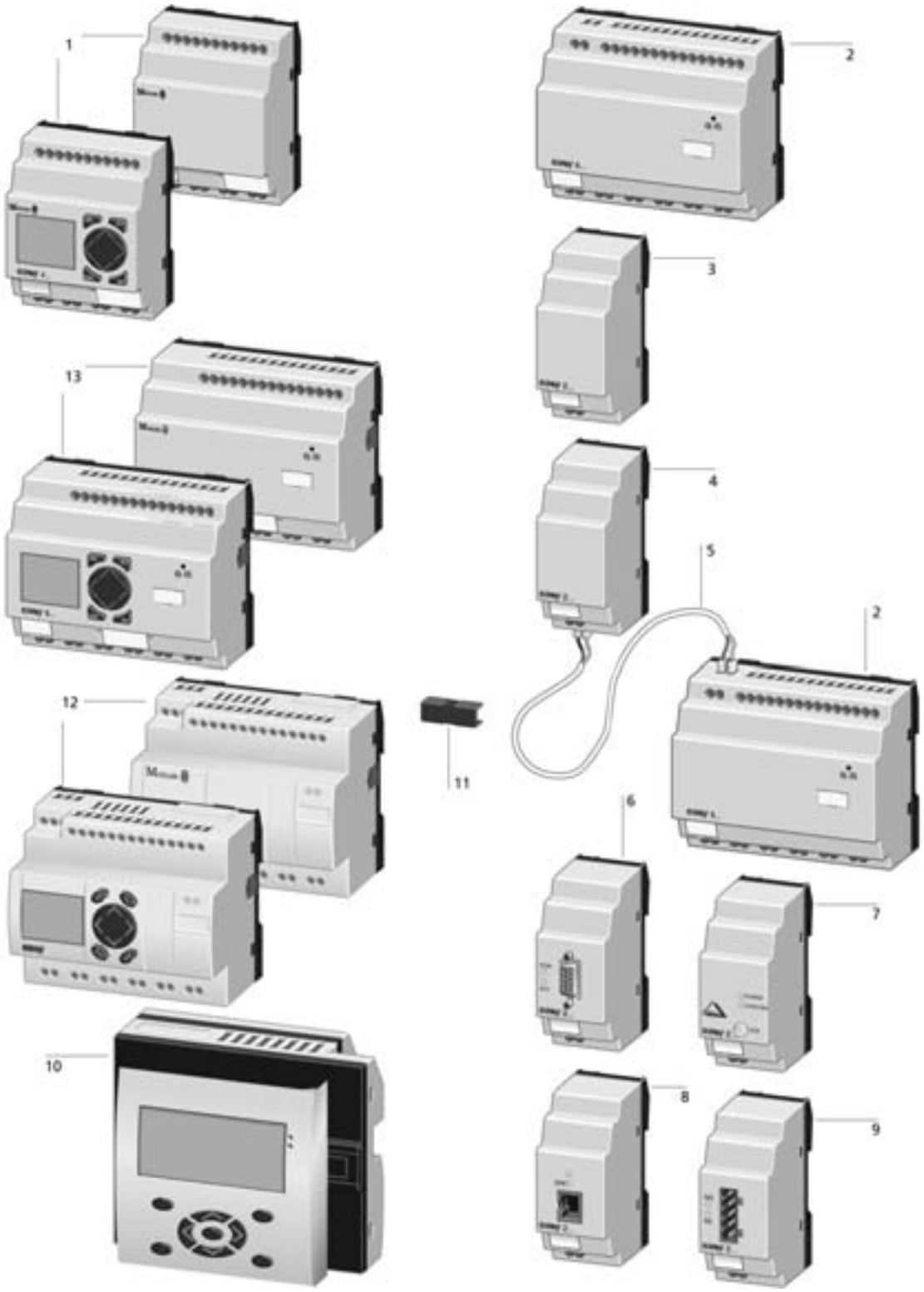

1 Unità base Easy serie 500
2 Moduli di espansione I/O per Easy 700/800 MFD-Titan
3 Moduli di espansione I/O per Easy 700/800 MFD-Titan
4 Modulo di comunicazione per Easy 700/800 MFD-Titan adatto a remotare le espansioni I/O locali
5 Cavo 2 poli fino a max 30 mt
6 Modulo di espansione per Profibus DP
7 Modulo di espansione per AS-I
8 Modulo di espansione per Can-Open
9 Moduli di espansione per Device Net
10 MFD-Titan completo di CPU e modulo di I/O
11 Spinotto per collegamento unità base / moduli di espansione
12 Unità base Easy serie 800 espandibili
13 Unità base Easy serie 700 espandibili

Codice	Tipo	Descrizione	Prezzo €	Note	Conf. [pezzi]
		RELE' DI CONTROLLO EASY			
		EASY SERIE 500			
274101	EASY512-AB-RC	Relè di controllo 24 Vac 8DI (2AI), 4DO a relè con display e tasti	248,00		1
274102	EASY512-AB-RCX	Relè di controllo 24 Vac 8DI (2AI), 4DO a relè	193,00		1
274103	EASY512-AC-R	Relè di controllo 115/230 Vac 8DI, 4DO a relè con display e tasti	225,50		1
274104	EASY512-AC-RC	Relè di controllo 115/230 Vac 8DI, 4DO a relè con display e tasti	248,00		1
274105	EASY512-AC-RCX	Relè di controllo 115/230 Vac 8DI, 4DO a relè	193,00		1
274106	EASY512-DA-RC	Relè di controllo 12 Vdc 8DI (2AI), 4DO a relè con display e tasti	255,50		1
274107	EASY512-DA-RCX	Relè di controllo 12 Vdc 8DI (2AI), 4DO a relè	193,00		1
274108	EASY512-DC-R	Relè di controllo 24 Vdc 8DI (2AI), 4DO a relè con display e tasti	225,50		1
274109	EASY512-DC-RC	Relè di controllo 24 Vdc 8DI (2AI), 4DO a relè con display e tasti	255,50		1
274110	EASY512-DC-RCX	Relè di controllo 24 Vdc 8DI (2AI), 4DO a relè	198,00		1
274111	EASY512-DC-TC	Relè di controllo 24 Vdc 8DI (2AI), 4DO a transistor con display e tasti	220,50		1
274112	EASY512-DC-TCX	Relè di controllo 24 Vdc 8DI (2AI), 4DO a transistor	181,00		1
		EASY serie 700			
274113	EASY719-AB-RC	Relè di controllo 24 Vac 12DI (4AI), 6DO a relè con display e tasti	395,60		1
274114	EASY719-AB-RCX	Relè di controllo 24 Vac 12DI (4AI), 6DO a relè	333,96		1
274115	EASY719-AC-RC	Relè di controllo 115/230 Vac 12DI, 6DO a relè con display e tasti	395,60		1
274116	EASY719-AC-RCX	Relè di controllo 115/230 Vac 12DI, 6DO a relè	333,96		1
274117	EASY719-DA-RC	Relè di controllo 12 Vdc 12DI (4AI), 6DO a relè con display e tasti	395,60		1
274118	EASY719-DA-RCX	Relè di controllo 12 Vdc 12DI (4AI), 6DO a relè	333,96		1
274119	EASY719-DC-RC	Relè di controllo 24 Vdc 12DI (4AI), 6DO a relè con display e tasti	395,60		1
274120	EASY719-DC-RCX	Relè di controllo 24 Vdc 12DI (4AI), 6DO a relè	333,96		1
274121	EASY721-DC-TC	Relè di controllo 24 Vdc 12DI (4AI), 8DO a transistor con display e tasti	395,60		1
274122	EASY721-DC-TCX	Relè di controllo 24 Vdc 12DI (4AI), 8DO a transistor	333,96		1
		EASY serie 800			
256267	EASY819-AC-RC	Unità base 115/230 Vac 12DI 6DO a relè con display e tastiera	506,00		1
256268	EASY819-AC-RCX	Unità base 115/230 Vac 12DI 6DO a relè senza display e tastiera	441,50		1
256269	EASY819-DC-RC	Unità base 24 Vdc 12DI (4AI) 6DO a relè con display e tastiera	506,00		1
256270	EASY819-DC-RCX	Unità base 24 Vdc 12DI (4AI) 6DO a relè senza display e tastiera	441,50		1
256271	EASY820-DC-RC	Unità base 24 Vdc 12DI (4AI) 6DO a relè 1AO con display e tastiera	565,50		1
256272	EASY820-DC-RCX	Unità base 24 Vdc 12DI (4AI) 6DO a relè 1AO senza display e tastiera	501,00		1
256273	EASY821-DC-TC	Unità base 24 Vdc 12DI (4AI) 8DO a transistor con display e tastiera	506,00		1
256274	EASY821-DC-TCX	Unità base 24 Vdc 12DI (4AI) 8DO a transistor senza display e tastiera	441,50		1
256275	EASY822-DC-TC	Unità base 24 Vdc 12DI (4AI) 8DO a transistor 1AO con display e tastiera	565,50		1
256276	EASY822-DC-TCX	Unità base 24 Vdc 12DI (4AI) 8DO a transistor 1AO senza display e tastiera	501,00		1
		RELE' DI CONTROLLO PROGRAMMABILE "EASY" CON SMARTWIRE-DT INTEGRATO			
		EASY SWD			
152901	EASY802-SWD	Unità base 24 Vdc porta seriale "easy-com" porta master SWDT	405,00		1
152902	EASY806-SWD	Unità base 24 Vdc porta seriale "easy-com" porta master SWDT, porte easy-NET 2DI 2 fast digital I/O	484,00		1
		RELE' DI SICUREZZA PROGRAMMABILE "EASYSAFETY"			
		EASY SAFETY serie ES4P			
111016	ES4P-221-DMXX1	Unità base 24 Vdc 14DI + 4DO di sicurezza a transistor 1DO di sicurezza ridondante a relè 4 segnali di test senza display e tastiera. Funzionalità EASY800 integrate	1.113,00		1
111017	ES4P-221-DMXD1	Unità base 24 Vdc 14DI + 4DO di sicurezza a transistor 1DO di sicurezza ridondante a relè 4 segnali di test con display e tastiera. Funzionalità EASY800 integrate	1.171,00		1
111018	ES4P-221-DRXX1	Unità base 24 Vdc 14DI + 4DO di sicurezza a relè 4 segnali di test senza display e tastiera. Funzionalità EASY800 integrate	1.145,00		1
111019	ES4P-221-DRXD1	Unità base 24 Vdc 14DI + 4DO di sicurezza a relè 4 segnali di test con display e tastiera. Funzionalità EASY800 integrate	1.203,00		1
		CONTROLLORE COMPATTO A LOGICA PROGRAMMABILE "EASY CONTROL"			
		EASY CONTROL serie EC4P			
106391	EC4P-221-MTXD1	Unità base 24 Vdc 12DI (4AI) 8DO a transistor con display e tastiera	742,53		1
106392	EC4P-221-MTXX1	Unità base 24 Vdc 12DI (4AI) 8DO a transistor senza display e tastiera	685,46		1
106393	EC4P-221-MRXD1	Unità base 24 Vdc 12DI (4AI) 6DO a relè con display e tastiera	742,53		1
106394	EC4P-221-MRXX1	Unità base 24 Vdc 12DI (4AI) 6DO a relè senza display e tastiera	685,46		1
106395	EC4P-221-MTAD1	Unità base 24 Vdc 12DI (4AI) 8DO a transistor 1AO con display e tastiera	844,08		1
106396	EC4P-221-MTAX1	Unità base 24 Vdc 12DI (4AI) 8DO a transistor 1AO senza display e tastiera	786,94		1
106397	EC4P-221-MRAD1	Unità base 24 Vdc 12DI (4AI) 6DO a relè 1AO con display e tastiera	844,08		1
106398	EC4P-221-MRAX1	Unità base 24 Vdc 12DI (4AI) 6DO a relè 1AO senza display e tastiera	786,94		1
106399	EC4P-222-MTXD1	Unità base 24 Vdc 12DI (4AI) 8DO a transistor con display e tastiera e porta ETHERNET	985,69		1
106400	EC4P-222-MTXX1	Unità base 24 Vdc 12DI (4AI) 8DO a transistor senza display e tastiera e porta ETHERNET	926,06		1
106401	EC4P-222-MRXD1	Unità base 24 Vdc 12DI (4AI) 6DO a relè con display e tastiera e porta ETHERNET	985,69		1
106402	EC4P-222-MRXX1	Unità base 24 Vdc 12DI (4AI) 6DO a relè senza display e tastiera e porta ETHERNET	926,06		1
106403	EC4P-222-MTAD1	Unità base 24 Vdc 12DI (4AI) 8DO a transistor 1AO con display e tastiera e porta ETHERNET	1.055,62		1
106404	EC4P-222-MTAX1	Unità base 24 Vdc 12DI (4AI) 8DO a transistor 1AO senza display e tastiera e porta ETHERNET	998,67		1
106405	EC4P-222-MRAD1	Unità base 24 Vdc 12DI (4AI) 6DO a relè 1AO con display e tastiera e porta ETHERNET	1.055,62		1
106406	EC4P-222-MRAX1	Unità base 24 Vdc 12DI (4AI) 6DO a relè 1AO senza display e tastiera e porta ETHERNET	998,67		1
		MODULI PER COLLEGAMENTO DISPLAY REMOTO PER EASY, EASY SAFETY ED EASY CONTROL			
274094	MFD-CP4-500	Modulo di comunicazione 24 Vdc per collegamento display remoto (MFD-80/80-B) per easy 5../ 7.. cavo di collegamento seriale 5 mt incluso	191,00		1
274095	MFD-CP4-800	Modulo di comunicazione 24 Vdc per collegamento display remoto (MFD-80/80-B) per easy 8.. / ES4P./ EC4P.. cavo di collegamento seriale 5 mt incluso	191,00		1
286823	MFD-AC-CP4-500	Modulo di comunicazione 115/230 Vac per collegamento display remoto (MFD-80/80-B) per easy 5../ 7.. cavo di collegamento seriale 5 mt incluso	215,50		1
286824	MFD-AC-CP4-800	Modulo di comunicazione 115/230 Vac per collegamento display remoto (MFD-80/80-B) per easy 8.. cavo seriale 5 mt compreso	209,50		1
115736	MFD-CP4-CO	Modulo di comunicazione 24 Vdc per collegamento display remoto (MFD-80/80-B) via CAN-Open indirizzabile	191,00		1
280888	MFD-CP4	Modulo di comunicazione 24 Vdc per collegamento display remoto (MFD-80/80-B) per easy 5../ 7./ 8.. / ES4P./ EC4P.. cavo di collegamento seriale non incluso	114,00		1
286822	MFD-AC-CP4	Modulo di comunicazione 115/230 Vac per collegamento display remoto (MFD-80/80-B) via seriale	156,00		1
280886	MFD-CP4-500-CAB5	Cavo di collegamento tra MFD-CP4 ed easy 5../7.. lunghezza 5 mt tagliabile a misura	84,50		1
280887	MFD-CP4-800-CAB5	Cavo di collegamento tra MFD-CP4 ed easy 8.. / ES4P.. / EC4P.. lunghezza 5 mt tagliabile a misura	84,50		1
115387	EU4A-RJ45-CAB2	Cavo di collegamento CAN-Open tra EC4P e MFD-CP4-CO o moduli d'espansione EC4E..	64,50		1
		DISPLAY MULTIFUNZIONE PROGRAMMABILE "MFD Titan"			
		Display grafici MFD Titan			
265250	MFD-80	Display grafico senza tastiera	183,00		1
265251	MFD-80-B	Display grafico con tastiera	198,00		1
284905	MFD-80-B-X	Display grafico con tastiera senza logo EATON sul frontale	198,00	N	1
		Moduli CPU MFD Titan			
267164	MFD-CP8-ME	Modulo CPU grafica/alim 24 Vdc con interfaccia seriale	446,00		1
265253	MFD-CP8-NT	Modulo CPU grafica/alim 24 Vdc con interfaccia seriale e rete EASY-NET	538,50		1
274091	MFD-AC-CP8-ME	Modulo CPU grafica/alim 230 Vac con interfaccia seriale	446,00		1
274092	MFD-AC-CP8-NT	Modulo CPU grafica/alim 230 Vac con interfaccia seriale e rete EASY-NET	538,50		1
133801	MFD-CP10-ME	Modulo potenziato CPU grafica/alim 24 Vdc con interfaccia seriale	522,00		1
133800	MFD-CP10-NT	Modulo potenziato CPU grafica/alim 24 Vdc con interfaccia seriale e rete EASY-NET	614,50		1

Codice	Tipo	Descrizione	Prezzo €	Note	Conf. [pezzi]
		Moduli di espansione I/O locale per MFD Titan			
265254	MFD-R16	Modulo di I/O da 12DI (4 AI 0-10V), 4DO a relè	188,00		1
265255	MFD-T16	Modulo di I/O da 12DI (4 AI 0-10V), 4DO a transistor	188,00		1
265364	MFD-RA17	Modulo di I/O da 12DI (4 AI 0-10V), 4DO a relè, 1 AO (0-10V)	245,50		1
265256	MFD-TA17	Modulo di I/O da 12DI (4 AI 0-10V), 4DO a transistor, 1AO (0-10V)	245,50		1
274093	MFD-AC-R16	Modulo di I/O da 12DI, 4DO a relè	188,00		1
106042	MFD-TP12-PT-A	Modulo di I/O da 6DI (2 AI PT + 2 AI 0-10V), 4 DO a transistor	420,50		1
106043	MFD-TP12-PT-B	Modulo di I/O da 6DI (2 AI PT + 2 AI 0-10V), 4 DO a transistor	420,50		1
106044	MFD-TP12-NI-A	Modulo di I/O da 6DI (2 AI NI + 2 AI 0-10V), 4 DO a transistor	420,50		1
106045	MFD-TAP13-PT-A	Modulo di I/O da 6DI (2 AI PT + 2 AI 0-10V), 4 DO a transistor, 1 AO (0-10V)	483,00		1
106046	MFD-TAP13-PT-B	Modulo di I/O da 6DI (2 AI PT + 2 AI 0-10V), 4 DO a transistor, 1 AO (0-10V)	483,00		1
106047	MFD-TAP13-NI-A	Modulo di I/O da 6DI (2 AI NI + 2 AI 0-10V), 4 DO a transistor, 1 AO (0-10V)	483,00		1
		MODULI DI ESPANSIONE LOCALE EASY-LINK			
		Espansioni I/O digitali per EASY 700-800-EASY SAFETY-MFD Titan e EASY CONTROL			
232186	EASY202-RE	Modulo di espansione EASY/MFD da 2DO a relè per per EASY 7./ 8./ ES4P./ MFD-CP8…/ EC4P.	77,00		1
114293	EASY410-DC-RE	Modulo di espansione 24 Vdc 6DI, 4DO a relè per EASY 7./ 8./ ES4P./ MFD-CP8…/ EC4P.	177,50		1
114294	EASY410-DC-TE	Modulo di espansione 24 Vdc 6DI, 4DO a transistor per EASY 7./ 8./ ES4P./ MFD-CP8…/ EC4P	177,50		1
212314	EASY618-AC-RE	Modulo di espansione 115/230 Vac 12DI, 6DO a relè per EASY 7./ 8./ ES4P./ MFD-CP8…/ EC4P	289,50		1
232112	EASY618-DC-RE	Modulo di espansione 24 Vdc 12DI, 6DO a relè per EASY 7./ 8./ ES4P./ MFD-CP8…/ EC4P	289,50		1
212313	EASY620-DC-TE	Modulo di espansione 24 Vdc 12DI, 8DO a transistor per EASY 7./ 8./ ES4P./ MFD-CP8…/ EC4P	289,50		1
		Espansioni I/O analogici-digitali per EASY 800-EASY SAFETY-MFD Titan e EASY CONTROL			
114295	EASY406-DC-ME	Modulo di espansione 2AI (0-10V o 0-20 mA o PT100) o in alternativa 2DI, 1DI, 1AO (0-10V), 2DO transistor da1A, per EASY 8../ ES4P./ MFD-CP8…/ EC4P	319,5		1
116567	EASY411-DC-ME	Modulo di espansione 6AI (2 da 0-10V + 2 da 0-20 mA + 2 PT100) o in alternativa 2DI + 4 AI, 1DI, 2AO (0-10V), 2DO transistor da1A, per EASY 8../ ES4P./ MFD-CP8…/ EC4P	625,00		1
		Espansioni di comunicazione per EASY 700-800-EASY SAFETY-MFD Titan e EASY CONTROL			
212315	EASY200-EASY	Modulo di comunicazione per EASY 7./ 8../ ES4P./ MFD-CP8…/ EC4P adatto a remotare espansioni di I/O locali (12DI+6/8DO)	76,5		1
212316	EASY204-DP	Modulo di comunicazione per Profibus DP SLAVE per EASY 7./ 8./ ES4P./ MFD-CP8…/ EC4P	430,00		1
221598	EASY205-ASI	Modulo di comunicazione per AS-Interface per EASY 7./ 8../ ES4P./ MFD-CP8…/ EC4P	158,00		1
233540	EASY222-DN	Modulo di comunicazione per Device-NET SLAVE per EASY 7./ 8./ ES4P./ MFD-CP8…/ EC4P	396,00		1
233539	EASY221-CO	Modulo di comunicazione per Can-Open SLAVE per EASY 7./ 8./ ES4P./ MFD-CP8…/ EC4P	396,00		1
101520	EASY209-SE	Mdulo di comunicazione Ethernet per EASY 5../ 7./ 8./ ES4P./ MFD Titan	467,50		1
		MODULI DI ESPANSIONE DECENTRATA CAN-Open BUS SYSTEM			
		Espansioni I/O digitali per EASY CONTROL			
114296	EC4E-221-6D4R1	Modulo di espansione CAN-Open indirizzabile 24 Vdc 6DI, 4DO a relè espandibile localmente (EASY-LINK)	236,00		1
114297	EC4E-221-6D4T1	Modulo di espansione CAN-Open indirizzabile 24 Vdc 6DI, 4DO a transistor espandibile localmente (EASY-LINK)	236,00		1
		SOFTWARE DI PROGRAMMAZIONE EASY-EASY SAFETY-MFD Titan e EASY CONTROL			
266040	EASY-SOFT-PRO	Software di programmazione per EASY 4../ 5../ 6../ 7./ 8../ MFD Titan	172,50		1
284545	EASY-SOFT-BASIC	Software di programmazione per EASY 4../ 5../ 6../ 7..	66,50		1
142582	SW-XSOFT-CODESYS-2-S	Software di programmazione CODESYS per PLC serie EC4P.., XC.., XV.., XN.., installazione su singola postazione	569,00		1
142583	SW-XSOFT-CODESYS-2-M	Software di programmazione CODESYS per PLC serie EC4P.., XC.., XV.., XN.., installazione su più postazioni	1.909,00		1
111460	ESP-SOFT	Software di programmazione per EASYSAFETY serie ES4P..	274,50		1
		ALIMENTATORI PER EASY-EASY SAFETY-MFD Titan e EASY CONTROL			
229424	EASY200-POW	Alimentatore switching 110-240 Vac / 24 Vdc 0,35A + 12 Vdc 20 mA EASY design	74,00		1
212319	EASY400-POW	Alimentatore switching 110-240 Vac / 24 Vdc 1,25A EASY design	122,50		1
110940	EASY430-POW	Alimentatore switching 110-240 Vac / 24 Vdc 1,25A EASY design	114,50		1
110941	EASY500-POW	Alimentatore switching 110-240 Vac / 24 Vdc 2,5A EASY design	149,50		1
262399	EASY600-POW	Alimentatore switching 110-240 Vac / 24 Vdc 4,2A EASY design	190,00		1
		ACCESSORI PER EASY-EASY SAFETY e MFD Titan			
		Manuali utente			
70000253	AWB2528-1508-I	Manuale utente per EASY 5../ 7..in Italiano	26,50		1
2004974	AWB2528-1423-I	Manuale utente per EASY 8.. in Italiano	26,50		1
2005434	AWB2528-1480-I	Manuale utente per MFD Titan in Italiano	26,50		1
121079	AWB2528-1599IT	Manuale utente per EASY SAFETY ES4P.. in Italiano	96,00		1
		Moduli di memoria			
270884	EASY-M-32K	Modulo di memoria da 32K per back-up programma per EASY 5../ 7..	40,00		1
256279	EASY-M-256K	Modulo di memoria da 256K per back-up programma per EASY 8../ MFD-CP8..	62,50		1
134969	EASY-M-512K	Modulo di memoria da 512K per back-up programma per MFD-CP10..	76,00		
106409	EU4A-MEM-CARD2	Modulo di memoria per EASY CONTROL	98,00		1
111461	ES4A-MEM-CARD1	Modulo di memoria per EASY SAFETY	64,50		1
		Cavi di programmazione			
202409	EASY-PC-CAB	Cavo di programmazione seriale per EASY 5../ 7..	111,50		1
256277	EASY800-PC-CAB	Cavo di programmazione seriale per EASY8../ ES4P./ MFD-CP8.. Lunghezza 2 mt.	129,50		1
262186	XT-SUB-D/RJ45	Cavo di programmazione seriale per EASY CONTROL	115,50		1
107926	EASY-USB-CAB	Cavo di programmazione USB per EASY 5../ 7..	151,50		1
106408	EASY800-USB-CAB	Cavo di programmazione USB per EASY8../ ES4P./ MFD-CP8../ EC4P.	151,50		1
115735	EU4A-RJ45-USB-CAB1	Cavo di programmazione USB per EC4P..	180,50		1
		Cavi di comunicazione ed accessori			
167651	EASY800-BLT-ADP	Adattatore Bluettoth per EASY8../ ES4P./ EC4P./ MFD-CP8..	222,50	N	1
256283	EASY-NT-30	Cavo interconnessione rete EASY-NET per EASY 8../ ES4P./ MFD-CP8-NT/ EC4P completo di connettori crimpati. Lunghezza 0,3 mt	13,00		5
256284	EASY-NT-80	Cavo interconnessione rete EASY-NET per EASY 8../ ES4P./ MFD-CP8-NT/ EC4P completo di connettori crimpati. Lunghezza 0,8 mt	22,00		3
256285	EASY-NT-150	Cavo interconnessione rete EASY-NET per EASY 8../ ES4P./ MFD-CP8-NT/ EC4P completo di connettori crimpati. Lunghezza 1,5 mt	32,50		2
256286	EASY-NT-CAB	Matassa di cavo dati rete EASY-NET per EASY 8../ ES4P./ MFD-CP8-NT/ EC4P 4 conduttori (4X0,18 mm , intrecciato a coppie, AWG 26). Lunghezza 100 mt	258,50		1
256281	EASY-NT-R	Resistenze di terminazione BUS, complete di connettori EASY-NET. Prezzo riferito al singolo pezzo.	19,50		2
256280	EASY-NT-RJ45	Connettori BUS per reti EASY-NET. Prezzo riferito al singolo pezzo.	3,50		10
256282	EASY-RJ45-TOOL	Utensile per crimpare connettori RJ45 8 pin	516,50		1
265257	MFD-800-CAB	Cavo per comunicazione seriale 2mt. preconfezionato per EASY8../ ES4P./ MFD-Titan			1
266041	MFD-800-CAB5	Cavo per comunicazione seriale 5mt. preconfezionato per EASY8../ ES4P./ MFD-Titan	150,50		1
280886	MFD-CP4-500-CAB5	Cavo di ricambio per collegamento easy 500/700 ed MFD-CP4-500 lungh. 5mt.	84,50		1
280887	MFD-CP4-800-CAB5	Cavo di ricambio per collegamento easy800 ed MFD-CP4-800 lungh. 5mt.	84,50		1
286079	EASY800-MO-CAB	Cavo per collegamento seriale EASY8.. / ES4P.. con Modem o stampante	162,00		1
231168	EASY256-HCI	Modulo per incremento corrente d'ingresso per AC DI	48,50		1
221607	EASY-LINK-DS	Spina di collegamento EASY-LINK delle unità base EASY 7./ 8./ ES4P./ MFD-CP8.. / EC4P ai moduli di espansione/comunicazione	7,50		1
		Accessori per installazione			
233780	SKF-FF4	Coperchio IP65 per montaggio EASY 5.. su pannello	28,00		1
233781	SKF-FF6	Coperchio IP65 per montaggio EASY 7. su pannello	32,50		1
233782	SKF-HA	Accessori per installazione EASY su pannello	11,00		1

Codice	Tipo	Descrizione	Prezzo €	Note	Conf. [pezzi]
265258	MFD-XM-80	Membrana di protezione trasparente per display MFD-80…	45,50		1
265259	MFD-XS-80	Calotta di protezione trasparente per display MFD-80...	45,50		1
274090	MFD-TS-144	Guida DIN con foratura specifica per MFD Titan. Adatta per alloggiamento espansione locale slim (2 moduli)	10,50		1
		Moduli per simulazione			
116953	ES4A-221-DMX-SIM	Modulo per simulazione ingressi/uscite per EASY SAFETY ES4P..	236,00		1
		STARTER KIT			
116562	EASY-BOX-512-AC-USB	Starter-Kit BOX EASY, con EASY512AC-RC, EASY-USB-CAB, EASYSOFT-BASIC, e valigetta portautensili in plastica	440,00		1
116563	EASY-BOX-512-DC-USB	Starter-Kit BOX EASY, con EASY512DC-RC, EASY-USB-CAB, EASYSOFT-BASIC, EASY500-POW e valigetta portautensili in plastica	490,50		1
116564	EASY-BOX-719-AC-USB	Starter-Kit BOX EASY, con EASY719AC-RC, EASY-USB-CAB, EASYSOFT-BASIC e valigetta portautensili in plastica	515,50		1
116565	EASY-BOX-721-DC-USB	Starter-Kit BOX EASY, con EASY721DC-TC, EASY-USB-CAB, EASYSOFT-BASIC, EASY500-POW e valigetta portautensili in plastica	576,00		1
116560	EASY-BOX-819-AC-USB	Starter-Kit BOX EASY, con EASY819AC-RC, EASY800-USB-CAB, EASYSOFT-PRO e valigetta portautensili in plastica	683,00		1
116561	EASY-BOX-822-DC-USB	Starter-Kit BOX EASY, con EASY822DC-TC, EASY800-USB-CAB, EASYSOFT-PRO, EASY500-POW e valigetta portautensili in plastica	752,00		1
116566	MFD-KIT-USB	Starter-Kit BOX MFD-Titan con MFD-80B, MFD-CP8-NT, MFD-R16, EASY800-USB-CAB, EASYSOFT-PRO e valigetta portautensili in plastica	928,00		1
106410	EC4P-BOX-221-MTXD	Starter-Kit BOX EASY CONTROL con EC4P-221-MTXD1, ECP-SOFT, XT-SUB-D/RJ45 e valigetta portautensili in plastica	998,50		1
115126	ES4P-BOX-221-DMXD1	Starter-Kit BOX EASY SAFETY, con ES4P-221-DMXD1, ESP-SOFT, EASYSOFT-PRO, EASY800-USB-CAB	1.065,50		1

I/O REMOTATI XI/ON
Composizione del sistema

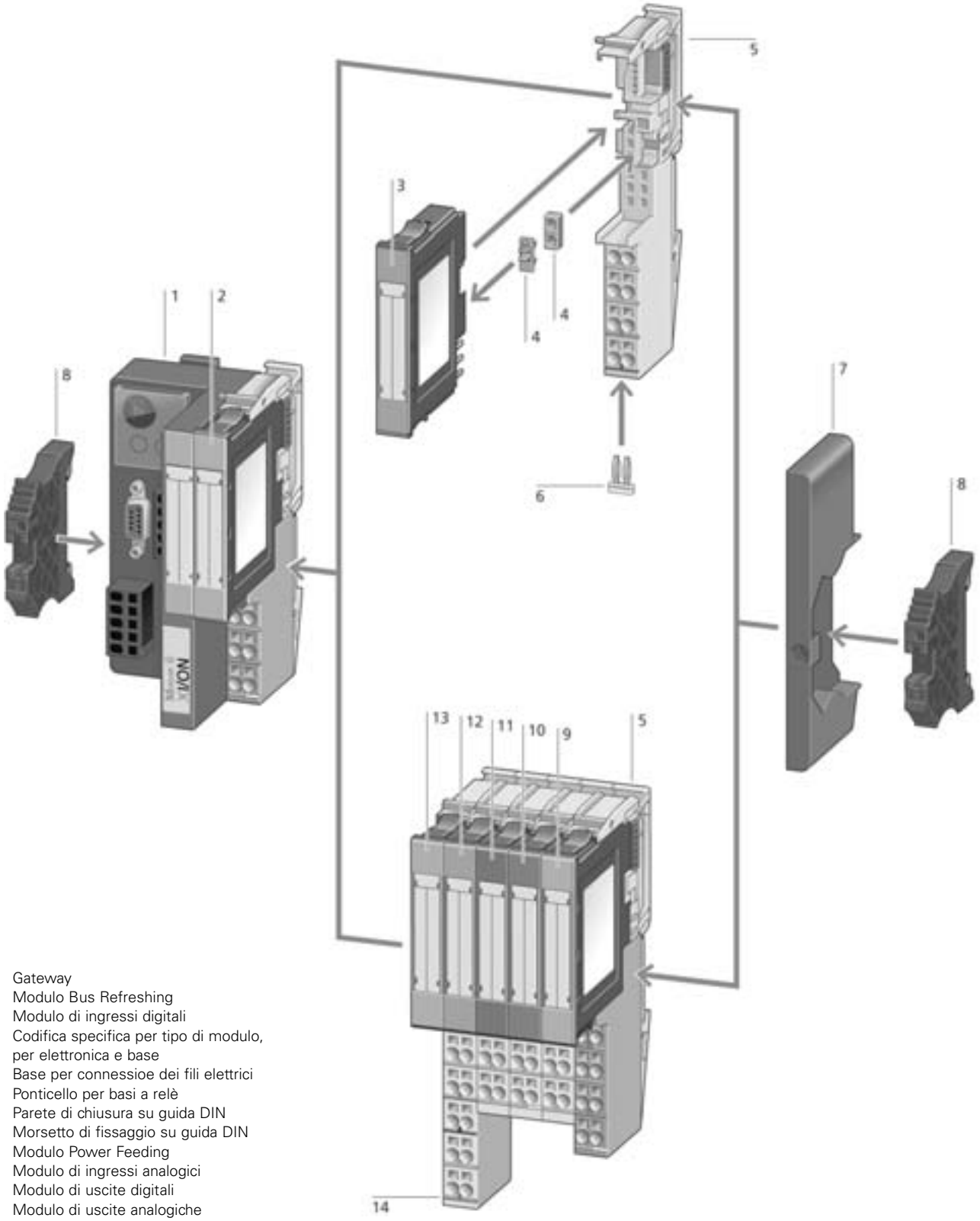

1 Gateway
2 Modulo Bus Refreshing
3 Modulo di ingressi digitali
4 Codifica specifica per tipo di modulo, per elettronica e base
5 Base per connessioe dei fili elettrici
6 Ponticello per basi a relè
7 Parete di chiusura su guida DIN
8 Morsetto di fissaggio su guida DIN
9 Modulo Power Feeding
10 Modulo di ingressi analogici
11 Modulo di uscite digitali
12 Modulo di uscite analogiche
13 Modulo di uscite relè
14 Codifica colorata per basi

Codice	Tipo	Descrizione	Prezzo €	Note	Conf. [pezzi]
		I/O REMOTATI MODULI XI/ON			
		Gateway programmabile PLC con bus refresh integrato			
140157	XN-PLC-CANOPEN	Gateway programmabile CANopen con bus-refresh integrato con 128 Kbyte RAM per prg e 96 Kbyte per dati - 0,5ms/Kistruz.	758,50		1
		Gateway standard senza bus refresh integrato			
140155	XN-GWBR-CANOPEN	Gateway per CANopen con bus refresh integrato	619,50		1
140162	XN-GWBR-MODBUS-TCP	Gateway per Ethernet con protocollo Modbus-TCP con bus refresh integrato	1.065,50		1
140156	XN-GWBR-DNET	Gateway per DeviceNet con bus refresh integrato	619,50		1
148561	XN-GWBR-DPV1	Gateway per Profibus-DP DPV1 9,6-12 Mbaud con bus refresh integrato	540,50		1
		Gateway serie "ECO" con bus refresh integrato			
140044	XNE-GWBR-CANOPEN	Gateway per CANopen con bus refresh integrato	309,00		1
140045	XNE-GWBR-PBDP	Gateway per Profibus-DP DPV0 DPV1 9,6-12 Mbaud con bus refresh integrato	344,50		1
152279	XNE-GWBR-2ETH-MB	Gateway per Ethernet con protocollo Modbus-TCP con bus refresh integrato	407,00		1
140047	XNE-GWBR-2ETH-IP	Gateway per Ethernet con protocollo Ethernet-IP con bus refresh integrato	415,50		1
		Moduli di alimentazione e relative basi			
140071	XN-BR-24VDC-D	Modulo Bus Refereshing 24 Vdc con diagnostica	166,00		1
140074	XN-P3T-SBB	Base per Bus Refreshing con alimentazione al gateway a molla	19,00		1
140085	XN-P3S-SBB	Base per Bus Refreshing con alimentazione al gateway a vite	19,00		1
140076	XN-P4T-SBBC	Base per Bus Refreshing per alimentazione al gateway a molla	22,50		1
140087	XN-P4S-SBBC	Base per Bus Refreshing per alimentazione al gateway a vite	22,50		1
140073	XN-P3T-SBB-B	Base per Bus Refreshing nella stazione a molla	19,00		1
140075	XN-P4T-SBBC-B	Base per Bus Refreshing nella stazione a molla	21,00		1
140086	XN-P4S-SBBC-B	Base per Bus Refreshing nella stazione a vite	21,00		1
140070	XN-PF-24Vdc-D	Modulo Power Feeding 24 Vdc con diagnostica	36,00		1
140072	XN-PF-120/230VAC-D	Modulo Power Feeding 120/230 Vac con diagnostica	103,00		1
140074	XN-P3T-SBB	Base per XI/ON con alimentazione al gateway a molla	19,00		1
140085	XN-P3S-SBB	Base per Bus Refr. con alimentazione al gateway a vite	19,00		1
140076	XN-P4T-SBBC	Base per Bus Refr. per alimentazione al gateway a molla	22,50		1
140087	XN-P4S-SBBC	Base per Bus Refr. per alimentazione al gateway a vite	22,50		1
		Moduli digitali di ingresso e relative basi			
140056	XN-2DI-24Vdc-P	2 ingressi digitali 24 Vdc positive switching	43,50		1
140057	XN-2DI-24VDC-N	2 ingressi digitali 24 Vdc negative switching	43,50		1
140058	XN-2DI-120/230Vac-P	2 ingressi digitali 120/230 Vac positive switching	72,00		1
140077	XN-S3T-SBB	Base per connessione a 3-fili (Segnale,-,+) a molla	18,00		1
140088	XN-S3S-SBB	Base per connessione a 3-fili (Segnale,-,+) a vite	18,00		1
140078	XN-S4T-SBBC	Base per connessione 4-fili (Segnale,-,+,C) a molla	21,00		1
140089	XN-S4S-SBBC	Base per connessione 4-fili (Segnale,-,+,C) a vite	21,00		1
140052	XN-4DI-24Vdc-P	4 ingressi digitali 24 Vdc positive switching	64,50		1
140059	XN-4DI-24Vdc-N	4 ingressi digitali 24 Vdc negaitve switching	64,50		1
140081	XN-S4T-SBBS	Base per connessione 4-fili (Segnale,-,Shield,24V) a molla	21,00		1
140092	XN-S4S-SBBS	Base per connessione 4-fili (Segnale,-,Shield,24V) a vite	21,00		1
140082	XN-S6T-SBBSBB	Base per connessione a 3-fili (Segnale,-,+) a molla	25,50		1
140093	XN-S6S-SBBSBB	Base per connessione a 3-fili (Segnale,-,+) a vite	25,50		1
140142	XN-16DI-24VDC-0.5A-P	16 ingressi digitali 24 Vdc positive switching	213,00		1
140147	XN-32DI-24VDC	32 ingressi digitali 24 Vdc positive switching	414,00		1
140133	XN-B3T-SBB	Base per connessione a 3-fili (Segnale,-,+) a molla	113,00		1
140137	XN-B3S-SBB	Base per connessione a 3-fili (Segnale,-,+) a vite	113,00		1
140135	XN-B4T-SBBC	Base per connessione a 4-fili (Segnale,-,+) a molla	116,50		1
140139	XN-B4S-SBBC	Base per connessione a 4-fili (Segnale,-,+) a vite	116,50		1
140136	XN-B6T-SBBSBB	Base per connessione a 3-fili (Segnale,-,+) a molla	166,00		1
140140	XN-B6S-SBBSBB	Base per connessione a 3-fili (Segnale,-,+) a vite	166,00		1
		Moduli digitali di ingresso serie "ECO"			
140035	XNE-8DI-24VDC-P	8 ingressi digitali 24 Vdc positive switching ECO	125,50		1
140040	XNE-16DI-24VDC-P	16 ingressi digitali 24Vdc positive switching ECO	206,50		1
		Moduli digitali di uscita statici e relative basi			
140055	XN-2DO-24Vdc-2A-P	2 uscite digitali 24 Vdc, 2A positive switching	116,00		1
140079	XN-S3T-SBC	Base per connessione 3-fili (Segnale,-,C) a molla	18,00		1
140090	XN-S3S-SBC	Base per connessione 3-fili (Segnale,-,C) a vite	18,00		1
140080	XN-S4T-SBCS	Base per connessione 4-fili (Segnale,-,C,+) a molla	21,00		1
140053	XN-2DO-24Vdc-0.5A-P	2 uscite digitali 24 Vdc, 0.5A positive switching	48,00		1
140079	XN-S3T-SBC	Base per connessione 3-fili (Segnale,-,C) a molla	18,00		1
140090	XN-S3S-SBC	Base per connessione 3-fili (Segnale,-,C) a vite	18,00		1
140080	XN-S4T-SBCS	Base per connessione 4-fili (Segnale,-,C,+) a molla	21,00		1
140060	XN-2DO-24Vdc-0.5A-N	2 uscite digitali 24 Vdc, 0.5A negative switching	54,50		1
140079	XN-S3T-SBC	Base per connessione 3-fili (Segnale,-,C) a molla	18,00		1
140090	XN-S3S-SBC	Base per connessione 3-fili (Segnale,-,C) a vite	18,00		1
140150	XN-2DO-120/230Vac-0,5A	2 uscite digitali 120/230 Vac 0.5A positive switching	173,50		1
140079	XN-S3T-SBC	Base per connessione 3-fili (Segnale,-,C) a molla	18,00		1
140090	XN-S3S-SBC	Base per connessione 3-fili (Segnale,-,C) a vite	18,00		1
140080	XN-S4T-SBCS	Base per connessione 4-fili (Segnale,-,C,+) a molla	21,00		1
140091	XN-S4S-SBCS	Base per connessione 4-fili (Segnale,-,C,+) a vite	21,00		1
140148	XN-4DO-24Vdc-0.5A-P	4 uscite digitali 24V DC, 0.5A positive switching	88,50		1
140083	XN-S6T-SBCSBC	Base per connessione a 3 fili (Segnale,-,C) a molla	28,00		1
140094	XN-S6S-SBCSBC	Base per connessione a 3 fili (Segnale,-,C) a vite	30,00		1
140141	XN-16DO-24Vdc-0.5A-P	16 uscite digitali 24 Vdc, 0.5A positive switching	293,50		1
140134	XN-B3T-SBC	Base per connessione 3-fili (Segnale,-,C) a molla	113,00		1
140138	XN-B3S-SBC	Base per connessione 3-fili (Segnale,-,C) a vite	113,00		1
140161	XN-32DO-24VDC-0,5A-P	32 uscite digitali 24 Vdc, 0.5A positive switching	513,00		1
140159	XN-B6T-SBCSBC	Base per connessione a 3 fili (Segnale,-,+) a molla	262,50		1
140160	XN-B6S-SBCSBC	Base per connessione a 3 fili (Segnale,-,+) a vite	262,50		1
		Moduli digitali di uscita statici serie "ECO"			
140036	XNE-8DO-24VDC-0.5A-P	8 uscite digitali 24 Vdc 0.5 A positive switching ECO	148,00		1
140039	XNE-16DO-24VDC-0.5A-P	16 uscite digitali 24 Vdc 0.5 A positive switching ECO	242,00		1
		Moduli digitali di uscita a relè e relative basi			
140061	XN-2DO-R-NC	2 uscite digitali a relay con contatto NC	100,50		1
140081	XN-S4T-SBBS	Base per relay non ponticellati a molla	21,00		1
140092	XN-S4S-SBBS	Base per connessione 4-fili (Segnale,-,Shield,24V) a vite	21,00		1
140080	XN-S4T-SBCS	Base per relay ponticellati a molla	21,00		1
140062	XN-2DO-R-NO	2 uscite digitali a relay con contatto NO	100,50		1
140081	XN-S4T-SBBS	Base per relay non ponticellati a molla	21,00		1
140092	XN-S4S-SBBS	Base per connessione 4-fili (Segnale,-,Shield,24V) a vite	21,00		1
140080	XN-S4T-SBCS	Base per relay ponticellati a molla	21,00		1
140054	XN-2DO-R-CO	2 uscite digitali a relay con contatto CO (in scambio)	100,50		1
140081	XN-S4T-SBBS	Base per relay non ponticellati a molla	21,00		1
140092	XN-S4S-SBBS	Base per connessione 4-fili (Segnale,-,Shield,24V) a vite	21,00		1
		Moduli di ingresso analogici e relative basi			
140063	XN-1AI-I(0/4...20mA)	1 ingresso analogico in corrente 0/4..20mA	262,50		1

Codice	Tipo	Descrizione	Prezzo €	Note	Conf. [pezzi]
140077	XN-S3T-SBB	Base per connessione 3-fili (Segnale,-,Shield) a molla	18,00		1
140088	XN-S3S-SBB	Base per connessione a 3-fili (Segnale,-,+) a vite	18,00		1
140081	XN-S4T-SBBS	Base per connessione 4-fili (Segnale,-,Shield,24V) a molla	21,00		1
140092	XN-S4S-SBBS	Base per connessione 4-fili (Segnale,-,Shield,24V) a vite	21,00		1
140144	XN-2AI-I(0/4...20MA)	2 ingressi analogico in corrente 0/4..20mA	428,50		1
140077	XN-S3T-SBB	Base per connessione 3-fili (Segnale,-,Shield) a molla	18,00		1
140088	XN-S3S-SBB	Base per connessione a 3-fili (Segnale,-,+) a vite	18,00		1
140081	XN-S4T-SBBS	Base per connessione 4-fili (Segnale,-,Shield,24V) a molla	21,00		1
140092	XN-S4S-SBBS	Base per connessione 4-fili (Segnale,-,Shield,24V) a vite	21,00		1
140064	XN-1AI-U(-10/0...+10V)	1 ingresso analogico in tensione -10/0..+10V	284,00		1
140077	XN-S3T-SBB	Base per connessione 3-fili (Segnale,-,Shield) a molla	18,00		1
140088	XN-S3S-SBB	Base per connessione a 3-fili (Segnale,-,+) a vite	18,00		1
140081	XN-S4T-SBBS	Base per connessione 4-fili (Segnale,-,Shield,24V) a molla	21,00		1
140092	XN-S4S-SBBS	Base per connessione 4-fili (Segnale,-,Shield,24V) a vite	21,00		1
140145	XN-2AI-U(-10/0...+10VDC)	2 ingressi analogico in tensione -10/0..+10V	428,50		1
140077	XN-S3T-SBB	Base per connessione 3-fili (Segnale,-,Shield) a molla	18,00		1
140088	XN-S3S-SBB	Base per connessione a 3-fili (Segnale,-,+) a vite	18,00		1
140081	XN-S4T-SBBS	Base per connessione 4-fili (Segnale,-,Shield,24V) a molla	21,00		1
140092	XN-S4S-SBBS	Base per connessione 4-fili (Segnale,-,Shield,24V) a vite	21,00		1
140158	XN-4AI-U/I	4 ingressi analogici corrente 4-20 mA o tensione -10/0..+10V	500,00		1
140083	XN-S6T-SBCSBC	Base per connessione a 3 fili (Segnale,-,C) a molla	28,00		1
140094	XN-S6S-SBCSBC	Base per connessione a 3 fili (Segnale,-,C) a vite	30,00		1
140067	XN-2AI-PT/NI-2/3	2 ingressi analogici per PT 100	463,50		1
140077	XN-S3T-SBB	Base per connessione 3-fili (Segnale,-,Shield) a molla	18,00		1
140088	XN-S3S-SBB	Base per connessione a 3-fili (Segnale,-,+) a vite	18,00		1
140081	XN-S4T-SBBS	Base per connessione 4-fili (Segnale,-,Shield,24V) a molla	21,00		1
140092	XN-S4S-SBBS	Base per connessione 4-fili (Segnale,-,Shield,24V) a vite	21,00		1
140068	XN-2AI-THERMO-PI	2 ingressi analogici per termocoppie	471,00		1
140084	XN-S4T-SBBS-CJ	Base per connessione 4-fili (Segnale,-,Shield,24V) a molla	38,00		1
140095	XN-S4S-SBBS-CJ	Base per connessione 4-fili (Segnale,-,Shield,24V) a vite	38,00		1
		Moduli di ingresso analogici serie "ECO"			
140037	XNE-8AI-U/I-4PT/NI	8 ingressi analogici configurabili tensione/corrente o 4 ingressi PT/NI comprensivo di base	446,00		1
		Moduli di uscita analogici e basi			
140065	XN-1AO-I(0/4...20mA)	1 uscita analogica in corrente 0/4..20mA	278,00		1
140077	XN-S3T-SBB	Base per connessione 3-fili (Segnale,-,Shield) a molla	18,00		1
140088	XN-S3S-SBB	Base per connessione a 3-fili (Segnale,-,+) a vite	18,00		1
140146	XN-2AO-I(0/4...20MA)	2 uscite analogiche in corrente 0/4..20mA	434,00		1
140077	XN-S3T-SBB	Base per connessione 3-fili (Segnale,-,Shield) a molla	18,00		1
140088	XN-S3S-SBB	Base per connessione a 3-fili (Segnale,-,+) a vite	18,00		1
140066	XN-2AO-U(-10/0...+10V)	2 uscite analogiche in tensione -10/0..+10V	425,00		1
140077	XN-S3T-SBB	Base per connessione 3-fili (Segnale,-,Shield) a molla	18,00		1
140088	XN-S3S-SBB	Base per connessione a 3-fili (Segnale,-,+) a vite	18,00		1
140034	XNE-4A0-U/I	4 uscite analogice configurabili tensione/corrente comprensivo di base	411,50		1
		Moduli tecnologici			
140069	XN-1CNT-24VDC	1 Canale counter per encoder incrementale	435,00		1
140081	XN-S4T-SBBS	Base per connessione 4-fili (Segnale,-,Shield,24V) a molla	21,00		1
140092	XN-S4S-SBBS	Base per connessione 4-fili (Segnale,-,Shield,24V) a vite	21,00		1
140153	XN-1SSI	1 Canale counter SSI per encoder assoluto	414,00		1
140081	XN-S4T-SBBS	Base per connessione 4-fili (Segnale,-,Shield,24V) a molla	21,00		1
140092	XN-S4S-SBBS	Base per connessione 4-fili (Segnale,-,Shield,24V) a vite	21,00		1
140151	XN-1RS232	1 Canale di interfaccia RS 232	493,50		1
140081	XN-S4T-SBBS	Base per connessione 4-fili (Segnale,-,Shield,24V) a molla	21,00		1
140092	XN-S4S-SBBS	Base per connessione 4-fili (Segnale,-,Shield,24V) a vite	21,00		1
140152	XN-1RS485/422	1 Canale di interfaccia RS485/422	493,50		1
140081	XN-S4T-SBBS	Base per connessione 4-fili (Segnale,-,Shield,24V) a molla	21,00		1
140092	XN-S4S-SBBS	Base per connessione 4-fili (Segnale,-,Shield,24V) a vite	21,00		1
		Moduli tecnologici serie "ECO"			
140043	XNE-1SWIRE	Modulo SMARTWIRE	223,00		1
140038	XNE-2CNT-2PWM	Modulo 2 Canali counter + 2 Canali PWM output	420,50		1
		ACCESSORI E SW PER MODULI XI/ON			
140131	XN-LABEL/SCHEIBE	Foglio di siglatura A5 per moduli elettronici a slice	7,00		5
140132	XN-LABEL/BLOCK	Foglio di siglatura A5 per moduli elettronici a blocchi	7,00		5
140105	XN-ANBZ-BL	Codifica colorata blu per basi	0,50		10
140106	XN-ANBZ-RT	Codifica colorata rossa per basi	0,50		10
140107	XN-ANBZ-GN	Codifica colorata verde per basi	0,50		10
140108	XN-ANBZ-SW	Codifica colorata nera per basi	0,50		10
140109	XN-ANBZ-BR	Codifica colorata marrone per basi	0,50		10
140110	XN-ANBZ-RT/BL-BED	Codifica colorata rossa/blu per basi	0,50		10
140111	XN-ANBZ-GN/GE-BED	Codifica colorata verde/gialla per basi	0,50		10
140112	XN-ANBZ-WS	Codifica colorata bianca per basi	0,50		10
140097	XN-QV/1	Ponticelli per basi a relay a 1 coppia di poli	1,50		10
140098	XN-QV/2	Ponticelli per basi a relay a 2 coppie di poli	1,50		10
140099	XN-QV/3	Ponticelli per basi a relay a 3 coppie di poli	1,50		10
140100	XN-QV/4	Ponticelli per basi a relay a 4 coppie di poli	1,50		10
140101	XN-QV/5	Ponticelli per basi a relay a 5 coppie di poli	1,50		10
140102	XN-QV/6	Ponticelli per basi a relay a 6 coppie di poli	1,50		10
140103	XN-QV/7	Ponticelli per basi a relay a 7 coppie di poli	1,50		10
140104	XN-QV/8	Ponticelli per basi a relay a 8 coppie di poli	1,50		10
140114	XN-KO/2	Codifica per basi e moduli	0,50		10
140115	XN-KO/3	Codifica per basi e moduli	0,50		10
140116	XN-KO/4	Codifica per basi e moduli	0,50		10
140117	XN-KO/5	Codifica per basi e moduli	0,50		10
140118	XN-KO/6	Codifica per basi e moduli	0,50		10
140119	XN-KO/8	Codifica per basi e moduli	0,50		10
140120	XN-KO/9	Codifica per basi e moduli	0,50		10
140121	XN-KO/10	Codifica per basi e moduli	0,50		10
140122	XN-KO/11	Codifica per basi e moduli	0,50		10
140123	XN-KO/12	Codifica per basi e moduli	0,50		10
140124	XN-KO/13	Codifica per basi e moduli	0,50		10
140125	XN-KO/14	Codifica per basi e moduli	0,50		10
140126	XN-KO/15	Codifica per basi e moduli	0,50		10
140127	XN-KO/16	Codifica per basi e moduli	0,50		10
140129	XN-ABPL	Parete di chiusura su guida DIN	2,50		2
140236	SCH-1-WINBLOC	Morsetto metallico per connessione calza metallica per Profibus DP	14,50		5
140096	XN-PS2-CABLE	Cavo di comunicazione per I/O Assistant	26,00		1

CONTROLLORI PROGRAMMABILI XC
Composizione del sistema

1 Visualizzazione di testo per XC
2 Controllore visualizzatore testo Compact
3 Moduli XI/OC
4 XC200
5 XC100

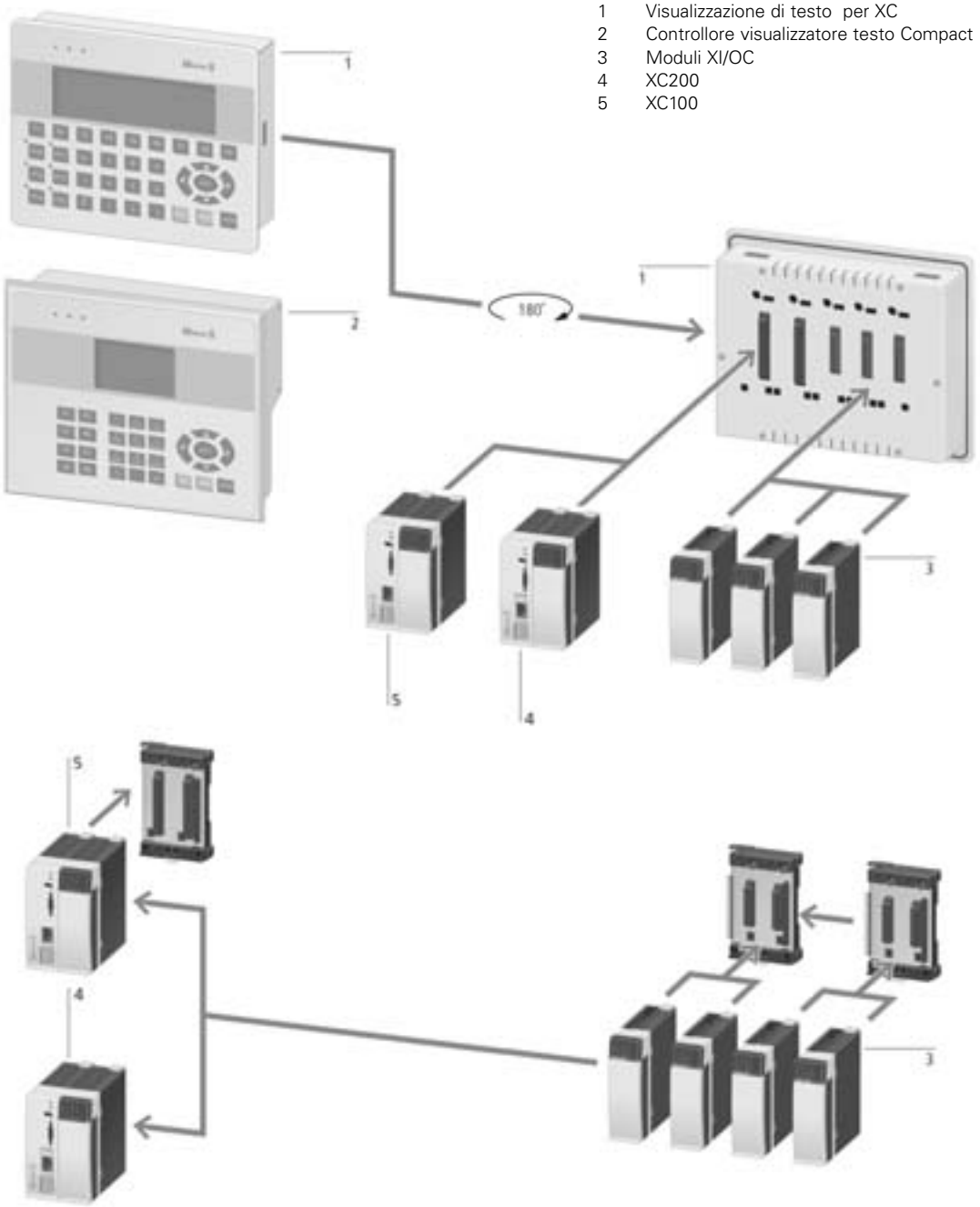

Codice	Tipo	Descrizione	Prezzo €	Note	Conf. [pezzi]
		CONTROLLORI A LOGICA PROGRAMMABILE MODULARI DA GUIDA DIN SERIE XC100 - XC200 - XC150			
		PLC serie XC100 (monotasking)			
262152	XC-CPU101-C64K-8DI-6DO	CPU con 64 Kbyte Ram, 8DI e 6DO 24 Vdc 0,5A, 1 X RS232, 1 X CAN-Open, 1 x MMC slot	663,00		1
262146	XC-CPU101-C128K-8DI-6DO	CPU con 128 Kbyte Ram, 8DI e 6DO 24 Vdc 0,5A, 1 X RS232, 1 X CAN-Open, 1 x MMC slot	795,50		1
274399	XC-CPU101-C256K-8DI-6DO	CPU con 256 Kbyte Ram, 8DI e 6DO 24 Vdc 0,5A, 1 X RS232, 1 X CAN-Open, 1 x MMC slot	942,50		1
289169	XC-CPU101-FC128K-8DI-6DO	CPU con 128 Kbyte Ram, 8DI e 6DO 24 Vdc 0,5A, 1 X RS232, 1 X Porta a fibra ottica CAN-Open, 1 x MMC slot	795,50	N	1
		PLC serie XC121 (monotasking)			
290446	XC-CPU121-2C256K	CPU con 256 Kbyte Ram, 8DI e 6DO 24 Vdc 0,5A, 1 X RS232, 1 X RS232/485, 2 X CAN-Open, 1 x MMC slot	657,50		1
290450	XIO-EXT121-1	Modulo di espansione per XC-CPU-121 con 10 Ingressi digitali a 24 Vdc positive switching (di cui 6 interrupt), 8 Ingressi o Uscite digitali 24 Vdc 0,5 A configurabili, 2 Ingressi analogici 0-10V, 2 Ingressi analogici 0-20 mA, 2 Ingressi analogici Pt100, 2 Uscite analogiche 0-10V	391,00		1
		PLC serie XC200 (multitasking) con Windows CE			
262155	XC-CPU201-EC256K-8DI-6DO	CPU con 512 Kbyte Ram Win CE OS, 8DI e 6DO 24 Vdc 0,5A	1.524,50		1
262157	XC-CPU201-EC512K-8DI-6DO	CPU con 2 Mbyte Ram Win CE OS, 8DI e 6DO 24 Vdc0,5A	1.774,50		1
262156	XC-CPU201-EC256K-8DI-6DO-XV	CPU con 256 Kbyte Ram Win CE OS, 8DI e 6DO 24 Vdc 0,5A con Web server integrato	2.032,50		1
262158	XC-CPU201-EC512K-8DI-6DO-XV	CPU con 2 Mbyte Ram Win CE OS, 8DI e 6DO 24 Vdc 0,5A con Web server integrato	2.268,00		1
134238	XC-CPU202-EC4M-8DI-6DO-XV	CPU con 4 Mbyte Ram Win CE OS, 8DI e 6DO 24 Vdc 0,5A con Web server integrato	2.208,00		1
		PLC serie XC150 (multitasking) con Windows CE e tecnologia SmartWire-DT			
167855	XC-152-D6-11	CPU 400MHz, 1 x Ethernet, 1 x RS232, 1 x RS485, 1 x CANopen, 1 x USB-H, 1 x USB-D, slot per SD card, 64MB DDR-RAM integrata, alimentazione 24VDC (licenza OS WINDOWS CE inclusa), montaggio su guida DIN	1.524,50	N	1
167849	XC-152-D8-11	CPU 400MHz, 1 x Ethernet, 1 x RS232, 1 x RS485, 1 x MPI/Profibus-DP Master, 1 x USB-H, 1 x USB-D, slot per SD card, 64MB DDR-RAM integrata, alimentazione 24VDC (licenza OS WINDOWS CE inclusa), montaggio su guida DIN	1.774,50	N	1
167850	XC-152-E3-11	CPU 400MHz, 1 X Ethernet, 1 x SWDT Master, 1 x RS232, 1 x USB-H, 1 x USB-D, slot per SD card, 64MB DDR-RAM integrata, alimentazione 24VDC (licenza OS WINDOWS CE inclusa), montaggio su guida DIN	2.032,50	N	1
167851	XC-152-E6-11	CPU 400MHz, 1 X Ethernet, 1 x SWDT Master, 1 x RS485, 1 X CANopen, 1 x USB-H, 1 x USB-D, slot per SD card, 64MB DDR-RAM integrata, alimentazione 24VDC (licenza OS WINDOWS CE inclusa), montaggio su guida DIN	2.268,00	N	1
167852	XC-152-E8-11	CPU 400MHz, 1 X Ethernet, 1 x SWDT Master, 1 x RS485, 1 x MPI/Profibus-DP Master, 1 x USB-H, 1 x USB-D, slot per SD card, 64MB DDR-RAM integrata, alimentazione 24VDC (licenza OS WINDOWS CE inclusa), montaggio su guida DIN	2.208,00	N	1
		Visualizzatori di testo serie X-VISION per CPU XC101-XV			
262403	XV-101-K42	Display di testo 4 righe x 20 colonne per CPU XC101-XV	663,00		1
262404	XV-101-K84	Display di testo 8 righe x 40 colonne per CPU XC101-XV	1.325,50		1
		MODULI DI I/O LOCALI XIOC PER CPU SERIE XC100 - XC200			
		Moduli digitali di ingresso a 24 Vdc			
257891	XIOC-8DI	8 Ingressi digitali a 24 Vdc positive switching	186,00		1
257892	XIOC-16DI	16 Ingressi digitali a 24 Vdc positive switching	265,50		1
267411	XIOC-32DI	32 Ingressi digitali a 24 Vdc	557,00		1
		Moduli digitali misti ingresso + uscita a 24 Vdc			
262322	XIOC-16DX	16 ingressi o 12 uscite digitali 24 Vdc 0,5 A configurabili	420,00		1
		Moduli digitali di uscita statici a 24 Vdc			
257894	XIOC-8DO	8 Uscite digitali a 24 Vdc 0,5A	239,00		1
257895	XIOC-16DO-S	8 Uscite digitali a 24 Vdc 0,5A con protezione al corto circuito	406,00		1
257896	XIOC-16DO	16 Uscite digitali a 24 Vdc 0,5A	358,00		1
257897	XIOC-12DO-R	12 Uscite digitali a relè	437,50		1
267413	XIOC-32DO	32 Uscite digitali a 24 Vdc 0,3A	795,50		1
		Moduli analogici di ingresso			
262549	XIOC-8AI-I2	8 Ingressi analogici 4-20 mA a 12 bit	1.060,50		1
257899	XIOC-8AI-U1	8 Ingressi analogici 0-10 Vdc a 12 bit	1.060,50		1
257900	XIOC-8AI-U2	8 Ingressi analogici +/-10 Vdc a 12 bit	1.060,50		1
257901	XIOC-4T-PT	4 Ingressi analogici per PT 100/PT 1000 a 12 bit	928,00		1
289933	XIOC-4AI-T	4 Ingrssi analogici per termocoppie	652,50		1
		Moduli analogici di uscita			
257902	XIOC-2AO-U1-2AO-I2	2 Uscite analogiche analogiche 0-10V oppure 4-20 mA a 12 bit	901,50		1
257903	XIOC-4AO-U1	4 Uscite analogiche analogiche 0-10V a 12 bit	901,50		1
257904	XIOC-2AO-U2	2 Uscite analogiche analogiche +/-10V a 12 bit	530,50		1
		Moduli analogici d ingresso e uscita			
262409	XIOC-2AI-1AO-U1	2 ingressi analogici e 1 uscita analogica 0-10V a 12 bit	398,00		1
262405	XIOC-4AI-2AO-U1	4 ingressi analogici e 2 uscite analogiche 0-10V a 12 bit	716,00		1
281545	XIOC-2AI-1AO-U1-I1	2 ingressi analogici e 1 uscita analogica 0-10V-4-20ma a 14 bit	451,00		1
281544	XIOC-4AI-2AO-U1-I1	4 ingressi analogici e 2 uscite analogiche 0-10V-4-20ma a 14 bit	795,50		1
		Moduli di conteggio HSC			
257906	XIOC-1CNT-100KHZ	Modulo di conteggio a un canale da 100KHZ e 2DO	663,00		1
257907	XIOC-2CNT-100KHZ	Modulo di conteggio a due canali da 100KHZ e 4DO	848,50		1
262417	XIOC-2CNT-2AO-INC	Modulo di conteggio a due canali da 400KHZ e 2AO	1.325,50		1
		Moduli tecnologici di comunicazione su bus di campo			
267191	XIOC-SER	Modulo seriale RS232-422/485 (anche per Modbus master o slave)	663,00		1
257908	XIOC-NET-DP-M	Modulo Profibus-DP master 12MBaud	1.458,00		1
286419	XIOC-NET-DP-S	Modulo Profibus-DP slave 12Mbaud	795,50		1
289982	XIOC-NET-K-M	Modulo Suconet-K Master	1.458,00		1
		Morsetti estraibili di collegamento ingressi e uscite			
258104	XIOC-TERM-18T	Morsetto estraibile a molla per alimentazione CPU e I/O	37,50		1
258102	XIOC-TERM-18S	Morsetto estraibile a vite per alimentazione CPU e I/O	37,50		1
262248	XIOC-TERM30-CNT4	Morsetto estraibile per moduli di conteggio HSC da 100KHz e 400KHz	119,50		1
267414	XIOC-TERM32	Connettore 40 poli estraibile per moduli XIOC 32DI e 32DO completo di cavo lunghezza 4mt.	218,00		1
		Backplane (Moduli slot per rack CPU XC101, XC201 e XC202)			
260793	XIOC-BP-XC1	Backplane CPU + 1X I/O (Slot per CPU e un modulo di I/O)	90,50		1
260792	XIOC-BP-XC	Backplane CPU (Slot per CPU)	69,00		1
260794	XIOC-BP-2	Estensione Backplane 2x I/O (2 slot per momduli di I/O)	69,00		1
260795	XIOC-BP-3	Estensione Backplane 3x I/O (3 slot per momduli di I/O)	90,50		1
274291	XIOC-BP-EXT	Modulo per estensione rack a 15 posizioni per XC101-201-202	103,50		1
288894	XIOC-NOP	Modulo XIOC di copertura slot libero su Backplane XC	64,50		1
		ACCESSORI PER CPU SERIE XC100 - XC200			
		Batteria tampone per CPU			
256209	XT-CPU-BAT	Batteria tampone real time clock per CPU XC101, XC201 e XC202	41,00		1

Codice	Tipo	Descrizione	Prezzo €	Note	Conf. [pezzi]
		Filtro soppressione disturbi di alimentazione per XC100 e XC200			
285316	XT-FIL-1	Filtro di soppressione interferenze su 24 Vdc di alimentazione corrente max 2,2A per CPU XC101, XC201 e XC202	110,00		1
118980	XT-FIL-2	Filtro di soppressione interferenze su 24 Vdc di alimentazione corrente max 12A per CPU XC101, XC201 e XC202	113,50		1
		Memorie Smart Card per XC101 e XC201			
262731	XT-MEM-MM32M	Modulo di memoria SD da 256 MB per CPU XC101, XC201 e XC202 (Prg e dati PLC)	190,50		1
138257	XT-MEM-MM512M	Modulo di memoria SD da 512 MB per CPU XC101, XC201 e XC202 (Prg e dati PLC)	293,50		1
		Cavi di programmazione per XC101 e XC201			
262186	XT-SUB-D/RJ45	Cavo di programmazione seriale per CPU XC101, XC201 e XC202	115,50		1
115735	EU4A-RJ45-USB-CAB1	Cavo di programmazione USB per CPU XC101, XC201 e XC202	180,50		1
		Cavi di comunicazione per dorsale Ethernet			
256487	XT-CAT5-X-2	Cavo di programmazione Ethernet per collegamento incrociato fra PLC e PC lunghezza 2 mt.	63,00		1
256488	XT-CAT5-X-5	Cavo di programmazione Ethernet per collegamento incrociato fra PLC e PC lunghezza 5 mt.	64,50		1
		Dispositivi e accessori per dorsale Ethernet			
289170	XT-RJ45-ETH-RS 232	Separatore ad innesto per linee di comunicazione RS 232 / Ethernet su CPU XC 201-202	115,50		1
		Connettori CAN-Open			
70040952	700-690-1BA12	Connettore CANopen Sub-D 9 poli con cavo a 90°, connessione tramite morsetti a vite e resistenza di terminazione integrata (selezionabile)	87,50		1
70040954	700-690-1BB12	Connettore CANopen con cavo a 90° e presa per test, connessione tramite morsetti a vite e resistenza di terminazione integrata (selezionabile)	114,50		1
70043206	700-690-0CA12	Connettore CANopen con cavo assiale, connessione tramite morsetti a vite e resistenza di terminazione integrata (selezionabile)	101,00		1
		ALIMENTATORI INDUSTRIALI			
		Alimentatori livellati monofase e trifase			
200007	GD4-050-BD3	Alimentatore trifase 380 Vac / 24 Vdc 5A livellato	336,00		1
200009	GD4-100-BD3	Alimentatore trifase 380 Vac / 24 Vdc 10A livellato	396,50		1
200011	GD4-150-BD3	Alimentatore trifase 380 Vac / 24 Vdc 15A livellato	457,00		1
200012	GD4-200-BD3	Alimentatore trifase 380 Vac / 24 Vdc 20A livellato	524,50		1
200014	GD4-300-BD3	Alimentatore trifase 380 Vac / 24 Vdc 30A livellato	612,50		1
200016	GW4-030-BA3	Alimentatore monofase 230 Vac / 24 Vdc 3A livellato	318,00		1
200017	GW4-050-BA3	Alimentatore monofase 230 Vac / 24 Vdc 5A livellato	352,50		1
200018	GW4-080-BA3	Alimentatore monofase 230 Vac / 24 Vdc 8A livellato	388,00		1
200019	GW4-100-BA3	Alimentatore monofase 230 Vac / 24 Vdc 10A livellato	415,00		1
		Alimentatori switching monofase serie EASY			
229424	EASY200-POW	Alimentatore switching 110-240 Vac / 24 Vdc 0,35A + 12 Vdc 20 mA EASY design	74,00		1
212319	EASY400-POW	Alimentatore switching 110-240 Vac / 24 Vdc 1,25A EASY design	122,50		1
110940	EASY430-POW	Alimentatore switching 110-240 Vac / 24 Vdc 1,25A EASY design	114,50		1
110941	EASY500-POW	Alimentatore switching 110-240 Vac / 24 Vdc 2,5A EASY design	149,50		1
262399	EASY600-POW	Alimentatore switching 110-240 Vac / 24 Vdc 4,2A EASY design	190,00		1
		Alimentatori switching monofase serie ELC			
135239	ELC-PS01	Alimentatore switching 100-240 Vac / 24 Vdc+/- 3%, 1A Custodia compatta in materiale plastico	61,00		1
135240	ELC-PS02	Alimentatore switching 100-240 Vac / 24 Vdc+/- 3%, 2A Custodia compatta in materiale plastico	101,00		1
		Alimentatori switching monofase serie SN4			
200033	SN4-025-BI7	Alimentatore monofase switching 230 Vac / 24 Vdc 2,5A montaggio su guida DIN, PS4 Design	311,50		1
200034	SN4-050-BI7	Alimentatore monofase switching 230 Vac / 24 Vdc 5A montaggio su guida DIN, PS4 Design	367,00		1
100640	SN3-050-BU8	Alimentatore monofase switching 85-264 Vac, 100-350 Vdc / 24 Vdc 5A montaggio su guida DIN	353,00		1
100641	SN3-100-BV8	Alimentatore monofase switching 85-132 Vac, 184-264 Vac, 220-350Vdc / 24 Vdc 10A montaggio su guida DIN	516,50		1
100642	SN3-200-BV8	Alimentatore monofase switching 85-132 Vac, 184-264 Vac, 220-350Vdc / 24 Vdc 20A montaggio su guida DIN	826,00		1
100643	SN3-050-EU8	Alimentatore monofase switching 85-264 Vac, 100-350 Vdc / 24 Vdc 5A montaggio su guida DIN	396,50		1
100644	SN3-100-EU8	Alimentatore monofase switching 85-264 Vac, 100-350 Vdc / 24 Vdc 10A montaggio su guida DIN	577,50		1
100645	SN3-200-EU8	Alimentatore monofase switching 85-264 Vac, 100-350 Vdc / 24 Vdc 20A montaggio su guida DIN	895,50		1
100646	SN3-000-MMEU8	Modulo di segnalazione per alimentatori switching serie SN3	191,50		1
		Alimentatori switching monofase e trifase serie PSG			
131673	PSG60E	Alimentatore monofase switching 85-264 Vac / 24 Vdc 2,5A montaggio su guida DIN	96,50		1
135226	PSG60F	Alimentatore trifase switching 320-575 Vac / 24 Vdc 2,5A montaggio su guida DIN	164,00		1
131318	PSG120E	Alimentatore monofase switching 85-264 Vac / 24 Vdc 5A montaggio su guida DIN	177,00		1
131319	PSG120F	Alimentatore trifase switching 320-575 Vac, 184-264 Vac / 24 Vdc 5A montaggio su guida DIN	211,00		1
131670	PSG240E	Alimentatore monofase switching 85-264 Vac / 24 Vdc 10A montaggio su guida DIN	319,00		1
131671	PSG240F	Alimentatore trifase switching 300-575 Vac / 24 Vdc 10A montaggio su guida DIN	353,50		1
135227	PSG480E	Alimentatore monofase switching 85-264 Vac / 24 Vdc 20A montaggio su guida DIN	483,00		1
131672	PSG480F	Alimentatore trifase switching 300-575 Vac / 24 Vdc 20A montaggio su guida DIN	500,00		1

PC INDUSTRIALI, PANEL-PLC E PANNELLI OPERATORE

Serie: XP-6XX, 7XX, 8XX
XV-1XX, 3XX, 4XX
XVS, XVH

Codice	Tipo	Descrizione	Prezzo €	Note	Conf. [pezzi]
		PC INDUSTRIALI, PANEL-PC, PANEL-PLC E PANNELLI OPERATORE			
		PC INDUSTRIALI			
		PANEL-PC integrato con touch-screen a raggi infrarossi (IR) e vetro di sicurezza stratificato			
		SERIE 702			
140024	XP-702-C0-84TSI-10	8,4" IR-Touch Display con vetro di sicurezza, colori TFT, risoluzione SVGA 800 x 600, 24VDC, 2 X Ethernet, 1 X RS232, 4 x USB, 1 X PCI, 2 X CF, 1 X 2,5" HDD Slot, 1024 MB RAM, Processore fanless PENTIUM 1 GHz	4.592,50		1
140025	XP-702-C0-10TSI-10	10,4" IR-Touch Display con vetro di sicurezza, colori TFT, risoluzione SVGA 800 x 600, 24VDC, 2 X Ethernet, 1 X RS232, 4 x USB, 1 X PCI, 2 X CF, 1 X 2,5" HDD Slot, 1024 MB RAM, Processore fanless PENTIUM 1 GHz	5.035,00		1
140026	XP-702-C0-12TXI-10	12,1" IR-Touch Display con vetro di sicurezza, colori TFT, risoluzione XVGA 1024 x 768, 24VDC, 2 X Ethernet, 1 X RS232, 4 x USB, 1 X PCI, 2 X CF, 1 X 2,5" HDD Slot, 1024 MB RAM, Processore fanless PENTIUM 1 GHz	5.255,00		1
140027	XP-702-C0-15TXI-10	15" IR-Touch Display con vetro di sicurezza, colori TFT, risoluzione XVGA 1024 x 768, 24VDC, 2 X Ethernet, 1 X RS232, 4 x USB, 1 X PCI, 2 X CF, 1 X 2,5" HDD Slot, 1024 MB RAM, Processore fanless PENTIUM 1 GHz	5.696,50		1
140029	XP-702-D0-84TSI-10	8,4" IR-Touch Display con vetro di sicurezza, colori TFT, risoluzione SVGA 800 x 600, 24VDC, 2 X Ethernet, 1 X RS232, 4 x USB, 1 X PCI, 2 X CF, 1 X 2,5" HDD Slot, 2048 MB RAM, Processore fanless PENTIUM 1,8 GHz	5.696,50		1
140030	XP-702-D0-10TSI-10	10,4" IR-Touch Display con vetro di sicurezza, colori TFT, risoluzione SVGA 800 x 600, 24VDC, 2 X Ethernet, 1 X RS232, 4 x USB, 1 X PCI, 2 X CF, 1 X 2,5" HDD Slot, 2048 MB RAM, Processore fanless PENTIUM 1,8 GHz	6.139,00		1
140031	XP-702-D0-12TXI-10	12,1" IR-Touch Display con vetro di sicurezza, colori TFT, risoluzione XVGA 1024 x 768, 24VDC, 2 X Ethernet, 1 X RS232, 4 x USB, 1 X PCI, 2 X CF, 1 X 2,5" HDD Slot, 2048 MB RAM, Processore fanless PENTIUM 1,8 GHz	6.359,00		1
140032	XP-702-D0-15TXI-10	15" IR-Touch Display con vetro di sicurezza, colori TFT, risoluzione XVGA 1024 x 768, 24VDC, 2 X Ethernet, 1 X RS232, 4 x USB, 1 X PCI, 2 X CF, 1 X 2,5" HDD Slot, 2048 MB RAM, Processore fanless PENTIUM 1,8 GHz	6.800,50		1
		PC industriali "BOX" senza display			
		Serie 702			
140028	XP-702-C0-BOX-00	PC Industriale senza display 24VDC, 2 X Ethernet, 1 X RS232, 4 x USB, 1 X PCI, 2 X CF, 1 X 2,5" HDD Slot, 1024 MB RAM, Processore fanless PENTIUM1 GHz	2.782,50		1
140033	XP-702-D0-BOX-00	PC Industriale senza display 24VDC, 2 X Ethernet, 1 X RS232, 4 x USB, 1 X PCI, 2 X CF, 1 X 2,5" HDD Slot, 2048 MB RAM, Processore fanless PENTIUM 1,8 GHz	3.886,50		1
		Monitor per PC industriali			
139941	XP-DVI-10T-10	Monitor DVI 10,4" TFT 640x480 IR-Touch Display con vetro di sicurezza	5.119,50		1
139942	XP-DVI-12T-10	Monitor DVI 12" TFT 600x800 IR-Touch Display con vetro di sicurezza	5.759,00		1
139943	XP-DVI-15T-10	Monitor DVI 15" TFT 1024x768 IR-Touch Display con vetro di sicurezza	6.399,00		1
139944	XP-DVI-19T-10	Monitor DVI 19" TFT 1280x1024 IR-Touch Display con vetro di sicurezza	7.359,00		1
		ACCESSORI PER PC INDUSTRIALI			
		Licenze d'uso per sistemi operativi WINDOWS per PC INDUSTRIALI			
140407	LIC-OS-CE42	Certificato di licenza WINDOWS CE 4.2 per serie 301 con adesivo di certificazione	160,00		1
140409	LIC-OS-XP	Certificato di licenza WINDOWS XP-PRO per serie 601/801 (necessita di HDD) con adesivo di certificazione	915,50		1
140411	LIC-OS-EXP	Certificato di licenza WINDOWS XP EMBEDDED per serie 601/801 con adesivo di certificazione	617,50		1
140410	LIC-OS-XP-S	Certificato di licenza WINDOWS XP-PRO Multilingua per serie 702 (necessità di HDD) con adesivo di certificazione	618,00		1
140412	LIC-OS-EXP-S	Certificato di licenza WINDOWS XP EMBEDDED (Tedesco, Inglese Italiano, Francese) per serie 702 con adesivo di certificazione	417,50		1
		Unità di memoria per PC INDUSTRIALI			
140374	OS-FLASH-A7-S	Compact Flash (2GB o più) con WINDOWS XP EMBEDDED pre-installato (licenza da acquistare separatamente)	352,00		1
140431	HDU-A7-S	Hard Disk (80GB o maggiore) Standard-Consumer per serie 702	494,50		1
140376	OS-HDU-A7-S	Hard Disk (80GB o maggiore) Standard-Consumer per serie 702 con WINDOWS XP pre-installato (licenza da acquistare separatamente)	556,00		1
140377	OS-HDU-A7-SI	Hard Disk (80GB o maggiore) Industriale per serie 702 con WINDOWS XP pre-installato (licenza da acquistare separatamente)	927,50		1
140373	OS-FLASH-A2Q-S	Compact Flash 128MB boot-compatibile per serie 301 da 5,7"	251,50		1
140369	OS-FLASH-A2-S	Compact Flash 256MB boot-compatibile	251,50		1
140370	OS-FLASH-A3-S	Compact Flash 1GB boot-compatibile per serie 601/801	521,50		1
140371	OS-FLASH-A3-L	Compact Flash 2GB boot-compatibile per serie 601/801	969,00		1
140375	OS-HDU-A4-S	Hard-Disk 80 GB o maggiore per serie 601/801	823,00		1
139819	CAB-DVI-T05	Cavo per monitor XP-DVI segnale Touch lunghezza 5 mt	206,00		1
139823	CAB-DVI-M05	Cavo per monitor XP-DVI segnale Video lunghezza 5 mt	128,00		1
139820	CAB-DVI-T10	Cavo per monitor XP-DVI segnale Touch lunghezza 10 mt	256,00		1
139824	CAB-DVI-M10	Cavo per monitor XP-DVI segnale Video lunghezza 10 mt	293,00		1
139821	CAB-DVI-T20	Cavo per monitor XP-DVI segnale Touch lunghezza 20 mt	311,00		1
139825	CAB-DVI-M20	Cavo per monitor XP-DVI segnale Video lunghezza 20 mt	548,50		1
139822	CAB-DVI-T30	Cavo per monitor XP-DVI segnale Touch lunghezza 30 mt	366,00		1
139826	CAB-DVI-M30	Cavo per monitor XP-DVI segnale Video lunghezza 30 mt	841,00		1
		PANEL-PLC INTEGRATO CON DISPLAY TOUCH-SCREEN			
		Panel-PLC serie XV 100 con Windows CE			
		Touch-screen resistivo con display bianco e nero			
140012	XV-102-B0-35MQR-10-PLC	3,5" Touch-Display Resistivo a 32 livelli di grigio TFT tecnologia LED, CPU 400MHz, risoluzione QVGA 320 x 240, 1 X Ethernet, 1 x USB-D, slot per SD card, 64MB DDR-RAM integrata, alimentazione 24VDC (licenze OS WINDOWS CE e PLC incluse)	983,00		1
140013	XV-102-B3-35MQR-10-PLC	3,5" Touch-Display Resistivo a a 32 livelli di grigio TFT tecnologia LED, CPU 400MHz, risoluzione QVGA 320 x 240, 1 X Ethernet, 1 x RS232, 1 x USB-D, slot per SD card, 64MB DDR-RAM integrata, alimentazione 24VDC (licenze OS WINDOWS CE e PLC incluse)	1.051,50		1
140014	XV-102-B4-35MQR-10-PLC	3,5" Touch-Display Resistivo a 32 livelli di grigio TFT tecnologia LED, CPU 400MHz, risoluzione QVGA 320 x 240, 1 X Ethernet, 1 x RS485, 1 x USB-D, slot per SD card, 64MB DDR-RAM integrata, alimentazione 24VDC (licenze OS WINDOWS CE e PLC incluse)	1.051,50		1
140015	XV-102-B5-35MQR-10-PLC	3,5" Touch-Display Resistivo a 32 livelli di grigio TFT tecnologia LED, CPU 400MHz, risoluzione QVGA 320 x 240, 1 X Ethernet, 1 x RS232, 1 x CANopen, 1 x USB-D, slot per SD card, 64MB DDR-RAM integrata, alimentazione 24VDC (licenze OS WINDOWS CE e PLC incluse)	1.165,50		1
140016	XV-102-B6-35MQR-10-PLC	3,5" Touch-Display Resistivo a 32 livelli di grigio TFT tecnologia LED, CPU 400MHz, risoluzione QVGA 320 x 240, 1 X Ethernet, 1 x RS485, 1 x CANopen, 1 x USB-D, slot per SD card, 64MB DDR-RAM integrata, alimentazione 24VDC (licenze OS WINDOWS CE e PLC incluse)	1.165,50		1
140017	XV-102-B8-35MQR-10-PLC	3,5" Touch-Display Resistivo a 32 livelli di grigio TFT tecnologia LED, CPU 400MHz, risoluzione QVGA 320 x 240, 1 X Ethernet, 1 x RS485, 1 x MPI PROFIBUS-DP Master, 1 x USB-D, slot per SD card, 64MB DDR-RAM integrata, alimentazione 24VDC (licenze OS WINDOWS CE e PLC incluse)	1.234,50		1
		Touch-screen resistivo con display a colori			
140018	XV-102-B0-35TQR-10-PLC	3,5" Touch-Display Resistivo a 64K colori TFT tecnologia LED, CPU 400MHz, risoluzione QVGA 320 x 240, 1 x Ethernet, 1 x USB-D, slot per SD card, 64MB DDR-RAM integrata, alimentazione 24VDC (licenze OS WINDOWS CE e PLC incluse)	1.074,50		1
140019	XV-102-B3-35TQR-10-PLC	3,5" Touch-Display Resistivo a 64K colori TFT tecnologia LED, CPU 400MHz, risoluzione QVGA 320 x 240, 1 X Ethernet, 1 x RS232, 1 x USB-D, slot per SD card, 64MB DDR-RAM integrata, alimentazione 24VDC (licenze OS WINDOWS CE e PLC incluse)	1.143,00		1

Codice	Tipo	Descrizione	Prezzo €	Note	Conf. [pezzi]
140020	XV-102-B4-35TQR-10-PLC	3,5" Touch-Display Resistivo a 64K colori TFT tecnologia LED, CPU 400MHz, risoluzione QVGA 320 x 240, 1 X Ethernet, 1 x RS485, 1 x USB-D, slot per SD card, 64MB DDR-RAM integrata, alimentazione 24VDC (licenze OS WINDOWS CE e PLC incluse)	1.143,00		1
140021	XV-102-B5-35TQR-10-PLC	3,5" Touch-Display Resistivo a 64K colori TFT tecnologia LED, CPU 400MHz, risoluzione QVGA 320 x 240, 1 X Ethernet, 1 x RS232, 1 x CANopen, 1 x USB-D, slot per SD card, 64MB DDR-RAM integrata, alimentazione 24VDC (licenze OS WINDOWS CE e PLC incluse)	1.257,00		1
140022	XV-102-B6-35TQR-10-PLC	3,5" Touch-Display Resistivo a 64K colori TFT tecnologia LED, CPU 400MHz, risoluzione QVGA 320 x 240, 1 X Ethernet, 1 x RS485, 1 x CANopen, 1 x USB-D, slot per SD card, 64MB DDR-RAM integrata, alimentazione 24VDC (licenze OS WINDOWS CE e PLC incluse)	1.257,00		1
140023	XV-102-B8-35TQR-10-PLC	3,5" Touch-Display Resistivo a 64K colori TFT tecnologia LED, CPU 400MHz, risoluzione QVGA 320 x 240, 1 X Ethernet, 1 x RS485, 1 x MPI PROFIBUS-DP Master, 1 x USB-D, slot per SD card, 64MB DDR-RAM integrata, alimentazione 24VDC (licenze OS WINDOWS CE e PLC incluse)	1.325,50		1
153524	XV-102-BE-35TQRC-10	3,5" Touch-Display Resistivo a 64K colori TFT tecnologia LED, CPU 400MHz, risoluzione QVGA 320 x 240, 1 x Ethernet, 1 X SWDT Master, 1 x USB-D, slot per SD card, 64MB DDR-RAM integrata, alimentazione 24VDC (licenze OS WINDOWS CE e PLC incluse)	1.185,50		1
142533	XV-102-D6-57TVRC-10	5,7" Touch-Display Resistivo a 64K colori TFT tecnologia LED, CPU 400MHz, risoluzione VGA 640 x 480, 1 X Ethernet, 1 x RS232, 1 x RS485, 1 X CANopen, 1 x USB-H, 1 x USB-D, slot per SD card, 64MB DDR-RAM integrata, alimentazione 24VDC (licenze OS WINDOWS CE e PLC incluse)	1.546,00		1
142534	XV-102-D8-57TVRC-10	5,7" Touch-Display Resistivo a 64K colori TFT tecnologia LED, CPU 400MHz, risoluzione VGA 640 x 480, 1 X Ethernet, 1 x RS232, 1 x RS485, 1 X MPI PROFIBUS-DP Master, 1 x USB-H, 1 x USB-D, slot per SD card, 64MB DDR-RAM integrata, alimentazione 24VDC (licenze OS WINDOWS CE e PLC incluse)	1.612,00		1
153525	XV-102-E6-57TVRC-10	5,7" Touch-Display Resistivo a 64K colori TFT tecnologia LED, CPU 400MHz, risoluzione QVGA 320 x 240, 24VDC, Ethernet, 1 X SWDT Master, 1 x RS232, 1 X CANopen, 1 x USB-D, slot per SD card 64MB DDR-RAM integrata, alimentazione 24VDC (licenze OS WINDOWS CE e PLC incluse)	1.657,50		1
153526	XV-102-E8-57TVRC-10	5,7" Touch-Display Resistivo a 64K colori TFT tecnologia LED, CPU 400MHz, risoluzione QVGA 320 x 240, 24VDC, Ethernet, 1 X SWDT Master, 1 x RS485, 1 X MPI PROFIBUS-DP Master, 1 x USB-D, slot per SD card 64MB DDR-RAM integrata, alimentazione 24VDC (licenze OS WINDOWS CE e PLC incluse)	1.723,00		1
142538	XV-102-D6-70TWRC-10	7" Touch-Display Resistivo a 64K colori TFT tecnologia LED, CPU 400MHz, risoluzione WVGA 800 x 480, 1 X Ethernet, 1 x RS232, 1 x RS485, 1 X CANopen, 1 x USB-H, 1 x USB-D, slot per SD card, 64MB DDR-RAM integrata, alimentazione 24VDC (licenze OS WINDOWS CE e PLC incluse)	1.811,00		1
142539	XV-102-D8-70TWRC-10	7" Touch-Display Resistivo a 64K colori TFT tecnologia LED, CPU 400MHz, risoluzione WVGA 800 x 480, 1 X Ethernet, 1 x RS232, 1 x RS485, 1 X MPI PROFIBUS-DP Master, 1 x USB-H, 1 x USB-D, slot per SD card, 64MB DDR-RAM integrata, alimentazione 24VDC (licenze OS WINDOWS CE e PLC incluse)	1.877,50		1
153527	XV-102-E6-70TWRC-10	7" Touch-Display Resistivo a 64K colori TFT tecnologia LED, CPU 400MHz, risoluzione QVGA 320 x 240, 24VDC, Ethernet, 1 X SWDT Master, 1 x RS232, 1 x CAN-Open, 1 x USB-D, slot per SD card 64MB DDR-RAM integrata, alimentazione 24VDC (licenze OS WINDOWS CE e PLC incluse)	1.922,50		1
153528	XV-102-E8-70TWRC-10	7" Touch-Display Resistivo a 64K colori TFT tecnologia LED, CPU 400MHz, risoluzione QVGA 320 x 240, 24VDC, Ethernet, 1 X SWDT Master, 1 x RS485, 1 X MPI PROFIBUS-DP Master, 1 x USB-D, slot per SD card 64MB DDR-RAM integrata, alimentazione 24VDC (licenze OS WINDOWS CE e PLC incluse)	1.989,00		1
		Touch-screen resistivo con display a colori variante senza cornice frontale, per montaggio retro-pannello quadro			
153469	XV-112-D6-57TVRC-00	5,7" Touch-Display Resistivo a 64K colori TFT tecnologia LED, CPU 400MHz, risoluzione QVGA 320 x 240, 1 x Ethernet, 1 x RS232, 1 x RS485, 1 X CANopen, 1 x USB-D, slot per SD card, 64MB DDR-RAM integrata, alimentazione 24VDC (licenze OS WINDOWS CE e PLC incluse)	1.661,00		1
153470	XV-112-DB-70TWRC-00	7,0" Touch-Display Resistivo a 64K colori TFT tecnologia LED, CPU 400MHz, risoluzione QVGA 320 x 240, 1 X Ethernet, 1 x RS232, 2 X CANopen, 1 x USB-D, slot per SD card, 64MB DDR-RAM integrata, alimentazione 24VDC (licenze OS WINDOWS CE e PLC incluse)	1.971,50		1
		Panel-PLC serie XV 150 con Windows CE			
		Touch-screen resistivo con display a colori			
150529	XV-152-D6-57TVRC-10	5,7" Touch-Display Resistivo a 64K colori TFT tecnologia LED, CPU 400MHz, risoluzione VGA 640 x 480, 1 X Ethernet, 1 x RS232, 1 x RS485, 1 X CANopen, 1 x USB-H, 1 x USB-D, slot per SD card, 64MB DDR-RAM integrata, alimentazione 24VDC (licenze OS WINDOWS CE e PLC incluse), custodia e frontale in metallo	1.811,50		1
150600	XV-152-D8-57TVRC-10	5,7" Touch-Display Resistivo a 64K colori TFT tecnologia LED, CPU 400MHz, risoluzione VGA 640 x 480, 1 X Ethernet, 1 x RS232, 1 x RS485, 1 X MPI PROFIBUS-DP Master, 1 x USB-H, 1 x USB-D, slot per SD card, 64MB DDR-RAM integrata, alimentazione 24VDC (licenze OS WINDOWS CE e PLC incluse), custodia e frontale in metallo	1.877,00		1
150605	XV-152-D6-84TVRC-10	8,4" Touch-Display Resistivo a 64K colori TFT tecnologia LED, CPU 400MHz, risoluzione VGA 640 x 480, 1 X Ethernet, 1 x RS232, 1 x RS485, 1 X CANopen, 1 x USB-H, 1 x USB-D, slot per SD card, 64MB DDR-RAM integrata, alimentazione 24VDC (licenze OS WINDOWS CE e PLC incluse), custodia e frontale in metallo	3.069,00		1
150606	XV-152-D8-84TVRC-10	8,4" Touch-Display Resistivo a 64K colori TFT tecnologia LED, CPU 400MHz, risoluzione VGA 640 x 480, 1 X Ethernet, 1 x RS232, 1 x RS485, 1 X MPI PROFIBUS-DP Master, 1 x USB-H, 1 x USB-D, slot per SD card, 64MB DDR-RAM integrata (licenze OS WINDOWS CE e PLC incluse), custodia e frontale in metallo	3.135,50		1
150611	XV-152-D6-10TVRC-10	10,4" Touch-Display Resistivo a 64K colori TFT tecnologia LED, CPU 400MHz, risoluzione VGA 640 x 480, 1 X Ethernet, 1 x RS232, 1 x RS485, 1 X CANopen, 1 x USB-H, 1 x USB-D, slot per SD card, 64MB DDR-RAM integrata, alimentazione 24VDC (licenze OS WINDOWS CE e PLC incluse), custodia e frontale in metallo	3.533,50		1
150612	XV-152-D8-10TVRC-10	10,4" Touch-Display Resistivo a 64K colori TFT tecnologia LED, CPU 400MHz, risoluzione VGA 640 x 480, 1 X Ethernet, 1 x RS232, 1 x RS485, 1 X MPI PROFIBUS-DP Master, 1 x USB-H, 1 x USB-D, slot per SD card, 64MB DDR-RAM integrata, alimentazione 24VDC (licenze OS WINDOWS CE e PLC incluse), custodia e frontale in metallo	3.600,00		1
166700	XV-152-E6-57TVRC-10	5,7" Touch-Display Resistivo a 64K colori TFT tecnologia LED, CPU 400MHz, risoluzione VGA 640 x 480, 1 X Ethernet, 1 x SWDT Master, 1 x RS485, 1 X CANopen, 1 x USB-H, 1 x USB-D, slot per SD card, 64MB DDR-RAM integrata, alimentazione 24VDC (licenze OS WINDOWS CE e PLC incluse), custodia e frontale in metallo	2.110,00	N	1
166701	XV-152-E8-57TVRC-10	5,7" Touch-Display Resistivo a 64K colori TFT tecnologia LED, CPU 400MHz, risoluzione VGA 640 x 480, 1 X Ethernet, 1 x SWDT Master, 1 x RS485, 1 X CANopen, 1 x USB-H, 1 x USB-D, slot per SD card, 64MB DDR-RAM integrata, alimentazione 24VDC (licenze OS WINDOWS CE e PLC incluse), custodia e frontale in metallo	2.184,00	N	1
166702	XV-152-E6-84TVRC-10	8,4" Touch-Display Resistivo a 64K colori TFT tecnologia LED, CPU 400MHz, risoluzione VGA 640 x 480, 1 X Ethernet, 1 x SWDT Master, 1 x RS485, 1 X CANopen, 1 x USB-H, 1 x USB-D, slot per SD card, 64MB DDR-RAM integrata, alimentazione 24VDC (licenze OS WINDOWS CE e PLC incluse), custodia e frontale in metallo	3.526,00	N	1
166703	XV-152-E8-84TVRC-10	8,4" Touch-Display Resistivo a 64K colori TFT tecnologia LED, CPU 400MHz, risoluzione VGA 640 x 480, 1 X Ethernet, 1 x SWDT Master, 1 x RS485, 1 X CANopen, 1 x USB-H, 1 x USB-D, slot per SD card, 64MB DDR-RAM integrata, alimentazione 24VDC (licenze OS WINDOWS CE e PLC incluse), custodia e frontale in metallo	3.600,00	N	1

Codice	Tipo	Descrizione	Prezzo €	Note	Conf. [pezzi]
166704	XV-152-E6-10TVRC-10	10,1" Touch-Display Resistivo a 64K colori TFT tecnologia LED, CPU 400MHz,			
		risoluzione VGA 640 x 480, 1 X Ethernet, 1 x SWDT Master, 1 x RS485, 1 X CANopen,			
		1 x USB-H, 1 x USB-D, slot per SD card, 64MB DDR-RAM integrata, alimentazione 24VDC			
		(licenze OS WINDOWS CE e PLC incluse), custodia e frontale in metallo	4.046,00	N	1
166705	XV-152-E8-10TVRC-10	10,1" Touch-Display Resistivo a 64K colori TFT tecnologia LED, CPU 400MHz,			
		risoluzione VGA 640 x 480, 1 X Ethernet, 1 x SWDT Master, 1 x RS485, 1 X CANopen,			
		1 x USB-H, 1 x USB-D, slot per SD card, 64MB DDR-RAM integrata, alimentazione 24VDC			
		(licenze OS WINDOWS CE e PLC incluse), custodia e frontale in metallo	4.121,00	N	1
		Panel-PLC serie XV 400 con Windows CE			
		Touch-screen resistivo con display a colori			
139899	XV-450-57TQB-1-10	5,7" Touch-Display Resistivo a 64K colori TFT, risoluzione QVGA 320 x 240, 24VDC,			
		Ethernet, 1 x CAN Open, 1 x RS232, 1 x USB-D, 1 x USB-H , 1 x CF-Slot,			
		slot di espansione per ulteriore scheda di comunicazione			
		(licenza WINDOWS CE 140 punti e CF da acquistare separatamente)	2.992,50		1
139902	XV-430-10TVB-1-10	10,4" Touch-Display Resistivo a 64K colori TFT, risoluzione VGA 640 x 480, 24VDC,			
		Ethernet, 1 x CAN Open, 1 x RS232, 1 x USB-D, 2 x USB -H, 2 x CF-Slot,			
		2 slot di espansione per ulteriore scheda di comunicazione			
		(licenza WINDOWS CE 140 punti e CF da acquistare separatamente)	6.136,50		1
139909	XV-430-12TSB-1-10	12,1" Touch-Display Resistivo a 64K colori TFT, risoluzione VGA 800 x 600, 24VDC,			
		Ethernet, 1 x CAN Open, 1 x RS232, 1 x USB-D, 2 x USB-H, 2 x CF-Slot,			
		2 slot di espansione per ulteriore scheda di comunicazione			
		(licenza WINDOWS CE 140 punti e CF da acquistare separatamente)	6.656,00		1
		Touch-screen a raggi infrarossi (IR) e vetro di sicurezza con display a colori			
139897	XV-460-57TQB-1-10	5,7" IR-Touch Display con vetro di sicurezza a 65K colori TFT,			
		risoluzione QVGA 320 x 240, 24VDC, Ethernet, 1 x CAN Open, 1 x RS232,			
		1 x USB-D, 1 x USB-H, 1 x CF-Slot, slot di espansione per ulteriore scheda di comunicazione			
		(licenza WINDOWS CE 140 punti e CF da acquistare separatamente)	3.174,50		1
139894	XV-442-57CQB-1-20	5,7" IR-Touch Display con vetro di sicurezza a 256 colori CSTN,			
		risoluzione QVGA 320 x 240, 24VDC, Ethernet, 1 x CAN Open, 1 x RS232, 1 x USB-D,			
		1 x USB-H , 1 x CF-Slot, slot di espansione per ulteriore scheda di comunicazione			
		(licenza WINDOWS CE 140 punti e CF da acquistare separatamente)			
		Montaggio con 4 fori frontali	3.174,50		1
139898	XV-460-57TQB-1-50	5,7" IR-Touch Display con vetro di sicurezza a 65K colori TFT,			
		risoluzione QVGA 320 x 240, 24VDC, Ethernet, 1 x CAN Open, 1 x RS232, 1 x USB-D,			
		1 x USB-H , 1 x CF-Slot, slot di espansione per ulteriore scheda di comunicazione			
		(licenza WINDOWS CE 140 punti e CF da acquistare separatamente)			
		Frontale in acciaio INOX	3.840,00		1
139900	XV-460-84TVB-1-10	8,4" IR-Touch Display con vetro di sicurezza a 65K colori TFT,			
		risoluzione VGA 640 x 480, 24VDC, Ethernet, 1 x CAN Open, 1 x RS232, 1 x USB-D,			
		1 x USB-H , 1 x CF-Slot, slot di espansione per ulteriore scheda di comunicazione			
		(licenza WINDOWS CE 140 punti e CF da acquistare separatamente)	4.359,50		1
139904	XV-440-10TVB-1-10	10,4" IR-Touch Display con vetro di sicurezza a 65K colori TFT,			
		risoluzione VGA 640 x 480, 24VDC, Ethernet, 1 x CAN Open, 1 x RS232, 1 x USB-D,			
		2 x USB-H, 2 x CF-Slot, 2 slot di espansione per ulteriore scheda di comunicazione			
		(licenza WINDOWS CE 140 punti e CF da acquistare separatamente)	6.500,00		1
139906	XV-440-10TVB-1-20	10,4" IR-Touch Display con vetro di sicurezza a 65K colori TFT,			
		risoluzione VGA 640 x 480, 24VDC, Ethernet, 1 x CAN Open, 1 x RS232, 1 x USB-D,			
		2 x USB-H, 2 x CF-Slot, 2 slot di espansione per ulteriore scheda di comunicazione			
		(licenza WINDOWS CE 140 punti e CF da acquistare separatamente)			
		Montaggio con 4 fori frontali	6.500,00		1
139908	XV-440-10TVB-1-50	10,4" IR-Touch Display con vetro di sicurezza a 65K colori TFT,			
		risoluzione VGA 640 x 480, 24VDC, Ethernet, 1 x CAN Open, 1 x RS232, 1 x USB-D,			
		2 x USB-H, 2 x CF-Slot, 2 slot di espansione per ulteriore scheda di comunicazione			
		(licenza WINDOWS CE 140 punti e CF da acquistare separatamente)			
		Frontale in acciaio INOX	7.443,50		1
139911	XV-440-12TSB-1-10	12,1" IR-Touch Display con vetro di sicurezza a 65K colori TFT,			
		risoluzione VGA 800 x 600, 24VDC, Ethernet, 1 x CAN Open, 1 x RS232, 1 x USB-D,			
		2 x USB-H, 2 x CF-Slot, 2 slot di espansione per ulteriore scheda di comunicazione			
		(licenza WINDOWS CE 140 punti e CF da acquistare separatamente)	7.020,00		1
139913	XV-440-12TSB-1-20	12,1" IR-Touch Display con vetro di sicurezza a 65K colori TFT,			
		risoluzione VGA 800 x 600, 24VDC, Ethernet, 1 x CAN Open, 1 x RS232, 1 x USB-D,			
		2 x USB-H, 2 x CF-Slot, 2 slot di espansione per ulteriore scheda di comunicazione			
		(licenza WINDOWS CE 140 punti e CF da acquistare separatamente)			
		Montaggio con 4 fori frontali	7.020,00		1
139915	XV-440-12TSB-1-50	12,1" IR-Touch Display con vetro di sicurezza a 65K colori TFT,			
		risoluzione VGA 800 x 600, 24VDC, Ethernet, 1 x CAN Open, 1 x RS232, 1 x USB-D,			
		2 x USB-H, 2 x CF-Slot, 2 slot di espansione per ulteriore scheda di comunicazione			
		(licenza WINDOWS CE 140 punti e CF da acquistare separatamente)			
		Frontale in acciaio INOX	7.814,50		1
139916	XV-460-15TXB-1-10	15" IR-Touch Display con vetro di sicurezza a 65K colori TFT,			
		risoluzione VGA 1024x 768, 24VDC, Ethernet, 1 x CAN Open, 1 x RS232, 1 x USB-D,			
		2 x USB-H, 2 x CF-Slot, 2 slot di espansione per ulteriore scheda di comunicazione			
		(licenza WINDOWS CE 140 punti e CF da acquistare separatamente)	7.084,50		1
139917	XV-460-15TXB-1-20	15" IR-Touch Display con vetro di sicurezza a 65K colori TFT,			
		risoluzione VGA 1024x 768, 24VDC, Ethernet, 1 x CAN Open, 1 x RS232, 1 x USB-D,			
		2 x USB-H, 2 x CF-Slot, 2 slot di espansione per ulteriore scheda di comunicazione			
		(licenza WINDOWS CE 140 punti e CF da acquistare separatamente)			
		Montaggio con 4 fori frontali	7.425,00		1
139918	XV-460-15TXB-1-50	15" IR-Touch Display con vetro di sicurezza a 65K colori TFT,			
		risoluzione VGA 1024x 768, 24VDC, Ethernet, 1 x CAN Open, 1 x RS232, 1 x USB-D,			
		2 x USB-H, 2 x CF-Slot, 2 slot di espansione per ulteriore scheda di comunicazione			
		(licenza WINDOWS CE 140 punti e CF da acquistare separatamente)			
		Frontale in acciaio INOX	8.603,50		1
		Panel-PLC serie XVS 400 con Windows CE			
		Touch-screen resistivo con display a colori			
139969	XVS-450-57MPI-1-10	5,7" Resistivo-Touch Display a 65K colori TFT, risoluzione QVGA 320 x 240, 24VDC,			
		Ethernet, 1 x PPI/MPI/PB-DP Master, 1 x RS232, 1 x USB-D, 1 x USB-H , 1 x CF-Slot			
		(licenza WINDOWS CE 140 punti e CF da acquistare separatamente)	2.098,00		1
139972	XVS-430-10MPI-1-10	10,4" Resistivo-Touch Display a 65K colori TFT, risoluzione VGA 640 x 480, 24VDC,			
		Ethernet, 1 x PPI/MPI/PB-DP Master, 1 x RS232, 1 x USB-D, 2 x USB -H, 2 x CF-Slot			
		(licenza WINDOWS CE 140 punti e CF da acquistare separatamente)	4.871,00		1
139974	XVS-430-12MPI-1-10	12,1" Resistivo-Touch Display a 65K colori TFT, risoluzione VGA 800 x 600, 24VDC,			
		Ethernet, 1 x CAN Open, 1 x RS232, 1 x USB-D, 2 x USB-H, 2 x CF-Slot			
		(licenza WINDOWS CE 140 punti e CF da acquistare separatamente)	5.474,00		1
		Touch-screen a raggi infrarossi (IR) e vetro di sicurezza con display a colori			
139970	XVS-460-57MPI-1-10	5,7" IR-Touch Display con vetro di sicurezza a 65K colori TFT, risoluzione QVGA 320 x 240, 24VDC,			
		Ethernet, 1 x PPI/MPI/PB-DP Master, 1 x RS232, 1 x USB-D, 1 x USB-H , 1 x CF-Slot			
		(licenza WINDOWS CE 140 punti e CF da acquistare separatamente)	2.218,50		1
139971	XVS-460-84MPI-1-10	8,4" IR-Touch Display con vetro di sicurezza a 65K colori TFT, risoluzione VGA 640 x 480, 24VDC,			
		Ethernet, 1 x PPI/MPI/PB-DP Master, 1 x RS232, 1 x USB-D, 1 x USB-H , 1 x CF-Slot			
		(licenza WINDOWS CE 140 punti e CF da acquistare separatamente)	3.896,00		1
139973	XVS-440-10MPI-1-10	10,4" IR-Touch Display con vetro di sicurezza a 65K colori TFT, risoluzione VGA 640 x 480, 24VDC,			
		Ethernet, 1 x PPI/MPI/PB-DP Master, 1 x RS232, 1 x USB-D, 2 x USB-H , 2 x CF-Slot			
		(licenza WINDOWS CE 140 punti e CF da acquistare separatamente)	5.112,00		1

Codice	Tipo	Descrizione	Prezzo €	Note	Conf. [pezzi]
139975	XVS-440-12MPI-1-10	12,1" IR-Touch Display con vetro di sicurezza a 65K colori TFT, risoluzione VGA 800 x 600, 24VDC, Ethernet, 1 x PPI/MPI/PB-DP Master, 1 x RS232, 1 x USB-D, 2 x USB-H , 2 x CF-Slot (licenza WINDOWS CE 140 punti e CF da acquistare separatamente)	5.715,00		1
139976	XVS-460-15MPI-1-10	15" IR-Touch Display con vetro di sicurezza a 65K colori TFT, risoluzione VGA 1024 x 768, 24VDC, Ethernet, 1 x PPI/MPI/PB-DP Master, 1 x RS232, 1 x USB-D, 2 x USB-H , 2 x CF-Slot (licenza WINDOWS CE 140 punti e CF da acquistare separatamente)	6.200,00		1
		PANNELLI OPERATORE			
		Pannelli Operatore serie XV100 con Windows CE			
		HMI senza possibilità di funzione PLC			
141759	XV-102-A0-35MQR-10	3,5" Touch-Display Resistivo a 32 livelli di grigio TFT tecnologia LED, CPU 400MHz, risoluzione QVGA 320 x 240, 1 X Ethernet, 1 x USB-D, NO slot per SD card, 64MB DDR-RAM integrata, NO memoria ritentiva, alimentazione 24VDC (licenza OS WINDOWS CE inclusa)	731,50		1
141820	XV-102-A2-35MQR-10	3,5" Touch-Display Resistivo a 32 livelli di grigio TFT tecnologia LED, CPU 400MHz, risoluzione QVGA 320 x 240, 1 X Ethernet, 1 X MPI PROFIBUS-DP, 1 x USB-D, NO slot per SD card, 64MB DDR-RAM integrata, NO memoria ritentiva, alimentazione 24VDC (licenza OS WINDOWS CE inclusa)	914,50		1
141821	XV-102-A3-35MQR-10	3,5" Touch-Display Resistivo a 32 livelli di grigio TFT tecnologia LED, CPU 400MHz, risoluzione QVGA 320 x 240, 1 X Ethernet, 1 x RS232, 1 x USB-D, NO slot per SD card, 64MB DDR-RAM integrata, NO memoria ritentiva, alimentazione 24VDC (licenza OS WINDOWS CE inclusa)	800,00		1
141822	XV-102-A4-35MQR-10	3,5" Touch-Display Resistivo a 32 livelli di grigio TFT tecnologia LED, CPU 400MHz, risoluzione QVGA 320 x 240, 1 X Ethernet, 1 x RS485, 1 x USB-D, NO slot per SD card, 64MB DDR-RAM integrata, NO memoria ritentiva, alimentazione 24VDC (licenza OS WINDOWS CE inclusa)	800,00		1
141823	XV-102-A5-35MQR-10	3,5" Touch-Display Resistivo a 32 livelli TFT tecnologia LED, CPU 400MHz, risoluzione QVGA 320 x 240, 1 X Ethernet, 1 x RS232, 1 x CANopen, 1 x USB-D, NO slot per SD card, 64MB DDR-RAM integrata, NO memoria ritentiva, alimentazione 24VDC (licenza OS WINDOWS CE inclusa)	914,50		1
171158	XV-102-H3-35TQRL-10	3,5" Touch-Display Resistivo a 256 toni di grigio TFT tecnologia LED, CPU 400MHz, risoluzione QVGA 320 x 240, 1 X Ethernet, 1 x RS232, 1 x USB-D, slot per SD card, 64MB DDR-RAM integrata, alimentazione 24VDC (licenza OS WINDOWS CE inclusa)	755,00	N	1
171159	XV-102-H4-35TQRL-10	3,5" Touch-Display Resistivo a 256 toni di grigio TFT tecnologia LED, CPU 400MHz, risoluzione QVGA 320 x 240, 1 X Ethernet, 1 x RS485 1 x USB-D, slot per SD card, 64MB DDR-RAM integrata, alimentazione 24VDC (licenza OS WINDOWS CE inclusa)	755,00	N	1
171160	XV-102-H3-57TVRL-10	5,7" Touch-Display Resistivo a 64K colori TFT tecnologia LED, CPU 400MHz, risoluzione VGA 640 x 480, 1 X Ethernet, 1 x RS232, 1 x USB-H, 1 x USB-D, slot per SD card, 64MB DDR-RAM integrata, alimentazione 24VDC (licenza OS WINDOWS CE inclusa)	1.051,00	N	1
171161	XV-102-H4-57TVRL-10	5,7" Touch-Display Resistivo a 64K colori TFT tecnologia LED, CPU 400MHz, risoluzione VGA 640 x 480, 1 X Ethernet, 1 x RS485, 1 x USB-H, 1 x USB-D, slot per SD card, 64MB DDR-RAM integrata, alimentazione 24VDC (licenza OS WINDOWS CE inclusa)	1.051,00	N	1
171162	XV-102-H3-70TWRL-10	7" Touch-Display Resistivo a 64K colori TFT tecnologia LED, CPU 400MHz, risoluzione WVGA 800 x 480, 1 X Ethernet, 1 x RS232, 1 x USB-H, 1 x USB-D, slot per SD card, 64MB DDR-RAM integrata, alimentazione 24VDC (licenza OS WINDOWS CE e inclusa)	1.336,00	N	1
171163	XV-102-H4-70TWRL-10	7" Touch-Display Resistivo a 64K colori TFT tecnologia LED, CPU 400MHz, risoluzione WVGA 800 x 480, 1 X Ethernet, 1 x RS485, 1 x USB-H, 1 x USB-D, slot per SD card, 64MB DDR-RAM integrata, alimentazione 24VDC (licenza OS WINDOWS CE e inclusa)	1.336,00	N	1
		HMI con possibilità di funzione PLC			
140007	XV-102-B0-35TQR-10	3,5" Touch-Display Resistivo a 64K colori TFT tecnologia LED, CPU 400MHz, risoluzione QVGA 320 x 240, 1 X Ethernet, 1 x USB-D, slot per SD card, 64MB DDR-RAM integrata, alimentazione 24VDC (licenza OS WINDOWS CE inclusa)	891,50		1
140008	XV-102-B2-35TQR-10	3,5" Touch-Display Resistivo a 64K colori TFT tecnologia LED, CPU 400MHz, risoluzione QVGA 320 x 240, 1 X Ethernet, 1 x MPI PROFIBUS-DP Master, 1 x USB-D, slot per SD card, 64MB DDR-RAM integrata, alimentazione 24VDC (licenza OS WINDOWS CE inclusa)	1.074,50		1
140009	XV-102-B3-35TQR-10	3,5" Touch-Display Resistivo a 64K colori TFT tecnologia LED, CPU 400MHz, risoluzione QVGA 320 x 240, 1 X Ethernet, 1 x RS232, 1 x USB-D, slot per SD card, 64MB DDR-RAM integrata, alimentazione 24VDC (licenza OS WINDOWS CE inclusa)	960,00		1
140010	XV-102-B4-35TQR-10	3,5" Touch-Display Resistivo a 64K colori TFT tecnologia LED, CPU 400MHz, risoluzione QVGA 320 x 240, 1 X Ethernet, 1 x RS485, 1 x USB-D, slot per SD card, 64MB DDR-RAM integrata, alimentazione 24VDC (licenza OS WINDOWS CE inclusa)	960,00		1
140011	XV-102-B5-35TQR-10	3,5" Touch-Display Resistivo a 64K colori TFT tecnologia LED, CPU 400MHz, risoluzione QVGA 320 x 240, 1 X Ethernet, 1 x RS232, 1 x CANopen, 1 x USB-D, slot per SD card, 64MB DDR-RAM integrata, alimentazione 24VDC (licenza OS WINDOWS CE inclusa)	1.074,50		1
142530	XV-102-D0-57TVR-10	5,7" Touch-Display Resistivo a 64K colori TFT tecnologia LED, CPU 400MHz, risoluzione VGA 640 x 480, 1 X Ethernet, 1 X RS232, 1 x USB-H, 1 x USB-D, slot per SD card, 64MB DDR-RAM integrata, alimentazione 24VDC (licenza OS WINDOWS CE inclusa)	1.193,00		1
150620	XV-102-D4-57TVR-10	5,7" Touch-Display Resistivo a 64K colori TFT tecnologia LED, CPU 400MHz, risoluzione VGA 640 x 480, 1 X Ethernet, 1 x RS232, 1 x RS485, 1 x USB-H, 1 x USB-D, slot per SD card, 64MB DDR-RAM integrata, alimentazione 24VDC (licenza OS WINDOWS CE inclusa)	1.257,00		1
142531	XV-102-D6-57TVR-10	5,7" Touch-Display Resistivo a 64K colori TFT tecnologia LED, CPU 400MHz, risoluzione VGA 640 x 480, 1 X Ethernet, 1 x RS232, 1 x RS485, 1 X CANopen, 1 x USB-H, 1 x USB-D, slot per SD card, 64MB DDR-RAM integrata, alimentazione 24VDC (licenza OS WINDOWS CE inclusa)	1.370,00		1
142532	XV-102-D8-57TVR-10	5,7" Touch-Display Resistivo a 64K colori TFT tecnologia LED, CPU 400MHz, risoluzione VGA 640 x 480, 1 X Ethernet, 1 x RS232, 1 x RS485, 1 X MPI PROFIBUS-DP Master, 1 x USB-H, 1 x USB-D, slot per SD card, 64MB DDR-RAM integrata, alimentazione 24VDC (licenza OS WINDOWS CE inclusa)	1.435,50		1
142535	XV-102-D0-70TWR-10	7" Touch-Display Resistivo a 64K colori TFT tecnologia LED, CPU 400MHz, risoluzione WVGA 800 x 480, 1 X Ethernet, 1 x RS232, 1 x USB-H, 1 x USB-D, slot per SD card, 64MB DDR-RAM integrata, alimentazione 24VDC (licenza OS WINDOWS CE e inclusa)	1.458,00		1
150621	XV-102-D4-70TWR-10	7" Touch-Display Resistivo a 64K colori TFT tecnologia LED, CPU 400MHz, risoluzione WVGA 800 x 480, 1 X Ethernet, 1 x RS232, 1 x RS485, 1 x USB-H, 1 x USB-D, slot per SD card, 64MB DDR-RAM integrata, alimentazione 24VDC (licenza OS WINDOWS CE e inclusa)	1.525,00		1
142536	XV-102-D6-70TWR-10	7" Touch-Display Resistivo a 64K colori TFT tecnologia LED, CPU 400MHz, risoluzione WVGA 800 x 480, 1 X Ethernet, 1 x RS232, 1 x RS485, 1 X CANopen, 1 x USB-H, 1 x USB-D, slot per SD card, 64MB DDR-RAM integrata, alimentazione 24VDC (licenza OS WINDOWS CE e inclusa)	1.634,50		1
142537	XV-102-D8-70TWR-10	7" Touch-Display Resistivo a 64K colori TFT tecnologia LED, CPU 400MHz, risoluzione WVGA 800 x 480, 1 X Ethernet, 1 x RS232, 1 x RS485, 1 X MPI PROFIBUS-DP, 1 x USB-H, 1 x USB-D, slot per SD card, 64MB DDR-RAM integrata, alimentazione 24VDC (licenza OS WINDOWS CE e inclusa)	1.700,50		1

Codice	Tipo	Descrizione	Prezzo €	Note	Conf. [pezzi]
		Pannelli Operatore serie XV150 con Windows CE			
		Touch-screen resistivo con display a colori			
150525	XV-152-D0-57TVR-10	5,7" Touch-Display Resistivo a 64K colori TFT tecnologia LED, CPU 400MHz, risoluzione VGA 640 x 480, 1 X Ethernet, 1 x RS232, 1 x USB-H, 1 x USB-D, slot per SD card, 64MB DDR-RAM integrata, alimentazione 24VDC, (licenza OS WINDOWS CE inclusa), custodia e frontale in metallo	1.457,50		1
150526	XV-152-D4-57TVR-10	5,7" Touch-Display Resistivo a 64K colori TFT tecnologia LED, CPU 400MHz, risoluzione VGA 640 x 480, 1 X Ethernet, 1 x RS232, 1 x RS485, 1 x USB-H, 1 x USB-D, slot per SD card, 64MB DDR-RAM integrata, alimentazione 24VDC, (licenza OS WINDOWS CE inclusa), custodia e frontale in metallo	1.525,00		1
150527	XV-152-D6-57TVR-10	5,7" Touch-Display Resistivo a 64K colori TFT tecnologia LED, CPU 400MHz, risoluzione VGA 640 x 480, 1 X Ethernet, 1 x RS232, 1 x RS485, 1 X CANopen, 1 x USB-H, 1 x USB-D, slot per SD card, 64MB DDR-RAM integrata, alimentazione 24VDC, (licenza OS WINDOWS CE inclusa), custodia e frontale in metallo	1.634,00		1
150528	XV-152-D8-57TVR-10	5,7" Touch-Display Resistivo a 64K colori TFT tecnologia LED, CPU 400MHz, risoluzione VGA 640 x 480, 1 X Ethernet, 1 x RS232, 1 x RS485, 1 X MPI PROFIBUS-DP, 1 x USB-H, 1 x USB-D, slot per SD card, 64MB DDR-RAM integrata, alimentazione 24VDC, (licenza OS WINDOWS CE inclusa), custodia e frontale in metallo	1.700,50		1
150601	XV-152-D0-84TVR-10	8,4" Touch-Display Resistivo a 64K colori TFT tecnologia LED, CPU 400MHz, risoluzione VGA 640 x 480, 1 X Ethernet, 1 x RS232, 1 x USB-H, 1 x USB-D, slot per SD card, 64MB DDR-RAM integrata, alimentazione 24VDC, (licenza OS WINDOWS CE inclusa), custodia e frontale in metallo	2.717,00		1
150602	XV-152-D4-84TVR-10	8,4" Touch-Display Resistivo a 64K colori TFT tecnologia LED, CPU 400MHz, risoluzione VGA 640 x 480, 1 X Ethernet, 1 x RS232, 1 x RS485, 1 x USB-H, 1 x USB-D, slot per SD card, 64MB DDR-RAM integrata, alimentazione 24VDC, (licenza OS WINDOWS CE inclusa), custodia e frontale in metallo	2.782,50		1
150603	XV-152-D6-84TVR-10	8,4" Touch-Display Resistivo a 64K colori TFT tecnologia LED, CPU 400MHz, risoluzione VGA 640 x 480, 1 X Ethernet, 1 x RS232, 1 x RS485, 1 X CANopen, 1 x USB-H, 1 x USB-D, slot per SD card, 64MB DDR-RAM integrata, alimentazione 24VDC, (licenza OS WINDOWS CE inclusa), custodia e frontale in metallo	2.892,50		1
150604	XV-152-D8-84TVR-10	8,4" Touch-Display Resistivo a 64K colori TFT tecnologia LED, CPU 400MHz, risoluzione VGA 640 x 480, 1 X Ethernet, 1 x RS232, 1 x RS485, 1 X MPI PROFIBUS-DP, 1 x USB-H, 1 x USB-D, slot per SD card, 64MB DDR-RAM integrata, alimentazione 24VDC, (licenza OS WINDOWS CE inclusa), custodia e frontale in metallo	2.959,00		1
150607	XV-152-D0-10TVR-10	10,4" Touch-Display Resistivo a 64K colori TFT tecnologia LED, CPU 400MHz, risoluzione VGA 640 x 480, 1 X Ethernet, 1 x RS232, 1 x USB-H, 1 x USB-D, slot per SD card, 64MB DDR-RAM integrata, alimentazione 24VDC, (licenza OS WINDOWS CE inclusa), custodia e frontale in metallo	3.180,00		1
150608	XV-152-D4-10TVR-10	10,4" Touch-Display Resistivo a 64K colori TFT tecnologia LED, CPU 400MHz, risoluzione VGA 640 x 480, 1 X Ethernet, 1 x RS232, 1 x RS485, 1 x USB-H, 1 x USB-D, slot per SD card, 64MB DDR-RAM integrata, alimentazione 24VDC, (licenza OS WINDOWS CE inclusa), custodia e frontale in metallo	3.245,50		1
150609	XV-152-D6-10TVR-10	10,4" Touch-Display Resistivo a 64K colori TFT tecnologia LED, CPU 400MHz, risoluzione VGA 640 x 480, 1 X Ethernet, 1 x RS232, 1 x RS485, 1 X CANopen, 1 x USB-H, 1 x USB-D, slot per SD card, 64MB DDR-RAM integrata, alimentazione 24VDC, (licenza OS WINDOWS CE inclusa), custodia e frontale in metallo	3.357,00		1
150610	XV-152-D8-10TVR-10	10,4" Touch-Display Resistivo a 64K colori TFT tecnologia LED, CPU 400MHz, risoluzione VGA 640 x 480, 1 X Ethernet, 1 x RS232, 1 x RS485, 1 X MPI PROFIBUS-DP, 1 x USB-H, 1 x USB-D, slot per SD card, 64MB DDR-RAM integrata, alimentazione 24VDC, (licenza OS WINDOWS CE inclusa), custodia e frontale in metallo	3.422,00		1
		Pannelli operatore portatili serie XVM con Windows CE			
		Touch-screen resistivo con display a colori			
139997	XVM-410-65TVB-1-11	6,5" Touch Display Resistivo, 64K colori TFT, 680 x 480, 24VDC,1 x RS232, 1 x Ethernet, 1 x USB-H, Con selettore di abilitazione a 2-3 posizioni a doppio circuito, Handweel di selezione rotante. In materiale antiurto, completo di cavo	7.173,50		1
139996	XVM-430-65TVB-1-11	6,5" Touch Display Resistivo, 64K colori TFT, 680 x 480, 24VDC,1 x RS232, 1 x Ethernet, 1 x USB-H, Con selettore di abilitazione a 2-3 posizioni a doppio circuito, pulsante di emergenza a doppio circuito. In materiale antiurto, completo di cavo	6.667,00		1
139998	XVM-450-65TVB-1-11	6,5" Touch Display Resistivo, 64K colori TFT, 680 x 480, 24VDC,1 x RS232, 1 x Ethernet, 1 x USB-H, Con selettore di abilitazione a 2-3 posizioni a doppio circuito, pulsante di emergenza a doppio circuito, selettore a chiave a 3 posizioni, Handweel di selezione rotante. In materiale antiurto, completo di cavo	7.173,50		1
		Pannelli operatore serie XVH 3xx con Windows CE			
		Touch-screen resistivo con display a colori			
139867	XVH-330-57CAN-1-10	5,7" Touch-Display Resistivo a 256 colori CSTN, risoluzione QVGA 320 x 240, 1 X Ethernet, 1 x CANopen, 1 x USB-D, slot per CF card, alimentazione 24VDC, (licenza WINDOWS CE 140 punti e CF card da acquistare separatamente)	2.194,50		1
		Touch-screen a raggi infrarossi (IR) e vetro di sicurezza con display a colori			
139870	XVH-340-57CAN-1-10	5,7" IR-Touch Display a 256 colori CSTN, risoluzione QVGA 320 x 240, 1 x Ethernet, 1 x RS232, 1 x CANopen, 1 x USB-D, 1 x USB-H , slot per CF card, alimentazione 24VDC, (licenza WINDOWS CE 140 punti e CF card da acquistare separatamente)	2.382,50		1
139871	XVH-340-57MPI-1-10	5,7" IR-Touch Display a 256 colori CSTN, risoluzione QVGA 320 x 240, 1 x Ethernet, 1 x RS232, 1 x MPI PROFIBUS-DP, 1 x USB-D, 1 x USB-H , slot per CF card, alimentazione 24VDC, (licenza WINDOWS CE 140 punti e CF card da acquistare separatamente)	2.382,50		1
139873	XVH-342-57SKS-1-10	5,7" IR-Touch Display a 256 colori CSTN, risoluzione QVGA 320 x 240, 1 x Ethernet, 1 x Suconet K, 1 x RS232, 1 x USB-D, 1 x USB-H , slot per CF card, alimentazione 24VDC, (licenza WINDOWS CE 140 punti e CF card da acquistare separatamente)	2.900,50		1
		ACCESSORI PER PANEL-PLC SERIE XV-XVS E PANNELLI OPERATORE SERIE XV-XVH			
		Software			
142582	SW-XSOFT-CODESYS-2-S	Software di programmazione CODESYS versione 2XX per PLC serie EC4P.., XC.., XV.., XN.., installazione su singola postazione	569,00		1
142583	SW-XSOFT-CODESYS-2-M	Software di programmazione CODESYS versione 2XX per PLC serie EC4P.., XC.., XV.., XN.., installazione su più postazioni (illimitate all'inetrno della singola azienda)	1.909,00		1
171886	SW-XSOFT-CODESYS-3-S	Software di programmazione CODESYS versione 3XX per PLC serie EC4P.., XC.., XV.., XN.., installazione su singola postazione	569,00	N	1
171887	SW-XSOFT-CODESYS-3-M	Software di programmazione CODESYS versione 3XX per PLC serie EC4P.., XC.., XV.., XN.., installazione su più postazioni (illimitate all'inetrno della singola azienda)	1.909,00	N	1
171500	SW-GALILEO-S	Software di programmazione sezione HMI dispositivi serie XV.. , installazione su singola postazione	767,00	N	1
140379	SW-GALILEO	Software di programmazione sezione HMI dispositivi serie XV.. , installazione su più postazioni (illimitate all'inetrno della singola azienda)	1.663,00		1
140387	LIC-GALILEO-OPEN-XP	Runtime GALILEO per installazione su Industrial PC EATON	506,50		1
140385	LIC-GALILEO-OPEN-PC	Runtime GALILEO per installazione su PC	3.415,50		1
140381	SW-S7-PG-ROUTER	Software per sistemi S7 collegati via Ethernet	873,00		1
140383	SW-CW-TELEDIAG	Software per teleassistenza via modem	873,00		1
140382	SW-CAN-MONITOR	Software per tracciatura e scansione telegrammi CAN-Open	1.644,00		1
		Licenze d'uso per sistemi operativi WINDOWS CE per PANEL-PLC serie XV-XVS e PANNELLI OPERATORE serie XVH			
140405	LIC-OS-CE30	Certificato di licenza WINDOWS CE 3.0 con adesivo di certificazione	170,00		1
140406	LIC-OS-CE50-C	Certificato di licenza WINDOWS CE 5.0 CORE con adesivo di certificazione	146,00		1
140408	LIC-OS-CE50-PP	Certificato di licenza WINDOWS CE 5.0 PROFESSIONAL-PLUS con adesivo di certificazione	243,00		1
		Schede di memoria per PANEL-PLC serie XV-XVS e PANNELLI OPERATORE serie XVH			
139807	MEMORY-SD-A1-S	Secure digital senza sistema operativo precaricato per Panel-PLC serie XV-1XX-...	68,50		1
139528	MEMORY-CF-A1-S	Compact Flash senza sistema operativo precaricato	146,00		1

Codice	Tipo	Descrizione	Prezzo €	Note	Conf. [pezzi]
140366	OS-FLASH-A1-S	Compact Flash con sistema operativo precaricato WINDOWS CE 3.0, boot-compatibile, senza licenza WINDOWS CE	218,50		1
140368	OS-FLASH-A1-C	Compact Flash con sistema operativo precaricato WINDOWS CE 5.0 core, boot-compatibile, senza licenza WINDOWS CE	218,50		1
139803	MEMORY-CF-BRS-1	Compact Flash senza sistema operativo precaricato WINDOWS CE, boot-compatibile, senza sistemi runtime, per la memorizzazione dei dati e delle applicazioni	655,50		1
		Certificati di licenza per PANEL-PLC serie XV-XVS			
142581	LIC-PLC-MXP-COMPACT	Certificato di licenza PLC con adesivo di certificazione per Panel-PLC serie XV-1XX… (100 punti)	246,50		1
140388	LIC-PLC-MXP-LIGHT	Certificato di licenza PLC con adesivo di certificazione per Panel-PLC serie XV-2XX-57BAS…, XV-2XX-57CNN… (60 punti)	391,50		1
140389	LIC-PLC-MXP-SMALL	Certificato di licenza PLC con adesivo di certificazione per Panel-PLC serie XV-2XX-57MPN…, XV-4XX-57…, XVS-4XX-57…, XV4XX-84.., XVS-4XX-84MPN..(100 punti)	640,50		1
140390	LIC-PLC-MXP-MEDIUM	Certificato di licenza PLC con adesivo di certificazione per Panel-PLC serie XV-4XX-10…, XV-4XX-12…, XVS-4XX-10…, XVS-4XX-12… (100 punti)	819,50		1
140391	LIC-OPT-1ST-LEVEL	Certificato di licenza di 40 punti aggiuntivi (estensione)	256,50		1
140392	LIC-OPT-2ND-LEVEL	Certificato di licenza di 80 punti aggiuntivi (estensione)	461,00		1
		Schede di comunicazione per PANEL-PLC serie XV			
139850	COM-MPB1-TP	Scheda multiprotocollo per PANEL-PLC serie XV-4XX	640,50		1
139847	COM-MPB2-TP	Scheda multiprotocollo più MPI per PANEL-PLC serie XV-4XX	759,00		1
139853	COM-DPM-MC2	Scheda Profibus DP-Master 12 MBaud per PANEL-PLC serie XV-4XX	1.409,00		1
139849	COM-PDP-TP	Scheda Profibus DP-Salve 12 MBaud per PANEL-PLC serie XV-4XX	768,50		1
139852	COM-EIB2-TP	Scheda EIB per PANEL-PLC serie XV-4XX	759,00		1
		Connettori CAN-Open			
70040952	700-690-1BA12	Connettore CAN-Open Sub-D 9 poli con cavo a 90°, connessione tramite morsetti a vite e resistenza di terminazione integrata (selezionabile)	88,00		1
70040954	700-690-1BB12	Connettore CAN-Open con cavo a 90° e presa per test, connessione tramite morsetti a vite e resistenza di terminazione integrata (selezionabile)	115,00		1
70043206	700-690-0CA12	Connettore CAN-Open con cavo assiale, connessione tramite morsetti a vite e resistenza di terminazione integrata (selezionabile)	101,00		1
		Staffe di fissaggio supplementari per PANEL-PLC serie XV-XVS e PANNELLI OPERATORE serie XVH			
139809	ACCESSORIES-HKS-IP65	Kit staffe di fissaggio per il montaggio del dispositivo su pannello	40,50		1
		Kit Accessori per PANEL-PLC serie XV-XVS e PANNELLI OPERATORE serie XVH			
139828	ACCESSORIES-TP-57-IR-1	Kit accessori per PANEL-PLC e PANNELLI OPERATORE serie XV-XVS-XVH	153,50		1
139837	ACCESSORIES-TP-57-KG-1	Kit accessori per PANEL-PLC serie XV-102	153,50		1
171192	ACCESSORIES-TP-PEN-5	Confezione 5 pennini per PANNELLI OPERATORE con touch screen resistivo	58,00	N	1
		Kit Accessori per PANELLI OPERATORE serie XVM			
140000	KETOP-TT050-MV1	Cavo di connessione lunghezza 1 metro	1.137,00		1
140001	KETOP-TT100-MV1	Cavo di connessione lunghezza 5 metri	1.327,00		1
140005	KETOP-TT150-MV1	Cavo di connessione lunghezza 10 metri	1.421,50		1

SOFTSTARTER DS7, S811+

Codice	Tipo	Descrizione	Prezzo €	Note	Conf. [pezzi]
		SOFTSTARTER TRIFASE			
		Softstarter per carichi trifase DS7.. (due fasi controllate)			
134847	DS7-340SX004N0-N	Softstarter DS7, 24 V AC/DC, 4 A con bypass	328,00		1
134849	DS7-340SX007N0-N	Softstarter DS7, 24 V AC/DC, 7 A con bypass	374,00		1
134910	DS7-340SX009N0-N	Softstarter DS7, 24 V AC/DC, 9 A con bypass	394,60		1
134911	DS7-340SX012N0-N	Softstarter DS7, 24 V AC/DC, 12 A con bypass	415,00		1
134912	DS7-340SX016N0-N	Softstarter DS7, 24 V AC/DC, 16 A con bypass	476,50		1
134913	DS7-340SX024N0-N	Softstarter DS7, 24 V AC/DC, 24 A con bypass	522,50		1
134914	DS7-340SX032N0-N	Softstarter DS7, 24 V AC/DC, 32 A con bypass	583,90		1
134916	DS7-340SX041N0-N	Softstarter DS7, 24 V AC/DC, 41 A con bypass	850,40		1
134917	DS7-340SX055N0-N	Softstarter DS7, 24 V AC/DC, 55 A con bypass	939,90		1
134918	DS7-340SX070N0-N	Softstarter DS7, 24 V AC/DC, 70 A con bypass	1.142,00		1
134919	DS7-340SX081N0-N	Softstarter DS7, 24 V AC/DC, 81 A con bypass	1.253,00		1
134920	DS7-340SX100N0-N	Softstarter DS7, 24 V AC/DC, 100 A con bypass	1.362,00		1
134921	DS7-340SX135N0-N	Softstarter DS7, 24 V AC/DC, 135 A con bypass	1.752,00		1
134922	DS7-340SX160N0-N	Softstarter DS7, 24 V AC/DC, 160 A con bypass	2.178,00		1
134923	DS7-340SX200N0-N	Softstarter DS7, 24 V AC/DC, 200 A con bypass	2.442,00		1
134925	DS7-342SX004N0-N	Softstarter DS7, 110/230 V AC, 4 A con bypass	328,00		1
134927	DS7-342SX007N0-N	Softstarter DS7, 110/230 V AC, 7 A con bypass	374,00		1
134928	DS7-342SX009N0-N	Softstarter DS7, 110/230 V AC, 9 A con bypass	394,60		1
134929	DS7-342SX012N0-N	Softstarter DS7, 110/230 V AC, 12 A con bypass	415,00		1
134930	DS7-342SX016N0-N	Softstarter DS7, 110/230 V AC, 16 A con bypass	476,50		1
134931	DS7-342SX024N0-N	Softstarter DS7, 110/230 V AC, 24 A con bypass	522,50		1
134932	DS7-342SX032N0-N	Softstarter DS7, 110/230 V AC, 32 A con bypass	583,90		1
134934	DS7-342SX041N0-N	Softstarter DS7, 110/230 V AC, 41 A con bypass	850,40		1
134935	DS7-342SX055N0-N	Softstarter DS7, 110/230 V AC, 55 A con bypass	939,90		1
134936	DS7-342SX070N0-N	Softstarter DS7, 110/230 V AC, 70 A con bypass	1.142,00		1
134937	DS7-342SX081N0-N	Softstarter DS7, 110/230 V AC, 81 A con bypass	1.253,00		1
134938	DS7-342SX100N0-N	Softstarter DS7, 110/230 V AC, 100 A con bypass	1.362,00		1
134939	DS7-342SX135N0-N	Softstarter DS7, 110/230 V AC, 135 A con bypass	1.752,00		1
134940	DS7-342SX160N0-N	Softstarter DS7, 110/230 V AC, 160 A con bypass	2.178,00		1
134941	DS7-342SX200N0-N	Softstarter DS7, 110/230 V AC, 200 A con bypass	2.442,00		1
134943	DS7-34DSX004N0-D	Softstarter DS7, SWDT, 4 A con bypass	360,70		1
134945	DS7-34DSX007N0-D	Softstarter DS7, SWDT, 7 A con bypass	411,30		1
134946	DS7-34DSX009N0-D	Softstarter DS7, SWDT, 9 A con bypass	433,90		1
134947	DS7-34DSX012N0-D	Softstarter DS7, SWDT, 12 A con bypass	456,40		1
134948	DS7-34DSX016N0-D	Softstarter DS7, SWDT, 16 A con bypass	524,00		1
134949	DS7-34DSX024N0-D	Softstarter DS7, SWDT, 24 A con bypass	574,60		1
134950	DS7-34DSX032N0-D	Softstarter DS7, SWDT, 32 A con bypass	642,40		1
134952	DS7-34DSX041N0-D	Softstarter DS7, SWDT, 41 A con bypass	1.064,00		1
134953	DS7-34DSX055N0-D	Softstarter DS7, SWDT, 55 A con bypass	1.264,00		1
134954	DS7-34DSX070N0-D	Softstarter DS7, SWDT, 70 A con bypass	1.305,00		1
134955	DS7-34DSX081N0-D	Softstarter DS7, SWDT, 81 A con bypass	1.506,00		1
134956	DS7-34DSX100N0-D	Softstarter DS7, SWDT, 100 A con bypass	1.590,00		1
134957	DS7-34DSX135N0-D	Softstarter DS7, SWDT, 135 A con bypass	1.995,00		1
134958	DS7-34DSX160N0-D	Softstarter DS7, SWDT, 160 A con bypass	2.283,00		1
134959	DS7-34DSX200N0-D	Softstarter DS7, SWDT, 200 A con bypass	2.502,00		1
169021	DS7-FAN-100	Ventola raffreddamento DS7 41 - 100 A	201,70		1
169022	DS7-FAN-200	Ventola raffreddamento DS7 135 - 200 A	205,80		1
135553	DS7-FAN-032	Ventola raffreddamento DS7 4 - 32 A	84,10		1
		Softstarter per carichi trifase S811+ (tre fasi controllate bypass integrato)			
168976	S811+N37N3S	Softstarter 3-fase 38A 18,5 kw 400V, aux 24Vdc	2.778,00		1
168978	S811+N66N3S	Softstarter 3-fase 62A 30kw 400V, aux 24Vdc	2.839,00		1
168980	S811+R10N3S	Softstarter 3-fase 110A 55kw 400V, aux 24Vdc	3.340,00		1
168982	S811+R13N3S	Softstarter 3-fase 130A 75kw 400V, aux 24Vdc	3.455,00		1
168984	S811+T18N3S	Softstarter 3-fase 180A 90kw 400V, aux 24Vdc	5.646,00		1
168987	S811+T24N3S	Softstarter 3-fase 210A 132kw 400V, aux 24Vdc	5.774,00		1
168990	S811+T30N3S	Softstarter 3-fase 250A 160kw 400V, aux 24Vdc	6.351,00		1
168993	S811+V36N3S	Softstarter 3-fase 320A 200kw 400V, aux 24Vdc	10.181,00		1
168996	S811+V42N3S	Softstarter 3-fase 420A 220kw 400V, aux 24Vdc	10.295,00		1
168999	S811+V50N3S	Softstarter 3-fase 500A 250kw 400V, aux 24Vdc	10.412,00		1
169002	S811+V65N3S	Softstarter 3-fase 590A 315kw 400V, aux 24Vdc	11.453,00		1
169005	S811+V72N3S	Softstarter 3-fase 650A 400kw 400V, aux 24Vdc	12.217,00		1
169008	S811+V85N3S	Softstarter 3-fase 750A 450kw 400V, aux 24Vdc	13.090,00		1
169011	S811+V10N3S	Softstarter 3-fase 1000A 560kw 400V, aux 24Vdc	14.818,00		1
144556	EMA68	Copertura alloggiamento tastierino	23,50		1
144570	EMA91	Tastierino S811+	389,00		1
144557	EMA69A	Kit per montaggio tast. remoto - cavo 1 mt	305,00		1
144558	EMA69B	Kit per montaggio tast. remoto - cavo 1,5 mt	423,00		1
144559	EMA69C	Kit per montaggio tast. remoto - cavo 2,5 mt	501,00		1
144560	EMA69D	Kit per montaggio tast. remoto - cavo 3 mt	578,00		1
144566	EMM18	Kit ventola aggiuntiva s811+	138,00		1
		Fusibili extrarapidi per softstarter			
232085	20.282.20-40	Fusibile extrarapido da 40 A x 7,5 kW	36,60		1
232086	20.282.20-80	Fusibile extrarapido da 80 A x 11, 15 kW	36,60		1
232087	20.282.20-125	Fusibile extrarapido da 125 A x 22, 30 kW	43,90		1
232088	20.189.20-200	Fusibile extrarapido da 200 A x 37, 45 kW	55,70		1
221161	20.610.32-350	Fusibile extrarapido da 350 A x 55, 75 kW	136,40		1
221162	20.610.32-450	Fusibile extrarapido da 450 A x 90, 110 kW	154,50		1
221163	20.610.32-500	Fusibile extrarapido da 500 A x 132, 160 kW	166,40		1
221164	20.610.32-630	Fusibile extrarapido da 630 A x 200 kW	166,40		1
221165	20.630.32-900	Fusibile extrarapido da 900 A x 250, 315 kW	263,40		1
221166	20.630.32-1250	Fusibile extrarapido da 1250 A x 400, 500 kW	278,60		1
232064	21.189.01	Base porta-fusibile unipolare x 20.282.20-xx e 20.189.20-xx	55,70		1
232076	21.313.02	Base porta-fusibile unipolare x 20.610.32-xx	163,70		1

INVERTER DC1, DA1

Codice	Tipo	Descrizione	Prezzo €	Note	Conf. [pezzi]
		INVERTER DC1			
		DC1 - IP20 1ph-Input - 3ph-Output - 230Vac			
169222	DC1-122D3NN-A20N	Inverter 0,37kw, 2,3A, no filtro, no chopper	285,30		1
169225	DC1-124D3NN-A20N	Inverter 0,75kw, 4,3A, no filtro, no chopper	340,60		1
169228	DC1-127D0NN-A20N	Inverter 1,5kw, 7,0A, no filtro, no chopper	423,70		1
169231	DC1-127D0NB-A20N	Inverter 1,5kw, 7,0A, no filtro, chopper	536,70		1
169234	DC1-12011NB-A20N	Inverter 2,2kw, 10,5A, no filtro, chopper	560,10		1
169237	DC1-12015NB-A20N	Inverter 4kw, 15A, no filtro, chopper	992,30		1
169240	DC1-122D3FN-A20N	Inverter 0,37kw, 2,3A, filtro, no chopper	271,70		1
169243	DC1-124D3FN-A20N	Inverter 0,75kw, 4,3A, filtro, no chopper	327,20		1
169246	DC1-127D0FN-A20N	Inverter 1,5kw, 7,0A, filtro, no chopper	404,10		1
169249	DC1-127D0FB-A20N	Inverter 1,5kw, 7,0A, filtro, chopper	572,10		1
169252	DC1-12011FB-A20N	Inverter 2,2kw, 10,5A, filtro, chopper	523,70		1
		DC1 - IP20 3ph-Input - 3ph-Output - 230Vac			
169255	DC1-322D3NN-A20N	Inverter 0,37kw, 2,3A, no filtro, no chopper	341,80		1
169258	DC1-324D3NN-A20N	Inverter 0,75kw, 4,3A, no filtro, no chopper	399,80		1
169261	DC1-327D0NN-A20N	Inverter 1,5kw, 7,0A, no filtro, no chopper	492,40		1
169264	DC1-327D0NB-A20N	Inverter 1,5kw, 7,0A, no filtro, chopper	624,50		1
169438	DC1-32011NB-A20N	Inverter 2,2kw, 10,5A, no filtro, chopper	657,20		1
169441	DC1-32018NB-A20N	Inverter 4kw, 18A, no filtro, chopper	1.191,00		1
169444	DC1-327D0FB-A20N	Inverter 1,5kw, 7,0A, filtro, chopper	638,90		1
169447	DC1-32011FB-A20N	Inverter 2,2kw, 10,5A, filtro, chopper	671,70		1
169450	DC1-32018FB-A20N	Inverter 4kw, 18A, filtro, chopper	1.229,00		1
		DC1 - IP20 3ph-Input - 3ph-Output - 400Vac			
169453	DC1-342D2NN-A20N	Inverter 0,75kw, 2,2A, no filtro, no chopper	524,30		1
169456	DC1-344D1NN-A20N	Inverter 1,5kw, 4,1A, no filtro, no chopper	559,00		1
169459	DC1-344D1NB-A20N	Inverter 1,5kw, 4,1A, no filtro, chopper	665,00		1
169462	DC1-345D8NB-A20N	Inverter 2,2kw, 5,8A, no filtro, chopper	700,90		1
169465	DC1-349D5NB-A20N	Inverter 4,0kw, 9,5A, no filtro, chopper	831,40		1
169468	DC1-34014NB-A20N	Inverter 5,5kw, 14A, no filtro, chopper	990,40		1
169471	DC1-34018NB-A20N	Inverter 7,5kw, 18A, no filtro, chopper	1.182,00		1
169474	DC1-34024NB-A20N	Inverter 11kw, 24A, no filtro, chopper	1.516,00		1
169475	DC1-342D2FN-A20N	Inverter 0,75kw, 2,2A, filtro, no chopper	472,40		1
169478	DC1-344D1FN-A20N	Inverter 1,5kw, 4,1A, filtro, no chopper	571,90		1
169481	DC1-344D1FB-A20N	Inverter 1,5kw, 4,1A, filtro, chopper	698,70		1
169484	DC1-345D8FB-A20N	Inverter 2,2kw, 5,8A, filtro, chopper	734,60		1
169487	DC1-349D5FB-A20N	Inverter 4,0kw, 9,5A, filtro, chopper	865,00		1
169490	DC1-34014FB-A20N	Inverter 5,5kw, 14A, filtro, chopper	1.040,00		1
169493	DC1-34018FB-A20N	Inverter 7,5kw, 18A, filtro, chopper	1.231,00		1
169496	DC1-34024FB-A20N	Inverter 11kw, 24A, filtro, chopper	1.565,00		1
		DC1 - IP20 1ph-Input - 1ph-Output - 115Vac			
169497	DC1-S17D0NN-A20N	Inverter 0,5kw, 7,0A, no filtro, no chopper	550,40		1
169500	DC1-S1011NB-A20N	Inverter 0,75kw, 11A, no filtro, chopper	764,70		1
		DC1 - IP20 1ph-Input 115Vac - 3ph-Output 230Vac			
169503	DC1-1D2D3NN-A20N	Inverter 0,5kw, 2,3A, no filtro, no chopper	449,00		1
169506	DC1-1D4D3NN-A20N	Inverter 1,0kw, 4,3A, no filtro, no chopper	524,30		1
169509	DC1-1D5D8NB-A20N	Inverter 1,5kw, 5,8A, no filtro, chopper	767,60		1
		DC1 - IP20 1ph-Input - 1ph-Output - 230Vac			
169512	DC1-S24D3NN-A20N	Inverter 0,37kw, 4,3A, no filtro, no chopper	569,80		1
169515	DC1-S27D0NN-A20N	Inverter 0,75kw, 7,0A, no filtro, no chopper	651,60		1
169518	DC1-S2011NB-A20N	Inverter 1,1kw, 10,5A, no filtro, chopper	804,20		1
169521	DC1-S24D3FN-A20N	Inverter 0,37kw, 4,3A, filtro, no chopper	583,40		1
169524	DC1-S27D0FN-A20N	Inverter 0,75kw, 7,0A, filtro, no chopper	665,20		1
169527	DC1-S2011FB-A20N	Inverter 1,1kw, 10,5A, filtro, chopper	839,70		1
		DC1 - IP66 1ph-Input - 3ph-Output - 230Vac			
169223	DC1-122D3NN-A66N	Inverter 0,37kw, 2,3A, no filtro, no chopper	534,10		1
169226	DC1-124D3NN-A66N	Inverter 0,75kw, 4,3A, no filtro, no chopper	611,60		1
169229	DC1-127D0NN-A66N	Inverter 1,5kw, 7,0A, no filtro, no chopper	754,80		1
169232	DC1-127D0NB-A66N	Inverter 1,5kw, 7,0A, no filtro, chopper	896,60		1
169235	DC1-12011NB-A66N	Inverter 2,2kw, 10,5A, no filtro, chopper	994,50		1
169238	DC1-12015NB-A66N	Inverter 4kw, 15A, no filtro, chopper	1.567,00		1
169241	DC1-122D3FN-A66N	Inverter 0,37kw, 2,3A, filtro, no chopper	563,10		1
169244	DC1-124D3FN-A66N	Inverter 0,75kw, 4,3A, filtro, no chopper	642,60		1
169247	DC1-127D0FN-A66N	Inverter 1,5kw, 7,0A, filtro, no chopper	789,50		1
169250	DC1-127D0FB-A66N	Inverter 1,5kw, 7,0A, filtro, chopper	942,30		1
169253	DC1-12011FB-A66N	Inverter 2,2kw, 10,5A, filtro, chopper	1.048,00		1
		DC1 - IP66 3ph-Input - 3ph-Output - 230Vac			
169256	DC1-322D3NN-A66N	Inverter 0,37kw, 2,3A, no filtro, no chopper	589,00		1
169259	DC1-324D3NN-A66N	Inverter 0,75kw, 4,3A, no filtro, no chopper	669,60		1
169262	DC1-327D0NN-A66N	Inverter 1,5kw, 7,0A, no filtro, no chopper	824,50		1
169436	DC1-327D0NB-A66N	Inverter 1,5kw, 7,0A, no filtro, chopper	983,00		1
169439	DC1-32011NB-A66N	Inverter 2,2kw, 10,5A, no filtro, chopper	1.046,00		1
169442	DC1-32018NB-A66N	Inverter 4kw, 18A, no filtro, chopper	1.599,00		1
169445	DC1-327D0FB-A66N	Inverter 1,5kw, 7,0A, filtro, chopper	1.012,00		1
169448	DC1-32011FB-A66N	Inverter 2,2kw, 10,5A, filtro, chopper	1.076,00		1
169451	DC1-32018FB-A66N	Inverter 4kw, 18A, filtro, chopper	1.662,00		1
		DC1 - IP66 3ph-Input - 3ph-Output - 400Vac			
169454	DC1-342D2NN-A66N	Inverter 0,75kw, 2,2A, no filtro, no chopper	874,20		1
169457	DC1-344D1NN-A66N	Inverter 1,5kw, 4,1A, no filtro, no chopper	969,60		1
169460	DC1-344D1NB-A66N	Inverter 1,5kw, 4,1A, no filtro, chopper	1.093,00		1
169463	DC1-345D8NB-A66N	Inverter 2,2kw, 5,8A, no filtro, chopper	1.160,00		1
169466	DC1-349D5NB-A66N	Inverter 4,0kw, 9,5A, no filtro, chopper	1.258,00		1
169469	DC1-34014NB-A66N	Inverter 5,5kw, 14A, no filtro, chopper	1.974,00		1
169472	DC1-34018NB-A66N	Inverter 7,5kw, 18A, no filtro, chopper	2.249,00		1
169476	DC1-342D2FN-A66N	Inverter 0,75kw, 2,2A, filtro, no chopper	911,90		1
169479	DC1-344D1FN-A66N	Inverter 1,5kw, 4,1A, filtro, no chopper	1.010,00		1
169482	DC1-344D1FB-A66N	Inverter 1,5kw, 4,1A, filtro, chopper	1.147,00		1
169485	DC1-345D8FB-A66N	Inverter 2,2kw, 5,8A, filtro, chopper	1.216,00		1
169488	DC1-349D5FB-A66N	Inverter 4,0kw, 9,5A, filtro, chopper	1.315,00		1
169491	DC1-34014FB-A66N	Inverter 5,5kw, 14A, filtro, chopper	2.059,00		1
169494	DC1-34018FB-A66N	Inverter 7,5kw, 18A, filtro, chopper	2.338,00		1
		DC1 - IP66 1ph-Input - 3ph-Output - 230Vac			
169498	DC1-S17D0NN-A66N	Inverter 0,5kw, 7,0A, no filtro, no chopper	905,80		1
169501	DC1-S1011NB-A66N	Inverter 0,75kw, 11A, no filtro, chopper	1.253,00		1
		DC1 - IP66 1ph-Input 115Vac - 3ph-Output 230Vac			
169504	DC1-1D2D3NN-A66N	Inverter 0,5kw, 2,3A, no filtro, no chopper	657,90		1
169507	DC1-1D4D3NN-A66N	Inverter 1,0kw, 4,3A, no filtro, no chopper	719,10		1
169510	DC1-1D5D8NB-A66N	Inverter 1,5kw, 5,8A, no filtro, chopper	1.057,00		1

Codice	Tipo	Descrizione	Prezzo €	Note	Conf. [pezzi]
		DC1 - IP66 1ph-Input - 1ph-Output - 230Vac			
169513	DC1-S24D3NN-A66N	Inverter 0,37kw, 4,3A, no filtro, no chopper	933,80		1
169516	DC1-S27D0NN-A66N	Inverter 0,75kw, 7,0A, no filtro, no chopper	1.066,00		1
169519	DC1-S2011NB-A66N	Inverter 1,1kw, 10,5A, no filtro, chopper	1.423,00		1
169522	DC1-S24D3FN-A66N	Inverter 0,37kw, 4,3A, filtro, no chopper	973,10		1
169525	DC1-S27D0FN-A66N	Inverter 0,75kw, 7,0A, filtro, no chopper	1.108,00		1
169528	DC1-S2011FB-A66N	Inverter 1,1kw, 10,5A, filtro, chopper	1.482,00		1
		DC1 - IP66S 1ph-Input - 3ph-Output - 230Vac			
169224	DC1-122D3NN-A6SN	Inverter 0,37kw, 2,3A, no filtro, no chopper	775,60		1
169227	DC1-124D3NN-A6SN	Inverter 0,75kw, 4,3A, no filtro, no chopper	872,90		1
169230	DC1-127D0NN-A6SN	Inverter 1,5kw, 7,0A, no filtro, no chopper	997,60		1
169233	DC1-127D0NB-A6SN	Inverter 1,5kw, 7,0A, no filtro, chopper	1.214,00		1
169236	DC1-12011NB-A6SN	Inverter 2,2kw, 10,5A, no filtro, chopper	1.301,00		1
169239	DC1-12015NB-A6SN	Inverter 4kw, 15A, no filtro, chopper	2.140,00		1
169242	DC1-122D3FN-A6SN	Inverter 0,37kw, 2,3A, filtro, no chopper	811,00		1
169245	DC1-124D3FN-A6SN	Inverter 0,75kw, 4,3A, filtro, no chopper	910,90		1
169248	DC1-127D0FN-A6SN	Inverter 1,5kw, 7,0A, filtro, no chopper	1.198,00		1
169251	DC1-127D0FB-A6SN	Inverter 1,5kw, 7,0A, filtro, chopper	1.264,00		1
169254	DC1-12011FB-A6SN	Inverter 2,2kw, 10,5A, filtro, chopper	1.359,00		1
		DC1 - IP66S 3ph-Input - 3ph-Output - 230Vac			
169257	DC1-322D3NN-A6SN	Inverter 0,37kw, 2,3A, no filtro, no chopper	840,50		1
169260	DC1-324D3NN-A6SN	Inverter 0,75kw, 4,3A, no filtro, no chopper	941,70		1
169263	DC1-327D0NN-A6SN	Inverter 1,5kw, 7,0A, no filtro, no chopper	1.068,00		1
169437	DC1-327D0NB-A6SN	Inverter 1,5kw, 7,0A, no filtro, chopper	1.156,00		1
169440	DC1-32011NB-A6SN	Inverter 2,2kw, 10,5A, no filtro, chopper	1.227,00		1
169443	DC1-32018NB-A6SN	Inverter 4kw, 18A, no filtro, chopper	2.161,00		1
169446	DC1-327D0FB-A6SN	Inverter 1,5kw, 7,0A, filtro, chopper	1.181,00		1
169449	DC1-32011FB-A6SN	Inverter 2,2kw, 10,5A, filtro, chopper	1.253,00		1
169452	DC1-32018FB-A6SN	Inverter 4kw, 18A, filtro, chopper	2.226,00		1
		DC1 - IP66S 3ph-Input - 3ph-Output - 400Vac			
169455	DC1-342D2NN-A6SN	Inverter 0,75kw, 2,2A, no filtro, no chopper	1.038,00		1
169458	DC1-344D1NN-A6SN	Inverter 1,5kw, 4,1A, no filtro, no chopper	1.141,00		1
169461	DC1-344D1NB-A6SN	Inverter 1,5kw, 4,1A, no filtro, chopper	1.289,00		1
169464	DC1-345D8NB-A6SN	Inverter 2,2kw, 5,8A, no filtro, chopper	1.395,00		1
169467	DC1-349D5NB-A6SN	Inverter 4,0kw, 9,5A, no filtro, chopper	1.569,00		1
169470	DC1-34014NB-A6SN	Inverter 5,5kw, 14A, no filtro, chopper	2.331,00		1
169473	DC1-34018NB-A6SN	Inverter 7,5kw, 18A, no filtro, chopper	2.649,00		1
169477	DC1-342D2FN-A6SN	Inverter 0,75kw, 2,2A, filtro, no chopper	1.080,00		1
169480	DC1-344D1FN-A6SN	Inverter 1,5kw, 4,1A, filtro, no chopper	1.186,00		1
169483	DC1-344D1FB-A6SN	Inverter 1,5kw, 4,1A, filtro, chopper	1.347,00		1
169486	DC1-345D8FB-A6SN	Inverter 2,2kw, 5,8A, filtro, chopper	1.454,00		1
169489	DC1-349D5FB-A6SN	Inverter 4,0kw, 9,5A, filtro, chopper	1.631,00		1
169492	DC1-34014FB-A6SN	Inverter 5,5kw, 14A, filtro, chopper	2.421,00		1
169495	DC1-34018FB-A6SN	Inverter 7,5kw, 18A, filtro, chopper	2.743,00		1
		DC1 - IP66S 1ph-Input - 1ph-Output - 115Vac			
169499	DC1-S17D0NN-A6SN	Inverter 0,5kw, 7,0A, no filtro, no chopper	1.217,00		1
169502	DC1-S1011NB-A6SN	Inverter 0,75kw, 11A, no filtro, chopper	1.536,00		1
		DC1 - IP66S 1ph-Input 115Vac - 3ph-Output 230Vac			
169505	DC1-1D2D3NN-A6SN	Inverter 0,5kw, 2,3A, no filtro, no chopper	839,10		1
169508	DC1-1D4D3NN-A6SN	Inverter 1,0kw, 4,3A, no filtro, no chopper	914,00		1
169511	DC1-1D5D8NB-A6SN	Inverter 1,5kw, 5,8A, no filtro, chopper	1.135,00		1
		DC1 - IP66S 1ph-Input - 1ph-Output - 230Vac			
169514	DC1-S24D3NN-A6SN	Inverter 0,37kw, 4,3A, no filtro, no chopper	848,60		1
169517	DC1-S27D0NN-A6SN	Inverter 0,75kw, 7,0A, no filtro, no chopper	964,10		1
169520	DC1-S2011NB-A6SN	Inverter 1,1kw, 10,5A, no filtro, chopper	1.283,00		1
169523	DC1-S24D3FN-A6SN	Inverter 0,37kw, 4,3A, filtro, no chopper	885,90		1
169526	DC1-S27D0FN-A6SN	Inverter 0,75kw, 7,0A, filtro, no chopper	1.005,00		1
169529	DC1-S2011FB-A6SN	Inverter 1,1kw, 10,5A, filtro, chopper	1.340,00		1
		INVERTER DA1			
		DA1 - IP20 1ph-Input - 3ph-Output - 230Vac			
169152	DA1-124D3FB-A20N	Inverter 0,75kw, 4,3A, filtro, chopper	950,10		1
169155	DA1-127D0FB-A20N	Inverter 1,5kw, 7,0A, filtro, chopper	996,40		1
169158	DA1-12011FB-A20N	Inverter 2,2kw, 10,5A, filtro, chopper	1.078,00		1
169078	DA1-124D3FB-A20C	Inverter 0,75kw, 4,3A, filtro, chopper, tropic.	1.012,00		1
169081	DA1-127D0FB-A20C	Inverter 1,5kw, 7,0A, filtro, chopper, tropic.	1.059,00		1
169084	DA1-12011FB-A20C	Inverter 2,2kw, 10,5A, filtro, chopper, tropic.	1.142,00		1
		DA1 - IP20 3ph-Input - 3ph-Output - 230Vac			
169161	DA1-324D3FB-A20N	Inverter 0,75kw, 4,3A, filtro, chopper	1.094,00		1
169164	DA1-327D0FB-A20N	Inverter 1,5kw, 7,0A, filtro, chopper	1.135,00		1
169167	DA1-32011FB-A20N	Inverter 2,2kw, 10,5A, filtro, chopper	1.367,00		1
169170	DA1-32018FB-A20N	Inverter 4kw, 18A, filtro, chopper	2.169,00		1
169173	DA1-32024FB-A20N	Inverter 5,5kw, 24A, filtro, chopper	2.371,00		1
169087	DA1-324D3FB-A20C	Inverter 0,75kw, 4,3A, filtro, chopper, tropic.	1.156,00		1
169090	DA1-327D0FB-A20C	Inverter 1,5kw, 7,0A, filtro, chopper, tropic.	1.198,00		1
169093	DA1-32011FB-A20C	Inverter 2,2kw, 10,5A, filtro, chopper, tropic.	1.428,00		1
169096	DA1-32018FB-A20C	Inverter 4kw, 18A, filtro, chopper, tropic.	2.294,00		1
169099	DA1-32024FB-A20C	Inverter 5,5kw, 24A, filtro, chopper, tropic.	2.498,00		1
		DA1 - IP20 3ph-Input - 3ph-Output - 400Vac			
169191	DA1-342D2FB-A20N	Inverter 0,75kw, 2,2A, filtro, chopper	990,60		1
169194	DA1-344D1FB-A20N	Inverter 1,5kw, 4,1A, filtro, chopper	1.066,00		1
169197	DA1-345D8FB-A20N	Inverter 2,2kw, 5,8A, filtro, chopper	1.107,00		1
169200	DA1-349D5FB-A20N	Inverter 4,0kw, 9,5A, filtro, chopper	1.333,00		1
169203	DA1-34014FB-A20N	Inverter 5,5kw, 14A, filtro, chopper	1.883,00		1
169206	DA1-34018FB-A20N	Inverter 7,5kw, 18A, filtro, chopper	2.169,00		1
169209	DA1-34024FB-A20N	Inverter 11kw, 24A, filtro, chopper	2.371,00		1
169117	DA1-342D2FB-A20C	Inverter 0,75kw, 2,2A, filtro, chopper, tropic.	1.054,00		1
169120	DA1-344D1FB-A20C	Inverter 1,5kw, 4,1A, filtro, chopper, tropic.	1.127,00		1
169051	DA1-345D8FB-A20C	Inverter 2,2kw, 5,8A, filtro, chopper, tropic.	1.168,00		1
169054	DA1-349D5FB-A20C	Inverter 4,0kw, 9,5A, filtro, chopper, tropic.	1.393,00		1
169057	DA1-34014FB-A20C	Inverter 5,5kw, 14A, filtro, chopper, tropic.	2.008,00		1
169060	DA1-34018FB-A20C	Inverter 7,5kw, 18A, filtro, chopper, tropic.	2.294,00		1
169063	DA1-34024FB-A20C	Inverter 11kw, 24A, filtro, chopper, tropic.	2.498,00		1
		DA1 - IP40 3ph-Input - 3ph-Output - 400Vac			
169074	DA1-34370FN-A40N	Inverter 200kw, 370A, filtro, no chopper	57.350,00		1
169075	DA1-34370FB-A40N	Inverter 200kw, 370A, filtro, chopper	57.929,00		1
169076	DA1-34450FN-A40N	Inverter 250kw, 450A, filtro, no chopper	60.246,00		1
169077	DA1-34450FB-A40N	Inverter 250kw, 450A, filtro, chopper	60.825,00		1
169276	DA1-34370FN-A40C	Inverter 200kw, 370A, filtro, no chopper, tropic.	57.836,00		1

Codice	Tipo	Descrizione	Prezzo €	Note	Conf. [pezzi]
169277	DA1-34370FB-A40C	Inverter 200kw, 370A, filtro, chopper, tropic.	58.416,00		1
169278	DA1-34450FN-A40C	Inverter 250kw, 450A, filtro, no chopper, tropic.	60.733,00		1
169279	DA1-34450FB-A40C	Inverter 250kw, 450A, filtro, chopper, tropic.	61.312,00		1
169343	DA1-34370FN-B40N	Inverter 200kw, 370A, filtro, no chopper, oled	57.524,00		1
169344	DA1-34370FB-B40N	Inverter 200kw, 370A, filtro, chopper, oled	58.103,00		1
169345	DA1-34450FN-B40N	Inverter 250kw, 450A, filtro, no chopper, oled	60.420,00		1
169346	DA1-34450FB-B40N	Inverter 250kw, 450A, filtro, chopper, oled	60.999,00		1
169218	DA1-34370FN-B40C	Inverter 200kw, 370A, filtro, no chopper, oled, tropic.	58.010,00		1
169219	DA1-34370FB-B40C	Inverter 200kw, 370A, filtro, chopper, oled, tropic.	58.589,00		1
169220	DA1-34450FN-B40C	Inverter 250kw, 450A, filtro, no chopper, oled, tropic.	60.907,00		1
169221	DA1-34450FB-B40C	Inverter 250kw, 450A, filtro, chopper, oled, tropic.	61.486,00		1
		DA1 - IP55 3ph-Input - 3ph-Output - 230Vac			
169174	DA1-32024FB-A55N	Inverter 5,5kw, 24A, filtro, chopper	4.079,00		1
169175	DA1-32039FB-A55N	Inverter 7,5kw, 39A, filtro, chopper	4.388,00		1
169176	DA1-32046FB-A55N	Inverter 11kw, 46A, filtro, chopper	4.758,00		1
169177	DA1-32061FB-A55N	Inverter 15kw, 61A, filtro, chopper	5.716,00		1
169178	DA1-32072FB-A55N	Inverter 18,5kw, 72A, filtro, chopper	6.334,00		1
169179	DA1-32090FN-A55N	Inverter 22kw, 90A, filtro, no chopper	9.269,00		1
169180	DA1-32090FB-A55N	Inverter 22kw, 90A, filtro, chopper	9.887,00		1
169181	DA1-32110FN-A55N	Inverter 30kw, 110A, filtro, no chopper	10.814,00		1
169182	DA1-32110FB-A55N	Inverter 30kw, 110A, filtro, chopper	11.432,00		1
169183	DA1-32150FN-A55N	Inverter 37kw, 150A, filtro, no chopper	12.976,00		1
169184	DA1-32150FB-A55N	Inverter 37kw, 150A, filtro, chopper	13.594,00		1
169185	DA1-32180FN-A55N	Inverter 45kw, 180A, filtro, no chopper	14.120,00		1
169186	DA1-32180FB-A55N	Inverter 45kw, 180A, filtro, chopper	14.738,00		1
169187	DA1-32202FN-A55N	Inverter 55kw, 202A, filtro, no chopper	19.322,00		1
169188	DA1-32202FB-A55N	Inverter 55kw, 202A, filtro, chopper	19.940,00		1
169189	DA1-32248FN-A55N	Inverter 75kw, 248A, filtro, no chopper	23.172,00		1
169190	DA1-32248FB-A55N	Inverter 75kw, 248A, filtro, chopper	23.790,00		1
169100	DA1-32024FB-A55C	Inverter 5,5kw, 24A, filtro, chopper, tropic.	4.301,00		1
169101	DA1-32039FB-A55C	Inverter 7,5kw, 39A, filtro, chopper, tropic.	4.610,00		1
169102	DA1-32046FB-A55C	Inverter 11kw, 46A, filtro, chopper, tropic.	4.981,00		1
169103	DA1-32061FB-A55C	Inverter 15kw, 61A, filtro, chopper, tropic.	6.013,00		1
169104	DA1-32072FB-A55C	Inverter 18,5kw, 72A, filtro, chopper, tropic.	6.631,00		1
169105	DA1-32090FN-A55C	Inverter 22kw, 90A, filtro, no chopper, tropic.	9.640,00		1
169106	DA1-32090FB-A55C	Inverter 22kw, 90A, filtro, chopper, tropic.	10.258,00		1
169107	DA1-32110FN-A55C	Inverter 30kw, 110A, filtro, no chopper, tropic.	11.185,00		1
169108	DA1-32110FB-A55C	Inverter 30kw, 110A, filtro, chopper, tropic.	11.802,00		1
169109	DA1-32150FN-A55C	Inverter 37kw, 150A, filtro, no chopper, tropic.	13.347,00		1
169110	DA1-32150FB-A55C	Inverter 37kw, 150A, filtro, chopper, tropic.	13.965,00		1
169111	DA1-32180FN-A55C	Inverter 45kw, 180A, filtro, no chopper, tropic.	14.490,00		1
169112	DA1-32180FB-A55C	Inverter 45kw, 180A, filtro, chopper, tropic.	15.108,00		1
169113	DA1-32202FN-A55C	Inverter 55kw, 202A, filtro, no chopper, tropic.	19.767,00		1
169114	DA1-32202FB-A55C	Inverter 55kw, 202A, filtro, chopper, tropic.	20.385,00		1
169115	DA1-32248FN-A55C	Inverter 75kw, 248A, filtro, no chopper, tropic.	23.617,00		1
169116	DA1-32248FB-A55C	Inverter 75kw, 248A, filtro, chopper, tropic.	24.235,00		1
169294	DA1-32024FB-B55N	Inverter 5,5kw, 24A, filtro, chopper, oled	4.264,00		1
169295	DA1-32039FB-B55N	Inverter 7,5kw, 39A, filtro, chopper, oled	4.573,00		1
169296	DA1-32046FB-B55N	Inverter 11kw, 46A, filtro, chopper, oled	4.944,00		1
169297	DA1-32061FB-B55N	Inverter 15kw, 61A, filtro, chopper, oled	5.901,00		1
169298	DA1-32072FB-B55N	Inverter 18,5kw, 72A, filtro, chopper, oled	6.519,00		1
169299	DA1-32090FN-B55N	Inverter 22kw, 90A, filtro, no chopper, oled	9.454,00		1
169300	DA1-32090FB-B55N	Inverter 22kw, 90A, filtro, chopper, oled	10.072,00		1
169301	DA1-32110FN-B55N	Inverter 30kw, 110A, filtro, no chopper, oled	10.999,00		1
169302	DA1-32110FB-B55N	Inverter 30kw, 110A, filtro, chopper, oled	11.617,00		1
169303	DA1-32150FN-B55N	Inverter 37kw, 150A, filtro, no chopper, oled	13.162,00		1
169304	DA1-32150FB-B55N	Inverter 37kw, 150A, filtro, chopper, oled	13.780,00		1
169305	DA1-32180FN-B55N	Inverter 45kw, 180A, filtro, no chopper, oled	14.305,00		1
169306	DA1-32180FB-B55N	Inverter 45kw, 180A, filtro, chopper, oled	14.923,00		1
169307	DA1-32202FN-B55N	Inverter 55kw, 202A, filtro, no chopper, oled	26.010,00		1
169308	DA1-32202FB-B55N	Inverter 55kw, 202A, filtro, chopper, oled	20.126,00		1
169309	DA1-32248FN-B55N	Inverter 75kw, 248A, filtro, no chopper, oled	31.143,00		1
169310	DA1-32248FB-B55N	Inverter 75kw, 248A, filtro, chopper, oled	23.975,00		1
169361	DA1-32024FB-B55C	Inverter 5,5kw, 24A, filtro, chopper, oled, tropic.	4.486,00		1
169362	DA1-32039FB-B55C	Inverter 7,5kw, 39A, filtro, chopper, oled, tropic.	4.795,00		1
169363	DA1-32046FB-B55C	Inverter 11kw, 46A, filtro, chopper, oled, tropic.	5.166,00		1
169364	DA1-32061FB-B55C	Inverter 15kw, 61A, filtro, chopper, oled, tropic.	6.198,00		1
169365	DA1-32072FB-B55C	Inverter 18,5kw, 72A, filtro, chopper, oled, tropic.	6.816,00		1
169366	DA1-32090FN-B55C	Inverter 22kw, 90A, filtro, no chopper, oled, tropic.	9.825,00		1
169367	DA1-32090FB-B55C	Inverter 22kw, 90A, filtro, chopper, oled, tropic.	10.443,00		1
169368	DA1-32110FN-B55C	Inverter 30kw, 110A, filtro, no chopper, oled, tropic.	11.370,00		1
169369	DA1-32110FB-B55C	Inverter 30kw, 110A, filtro, chopper, oled, tropic.	11.988,00		1
169370	DA1-32150FN-B55C	Inverter 37kw, 150A, filtro, no chopper, oled, tropic.	13.533,00		1
169371	DA1-32150FB-B55C	Inverter 37kw, 150A, filtro, chopper, oled, tropic.	14.151,00		1
169372	DA1-32180FN-B55C	Inverter 45kw, 180A, filtro, no chopper, oled, tropic.	14.676,00		1
169373	DA1-32180FB-B55C	Inverter 45kw, 180A, filtro, chopper, oled, tropic.	15.294,00		1
169374	DA1-32202FN-B55C	Inverter 55kw, 202A, filtro, no chopper, oled, tropic.	19.953,00		1
169375	DA1-32202FB-B55C	Inverter 55kw, 202A, filtro, chopper, oled, tropic.	20.571,00		1
169376	DA1-32248FN-B55C	Inverter 75kw, 248A, filtro, no chopper, oled, tropic.	23.802,00		1
169377	DA1-32248FB-B55C	Inverter 75kw, 248A, filtro, chopper, oled, tropic.	24.420,00		1
		DA1 - IP55 3ph-Input - 3ph-Output - 400Vac			
169210	DA1-34024FB-A55N	Inverter 11kw, 24A, filtro, chopper	3.435,00		1
169211	DA1-34030FB-A55N	Inverter 15kw, 30A, filtro, chopper	3.642,00		1
169212	DA1-34039FB-A55N	Inverter 18,5kw, 39A, filtro, chopper	4.013,00		1
169213	DA1-34046FB-A55N	Inverter 22kw, 46A, filtro, chopper	4.461,00		1
169214	DA1-34061FB-A55N	Inverter 30kw, 61A, filtro, chopper	5.359,00		1
169215	DA1-34072FB-A55N	Inverter 37kw, 72A, filtro, chopper	5.938,00		1
169216	DA1-34090FN-A55N	Inverter 45kw, 90A, filtro, no chopper	8.913,00		1
169037	DA1-34090FB-A55N	Inverter 45kw, 90A, filtro, chopper	9.507,00		1
169038	DA1-34110FN-A55N	Inverter 55kw, 110A, filtro, no chopper	10.398,00		1
169039	DA1-34110FB-A55N	Inverter 55kw, 110A, filtro, chopper	10.992,00		1
169040	DA1-34150FN-A55N	Inverter 75kw, 150A, filtro, no chopper	12.477,00		1
169041	DA1-34150FB-A55N	Inverter 75kw, 150A, filtro, chopper	13.072,00		1
169042	DA1-34180FN-A55N	Inverter 90kw, 180A, filtro, no chopper	13.577,00		1
169043	DA1-34180FB-A55N	Inverter 90kw, 180A, filtro, chopper	14.171,00		1
169044	DA1-34202FN-A55N	Inverter 110kw, 202A, filtro, no chopper	18.579,00		1
169045	DA1-34202FB-A55N	Inverter 110kw, 202A, filtro, chopper	19.173,00		1
169046	DA1-34240FN-A55N	Inverter 132kw, 240A, filtro, no chopper	22.281,00		1
169047	DA1-34240FB-A55N	Inverter 132kw, 240A, filtro, chopper	22.875,00		1
169048	DA1-34302FN-A55N	Inverter 160kw, 302A, filtro, no chopper	25.251,00		1
169073	DA1-34302FB-A55N	Inverter 160kw, 302A, filtro, chopper	25.846,00		1
169064	DA1-34024FB-A55C	Inverter 11kw, 24A, filtro, chopper, tropic.	3.632,00		1
169065	DA1-34030FB-A55C	Inverter 15kw, 30A, filtro, chopper, tropic.	3.840,00		1
169066	DA1-34039FB-A55C	Inverter 18,5kw, 39A, filtro, chopper, tropic.	4.217,00		1
169067	DA1-34046FB-A55C	Inverter 22kw, 46A, filtro, chopper, tropic.	4.670,00		1
169068	DA1-34061FB-A55C	Inverter 30kw, 61A, filtro, chopper, tropic.	5.710,00		1

Codice	Tipo	Descrizione	Prezzo €	Note	Conf. [pezzi]
169069	DA1-34072FB-A55C	Inverter 37kw, 72A, filtro, chopper, tropic.	6.376,00		1
169070	DA1-34090FN-A55C	Inverter 45kw, 90A, filtro, no chopper, tropic.	9.269,00		1
169071	DA1-34090FB-A55C	Inverter 45kw, 90A, filtro, chopper, tropic.	9.863,00		1
169072	DA1-34110FN-A55C	Inverter 55kw, 110A, filtro, no chopper, tropic.	10.754,00		1
169265	DA1-34110FB-A55C	Inverter 55kw, 110A, filtro, chopper, tropic.	11.349,00		1
169266	DA1-34150FN-A55C	Inverter 75kw, 150A, filtro, no chopper, tropic.	12.834,00		1
169267	DA1-34150FB-A55C	Inverter 75kw, 150A, filtro, chopper, tropic.	13.428,00		1
169268	DA1-34180FN-A55C	Inverter 90kw, 180A, filtro, no chopper, tropic.	13.933,00		1
169269	DA1-34180FB-A55C	Inverter 90kw, 180A, filtro, chopper, tropic.	14.527,00		1
169270	DA1-34202FN-A55C	Inverter 110kw, 202A, filtro, no chopper, tropic.	19.007,00		1
169271	DA1-34202FB-A55C	Inverter 110kw, 202A, filtro, chopper, tropic.	19.601,00		1
169272	DA1-34240FN-A55C	Inverter 132kw, 240A, filtro, no chopper, tropic.	22.708,00		1
169273	DA1-34240FB-A55C	Inverter 132kw, 240A, filtro, chopper, tropic.	23.303,00		1
169274	DA1-34302FN-A55C	Inverter 160kw, 302A, filtro, no chopper, tropic.	25.679,00		1
169275	DA1-34302FB-A55C	Inverter 160kw, 302A, filtro, chopper, tropic.	26.273,00		1
169323	DA1-34024FB-B55N	Inverter 11kw, 24A, filtro, chopper, oled	3.599,00		1
169324	DA1-34030FB-B55N	Inverter 15kw, 30A, filtro, chopper, oled	3.807,00		1
169325	DA1-34039FB-B55N	Inverter 18,5kw, 39A, filtro, chopper, oled	4.183,00		1
169326	DA1-34046FB-B55N	Inverter 22kw, 46A, filtro, chopper, oled	4.635,00		1
169327	DA1-34061FB-B55N	Inverter 30kw, 61A, filtro, chopper, oled	5.675,00		1
169328	DA1-34072FB-B55N	Inverter 37kw, 72A, filtro, chopper, oled	6.269,00		1
169329	DA1-34090FN-B55N	Inverter 45kw, 90A, filtro, no chopper, oled	9.091,00		1
169330	DA1-34090FB-B55N	Inverter 45kw, 90A, filtro, chopper, oled	9.685,00		1
169331	DA1-34110FN-B55N	Inverter 55kw, 110A, filtro, no chopper, oled	10.576,00		1
169332	DA1-34110FB-B55N	Inverter 55kw, 110A, filtro, chopper, oled	11.170,00		1
169333	DA1-34150FN-B55N	Inverter 75kw, 150A, filtro, no chopper, oled	12.656,00		1
169334	DA1-34150FB-B55N	Inverter 75kw, 150A, filtro, chopper, oled	13.250,00		1
169335	DA1-34180FN-B55N	Inverter 90kw, 180A, filtro, no chopper, oled	13.755,00		1
169336	DA1-34180FB-B55N	Inverter 90kw, 180A, filtro, chopper, oled	14.349,00		1
169337	DA1-34202FN-B55N	Inverter 110kw, 202A, filtro, no chopper, oled	18.757,00		1
169338	DA1-34202FB-B55N	Inverter 110kw, 202A, filtro, chopper, oled	19.352,00		1
169339	DA1-34240FN-B55N	Inverter 132kw, 240A, filtro, no chopper, oled	22.459,00		1
169340	DA1-34240FB-B55N	Inverter 132kw, 240A, filtro, chopper, oled	23.053,00		1
169341	DA1-34302FN-B55N	Inverter 160kw, 302A, filtro, no chopper, oled	25.430,00		1
169342	DA1-34302FB-B55N	Inverter 160kw, 302A, filtro, chopper, oled	26.024,00		1
169390	DA1-34024FB-B55C	Inverter 11kw, 24A, filtro, chopper, oled, tropic.	3.795,00		1
169391	DA1-34030FB-B55C	Inverter 15kw, 30A, filtro, chopper, oled, tropic.	4.006,00		1
169392	DA1-34039FB-B55C	Inverter 18,5kw, 39A, filtro, chopper, oled, tropic.	4.386,00		1
169393	DA1-34046FB-B55C	Inverter 22kw, 46A, filtro, chopper, oled, tropic.	4.843,00		1
169394	DA1-34061FB-B55C	Inverter 30kw, 61A, filtro, chopper, oled, tropic.	5.960,00		1
169395	DA1-34072FB-B55C	Inverter 37kw, 72A, filtro, chopper, oled, tropic.	6.554,00		1
169396	DA1-34090FN-B55C	Inverter 45kw, 90A, filtro, no chopper, oled, tropic.	9.447,00		1
169397	DA1-34090FB-B55C	Inverter 45kw, 90A, filtro, chopper, oled, tropic.	10.041,00		1
169398	DA1-34110FN-B55C	Inverter 55kw, 110A, filtro, no chopper, oled, tropic.	10.933,00		1
169399	DA1-34110FB-B55C	Inverter 55kw, 110A, filtro, chopper, oled, tropic.	11.527,00		1
169400	DA1-34150FN-B55C	Inverter 75kw, 150A, filtro, no chopper, oled, tropic.	13.012,00		1
169401	DA1-34150FB-B55C	Inverter 75kw, 150A, filtro, chopper, oled, tropic.	13.606,00		1
169402	DA1-34180FN-B55C	Inverter 90kw, 180A, filtro, no chopper, oled, tropic.	14.111,00		1
169403	DA1-34180FB-B55C	Inverter 90kw, 180A, filtro, chopper, oled, tropic.	14.705,00		1
169404	DA1-34202FN-B55C	Inverter 110kw, 202A, filtro, no chopper, oled, tropic.	19.185,00		1
169405	DA1-34202FB-B55C	Inverter 110kw, 202A, filtro, chopper, oled, tropic.	19.779,00		1
169406	DA1-34240FN-B55C	Inverter 132kw, 240A, filtro, no chopper, oled, tropic.	22.887,00		1
169407	DA1-34240FB-B55C	Inverter 132kw, 240A, filtro, chopper, oled, tropic.	23.481,00		1
169408	DA1-34302FN-B55C	Inverter 160kw, 302A, filtro, no chopper, oled, tropic.	25.857,00		1
169217	DA1-34302FB-B55C	Inverter 160kw, 302A, filtro, chopper, oled, tropic.	26.452,00		1
		DA1 - IP66 1ph-Input - 3ph-Output - 230Vac			
169153	DA1-124D3FB-A66N	Inverter 0,75kw, 4,3A, filtro, chopper	1.296,00		1
169156	DA1-127D0FB-A66N	Inverter 1,5kw, 7,0A, filtro, chopper	1.361,00		1
169159	DA1-12011FB-A66N	Inverter 2,2kw, 10,5A, filtro, chopper	1.426,00		1
169079	DA1-124D3FB-A66C	Inverter 0,75kw, 4,3A, filtro, chopper, tropic.	1.361,00		1
169082	DA1-127D0FB-A66C	Inverter 1,5kw, 7,0A, filtro, chopper, tropic.	1.420,00		1
169085	DA1-12011FB-A66C	Inverter 2,2kw, 10,5A, filtro, chopper, tropic.	1.492,00		1
169280	DA1-124D3FB-B66N	Inverter 0,75kw, 4,3A, filtro, chopper, oled	1.455,00		1
169282	DA1-127D0FB-B66N	Inverter 1,5kw, 7,0A, filtro, chopper, oled	1.519,00		1
169284	DA1-12011FB-B66N	Inverter 2,2kw, 10,5A, filtro, chopper, oled	1.589,00		1
169347	DA1-124D3FB-B66C	Inverter 0,75kw, 4,3A, filtro, chopper, oled, tropic.	1.519,00		1
169349	DA1-127D0FB-B66C	Inverter 1,5kw, 7,0A, filtro, chopper, oled, tropic.	1.583,00		1
169351	DA1-12011FB-B66C	Inverter 2,2kw, 10,5A, filtro, chopper, oled, tropic.	1.653,00		1
		DA1 - IP66 3ph-Input - 3ph-Output - 230Vac			
169162	DA1-324D3FB-A66N	Inverter 0,75kw, 4,3A, filtro, chopper	1.471,00		1
169165	DA1-327D0FB-A66N	Inverter 1,5kw, 7,0A, filtro, chopper	1.595,00		1
169168	DA1-32011FB-A66N	Inverter 2,2kw, 10,5A, filtro, chopper	1.755,00		1
169171	DA1-32018FB-A66N	Inverter 4kw, 18A, filtro, chopper	2.725,00		1
169088	DA1-324D3FB-A66C	Inverter 0,75kw, 4,3A, filtro, chopper, tropic.	1.533,00		1
169091	DA1-327D0FB-A66C	Inverter 1,5kw, 7,0A, filtro, chopper, tropic.	1.663,00		1
169094	DA1-32011FB-A66C	Inverter 2,2kw, 10,5A, filtro, chopper, tropic.	1.817,00		1
169097	DA1-32018FB-A66C	Inverter 4kw, 18A, filtro, chopper, tropic.	2.861,00		1
169286	DA1-324D3FB-B66N	Inverter 0,75kw, 4,3A, filtro, chopper, oled	1.635,00		1
169288	DA1-327D0FB-B66N	Inverter 1,5kw, 7,0A, filtro, chopper, oled	1.763,00		1
169290	DA1-32011FB-B66N	Inverter 2,2kw, 10,5A, filtro, chopper, oled	1.919,00		1
169292	DA1-32018FB-B66N	Inverter 4kw, 18A, filtro, chopper, oled	2.892,00		1
169353	DA1-324D3FB-B66C	Inverter 0,75kw, 4,3A, filtro, chopper, oled, tropic.	1.702,00		1
169355	DA1-327D0FB-B66C	Inverter 1,5kw, 7,0A, filtro, chopper, oled, tropic.	1.830,00		1
169357	DA1-32011FB-B66C	Inverter 2,2kw, 10,5A, filtro, chopper, oled, tropic.	1.986,00		1
169359	DA1-32018FB-B66C	Inverter 4kw, 18A, filtro, chopper, oled, tropic.	3.026,00		1
		DA1 - IP66 3ph-Input - 3ph-Output - 400Vac			
169192	DA1-342D2FB-A66N	Inverter 0,75kw, 2,2A, filtro, chopper	1.337,00		1
169195	DA1-344D1FB-A66N	Inverter 1,5kw, 4,1A, filtro, chopper	1.456,00		1
169198	DA1-345D8FB-A66N	Inverter 2,2kw, 5,8A, filtro, chopper	1.575,00		1
169201	DA1-349D5FB-A66N	Inverter 4,0kw, 9,5A, filtro, chopper	1.688,00		1
169204	DA1-34014FB-A66N	Inverter 5,5kw, 14A, filtro, chopper	2.656,00		1
169207	DA1-34018FB-A66N	Inverter 7,5kw, 18A, filtro, chopper	2.912,00		1
169118	DA1-342D2FB-A66C	Inverter 0,75kw, 2,2A, filtro, chopper, tropic.	1.403,00		1
169049	DA1-344D1FB-A66C	Inverter 1,5kw, 4,1A, filtro, chopper, tropic.	1.521,00		1
169052	DA1-345D8FB-A66C	Inverter 2,2kw, 5,8A, filtro, chopper, tropic.	1.634,00		1
169055	DA1-349D5FB-A66C	Inverter 4,0kw, 9,5A, filtro, chopper, tropic.	1.753,00		1
169058	DA1-34014FB-A66C	Inverter 5,5kw, 14A, filtro, chopper, tropic.	2.520,00		1
169061	DA1-34018FB-A66C	Inverter 7,5kw, 18A, filtro, chopper, tropic.	2.751,00		1
169311	DA1-342D2FB-B66N	Inverter 0,75kw, 2,2A, filtro, chopper, oled	1.498,00		1
169313	DA1-344D1FB-B66N	Inverter 1,5kw, 4,1A, filtro, chopper, oled	1.615,00		1
169315	DA1-345D8FB-B66N	Inverter 2,2kw, 5,8A, filtro, chopper, oled	1.733,00		1
169317	DA1-349D5FB-B66N	Inverter 4,0kw, 9,5A, filtro, chopper, oled	1.851,00		1
169319	DA1-34014FB-B66N	Inverter 5,5kw, 14A, filtro, chopper, oled	2.551,00		1
169321	DA1-34018FB-B66N	Inverter 7,5kw, 18A, filtro, chopper, oled	2.781,00		1
169378	DA1-342D2FB-B66C	Inverter 0,75kw, 2,2A, filtro, chopper, oled, tropic.	1.562,00		1

Codice	Tipo	Descrizione	Prezzo €	Note	Conf. [pezzi]
169380	DA1-344D1FB-B66C	Inverter 1,5kw, 4,1A, filtro, chopper, oled, tropic.	1.680,00		1
169382	DA1-345D8FB-B66C	Inverter 2,2kw, 5,8A, filtro, chopper, oled, tropic.	1.797,00		1
169384	DA1-349D5FB-B66C	Inverter 4,0kw, 9,5A, filtro, chopper, oled, tropic.	1.915,00		1
169386	DA1-34014FB-B66C	Inverter 5,5kw, 14A, filtro, chopper, oled, tropic.	2.679,00		1
169388	DA1-34018FB-B66C	Inverter 7,5kw, 18A, filtro, chopper, oled, tropic.	2.909,00		1
		DA1 - IP66S 1ph-Input - 3ph-Output - 230Vac			
169154	DA1-124D3FB-A6SN	Inverter 0,75kw, 4,3A, filtro, chopper	1.447,00		1
169157	DA1-127D0FB-A6SN	Inverter 1,5kw, 7,0A, filtro, chopper	1.523,00		1
169160	DA1-12011FB-A6SN	Inverter 2,2kw, 10,5A, filtro, chopper	1.588,00		1
169080	DA1-124D3FB-A6SC	Inverter 0,75kw, 4,3A, filtro, chopper, tropic.	1.512,00		1
169083	DA1-127D0FB-A6SC	Inverter 1,5kw, 7,0A, filtro, chopper, tropic.	1.588,00		1
169086	DA1-12011FB-A6SC	Inverter 2,2kw, 10,5A, filtro, chopper, tropic.	1.653,00		1
169281	DA1-124D3FB-B6SN	Inverter 0,75kw, 4,3A, filtro, chopper, oled	1.609,00		1
169283	DA1-127D0FB-B6SN	Inverter 1,5kw, 7,0A, filtro, chopper, oled	1.685,00		1
169285	DA1-12011FB-B6SN	Inverter 2,2kw, 10,5A, filtro, chopper, oled	1.750,00		1
169348	DA1-124D3FB-B6SC	Inverter 0,75kw, 4,3A, filtro, chopper, oled, tropic.	1.674,00		1
169350	DA1-127D0FB-B6SC	Inverter 1,5kw, 7,0A, filtro, chopper, oled, tropic.	1.750,00		1
169352	DA1-12011FB-B6SC	Inverter 2,2kw, 10,5A, filtro, chopper, oled, tropic.	1.815,00		1
		DA1 - IP66S 3ph-Input - 3ph-Output - 230Vac			
169163	DA1-324D3FB-A6SN	Inverter 0,75kw, 4,3A, filtro, chopper	1.608,00		1
169166	DA1-327D0FB-A6SN	Inverter 1,5kw, 7,0A, filtro, chopper	1.758,00		1
169169	DA1-32011FB-A6SN	Inverter 2,2kw, 10,5A, filtro, chopper	1.891,00		1
169172	DA1-32018FB-A6SN	Inverter 4kw, 18A, filtro, chopper	2.870,00		1
169089	DA1-324D3FB-A6SC	Inverter 0,75kw, 4,3A, filtro, chopper, tropic.	1.674,00		1
169092	DA1-327D0FB-A6SC	Inverter 1,5kw, 7,0A, filtro, chopper, tropic.	1.825,00		1
169095	DA1-32011FB-A6SC	Inverter 2,2kw, 10,5A, filtro, chopper, tropic.	1.958,00		1
169098	DA1-32018FB-A6SC	Inverter 4kw, 18A, filtro, chopper, tropic.	3.004,00		1
169287	DA1-324D3FB-B6SN	Inverter 0,75kw, 4,3A, filtro, chopper, oled	1.775,00		1
169289	DA1-327D0FB-B6SN	Inverter 1,5kw, 7,0A, filtro, chopper, oled	1.925,00		1
169291	DA1-32011FB-B6SN	Inverter 2,2kw, 10,5A, filtro, chopper, oled	2.058,00		1
169293	DA1-32018FB-B6SN	Inverter 4kw, 18A, filtro, chopper, oled	3.037,00		1
169354	DA1-324D3FB-B6SC	Inverter 0,75kw, 4,3A, filtro, chopper, oled, tropic.	1.841,00		1
169356	DA1-327D0FB-B6SC	Inverter 1,5kw, 7,0A, filtro, chopper, oled, tropic.	1.991,00		1
169358	DA1-32011FB-B6SC	Inverter 2,2kw, 10,5A, filtro, chopper, oled, tropic.	2.125,00		1
169360	DA1-32018FB-B6SC	Inverter 4kw, 18A, filtro, chopper, oled, tropic.	3.170,00		1
		DA1 - IP66S 3ph-Input - 3ph-Output - 400Vac			
169193	DA1-342D2FB-A6SN	Inverter 0,75kw, 2,2A, filtro, chopper	1.496,00		1
169196	DA1-344D1FB-A6SN	Inverter 1,5kw, 4,1A, filtro, chopper	1.609,00		1
169199	DA1-345D8FB-A6SN	Inverter 2,2kw, 5,8A, filtro, chopper	1.723,00		1
169202	DA1-349D5FB-A6SN	Inverter 4,0kw, 9,5A, filtro, chopper	1.842,00		1
169205	DA1-34014FB-A6SN	Inverter 5,5kw, 14A, filtro, chopper	2.557,00		1
169208	DA1-34018FB-A6SN	Inverter 7,5kw, 18A, filtro, chopper	2.796,00		1
169119	DA1-342D2FB-A6SC	Inverter 0,75kw, 2,2A, filtro, chopper, tropic.	1.561,00		1
169050	DA1-344D1FB-A6SC	Inverter 1,5kw, 4,1A, filtro, chopper, tropic.	1.674,00		1
169053	DA1-345D8FB-A6SC	Inverter 2,2kw, 5,8A, filtro, chopper, tropic.	1.788,00		1
169056	DA1-349D5FB-A6SC	Inverter 4,0kw, 9,5A, filtro, chopper, tropic.	1.907,00		1
169059	DA1-34014FB-A6SC	Inverter 5,5kw, 14A, filtro, chopper, tropic.	2.687,00		1
169062	DA1-34018FB-A6SC	Inverter 7,5kw, 18A, filtro, chopper, tropic.	2.926,00		1
169312	DA1-342D2FB-B6SN	Inverter 0,75kw, 2,2A, filtro, chopper, oled	1.658,00		1
169314	DA1-344D1FB-B6SN	Inverter 1,5kw, 4,1A, filtro, chopper, oled	1.772,00		1
169316	DA1-345D8FB-B6SN	Inverter 2,2kw, 5,8A, filtro, chopper, oled	1.886,00		1
169318	DA1-349D5FB-B6SN	Inverter 4,0kw, 9,5A, filtro, chopper, oled	2.005,00		1
169320	DA1-34014FB-B6SN	Inverter 5,5kw, 14A, filtro, chopper, oled	2.720,00		1
169322	DA1-34018FB-B6SN	Inverter 7,5kw, 18A, filtro, chopper, oled	2.958,00		1
169379	DA1-342D2FB-B6SC	Inverter 0,75kw, 2,2A, filtro, chopper, oled, tropic.	1.723,00		1
169381	DA1-344D1FB-B6SC	Inverter 1,5kw, 4,1A, filtro, chopper, oled, tropic.	1.837,00		1
169383	DA1-345D8FB-B6SC	Inverter 2,2kw, 5,8A, filtro, chopper, oled, tropic.	1.951,00		1
169385	DA1-349D5FB-B6SC	Inverter 4,0kw, 9,5A, filtro, chopper, oled, tropic.	2.070,00		1
169387	DA1-34014FB-B6SC	Inverter 5,5kw, 14A, filtro, chopper, oled, tropic.	2.839,00		1
169389	DA1-34018FB-B6SC	Inverter 7,5kw, 18A, filtro, chopper, oled, tropic.	3.088,00		1
		ACCESSORI DC1 DA1			
		Schede Espansione DC1			
169030	DXC-EXT-2RO1AO	Espansione - 2 RO - 1 AO	133,00		1
169031	DXC-EXT-2RO	Espansione - 2 RO	145,60		1
169032	DXC-EXT-IO110	Espansione - Input 110 Vac	158,30		1
169033	DXC-EXT-IO230	Espansione - Input 210 Vac	158,30		1
169034	DXC-EXT-LOCSIM	Espansione - Inputs controllo locale	113,80		1
		Schede Espansione DA1			
169035	DXA-EXT-ENCOD	Espansione - Scheda Encoder	172,90		1
169036	DXA-EXT-3DI1RO	Espansione - 3 DI - 1 RO	143,60		1
169121	DXA-EXT-3RO	Espansione - 3 RO	143,60		1
		Moduli bus DA1			
169122	DX-NET-ETHERNET-2	Interfaccia Ethernet - 2 porte	615,40		1
169123	DX-NET-DEVICENET	Interfaccia Devicenet	615,40		1
169124	DX-NET-PROFIBUS	Interfaccia Profibus DP	615,40		1
169125	DX-NET-PROFINET-2	Interfaccia Profinet - 2 porte	615,40		1
169126	DX-NET-MODBUSTCP-2	Interfaccia Modbus TCP - 2 porte	615,40		1
169127	DX-NET-ETHERCAT-2	Interfaccia Ethercat - 2 porte	615,40		1
169128	DX-NET-BACNETIP-2	Interfaccia Bacnet IP - 2 porte	615,40		1
		Moduli bus DC1			
169131	DX-NET-SWD3	Interfaccia SWDT DC1 & DE1 IP20	194,30		1
		Tastierini remotati			
169132	DX-KEY-LED	Tastiera remota - display LED	158,30		1
169133	DX-KEY-OLED	Tastiera remota - display OLED	468,90		1
		Comunicazione PC - Inverter			
169134	DX-COM-STICK	Stick dati - Copia Parametri BT	260,90		1
169135	DX-COM-PCKIT	Kit Comun. PC - Adattatore USB / Cavi	688,40		1
169136	DX-COM-SOFT	PC Software Drivesconnect - Licenza PLC	2.440,00		1
171018	DX-CBL-PC-1M5	Cavo USB PC-Inverter 1,5mt	500,00		1
		Cavi dati e splitter RJ54			
169137	DX-CBL-RJ45-0M5	Cavo dati RS485 - 0,5 mt RJ45 - RJ45	10,60		1
169138	DX-CBL-RJ45-1M0	Cavo dati RS485 - 1,0 mt RJ45 - RJ45	13,10		1
169139	DX-CBL-RJ45-3M0	Cavo dati RS485 - 3,0 mt RJ45 - RJ45	15,90		1
169140	DX-CBL-TERM	Terminazione RJ45 CanOpen/Modbus	15,50		1
169141	DX-SPL-RJ45-3SL	Splitter RJ45 - 3 SLOTS	38,00		1
169142	DX-SPL-RJ45-2SL1PL	Splitter RJ45 - 2 SLOTS 1 PLUG	38,00		1

Codice	Tipo	Descrizione	Prezzo €	Note	Conf. [pezzi]
		Induttanza Linea			
269490	DX-LN1-006	Induttanza monofase per inverter 025 - 037 KW	58,50		1
269495	DX-LN1-009	Induttanza monofase per inverter 055 - 075 KW	80,40		1
269496	DX-LN1-013	Induttanza monofase per inverter 1,1 KW	80,40		1
269497	DX-LN1-018	Induttanza monofase per inverter 1,5 KW	83,40		1
269498	DX-LN1-024	Induttanza monofase per inverter 2,2 KW	86,30		1
169791	DX-LN1-032	Induttanza monofase per inverter 4,0 KW	115,60		1
269500	DX-LN3-004	Induttanza trifase per inv. 037 - 075 kW	118,10		1
269501	DX-LN3-006	Induttanza trifase per inv. 1,1 - 1,5 kW	135,70		1
269502	DX-LN3-010	Induttanza trifase per inv. 2,2 - 3,0 - 4,0 kW	147,10		1
269503	DX-LN3-016	Induttanza trifase per inv. 5,5 kW	189,20		1
269504	DX-LN3-025	Induttanza trifase per inv. 7,5 kW	232,80		1
269505	DX-LN3-040	Induttanza trifase per inv. 15 - 18,5 KW	244,20		1
269506	DX-LN3-050	Induttanza trifase per inv. 22 KW	322,90		1
269507	DX-LN3-060	Induttanza trifase per inv. 30 KW	342,10		1
269508	DX-LN3-080	Induttanza trifase per inv. 37 KW	360,60		1
269509	DX-LN3-100	Induttanza trifase per inv. 45 KW	431,80		1
269510	DX-LN3-120	Induttanza trifase per inv. 55 KW	469,60		1
269511	DX-LN3-160	Induttanza trifase per inv. 75 KW	585,80		1
269512	DX-LN3-200	Induttanza trifase per inv. 90 KW	652,50		1
269513	DX-LN3-250	Induttanza trifase per inv. 110 KW	784,60		1
269514	DX-LN3-300	Induttanza trifase per inv. 132 KW	815,10		1
169143	DX-LN3-303	Induttanza trifase per inv. 160 KW	1.112,00		1
169144	DX-LN3-370	Induttanza trifase per inv. 200 KW	1.625,00		1
169145	DX-LN3-450	Induttanza trifase per inv. 250 KW	1.976,00		1
		Induttanza Motore			
269538	DX-LM3-005	Ind. trifase 5 A	214,10		1
269539	DX-LM3-008	Ind. trifase 8 A	221,40		1
269541	DX-LM3-011	Ind. trifase 11 A	232,80		1
269542	DX-LM3-016	Ind. trifase 16 A	251,80		1
269543	DX-LM3-035	Ind. trifase 35 A	444,80		1
269544	DX-LM3-050	Ind. trifase 50 A	456,40		1
269545	DX-LM3-063	Ind. trifase 63 A	643,80		1
269546	DX-LM3-080	Ind. trifase 80 A	719,20		1
269547	DX-LM3-100	Ind. trifase 100 A	1.371,00		1
269548	DX-LM3-150	Ind. trifase 150 A	1.733,00		1
269549	DX-LM3-180	Ind. trifase 180 A	1.919,00		1
269560	DX-LM3-220	Ind. trifase 220 A	1.982,00		1
269561	DX-LM3-260	Ind. trifase 260 A	2.054,00		1
169146	DX-LM3-303	Ind. trifase 303 A	2.843,00		1
169147	DX-LM3-370	Ind. trifase 370 A	3.121,00		1
169148	DX-LM3-450	Ind. trifase 450 A	3.796,00		1
		Filtri Sinusoidali			
271538	DX-SIN3-004	Filtro sinusoidale 4 A	555,30		1
271590	DX-SIN3-010	Filtro sinusoidale 10 A	691,60		1
271591	DX-SIN3-016	Filtro sinusoidale 16,5 A	810,80		1
271593	DX-SIN3-023	Filtro sinusoidale 23,5 A	1.042,00		1
271594	DX-SIN3-032	Filtro sinusoidale 32 A	1.378,00		1
271595	DX-SIN3-037	Filtro sinusoidale 37 A	1.472,00		1
271597	DX-SIN3-048	Filtro sinusoidale 48 A	1.629,00		1
271599	DX-SIN3-061	Filtro sinusoidale 61 A	1.871,00		1
271600	DX-SIN3-072	Filtro sinusoidale 72 A	2.142,00		1
271601	DX-SIN3-090	Filtro sinusoidale 90 A	2.587,00		1
271602	DX-SIN3-115	Filtro sinusoidale 115 A	3.574,00		1
271603	DX-SIN3-150	Filtro sinusoidale 150 A	4.501,00		1
271604	DX-SIN3-180	Filtro sinusoidale 180 A	4.688,00		1
271605	DX-SIN3-250	Filtro sinusoidale 250 A	7.630,00		1
271606	DX-SIN3-440	Filtro sinusoidale 440 A	10.445,00		1
169149	DX-SIN3-480	Filtro sinusoidale 480 A	11.827,00		1
		Resistenze Frenatura DC1 - DA1			
169150	DX-BR3-100	Resistenza DC1 - DA1 size 2,3 - 100ohm, 200w	275,40		1
169151	DX-BR3-033	Resistenza 33ohm, 500w	955,80		1
		Resistenze frenatura per inverter M-MAX - DC1 - DA1			
2003785	SRF 600 50R	Resistenza frenatura 600W, 50 ohm	113,60		1
2003786	SRF 1300 180R	Resistenza frenatura 1300W, 180 ohm	192,20		1
2004250	SRF 1300 150R	Resistenza frenatura 1300W, 150 ohm	161,70		1
2003787	SRF 2001 150R	Resistenza frenatura 2000W, 150 ohm	244,20		1
2005065	BDR 8K0 20R	Resistenza frenatura 8000W, 20 ohm	1.229,00		1
219485	DE4-BR1-082-245	Resistenza frenatura 245 W, 82 ohm, Potenza picco 1700 W	379,30		1
219489	DE4-BR1-100-200	Resistenza frenatura 200 W, 100 ohm, Potenza picco 1400 W	365,40		1
219490	DE4-BR1-200-100	Resistenza frenatura 100 W, 200 ohm, Potenza picco 700 W	327,50		1
219492	DE4-BR1-240-285	Resistenza frenatura 285 W, 240 ohm, Potenza picco 2000 W	401,90		1
219494	DE4-BR1-370-215	Resistenza frenatura 215 W, 370 ohm, Potenza picco 1500 W	351,00		1
219495	DE4-BR1-470-050	Resistenza frenatura 50 W, 470 ohm, Potenza picco 300 W	233,40		1
219497	DE4-BR1-470-140	Resistenza frenatura 140 W, 470 ohm, Potenza picco 1000 W	293,80		1

INVERTER M-MAX

Codice	Tipo	Descrizione	Prezzo €	Note	Conf. [pezzi]
		INVERTER M-MAX			
		Inverter serie M-MAX con filtro			
121363	MMX12AA1D7F0-0	Inverter vett 1-fase 230V 0,25 kW filtro int.	293,90		1
121364	MMX12AA2D4F0-0	Inverter vett1-fase 230V 0,37 kW filtro int.	319,30		1
121365	MMX12AA2D8F0-0	Inverter vett1-fase 230V 0,55 kW filtro int.	339,70		1
121366	MMX12AA3D7F0-0	Inverter vett1-fase 230V 0,75 kW filtro int.	372,80		1
121367	MMX12AA4D8F0-0	Inverter vett1-fase 230V 1,1 kW filtro int.	403,20		1
121368	MMX12AA7D0F0-0	Inverter vett1-fase 230V 1,5 kW filtro int.	449,70		1
121369	MMX12AA9D6F0-0	Inverter vett1-fase 230V 2,2 kW filtro int.	551,60		1
121397	MMX34AA1D3F0-0	Inverter vett 3-fase 400V 0,37 kW filtro int.	439,10		1
121398	MMX34AA1D9F0-0	Inverter vett 3-fase 400V 0,55 kW filtro int.	531,80		1
121399	MMX34AA2D4F0-0	Inverter vett 3-fase 400V 0,75 kW filtro int.	543,80		1
121400	MMX34AA3D3F0-0	Inverter vett 3-fase 400V 1,1 kW filtro int.	574,10		1
121401	MMX34AA4D3F0-0	Inverter vett 3-fase 400V 1,5 kW filtro int.	694,90		1
121402	MMX34AA5D6F0-0	Inverter vett 3-fase 400V 2,2 kW filtro int.	796,90		1
121403	MMX34AA7D6F0-0	Inverter vett 3-fase 400V 3,0 kW filtro int.	1.029,00		1
121404	MMX34AA9D0F0-0	Inverter vett 3-fase 400V 4,0 kW filtro int.	1.128,00		1
121405	MMX34AA012F0-0	Inverter vett 3-fase 400V 5,5 kW filtro int.	1.328,00		1
122684	MMX34AA014F0-0	Inverter vett 3-fase 400V 7,5 kW filtro int.	1.592,00		1
		Inverter serie M-MAX no filtro			
122660	MMX12AA1D7N0-0	Inverter vett 1-fase 230V 0,25 kW no filtro	273,00		1
122661	MMX12AA2D4N0-0	Inverter vett1-fase 230V 0,37 kW no filtro	298,70		1
122662	MMX12AA2D8N0-0	Inverter vett1-fase 230V 0,55 kW no filtro	319,30		1
122663	MMX12AA3D7N0-0	Inverter vett1-fase 230V 0,75 kW no filtro	352,50		1
122664	MMX12AA4D8N0-0	Inverter vett1-fase 230V 1,1 kW no filtro	378,10		1
122665	MMX12AA7D0N0-0	Inverter vett1-fase 230V 1,5 kW no filtro	424,10		1
122666	MMX12AA9D6N0-0	Inverter vett1-fase 230V 2,2 kW no filtro	521,60		1
122674	MMX34AA1D3N0-0	Inverter vett 3-fase 400V 0,37 kW no filtro	408,80		1
122675	MMX34AA1D9N0-0	Inverter vett 3-fase 400V 0,55 kW no filtro	494,60		1
122676	MMX34AA2D4N0-0	Inverter vett 3-fase 400V 0,75 kW no filtro	507,50		1
122677	MMX34AA3D3N0-0	Inverter vett 3-fase 400V 1,1 kW no filtro	536,80		1
122678	MMX34AA4D3N0-0	Inverter vett 3-fase 400V 1,5 kW no filtro	652,10		1
122679	MMX34AA5D6N0-0	Inverter vett 3-fase 400V 2,2 kW no filtro	749,40		1
122680	MMX34AA7D6N0-0	Inverter vett 3-fase 400V 3,0 kW no filtro	977,40		1
122681	MMX34AA9D0N0-0	Inverter vett 3-fase 400V 4,0 kW no filtro	1.048,00		1
122682	MMX34AA012N0-0	Inverter vett 3-fase 400V 5,5 kW no filtro	1.278,00		1
122683	MMX34AA014N0-0	Inverter vett 3-fase 400V 7,5 kW no filtro	1.532,00		1
		Inverter serie M-MAX 3-fase 230 Vac no filtro			
122667	MMX32AA1D7N0-0	Inverter vett 3-fase 230V 0,25 kW no filtro	323,80		1
122668	MMX32AA2D4N0-0	Inverter vett 3-fase 230V 0,37 kW no filtro	331,50		1
122669	MMX32AA2D8N0-0	Inverter vett 3-fase 230V 0,55 kW no filtro	354,00		1
122670	MMX32AA3D7N0-0	Inverter vett 3-fase 230V 0,75 kW no filtro	444,00		1
122671	MMX32AA4D8N0-0	Inverter vett 3-fase 230V 1,1 kW no filtro	459,40		1
122672	MMX32AA7D0N0-0	Inverter vett 3-fase 230V 1,5 kW no filtro	610,50		1
122673	MMX32AA011N0-0	Inverter vett 3-fase 230V 2,2 kW no filtro	666,30		1
		Filtri ingresso M-MAX			
138231	MMX-LZ1-009	Filtro 1-fase MMX 0,25 - 0,75 kw	56,50		1
138232	MMX-LZ1-015	Filtro 1-fase MMX 1,1 - 1,5 kw	72,10		1
138233	MMX-LZ1-017	Filtro 1-fase MMX 2,2 kw	112,90		1
138234	MMX-LZ3-006	Filtro 3-fase MMX 0,37 - 1,1 kw	143,80		1
138235	MMX-LZ3-009	Filtro 3-fase MMX 1,5 - 2,2 kw	159,00		1
138236	MMX-LZ3-020	Filtro 3-fase MMX 3,0 - 7,5 kw	220,60		1
		Accessori per inverter serie M-MAX			
121406	MMX-COM-PC	Modulo comunicazione PC-inverter	275,60		1
134510	MMX-NET-XA	Custodia fissaggio schede bus MMX	106,50		1
136556	XMX-NET-PS-A	Scheda Profidus, morsetti, MMX	572,00		1
136557	XMX-NET-PD-A	Scheda Profibus, Sub-D, MMX	572,00		1

INVERTER SLX-SVX-SPX

Codice	Tipo	Descrizione	Prezzo €	Note	Conf. [pezzi]
		SLX vettoriale anello aperto			
		Inverter serie SLX 380 - 480 VAC IP21			
125181	SLX001A1-4A1B0	Inverter 0,75 kw IP21 I(h) 2,2 A, I(l) 3,3 A	1.105,00		1
125199	SLXF15A1-4A1B0	Inverter 1,1 kw IP21 I(h) 3,3 A, I(l) 4,3 A	1.146,00		1
125183	SLX002A1-4A1B0	Inverter 1,5 kw IP21 I(h) 4,3 A, I(l) 5,6 A	1.177,00		1
125185	SLX003A1-4A1B0	Inverter 2,2 kw IP21 I(h) 5,6 A, I(l) 7,6 A	1.160,00		1
125186	SLX005A1-4A1B0	Inverter 3,0 kw IP21 I(h) 7,6 A, I(l) 9,0 A	1.343,00		1
125188	SLX006A1-4A1B0	Inverter 4,0 kw IP21 I(h) 9,0 A, I(l) 12 A	1.351,00		1
125190	SLX007A1-4A1B0	Inverter 5,5 kw IP21 I(h) 12 A, I(l) 16 A	1.489,00		1
125655	SLX010A1-4A1B0	Inverter 7,5 kw IP21 I(h) 16 A, I(l) 23 A	1.724,00		1
125656	SLX015A1-4A1B0	Inverter 11 kw IP21 I(h) 23 A, I(l) 31 A	2.060,00		1
125194	SLX020A1-4A1B0	Inverter 15 kw IP21 I(h) 31 A, I(l) 38 A	2.553,00		1
125729	SLX025A1-4A1B0	Inverter 18,5 kw IP21 I(h) 38 A, I(l) 46 A	3.333,00		1
125197	SLX030A1-4A1B0	Inverter 22 kw IP21 I(h) 46 A, I(l) 61 A	3.998,00		1
		Inverter serie SLX 380 - 480 VAC IP54			
125182	SLX001A2-4A1B0	Inverter 0,75 kw IP54 I(h) 2,2 A, I(l) 3,3 A	1.211,00		1
125200	SLXF15A2-4A1B0	Inverter 1,1 kw IP54 I(h) 3,3 A, I(l) 4,3 A	1.289,00		1
125184	SLX002A2-4A1B0	Inverter 1,5 kw IP54 I(h) 4,3 A, I(l) 5,6 A	1.363,00		1
125654	SLX003A2-4A1B0	Inverter 2,2 kw IP54 I(h) 5,6 A, I(l) 7,6 A	1.325,00		1
125187	SLX005A2-4A1B0	Inverter 3,0 kw IP54 I(h) 7,6 A, I(l) 9,0 A	1.438,00		1
125189	SLX006A2-4A1B0	Inverter 4,0 kw IP54 I(h) 9,0 A, I(l) 12 A	1.506,00		1
125191	SLX007A2-4A1B0	Inverter 5,5 kw IP54 I(h) 12 A, I(l) 16 A	1.520,00		1
125192	SLX010A2-4A1B0	Inverter 7,5 kw IP54 I(h) 16 A, I(l) 23 A	1.791,00		1
125193	SLX015A2-4A1B0	Inverter 11 kw IP54 I(h) 23 A, I(l) 31 A	2.116,00		1
125195	SLX020A2-4A1B0	Inverter 15 kw IP54 I(h) 31 A, I(l) 38 A	2.788,00		1
125196	SLX025A2-4A1B0	Inverter 18,5 kw IP54 I(h) 38 A, I(l) 46 A	3.457,00		1
125198	SLX030A2-4A1B0	Inverter 22 kw IP54 I(h) 46 A, I(l) 61 A	4.087,00		1
		SVX vettoriale anello aperto			
		Inverter serie SVX 208 - 240 VAC 3-fase IP21			
125712	SVXF07A1-2A1B1	Inverter 0,55 kw IP21 I(h) 3,7 A, I(l) 4,8 A	1.172,00		1
125713	SVX001A1-2A1B1	Inverter 0,75 kw IP21 I(h) 4,8 A, I(l) 6,6 A	1.237,00		1
125714	SVXF15A1-2A1B1	Inverter 1,1 kw IP21 I(h) 6,6 A, I(l) 7,8 A	1.291,00		1
125715	SVX002A1-2A1B1	Inverter 1,5 kw IP21 I(h) 7,8 A, I(l) 11 A	1.373,00		1
125716	SVX003A1-2A1B1	Inverter 2,2 kw IP21 I(h) 11 A, I(l) 12,5 A	1.463,00		1
125681	SVX004A1-2A1B1	Inverter 3,0 kw IP21 I(h) 12,5 A, I(l) 17,5 A	1.571,00		1
125717	SVX005A1-2A1B1	Inverter 4,0 kw IP21 I(h) 17,5 A, I(l) 25 A	1.850,00		1
125718	SVX007A1-2A1B1	Inverter 5,5 kw IP21 I(h) 25 A, I(l) 31 A	2.081,00		1
125719	SVX010A1-2A1B1	Inverter 7,5 kw IP21 I(h) 31 A, I(l) 48 A	2.512,00		1
125720	SVX015A1-2A1B1	Inverter 11 kw IP21 I(h) 48 A, I(l) 61 A	3.190,00		1
125721	SVX020A1-2A1N1	Inverter 15 kw IP21 I(h) 61 A, I(l) 75 A	4.387,00		1
125722	SVX025A1-2A1N1	Inverter 18,5 kw IP21 I(h) 75 A, I(l) 88 A	4.833,00		1
125723	SVX030A1-2A1N1	Inverter 22 kw IP21 I(h) 88 A, I(l) 114 A	5.737,00		1
125724	SVX040A1-2A1N1	Inverter 30 kw IP21 I(h) 105 A, I(l) 140 A	6.493,00		1
125725	SVX050A1-2A1N1	Inverter 37 kw IP21 I(h) 140 A, I(l) 170 A	7.313,00		1
125726	SVX060A1-2A1N1	Inverter 45 kw IP21 I(h) 170 A, I(l) 205 A	8.148,00		1
125727	SVX075A1-2A1N1	Inverter 55 kw IP21 I(h) 205 A, I(l) 261 A	10.806,00		1
125728	SVX100A1-2A1N1	Inverter 75 kw IP21 I(h) 245 A, I(l) 300 A	12.265,00		1
		Inverter serie SVX 208 - 240 VAC 3-fase IP54			
125730	SVXF07A2-2A1B1	Inverter 0,55 kw IP54 I(h) 3,7 A, I(l) 4,8 A	1.356,00		1
125731	SVX001A2-2A1B1	Inverter 0,75 kw IP54 I(h) 4,8 A, I(l) 6,6 A	1.428,00		1
125732	SVXF15A2-2A1B1	Inverter 1,1 kw IP54 I(h) 6,6 A, I(l) 7,8 A	1.474,00		1
125733	SVX002A2-2A1B1	Inverter 1,5 kw IP54 I(h) 7,8 A, I(l) 11 A	1.558,00		1
125734	SVX003A2-2A1B1	Inverter 2,2 kw IP54 I(h) 11 A, I(l) 12,5 A	1.654,00		1
125735	SVX004A2-2A1B1	Inverter 3,0 kw IP54 I(h) 12,5 A, I(l) 17,5 A	1.759,00		1
125736	SVX005A2-2A1B1	Inverter 4,0 kw IP54 I(h) 17,5 A, I(l) 25 A	2.034,00		1
125737	SVX007A2-2A1B1	Inverter 5,5 kw IP54 I(h) 25 A, I(l) 31 A	2.270,00		1
125738	SVX010A2-2A1B1	Inverter 7,5 kw IP54 I(h) 31 A, I(l) 48 A	2.856,00		1
125739	SVX015A2-2A1B1	Inverter 11 kw IP54 I(h) 48 A, I(l) 61 A	3.541,00		1
125740	SVX020A2-2A1N1	Inverter 15 kw IP54 I(h) 61 A, I(l) 75 A	5.126,00		1
125741	SVX025A2-2A1N1	Inverter 18,5 kw IP54 I(h) 75 A, I(l) 88 A	5.575,00		1
125742	SVX030A2-2A1N1	Inverter 22 kw IP54 I(h) 88 A, I(l) 114 A	6.470,00		1
125743	SVX040A2-2A1N1	Inverter 30 kw IP54 I(h) 105 A, I(l) 140 A	7.805,00		1
125744	SVX050A2-2A1N1	Inverter 37 kw IP54 I(h) 140 A, I(l) 170 A	8.630,00		1
125745	SVX060A2-2A1N1	Inverter 45 kw IP54 I(h) 170 A, I(l) 205 A	9.465,00		1
125746	SVX075A2-2A1N1	Inverter 55 kw IP54 I(h) 205 A, I(l) 261 A	13.672,00		1
125747	SVX100A2-2A1N1	Inverter 75 kw IP54 I(h) 245 A, I(l) 300 A	15.126,00		1
		Inverter serie SVX 380 - 480 VAC IP21			
125676	SVX001A1-4A1B1	Inverter 0,75 kw IP21 I(h) 2,2 A, I(l) 3,3 A	1.262,00		1
125707	SVXF15A1-4A1B1	Inverter 1,1 kw IP21 I(h) 3,3 A, I(l) 4,3 A	1.306,00		1
125748	SVX002A1-4A1B1	Inverter 1,5 kw IP21 I(h) 4,3 A, I(l) 5,6 A	1.360,00		1
125679	SVX003A1-4A1B1	Inverter 2,2 kw IP21 I(h) 5,6 A, I(l) 7,6 A	1.442,00		1
125749	SVX005A1-4A1B1	Inverter 3,0 kw IP21 I(h) 7,6 A, I(l) 9,0 A	1.537,00		1
125682	SVX006A1-4A1B1	Inverter 4,0 kw IP21 I(h) 9,0 A, I(l) 12 A	1.713,00		1
125684	SVX007A1-4A1B1	Inverter 5,5 kw IP21 I(h) 12 A, I(l) 16 A	1.943,00		1
125686	SVX010A1-4A1B1	Inverter 7,5 kw IP21 I(h) 16 A, I(l) 23 A	2.349,00		1
125688	SVX015A1-4A1B1	Inverter 11 kw IP21 I(h) 23 A, I(l) 31 A	2.992,00		1
125690	SVX020A1-4A1B1	Inverter 15 kw IP21 I(h) 31 A, I(l) 38 A	3.840,00		1
125691	SVX025A1-4A1B1	Inverter 18,5 kw IP21 I(h) 38 A, I(l) 46 A	4.539,00		1
125693	SVX030A1-4A1B1	Inverter 22 kw IP21 I(h) 46 A, I(l) 61 A	5.311,00		1
125695	SVX040A1-4A1N1	Inverter 30 kw IP21 I(h) 61 A, I(l) 72 A	6.220,00		1
125750	SVX050A1-4A1N1	Inverter 37 kw IP21 I(h) 72 A, I(l) 87 A	7.056,00		1
125751	SVX060A1-4A1N1	Inverter 45 kw IP21 I(h) 87 A, I(l) 105 A	8.094,00		1
125699	SVX075A1-4A1N1	Inverter 55 kw IP21 I(h) 105 A, I(l) 140 A	10.601,00		1
125701	SVX100A1-4A1N1	Inverter 75 kw IP21 I(h) 140 A, I(l) 170 A	12.740,00		1
125702	SVX125A1-4A1N1	Inverter 90 kw IP21 I(h) 170 A, I(l) 205 A	14.937,00		1
125704	SVX150A1-4A1N1	Inverter 110 kw IP21 I(h) 205 A, I(l) 261 A	18.045,00		1
125752	SVX200A1-4A1N1	Inverter 132 kw IP21 I(h) 245 A, I(l) 300 A	21.168,00		1
		Inverter serie SVX 380 - 480 VAC IP21 con chopper on board			
132656	SVX040A1-4A1B1	Inverter 30 kw IP21 I(h) 61 A, I(l) 72 A con chopper	7.085,00		1
138430	SVX050A1-4A1B1	Inverter 37 kw IP21 I(h) 72 A, I(l) 87 A con chopper	8.314,00		1
138431	SVX060A1-4A1B1	Inverter 45 kw IP21 I(h) 87 A, I(l) 105 A con chopper	9.516,00		1
132657	SVX075A1-4A1B1	Inverter 55 kw IP21 I(h) 105 A, I(l) 140 A con chopper	12.024,00		1
132658	SVX100A1-4A1B1	Inverter 75 kw IP21 I(h) 140 A, I(l) 170 A con chopper	14.088,00		1
135242	SVX125A1-4A1B1	Inverter 90 kw IP21 I(h) 170 A, I(l) 205 A con chopper	16.550,00		1
138432	SVX150A1-4A1B1	Inverter 110 kw IP21 I(h) 205 A, I(l) 261 A con chopper	20.643,00		1
132900	SVX200A1-4A1B1	Inverter 132 kw IP21 I(h) 245 A, I(l) 300 A con chopper	23.754,00		1
		Inverter serie SVX 380 - 480 VAC IP54			
125677	SVX001A2-4A1B1	Inverter 0,75 kw IP54 I(h) 2,2 A, I(l) 3,3 A	1.375,00		1
125708	SVXF15A2-4A1B1	Inverter 1,1 kw IP54 I(h) 3,3 A, I(l) 4,3 A	1.418,00		1
125678	SVX002A2-4A1B1	Inverter 1,5 kw IP54 I(h) 4,3 A, I(l) 5,6 A	1.468,00		1
125680	SVX003A2-4A1B1	Inverter 2,2 kw IP54 I(h) 5,6 A, I(l) 7,6 A	1.547,00		1

Codice	Tipo	Descrizione	Prezzo €	Note	Conf. [pezzi]
125753	SVX005A2-4A1B1	Inverter 3,0 kw IP54 I(h) 7,6 A, I(l) 9,0 A	1.637,00		1
125683	SVX006A2-4A1B1	Inverter 4,0 kw IP54 I(h) 9,0 A, I(l) 12 A	1.806,00		1
125685	SVX007A2-4A1B1	Inverter 5,5 kw IP54 I(h) 12 A, I(l) 16 A	2.097,00		1
125687	SVX010A2-4A1B1	Inverter 7,5 kw IP54 I(h) 16 A, I(l) 23 A	2.479,00		1
125689	SVX015A2-4A1B1	Inverter 11 kw IP54 I(h) 23 A, I(l) 31 A	3.092,00		1
125754	SVX020A2-4A1B1	Inverter 15 kw IP54 I(h) 31 A, I(l) 38 A	4.027,00		1
125692	SVX025A2-4A1B1	Inverter 18,5 kw IP54 I(h) 38 A, I(l) 46 A	4.699,00		1
125694	SVX030A2-4A1B1	Inverter 22 kw IP54 I(h) 46 A, I(l) 61 A	5.419,00		1
125696	SVX040A2-4A1N1	Inverter 30 kw IP54 I(h) 61 A, I(l) 72 A	7.352,00		1
125697	SVX050A2-4A1N1	Inverter 37 kw IP54 I(h) 72 A, I(l) 87 A	7.750,00		1
125698	SVX060A2-4A1N1	Inverter 45 kw IP54 I(h) 87 A, I(l) 105 A	8.782,00		1
125700	SVX075A2-4A1N1	Inverter 55 kw IP54 I(h) 105 A, I(l) 140 A	11.814,00		1
125755	SVX100A2-4A1N1	Inverter 75 kw IP54 I(h) 140 A, I(l) 170 A	13.966,00		1
125703	SVX125A2-4A1N1	Inverter 90 kw IP54 I(h) 170 A, I(l) 205 A	16.162,00		1
125705	SVX150A2-4A1N1	Inverter 110 kw IP54 I(h) 205 A, I(l) 261 A	20.714,00		1
125706	SVX200A2-4A1N1	Inverter 132 kw IP54 I(h) 245 A, I(l) 300 A	23.817,00		1
		Inverter serie SVX 525 - 690 VAC IP21			
125756	SVX002A1-5A4N1	Inverter 2,2 kw IP21 I(h) 3,2A, I(l) 4,5A	2.310,00		1
125757	SVX003A1-5A4N1	Inverter 3 kw IP21 I(h) 4,5A, I(l) 5,5A	2.565,00		1
125758	SVX004A1-5A4N1	Inverter 4 kw IP21 I(h) 5,5 A, I(l) 7,5 A	2.796,00		1
125759	SVX005A1-5A4N1	Inverter 5,5 kw IP21 I(h) 7,5 A, I(l) 10 A	3.204,00		1
125760	SVX007A1-5A4N1	Inverter 7,5 kw IP21 I(h) 10 A, I(l) 13,5 A	3.984,00		1
125761	SVX010A1-5A4N1	Inverter 11 kw IP21 I(h) 13,5 A, I(l) 18 A	4.922,00		1
125762	SVX015A1-5A4N1	Inverter 15 kw IP21 I(h) 18 A, I(l) 22 A	5.864,00		1
125763	SVX020A1-5A4N1	Inverter 18,5 kw IP21 I(h) 22 A, I(l) 27 A	6.759,00		1
125764	SVX025A1-5A4N1	Inverter 22 kw IP21 I(h) 27 A, I(l) 34 A	7.792,00		1
125765	SVX030A1-5A4N1	Inverter 30 kw IP21 I(h) 34 A, I(l) 41 A	8.932,00		1
125766	SVX040A1-5A4N1	Inverter 37 kw IP21 I(h) 41 A, I(l) 52 A	9.752,00		1
125767	SVX050A1-5A4N1	Inverter 45 kw IP21 I(h) 52 A, I(l) 62 A	10.724,00		1
125768	SVX060A1-5A4N1	Inverter 55 kw IP21 I(h) 62 A, I(l) 80 A	13.917,00		1
125769	SVX075A1-5A4N1	Inverter 75 kw IP21 I(h) 80 A, I(l) 100 A	17.802,00		1
125770	SVX100A1-5A4N1	Inverter 90 kw IP21 I(h) 100 A, I(l) 125 A	19.557,00		1
125771	SVX125A1-5A4N1	Inverter 110 kw IP21 I(h) 125 A, I(l) 144 A	24.339,00		1
125772	SVX150A1-5A4N1	Inverter 132 kw IP21 I(h) 144 A, I(l) 170 A	26.070,00		1
125773	SVX175A1-5A4N1	Inverter 160 kw IP21 I(h) 170 A, I(l) 208 A	26.808,00		1
		Inverter serie SVX 525 - 690 VAC IP54			
125774	SVX002A2-5A4N1	Inverter 2,2 kw IP54 I(h) 3,2A, I(l) 4,5A	2.657,00		1
125775	SVX003A2-5A4N1	Inverter 3 kw IP54 I(h) 4,5A, I(l) 5,5A	2.904,00		1
125776	SVX004A2-5A4N1	Inverter 4 kw IP54 I(h) 5,5 A, I(l) 7,5 A	3.137,00		1
125777	SVX005A2-5A4N1	Inverter 5,5 kw IP54 I(h) 7,5 A, I(l) 10 A	3.551,00		1
125778	SVX007A2-5A4N1	Inverter 7,5 kw IP54 I(h) 10 A, I(l) 13,5 A	4.317,00		1
125779	SVX010A2-5A4N1	Inverter 11 kw IP54 I(h) 13,5 A, I(l) 18 A	5.260,00		1
125780	SVX015A2-5A4N1	Inverter 15 kw IP54 I(h) 18 A, I(l) 22 A	6.203,00		1
125781	SVX020A2-5A4N1	Inverter 18,5 kw IP54 I(h) 22 A, I(l) 27 A	7.099,00		1
125782	SVX025A2-5A4N1	Inverter 22 kw IP54 I(h) 27 A, I(l) 34 A	8.125,00		1
125783	SVX030A2-5A4N1	Inverter 30 kw IP54 I(h) 34 A, I(l) 41 A	9.648,00		1
125784	SVX040A2-5A4N1	Inverter 37 kw IP54 I(h) 41 A, I(l) 52 A	10.486,00		1
125785	SVX050A2-5A4N1	Inverter 45 kw IP54 I(h) 52 A, I(l) 62 A	12.033,00		1
125786	SVX060A2-5A4N1	Inverter 55 kw IP54 I(h) 62 A, I(l) 80 A	15.220,00		1
125787	SVX075A2-5A4N1	Inverter 75 kw IP54 I(h) 80 A, I(l) 100 A	19.091,00		1
125788	SVX100A2-5A4N1	Inverter 90 kw IP54 I(h) 100 A, I(l) 125 A	22.400,00		1
125789	SVX125A2-5A4N1	Inverter 110 kw IP54 I(h) 125 A, I(l) 144 A	27.156,00		1
125790	SVX150A2-5A4N1	Inverter 132 kw IP54 I(h) 144 A, I(l) 170 A	28.901,00		1
125791	SVX175A2-5A4N1	Inverter 160 kw IP54 I(h) 170 A, I(l) 208 A	29.658,00		1
		SPX vettoriale anello aperto/chiuso			
		Inverter serie SPX 208 - 240 VAC 3-fase IP21			
125471	SPXF07A1-2A1B1	Inverter 0,55 kw IP21 I(h) 3,7 A, I(l) 4,8 A	1.968,00		1
125201	SPX001A1-2A1B1	Inverter 0,75 kw IP21 I(h) 4,8 A, I(l) 6,6 A	2.041,00		1
125475	SPXF15A1-2A1B1	Inverter 1,1 kw IP21 I(h) 6,6 A, I(l) 7,8 A	2.085,00		1
125209	SPX002A1-2A1B1	Inverter 1,5 kw IP21 I(h) 7,8 A, I(l) 11 A	2.170,00		1
125709	SPX003A1-2A1B1	Inverter 2,2 kw IP21 I(h) 11 A, I(l) 12,5 A	2.260,00		1
125230	SPX004A1-2A1B1	Inverter 3,0 kw IP21 I(h) 12,5 A, I(l) 17,5 A	2.370,00		1
125238	SPX005A1-2A1B1	Inverter 4,0 kw IP21 I(h) 17,5 A, I(l) 25 A	2.637,00		1
125253	SPX007A1-2A1B1	Inverter 5,5 kw IP21 I(h) 25 A, I(l) 31 A	2.882,00		1
125264	SPX010A1-2A1B1	Inverter 7,5 kw IP21 I(h) 31 A, I(l) 48 A	3.309,00		1
125274	SPX015A1-2A1B1	Inverter 11 kw IP21 I(h) 48 A, I(l) 61 A	3.985,00		1
125284	SPX020A1-2A1N1	Inverter 15 kw IP21 I(h) 61 A, I(l) 75 A	5.176,00		1
125295	SPX025A1-2A1N1	Inverter 18,5 kw IP21 I(h) 75 A, I(l) 88 A	5.633,00		1
125306	SPX030A1-2A1N1	Inverter 22 kw IP21 I(h) 88 A, I(l) 114 A	6.528,00		1
125317	SPX040A1-2A1N1	Inverter 30 kw IP21 I(h) 105 A, I(l) 140 A	7.734,00		1
125329	SPX050A1-2A1N1	Inverter 37 kw IP21 I(h) 140 A, I(l) 170 A	8.559,00		1
125341	SPX060A1-2A1N1	Inverter 45 kw IP21 I(h) 170 A, I(l) 205 A	9.395,00		1
125352	SPX075A1-2A1N1	Inverter 55 kw IP21 I(h) 205 A, I(l) 261 A	12.053,00		1
125363	SPX100A1-2A1N1	Inverter 75 kw IP21 I(h) 245 A, I(l) 300 A	13.511,00		1
		Inverter serie SPX 208 - 240 VAC 3-fase IP54			
125473	SPXF07A2-2A1B1	Inverter 0,55 kw IP54 I(h) 3,7 A, I(l) 4,8 A	2.152,00		1
125205	SPX001A2-2A1B1	Inverter 0,75 kw IP54 I(h) 4,8 A, I(l) 6,6 A	2.225,00		1
125478	SPXF15A2-2A1B1	Inverter 1,1 kw IP54 I(h) 6,6 A, I(l) 7,8 A	2.279,00		1
125214	SPX002A2-2A1B1	Inverter 1,5 kw IP54 I(h) 7,8 A, I(l) 11 A	2.355,00		1
125224	SPX003A2-2A1B1	Inverter 2,2 kw IP54 I(h) 11 A, I(l) 12,5 A	2.443,00		1
125234	SPX004A2-2A1B1	Inverter 3,0 kw IP54 I(h) 12,5 A, I(l) 17,5 A	2.553,00		1
125243	SPX005A2-2A1B1	Inverter 4,0 kw IP54 I(h) 17,5 A, I(l) 25 A	2.822,00		1
125258	SPX007A2-2A1B1	Inverter 5,5 kw IP54 I(h) 25 A, I(l) 31 A	3.069,00		1
125269	SPX010A2-2A1B1	Inverter 7,5 kw IP54 I(h) 31 A, I(l) 48 A	3.652,00		1
125279	SPX015A2-2A1B1	Inverter 11 kw IP54 I(h) 48 A, I(l) 61 A	4.331,00		1
125289	SPX020A2-2A1N1	Inverter 15 kw IP54 I(h) 61 A, I(l) 75 A	5.918,00		1
125300	SPX025A2-2A1N1	Inverter 18,5 kw IP54 I(h) 75 A, I(l) 88 A	6.379,00		1
125311	SPX030A2-2A1N1	Inverter 22 kw IP54 I(h) 88 A, I(l) 114 A	7.268,00		1
125323	SPX040A2-2A1N1	Inverter 30 kw IP54 I(h) 105 A, I(l) 140 A	9.066,00		1
125335	SPX050A2-2A1N1	Inverter 37 kw IP54 I(h) 140 A, I(l) 170 A	9.893,00		1
125346	SPX060A2-2A1N1	Inverter 45 kw IP54 I(h) 170 A, I(l) 205 A	10.724,00		1
125358	SPX075A2-2A1N1	Inverter 55 kw IP54 I(h) 205 A, I(l) 261 A	14.931,00		1
125369	SPX100A2-2A1N1	Inverter 75 kw IP54 I(h) 245 A, I(l) 300 A	16.407,00		1
		Inverter serie SPX 380 - 500 VAC IP21 - IP00			
125203	SPX001A1-4A1B1	Inverter 0,75 kw IP21 I(h) 2,2 A, I(l) 3,3 A	1.906,00		1
125675	SPXF15A1-4A1B1	Inverter 1,1 kw IP21 I(h) 3,3 A, I(l) 4,3 A	1.946,00		1
125657	SPX002A1-4A1B1	Inverter 1,5 kw IP21 I(h) 4,3 A, I(l) 5,6 A	2.002,00		1
125658	SPX003A1-4A1B1	Inverter 2,2 kw IP21 I(h) 5,6 A, I(l) 7,6 A	2.079,00		1
125659	SPX005A1-4A1B1	Inverter 3,0 kw IP21 I(h) 7,6 A, I(l) 9,0 A	2.166,00		1
125249	SPX006A1-4A1B1	Inverter 4,0 kw IP21 I(h) 9,0 A, I(l) 12 A	2.334,00		1
125660	SPX007A1-4A1B1	Inverter 5,5 kw IP21 I(h) 12 A, I(l) 16 A	2.552,00		1
125661	SPX010A1-4A1B1	Inverter 7,5 kw IP21 I(h) 16 A, I(l) 23 A	2.936,00		1
125663	SPX015A1-4A1B1	Inverter 11 kw IP21 I(h) 23 A, I(l) 31 A	3.550,00		1

Codice	Tipo	Descrizione	Prezzo €	Note	Conf. [pezzi]
125665	SPX020A1-4A1B1	Inverter 15 kw IP21 I(h) 31 A, I(l) 38 A	4.355,00		1
125666	SPX025A1-4A1B1	Inverter 18,5 kw IP21 I(h) 38 A, I(l) 46 A	5.022,00		1
125667	SPX030A1-4A1B1	Inverter 22 kw IP21 I(h) 46 A, I(l) 61 A	5.761,00		1
125319	SPX040A1-4A1N1	Inverter 30 kw IP21 I(h) 61 A, I(l) 72 A	6.620,00		1
125331	SPX050A1-4A1N1	Inverter 37 kw IP21 I(h) 72 A, I(l) 87 A	7.419,00		1
125668	SPX060A1-4A1N1	Inverter 45 kw IP21 I(h) 87 A, I(l) 105 A	8.401,00		1
125354	SPX075A1-4A1N1	Inverter 55 kw IP21 I(h) 105 A, I(l) 140 A	11.196,00		1
125365	SPX100A1-4A1N1	Inverter 75 kw IP21 I(h) 140 A, I(l) 170 A	13.208,00		1
125669	SPX125A1-4A1N1	Inverter 90 kw IP21 I(h) 170 A, I(l) 205 A	15.302,00		1
125381	SPX150A1-4A1N1	Inverter 110 kw IP21 I(h) 205 A, I(l) 261 A	18.260,00		1
125670	SPX200A1-4A1N1	Inverter 132 kw IP21 I(h) 245 A, I(l) 300 A	21.234,00		1
125402	SPX250A0-4A2N1	Inverter 160 kW IP00 I(h) 300A, I(l) 385 + induttanza linea	24.143,00		1
125412	SPX300A0-4A2N1	Inverter 200 kW IP00 I(h) 385 A, I(l) 460 A + induttanza linea	30.450,00		1
125711	SPX350A0-4A2N1	Inverter 250 kW IP00 I(h) 460 A, I(l) 520 A + induttanza linea	34.114,00		1
125428	SPX400A0-4A2N1	Inverter 280 kW IP00 I(h) 520 A, I(l) 590 A + induttanza linea	54.294,00		1
125440	SPX500A0-4A2N1	Inverter 315 kW IP00 I(h) 590 A, I(l) 650 A + induttanza linea	67.786,00		1
125674	SPX550A0-4A2N1	Inverter 355 kW IP00 I(h) 650 A, I(l) 730 A + induttanza linea	74.456,00		1
125453	SPX600A0-4A2N1	Inverter 400 kW IP00 I(h) 730 A, I(l) 820 A + induttanza linea	83.553,00		1
125457	SPX650A0-4A2N1	Inverter 450 kW IP00 I(h) 820 A, I(l) 920 A + induttanza linea	89.013,00		1
125459	SPX700A0-4A2N1	Inverter 500 kW IP00 I(h) 920 A, I(l) 1030 A + induttanza linea	94.924,00		1
125463	SPX800A0-4A2N1	Inverter 560 kw IP00 I(h) 1030 A, I(l) 1150 A + induttanza linea	117.665,00		1
125467	SPX900A0-4A2N1	Inverter 630 kw IP00 I(h) 1150 A, I(l) 1300 A + induttanza linea	135.555,00		1
125482	SPXH10A0-4A2N1	Inverter 710 kw IP00 I(h) 1300 A, I(l) 1450 A + induttanza linea	153.293,00		1
125486	SPXH12A0-4A2N1	Inverter 900 kw IP00 I(h) 1600 A, I(l) 1770 A + induttanza linea	191.345,00		1
125492	SPXH16A0-4A2N1	Inverter 1100 kw IP00 I(h) 1940 A, I(l) 2150 A + induttanza linea	236.221,00		1
		Inverter serie SPX 380 - 500 VAC IP54			
125207	SPX001A2-4A1B1	Inverter 0,75 kw IP54 I(h) 2,2 A, I(l) 3,3 A	2.068,00		1
125480	SPXF15A2-4A1B1	Inverter 1,1 kw IP54 I(h) 3,3 A, I(l) 4,3 A	2.113,00		1
125216	SPX002A2-4A1B1	Inverter 1,5 kw IP54 I(h) 4,3 A, I(l) 5,6 A	2.161,00		1
125226	SPX003A2-4A1B1	Inverter 2,2 kw IP54 I(h) 5,6 A, I(l) 7,6 A	2.241,00		1
125245	SPX005A2-4A1B1	Inverter 3,0 kw IP54 I(h) 7,6 A, I(l) 9,0 A	2.324,00		1
125251	SPX006A2-4A1B1	Inverter 4,0 kw IP54 I(h) 9,0 A, I(l) 12 A	2.495,00		1
125260	SPX007A2-4A1B1	Inverter 5,5 kw IP54 I(h) 12 A, I(l) 16 A	2.717,00		1
125662	SPX010A2-4A1B1	Inverter 7,5 kw IP54 I(h) 16 A, I(l) 23 A	3.103,00		1
125664	SPX015A2-4A1B1	Inverter 11 kw IP54 I(h) 23 A, I(l) 31 A	3.718,00		1
125291	SPX020A2-4A1B1	Inverter 15 kw IP54 I(h) 31 A, I(l) 38 A	4.659,00		1
125302	SPX025A2-4A1B1	Inverter 18,5 kw IP54 I(h) 38 A, I(l) 46 A	5.325,00		1
125313	SPX030A2-4A1B1	Inverter 22 kw IP54 I(h) 46 A, I(l) 61 A	6.069,00		1
125325	SPX040A2-4A1N1	Inverter 30 kw IP54 I(h) 61 A, I(l) 72 A	7.282,00		1
125337	SPX050A2-4A1N1	Inverter 37 kw IP54 I(h) 72 A, I(l) 87 A	8.069,00		1
125348	SPX060A2-4A1N1	Inverter 45 kw IP54 I(h) 87 A, I(l) 105 A	9.069,00		1
125359	SPX075A2-4A1N1	Inverter 55 kw IP54 I(h) 105 A, I(l) 140 A	12.345,00		1
125370	SPX100A2-4A1N1	Inverter 75 kw IP54 I(h) 140 A, I(l) 170 A	14.393,00		1
125377	SPX125A2-4A1N1	Inverter 90 kw IP54 I(h) 170 A, I(l) 205 A	16.468,00		1
125385	SPX150A2-4A1N1	Inverter 110 kw IP54 I(h) 205 A, I(l) 261 A	20.791,00		1
125398	SPX200A2-4A1N1	Inverter 132 kw IP54 I(h) 245 A, I(l) 300 A	23.762,00		1
		Inverter serie SPX 525 - 690 VAC IP21			
125212	SPX002A1-5A4N1	Inverter 2,2 kw IP21 I(h) 3,2A, I(l) 4,5A	3.111,00		1
125222	SPX003A1-5A4N1	Inverter 3 kw IP21 I(h) 4,5A, I(l) 5,5A	3.358,00		1
125232	SPX004A1-5A4N1	Inverter 4 kw IP21 I(h) 5,5 A, I(l) 7,5 A	3.581,00		1
125241	SPX005A1-5A4N1	Inverter 5,5 kw IP21 I(h) 7,5 A, I(l) 10 A	3.998,00		1
125256	SPX007A1-5A4N1	Inverter 7,5 kw IP21 I(h) 10 A, I(l) 13,5 A	4.777,00		1
125267	SPX010A1-5A4N1	Inverter 11 kw IP21 I(h) 13,5 A, I(l) 18 A	5.710,00		1
125277	SPX015A1-5A4N1	Inverter 15 kw IP21 I(h) 18 A, I(l) 22 A	6.650,00		1
125287	SPX020A1-5A4N1	Inverter 18,5 kw IP21 I(h) 22 A, I(l) 27 A	7.561,00		1
125298	SPX025A1-5A4N1	Inverter 22 kw IP21 I(h) 27 A, I(l) 34 A	8.594,00		1
125309	SPX030A1-5A4N1	Inverter 30 kw IP21 I(h) 34 A, I(l) 41 A	9.721,00		1
125321	SPX040A1-5A4N1	Inverter 37 kw IP21 I(h) 41 A, I(l) 52 A	10.567,00		1
125333	SPX050A1-5A4N1	Inverter 45 kw IP21 I(h) 52 A, I(l) 62 A	11.966,00		1
125344	SPX060A1-5A4N1	Inverter 55 kw IP21 I(h) 62 A, I(l) 80 A	15.181,00		1
125356	SPX075A1-5A4N1	Inverter 75 kw IP21 I(h) 80 A, I(l) 100 A	19.045,00		1
125367	SPX100A1-5A4N1	Inverter 90 kw IP21 I(h) 100 A, I(l) 125 A	20.775,00		1
125375	SPX125A1-5A4N1	Inverter 110 kw IP21 I(h) 125 A, I(l) 144 A	25.557,00		1
125383	SPX150A1-5A4N1	Inverter 132 kw IP21 I(h) 144 A, I(l) 170 A	27.288,00		1
125389	SPX175A1-5A4N1	Inverter 160 kw IP21 I(h) 170 A, I(l) 208 A	28.091,00		1
		Inverter serie SPX 525 - 690 VAC IP54			
125218	SPX002A2-5A4N1	Inverter 2,2 kw IP54 I(h) 3,2A, I(l) 4,5A	3.458,00		1
125228	SPX003A2-5A4N1	Inverter 3 kw IP54 I(h) 4,5A, I(l) 5,5A	3.700,00		1
125236	SPX004A2-5A4N1	Inverter 4 kw IP54 I(h) 5,5 A, I(l) 7,5 A	3.932,00		1
125247	SPX005A2-5A4N1	Inverter 5,5 kw IP54 I(h) 7,5 A, I(l) 10 A	4.341,00		1
125262	SPX007A2-5A4N1	Inverter 7,5 kw IP54 I(h) 10 A, I(l) 13,5 A	5.118,00		1
125272	SPX010A2-5A4N1	Inverter 11 kw IP54 I(h) 13,5 A, I(l) 18 A	6.056,00		1
125282	SPX015A2-5A4N1	Inverter 15 kw IP54 I(h) 18 A, I(l) 22 A	6.992,00		1
125293	SPX020A2-5A4N1	Inverter 18,5 kw IP54 I(h) 22 A, I(l) 27 A	7.900,00		1
125304	SPX025A2-5A4N1	Inverter 22 kw IP54 I(h) 27 A, I(l) 34 A	8.926,00		1
125315	SPX030A2-5A4N1	Inverter 30 kw IP54 I(h) 34 A, I(l) 41 A	10.452,00		1
125327	SPX040A2-5A4N1	Inverter 37 kw IP54 I(h) 41 A, I(l) 52 A	11.288,00		1
125339	SPX050A2-5A4N1	Inverter 45 kw IP54 I(h) 52 A, I(l) 62 A	13.281,00		1
125350	SPX060A2-5A4N1	Inverter 55 kw IP54 I(h) 62 A, I(l) 80 A	16.467,00		1
125361	SPX075A2-5A4N1	Inverter 75 kw IP54 I(h) 80 A, I(l) 100 A	20.334,00		1
125372	SPX100A2-5A4N1	Inverter 90 kw IP54 I(h) 100 A, I(l) 125 A	23.644,00		1
125379	SPX125A2-5A4N1	Inverter 110 kw IP54 I(h) 125 A, I(l) 144 A	28.403,00		1
125387	SPX150A2-5A4N1	Inverter 132 kw IP54 I(h) 144 A, I(l) 170 A	30.147,00		1
125391	SPX175A2-5A4N1	Inverter 160 kw IP54 I(h) 170 A, I(l) 208 A	30.912,00		1
		Accessori per inverter serie SLX - SVX - SPX			
		Schede Standard I/O			
125055	OPT-A9	6DI,1DO,2AI(mA/V),1AO(mA/V),+10Vref,+24V/EXT+24V (SVX,SPX)	263,80		1
125049	OPT-A2	2RO(NO/NC) (SVX,SPX)	100,90		1
		Schede Opzionali I/O			
125050	OPT-A3	1RO(NO/NC),1RO(NC), 1 Thermistor (SPX)	139,10		1
125051	OPT-A4	DI(Encoder RS422), Low Volt Out +5V/+15V/+24V (SPX)	314,40		1
125052	OPT-A5	DI(Encoder 10...24V), High Volt Out +15V/+24V (SPX)	200,20		1
125053	OPT-A7	Doppio encoder (Ampio Range), 6D1, 2xDO (SPX)	933,50		1
125054	OPT-A8	Come OPT-A9, ma I/O analogici e +10Vref separato galv. (SPX)	360,50		1
125056	OPT-AA	3DI,1RO(NO/NC),1DO (SLX)	100,90		1
125057	OPT-AE	Scheda Encoder (Ampio Range), 3DI(Encoder 10...24V),Out +15V/+24V,2DO (SPX)	785,80		1
139789	OPT-AF	Scheda ingresso Stop emergenza cat. 3 (SPX)	327,90		1
125058	OPT-AI	Espansione I/O, 3DI, 1RO (NO), Thermistor (SLX)	224,20		1
		Schede Espansione I/O			
125059	OPT-B1	6DI (SVX,SPX)	211,60		1
125060	OPT-B2	1RO(NO/NC),1RO(NO),1 Thermistor (SLX,SVX,SPX)	240,80		1
125061	OPT-B4	1AI(mA, isolato),2AO(mA, isolato),+24V/EXT+24V (SLX,SVX,SPX)	368,90		1

Codice	Tipo	Descrizione	Prezzo €	Note	Conf. [pezzi]
125062	OPT-B5	3RO(NO) (SLX,SVX,SPX)	235,80		1
125063	OPT-B8	3Pt100,+24V/EXT+24V (SVX,SPX)	639,50		1
125064	OPT-B9	1RO(NO), 5 DI of 41...240VAC input (SVX,SPX)	331,20		1
125065	OPT-BB	SPI, encoder assoluto (SPX)	424,60		1
		Schede Bus Comunicazione			
125067	OPT-C2	RS485 (Modbus/N2) (SLX,SVX,SPX)	270,30		1
125068	OPT-C3	Profibus DP (SLX,SVX,SPX)	414,20		1
125069	OPT-C4	LonWorks (SLX,SVX,SPX)	648,00		1
125070	OPT-C5	Profibus DP (connettore D9) (SLX,SVX,SPX)	506,00		1
125710	OPT-C6	CANopen (slave) (SLX,SVX,SPX)	506,00		1
125071	OPT-C7	DeviceNet (SLX,SVX,SPX)	506,00		1
125072	OPT-C8	RS485 (connettore D9, Modbus/RS485) (SLX,SVX,SPX)	355,10		1
125075	OPT-CI	MODBUS / TCP (SLX,SVX,SPX)	654,60		1
125076	OPT-CJ	BACnet (RS-485) (SLX,SVX,SPX)	250,00		1
		Adattatori per schede			
125077	OPT-D1	Adattatore System Bus (2xcavi fibra ottica) (SPX)	418,60		1
125078	OPT-D2	System Bus (1xcavo fibra ottica) & CAN-bus (isolato galv.) (SPX)	354,10		1
125079	OPT-D3	Adattatore RS232 (non isolato galv.) (SVX,SPX)	217,40		1
		Pannelli ed adattatori			
137254	KEYPAD-STD	Tastierino programmazione alfanumerico (SVX,SPX)	185,40		1
137253	KEYPAD-LCD	Tastierino programmazione LCD (SLX)	103,80		1
126868	OPTRMT-KIT	KIT remotazione display, cavo 2 mt (SVX, SPX)	159,40		1
135266	OPTPAN-RS	Adattatore seriele per comunicazione PC-Inverter (SLX)	184,10		1
129001	SVDRIVECABLE	Cavo comunicazione PC-Inverter (SVX-SPX)	69,90		1
134180	OPTDRA-02L	KIT remotazione display, cavo 2 mt (SLX)	210,90		1
		Flange per montaggio inverter attraverso piastra quadro			
139777	OPTTHR4	Flangia montaggio IP21 taglia FR4 (SLX, SVX, SPX)	190,90		1
139778	OPTTHR5	Flangia montaggio IP21 taglia FR5 (SLX, SVX, SPX)	190,90		1
139779	OPTTHR6	Flangia montaggio IP21 taglia FR6 (SLX, SVX, SPX)	190,90		1
139780	OPTTHR7	Flangia montaggio IP21 taglia FR7 (SLX, SVX, SPX)	190,90		1
139781	OPTTHR8	Flangia montaggio IP21 taglia FR8 (SLX, SVX, SPX)	190,90		1
139782	OPTTHR9	Flangia montaggio IP21 taglia FR9 (SLX, SVX, SPX)	233,20		1
		Chopper frenatura esterno			
85035	DE4-BU4-1	Chopper frenatura senza resistenza	490,80		1
		Opzione IP54 kit			
129020	OPTN12FR4	IP54 kit FR4,MF4 (SLX, SVX, SPX)	334,90		1
139775	OPTN12FR5	IP54 kit FR5,MF5 (SLX, SVX, SPX)	413,40		1
139776	OPTN12FR6	IP54 kit FR6,MF6 (SLX, SVX, SPX)	619,90		1
		Resistenze frenatura 230 Vac			
124825	BRR-0025-LD-2	30 ohm, 100W, ciclo leggero, FR4-FR5	175,00		1
124828	BRR-0031-LD-2	20 ohm, 160 W, ciclo leggero, FR5	190,90		1
124838	BRR-0061-LD-2	10 ohm, 310 W, ciclo leggero, FR6	217,50		1
124845	BRR-0114-LD-2	3,3 ohm, 950 W, ciclo leggero, FR7	429,30		1
124847	BRR-0205-LD-2	1,4 ohm, 2240 W, ciclo leggero, FR8-FR9	2.190,00		1
124824	BRR-0025-HD-2	30 ohm, 270W, ciclo pesante, FR4-FR5	683,40		1
124826	BRR-0031-HD-2	20 ohm, 410 W, ciclo pesante, FR5	789,30		1
124836	BRR-0061-HD-2	10 ohm, 810 W, cilco pesante, FR6	995,90		1
124844	BRR-0114-HD-2	3,3 ohm, 2470 W, ciclo pesante, FR7	1.909,00		1
124846	BRR-0205-HD-2	1,4 ohm, 5810 W, ciclo pesante, FR8-FR9	3.286,00		1
		Resistenze frenatura 400 Vac			
124823	BRR-0022-LD-5	63 ohm, 240 W, ciclo leggero, FR4-FR5	143,30		1
124829	BRR-0031-LD-5	42 ohm, 350 W, ciclo leggero, FR5	190,90		1
124833	BRR-0045-LD-5	21 ohm, 710 W, ciclo leggero, FR6	381,60		1
124839	BRR-0061-LD-5	14 ohm, 1060 W, ciclo leggero, FR6	477,00		1
124843	BRR-0105-LD-5	6,5 ohm, 2280 W, ciclo leggero, FR7	2.079,00		1
124851	BRR-0300-LD-5	3,3 ohm, 4560 W, ciclo leggero, FR8	3.418,00		1
124855	BRR-0520-LD-5	1,4 ohm, 10600 W, ciclo leggero, FR10	6.559,00		1
124859	BRR-0730-LD-5	0,9 ohm, 16500 W, ciclo leggero, FR11	10.727,00		1
124822	BRR-0022-HD-5	63 ohm, 610 W, ciclo pesante, FR4-FR5	683,40		1
124827	BRR-0031-HD-5	42 ohm, 910 W, ciclo pesante, FR5	789,30		1
124832	BRR-0045-HD-5	21 ohm, 1830 W, ciclo pesante, FR6	1.576,00		1
124837	BRR-0061-HD-5	14 ohm, 2740 W, ciclo pesante, FR6	1.825,00		1
124842	BRR-0105-HD-5	6,5 ohm, 5900 W, ciclo pesante, FR7	4.102,00		1
124850	BRR-0300-HD-5	3,3 ohm, 11800 W, ciclo pesante, FR8	6.163,00		1
124854	BRR-0520-HD-5	1,4 ohm, 27400 W, ciclo pesante, FR10	16.494,00		1
124858	BRR-0730-HD-5	0,9 ohm, 43000 W, ciclo pesante, FR11	23.788,00		1

Note

LISTINO ALFANUMERICO

Tipo	Codice	Prezzo €	Note	Conf. [pezzi]
+...				
+DZA16P(*)	930200	21,72		1
+DZA16S(*)	200406	21,72		1
+NZM-XMC-1AO	135525	528,97		1
+NZM-XMC-2DO-R	135526	349,12		1
+NZM-XMC-4DI-4DO	135528	528,97		1
+NZM-XMC-4DO-R	135527	487,64		1
+NZM4-4-XAVE	266718	887,83		1
+NZM4-4-XT	266722	544,40		1
+NZM4-XAVE	266717	659,41		1
+NZM4-XT	266721	514,97		1
+ZA16P(*)	931897	7,21		1
+ZA16S(*)	931895	7,21		1
0...				
02DILE	10240	8,64		5
02DILEM	10064	8,31		5
02SQ25	38074	0,93		20
04DILE	10256	14,86		5
04DILE-C	230258	14,86		5
1...				
11100A6513	135554	207,80		1
11100A6517	135555	153,09		1
11100AQD03	135556	160,82		1
11100AQD07	135557	177,17		1
11100R6513	135558	187,87		1
11100R6517	135559	162,31		1
11100RQD03	135560	155,17		1
11100RQD07	135561	153,09		1
11102A6513	135562	202,45		1
11102A6517	135563	155,47		1
11102AQD03	135564	161,41		1
11102AQD07	135565	177,76		1
11DDILE	49824	20,56		5
11DILE	10224	8,64		5
11DILE-C	230257	8,64		5
11DILEM	10080	8,31		5
11DILEM-C	230255	8,31		5
12100A6513	135566	278,84		1
12100A6517	135567	223,24		1
12100AQD03	135568	282,71		1
12100AQD07	135569	228,29		1
12100R6513	135570	282,10		1
12100R6517	135571	210,76		1
12100RQD03	135572	295,79		1
12100RQD07	135573	247,63		1
12102A6513	135574	274,97		1
12102A6517	135575	226,23		1
12102AQD03	135576	278,24		1
12102AQD07	135577	224,44		1
13100A6513	135578	233,64		1
13100A6517	135579	173,90		1
13100AQD03	135580	252,98		1
13100AQD07	135581	180,44		1
13100R6513	135582	247,32		1
13100R6517	135583	215,52		1
13100RQD03	135584	266,05		1
13100RQD07	135585	215,52		1
13101A6513	135586	201,54		1
13101A6517	135587	174,50		1
13101AQD03	135588	255,35		1
13101AQD07	135589	175,98		1
13102A6513	135590	267,24		1
13102A6517	135591	170,93		1
13102AQD03	135592	267,24		1
13102AQD07	135593	215,52		1
13103A6513	135594	152,50		1
13103A6517	135595	213,73		1
13103AQD03	135596	243,46		1
13103AQD07	135597	168,55		1
13103R6513	135598	249,41		1
13103R6517	135599	213,15		1
13103RQD03	135600	253,28		1
13103RQD07	135601	215,52		1
13104A6513	135602	195,30		1
13104A6517	135603	182,81		1
13104AQD03	135604	277,94		1
13104AQD07	135605	174,79		1
13104R6513	135606	274,38		1
13104R6517	135607	177,76		1
13104RQD03	135608	263,37		1
13104RQD07	135609	180,74		1
13104RS5003	135610	261,30		1
13104RS5007	135611	269,33		1
13104RS5013	135612	295,79		1
13104RS5020	135613	227,71		1
13105A6513	135614	198,86		1
13105A6517	135615	186,09		1
13105AQD03	135616	248,81		1
13105AQD07	135617	219,38		1
13106A6513	135618	238,71		1
13106A6517	135619	191,74		1
13106AQD03	135620	259,51		1
13106AQD07	135621	193,81		1
13106R6513	135622	251,79		1
13106R6517	135623	198,86		1
13106RQD03	135624	245,25		1
13106RQD07	135625	252,37		1
13107AS6513	135626	239,90		1
13107AS6517	135627	173,02		1
13107ASQD03	135628	254,46		1
13107ASQD07	135629	173,02		1
13107RS6513	135630	254,46		1
13107RS6517	135631	177,76		1
13107RSQD03	135632	257,44		1
13107RSQD07	135633	232,46		1
13108A6513	135634	195,60		1
13108A6517	135635	208,98		1
13108AQD03	135636	252,98		1
13108AQD07	135637	188,77		1
13108R6513	135638	268,14		1
13108R6517	135639	233,36		1
13108RQD03	135640	271,40		1
13108RQD07	135641	234,55		1
13DILE	2397	14,86		5
13DILE-C	230259	14,86		5
14100A6513	135642	234,55		1
14100A6517	135643	191,74		1
14100AQD03	135644	251,19		1
14100AQD07	135645	212,54		1
14101A6513	135646	241,38		1
14101A6517	135647	170,93		1
14101AQD03	135648	276,16		1
14101AQD07	135649	222,36		1
14101R6513	135650	295,79		1
14101R6517	135651	292,22		1
14101RQD03	135652	271,10		1
14101RQD07	135653	224,44		1
14102A6513	135654	219,68		1
14102A6517	135655	165,58		1
14102AQD03	135656	233,64		1
14102AQD07	135657	186,39		1
14102R6513	135658	296,67		1
14102R6517	135659	200,66		1
14102RQD03	135660	296,67		1
14102RQD07	135661	292,80		1
191TQ25	90866	1,79		20
19TQ25	54508	1,79		20
2...				
20.189.20-200	232088	55,70		1
20.282.20-125	232087	43,90		1
20.282.20-40	232085	36,60		1
20.282.20-80	232086	36,60		1
20.610.32-350	221161	136,40		1
20.610.32-450	221162	154,50		1
20.610.32-500	221163	166,40		1
20.610.32-630	221164	166,40		1
20.630.32-1250	221166	278,60		1
20.630.32-900	221165	263,40		1
20DILE	10208	8,64		5
20TQ25	54507	1,79		20
21.189.01	232064	55,70		1
21.313.02	232076	163,70		1
22DDILE	49823	27,52		5
22DDILE-C	230264	27,52		5
22DILE	10288	14,86		5
22DILE-C	230260	14,86		5
22DILEM	10112	14,68		5
22DILEM-C	230256	14,68		5
3...				
31DILE	48912	14,86		5
31DILE-C	230262	14,86		5
4...				
40DILE	10304	14,86		5
40DILE-C	230263	14,86		5
4K10/4K12	1319398	34,72	N	1
4K10135MMK3	1319314	11,11	N	1
4K10180MMK3	1319315	12,72	N	1
4K10300MMK3	1319319	17,78	N	1
4K10600MMK3	1319322	33,28	N	1
4K10H185COK3	1050251	43,00	N	1
4K10H400COK3	1050252	44,39	N	1
4K10K3H135	1050240	32,22	N	1
4K10K3H185	1050241	28,89	N	1
4K10K3H245	1050242	35,61	N	1
4K10K3H400	1050243	31,06	N	1
4K10K5H200	1050244	53,22	N	1
4K10K5H235	1050245	54,67	N	1
4K10K5H300	1050246	61,67	N	1
4K10K5H400	1050247	71,61	N	1
4K10K6H200	1050248	71,33	N	1
4K10K6H280	1050249	104,89	N	1
4K10K6H400	1050250	128,00	N	1
4K12300MMK4	1319326	20,94	N	1
4K12300MMK4E	1319328	38,78	N	1
4K12600MMK4E	1319329	54,56	N	1
4K14H185COK6	1050255	106,39	N	1
4K14H230COK5	1050253	71,61	N	1
4K14H400COK5	1050254	101,00	N	1
4K6116MMK1/2S	1314996	10,44	N	1
4K6132MMK1/2S	1314751	9,94	N	1
4K6148MMK1/2S	1314752	9,94	N	1
4K6172MMK1/2S	1314691	10,44	N	1
4K6180MMK1/2S	1319830	9,61	N	1
4K6270MMK1/2S	1314692	11,11	N	1
4K6300MMK1/2S	1319831	12,28	N	1
4K6400MMK1/2S	1314693	11,11	N	1
4K6600MMK1/2S	1319832	26,56	N	1
4K8/4K12	1319397	133,17	N	1
4K8115MMK2	1319303	7,83	N	1

Tipo	Codice	Prezzo €	Note	Conf. [pezzi]
4K8140MMK2	1319306	10,11	N	1
4K8180MMK2	1319307	12,17	N	1
4K8300MMK2	1319311	16,00	N	1
4K8600MMK2	1319301	30,17	N	1

6...

Tipo	Codice	Prezzo €	Note	Conf. [pezzi]
6200A-6501	135743	8,80		1
6200A-6502	135744	3,56		1
6200A-6504	135745	4,04		1
6200A-6505	135746	4,75		1
6200A-6506	135747	29,01		1
6200A-6507	135748	3,56		1

7...

Tipo	Codice	Prezzo €	Note	Conf. [pezzi]
700-690-0CA12	70043206	101,00		1
700-690-0CA12	70043206	101,00		1
700-690-1BA12	70040952	87,50		1
700-690-1BA12	70040952	88,00		1
700-690-1BB12	70040954	114,50		1
700-690-1BB12	70040954	115,00		1

A...

Tipo	Codice	Prezzo €	Note	Conf. [pezzi]
A-GSTA1/50	57491	112,27		1
A-GSTA2/50	64610	128,67		1
A-PKZ0(*V60HZ)	982166	47,78		1
A-PKZ0(110V50HZ)	73184	39,32		1
A-PKZ0(120V60HZ)	73195	39,32		1
A-PKZ0(125VDC)	73204	62,77		2
A-PKZ0(230V50HZ)	73187	39,32		1
A-PKZ0(240V60HZ)	73198	39,32		1
A-PKZ0(24V50HZ)	73181	39,32		1
A-PKZ0(24VDC)	73200	49,30		1
A-PKZ0(380V50HZ)	73189	39,32		1
A-PKZ0(400V50HZ)	73190	39,32		1
A-PKZ0(440V60HZ)	82164	39,32		1
A22-GL130	261361	1,62		1
A22-GL24	261360	1,62		1
A22-LED-G	261363	4,76		1
A22-LED-R	261364	4,76		1
A22-LED-W	261362	4,76		1
A22-LED-Y	261365	4,76		1
AB-CI-K4/5	206914	5,09		1
AB-CI-K4/5	206914	5,09		1
ACCESSORIES-TP-PEN-5	171192	58,00	N	1
ACCESSORIES-HKS-IP65	139809	40,50		1
ACCESSORIES-TP-57-IR-1	139828	153,50		1
ACCESSORIES-TP-57-KG-1	139837	153,50		1
ADT125-110	2290	1,04		10
ADT125-110	2290	1,04		10
ADT200-190	2289	1,04		10
ADT200-190	2289	1,04		10
AE/I23E	29766	179,33		1
AE/I23E/T	32139	237,52		1
AE/I43E	239	246,98		1
AE/I43E/T	2612	385,44		1
AE/I44E	4985	361,49		1
AE/I44E/T	61937	592,81		1
AFP-10-CS	112919	22,19		1
AFP-12-CS	112920	26,85		1
AFP-3-CS	112914	9,11		1
AFP-4-CS	112915	9,98		1
AFP-5-CS	112916	12,61		1
AFP-6-CS	112917	15,02		1
AFP-8-CS	112918	18,77		1
AGM2-01-PKZ0	72899	21,87		2
AGM2-10-PKZ0	72898	21,87		2
AH-GA	2305	12,32		10
AING4	269516	312,95		1
AING8	269517	358,25		1
AK-PKZ0	30851	2,46		5
AK16	79336	2,08		50
AK300	138363	151,26		3
AK35	79614	5,89		50
AKP1000	107199	105,05		3
AKP1200	138366	151,26		3
AKP1600	138367	191,02		3
AKP2000	138368	238,46		3
AKP3600	138369	268,60		3
AKP750	138364	87,52		3
AKP800	107198	87,10		3
AKP900	138365	105,35		3
AKS-CU-BAND	107197	28,75		3
AKS1000	107208	123,65		3
AKS1200	138375	150,94		3
AKS150	138374	22,69		6
AKS185	107195	22,97		6
AKS2000	138376	230,90		3
AKS300	107196	28,75		3
AKU-M10/10	138361	30,80		8
AKU-M8/10	138362	22,69		20
AKU120/10	107194	6,40		25
AKU120/5	107190	6,40		25
AKU16/10	107191	2,29		100
AKU16/5	107187	1,57		100
AKU35/10	107192	3,38		50
AKU35/5	107188	2,65		50
AKU70/10	107193	3,89		25
AKU70/5	107189	2,98		25
ARB-ID	2302	17,38		10
AS-RS-CI	2304	4,15		10
AUX1NO+1NCDMV160N	1314398	28,94	N	1
AUX1NO+1NCDMVS160-2000	1314736	28,94	N	1
AV/I23-125	36089	156,37		1
AV/I23-150	43208	160,64		1
AV/I43-125	47954	206,87		1
AV/I43-200	45581	222,73		1
AV/I44-125	59819	322,77		1
AV/I44-200	62192	357,80		1
AVS30L	93842	69,69		3
AVS30PEN	96215	69,69		2
AVS40	98588	139,72		1
AW-T5-1/2	32601	6,71		1
AW-T5-3/4	32602	6,71		1
AWB2528-1423-I	2004974	26,50		1
AWB2528-1480-I	2005434	26,50		1
AWB2528-1508-I	70000253	26,50		1
AWB2528-1599IT	121079	96,00		1

B...

Tipo	Codice	Prezzo €	Note	Conf. [pezzi]
B3.0/2-PKZ0	63961	13,46		10
B3.0/2-PKZ4	220220	21,50		1
B3.0/3-PKZ0	232289	15,54		1
B3.0/3-PKZ4	220221	27,88		1
B3.0/4-PKZ0	63960	18,04		10
B3.0/4-PKZ4	220222	34,23		1
B3.0/5-PKZ0	232290	19,28		1
B3.1/2-PKZ0	44945	13,46		10
B3.1/2-PKZ4	220223	22,56		1
B3.1/3-PKZ0	44946	15,59		10
B3.1/3-PKZ4	220224	28,81		1
B3.1/4-PKZ0	44947	18,04		10
B3.1/4-PKZ4	220225	35,14		1
B3.1/5-PKZ0	44948	19,32		10
B3.2/2-PKZ0	63963	14,08		10
B3.2/2-PKZ4	220226	24,30		1
B3.2/4-PKZ0	63959	18,71		10
B3.2/4-PKZ4	220227	37,10		1
BA/C-NZ-22	28144	539,06		1
BBA-TP3/1000	107207	433,22		1
BBA-TP3/120	107184	61,23		1
BBA-TP3/16	107205	27,90		1
BBA-TP3/300	107185	152,57		1
BBA-TP3/50	107183	42,17		1
BBA-TP3/CU-BAND	107186	152,57		1
BBA-TP4/300	138385	270,11		1
BBA-TP4/CU-BAND	138386	270,11		1
BBA-XLT-16-142	116903	2,43		30
BBA-XLT-6-130	116902	1,88		30
BBA-XSM	101484	13,13		10
BBA-XSM	101484	13,13		10
BBA0-25	101451	44,14		4
BBA0-25	101451	44,14		4
BBA0-25/2TS	101481	41,96		4
BBA0-25/2TS	101481	41,96		4
BBA0-32	101452	53,49		4
BBA0-32	101452	53,49		4
BBA0-32/2TS-C	116708	47,05		4
BBA0/2TS-L	101482	31,21		4
BBA0/2TS-L	101482	31,21		4
BBA0C-16	101455	46,12		4
BBA0C-16	101455	46,12		4
BBA0R-25	101453	80,31		2
BBA0R-25	101453	80,31		2
BBA0R-32	101454	88,69		2
BBA0R-32	101454	88,69		2
BBA2-63	101458	68,20		4
BBA2-63/2TS	116900	67,03		4
BBA2-80/2TS-S	116901	68,99		4
BBA2L-63	101480	79,13		2
BBA4-63	101457	57,25		4
BBA4-63	101457	57,25		4
BBA4/2TS-L	101483	43,35		4
BBA4/2TS-L	101483	43,35		4
BBA4L-63	101459	66,00		4
BBA4L-63	101459	66,00		4
BBC-BT-NA	107172	74,83		2
BBC-CS1	107209	62,57		1
BBC-CS2-F	107180	46,52		1
BBC-CS2-T/B	107181	30,08		2
BBC-CS3	138377	53,49		1
BBC-CS4	138387	85,90		1
BBC-CS4-F	138384	86,44		1
BBC-CS4-T/B	138383	30,08		2
BBC-CS48/PR	107176	71,13		1
BBC-CS76/PR	107177	82,48		1
BBC-CU-BAR/PR	107175	42,51		5
BBC-FL10	107174	25,86		10
BBC-FL5	107173	24,49		10
BBC-MCS2	107182	15,03		1x2
BBC-MCS4	138382	43,22		1x2
BBC-MRCOV1	107179	9,07		10
BBC-RCOV1	107178	70,00		2
BBS-1/FL	107161	16,33		10
BBS-1/PR	107165	24,88		10
BBS-2/FL	107069	20,41		10
BBS-3/FL	107066	28,98		10
BBS-3/FL-NA	107067	48,69		10
BBS-3/PR	107162	64,41		3
BBS-4/FL	138381	38,90		10
BBT-CU-BAR500/720-150	107204	88,99		3
BBT-CU-BAR500/720-50	107203	37,07		6
BBT-CU12-20X5/10-150	107200	32,29		3
BBT-CU12-20X5/10-38	138379	17,18		12
BBT-CU20-30X5/10-150	107202	53,29		3
BBT-CU20-30X5/10-40	138380	32,96		6
BBT-CU20-30X5/10-95	107201	37,14		3
BDR 8K0 20R	2005065	1.229,00		1
BFS-PT3	2317	7,93		5

Tipo	Codice	Prezzo €	Note	Conf. [pezzi]
BFS-PT4	2318	11,40		5
BFZ-DES	101665	7,35		1
BK25/3-PKZ0	32720	11,51		5
BK25/3-PKZ0-E	262518	11,51		5
BK50/3-PKZ4-E	272165	38,44		1
BL-CI	36168	5,87		5
BL-CI-VA	38541	26,57		5
BPZ-CPS-7035	286771	7,35		1
BRR-0022-HD-5	124822	683,40		1
BRR-0022-LD-5	124823	143,30		1
BRR-0025-HD-2	124824	683,40		1
BRR-0025-LD-2	124825	175,00		1
BRR-0031-HD-2	124826	789,30		1
BRR-0031-HD-5	124827	789,30		1
BRR-0031-LD-2	124828	190,90		1
BRR-0031-LD-5	124829	190,90		1
BRR-0045-HD-5	124832	1.576,00		1
BRR-0045-LD-5	124833	381,60		1
BRR-0061-HD-2	124836	995,90		1
BRR-0061-HD-5	124837	1.825,00		1
BRR-0061-LD-2	124838	217,50		1
BRR-0061-LD-5	124839	477,00		1
BRR-0105-HD-5	124842	4.102,00		1
BRR-0105-LD-5	124843	2.079,00		1
BRR-0114-HD-2	124844	1.909,00		1
BRR-0114-LD-2	124845	429,30		1
BRR-0205-HD-2	124846	3.286,00		1
BRR-0205-LD-2	124847	2.190,00		1
BRR-0300-HD-5	124850	6.163,00		1
BRR-0300-LD-5	124851	3.418,00		1
BRR-0520-HD-5	124854	16.494,00		1
BRR-0520-LD-5	124855	6.559,00		1
BRR-0730-HD-5	124858	23.788,00		1
BRR-0730-LD-5	124859	10.727,00		1
BS-SET-GST00	107955	23,35		1
BS2-CI	90750	6,58		10
BS3-CI	97869	7,10		10
BS4-CI	14815	8,85		10

C...

Tipo	Codice	Prezzo €	Note	Conf. [pezzi]
C-GSTA00	40922	5,71		5
C-PKZ0	72900	6,60		10
CAB-DVI-M05	139823	128,00		1
CAB-DVI-M10	139824	293,00		1
CAB-DVI-M20	139825	548,50		1
CAB-DVI-M30	139826	841,00		1
CAB-DVI-T05	139819	206,00		1
CAB-DVI-T10	139820	256,00		1
CAB-DVI-T20	139821	311,00		1
CAB-DVI-T30	139822	366,00		1
CI-B	24315	52,24		1
CI-C	31434	43,62		1
CI-D	38553	47,22		1
CI-K1-95-TS	206881	28,60		1
CI-K1-T0-2	207435	17,55		1
CI-K1-T0-4	207436	19,79		1
CI-K1H-95-TS	105853	28,60		1
CI-K1H-T0-2	105854	17,45		1
CI-K1H-T0-4	105855	19,71		1
CI-K2-100-M	206893	35,58		1
CI-K2-100-TS	206882	34,98		1
CI-K2-145-AD	207632	42,18		1
CI-K2-145-M	206894	42,18		1
CI-K2-145-TS	206883	39,38		1
CI-K2-80-A	211107	39,38		1
CI-K2-80-K	211108	39,38		1
CI-K2-PKZ0	219653	16,17		1
CI-K2-PKZ0-G	219654	18,72		1
CI-K2-PKZ0-GR	219655	25,05		1
CI-K2-PKZ0-GRV	219656	25,05		1
CI-K2-PKZ0-GV	219657	18,72		1
CI-K2-T3-2	207437	26,64		1
CI-K2-T3-4	225325	29,16		1
CI-K2-T3-5	207438	30,41		1
CI-K2H-100-M	229306	35,58		1
CI-K2H-100-TS	229304	34,98		1
CI-K2H-145-AD	229308	42,51		1
CI-K2H-145-M	229307	42,18		1
CI-K2H-145-TS	229305	40,67		1
CI-K2H-80-A	229309	40,82		1
CI-K2H-80-K	229310	40,82		1
CI-K2H-T3-2	269462	27,84		1
CI-K2H-T3-4	105859	29,14		1
CI-K2H-T3-5	105860	30,16		1
CI-K2X-100-M-NA	231228	35,58		1
CI-K2X-100-TS-NA	231220	34,98		1
CI-K2X-145-M-NA	231229	40,58		1
CI-K2X-145-TS-NA	231221	39,38		1
CI-K3-125-M	206895	51,99		1
CI-K3-125-TS	206884	50,78		1
CI-K3-160-M	206896	54,22		1
CI-K3-160-TS	206885	52,87		1
CI-K3X-125-M-NA	231230	51,99		1
CI-K3X-125-TS-NA	231222	50,78		1
CI-K3X-160-M-NA	231231	54,22		1
CI-K3X-160-TS-NA	231223	52,87		1
CI-K4-125-M	206897	68,76		1
CI-K4-125-TS	206886	65,93		1
CI-K4-160-M	206898	78,80		1
CI-K4-160-TS	206890	76,25		1
CI-K4-PKZ4-G	225524	45,05		1
CI-K4-PKZ4-GR	225525	49,55		1
CI-K4-T5B-2	207439	53,49		1
CI-K4-T5B-4	207440	60,08		1
CI-K4X-125-M-NA	231232	68,76		1
CI-K4X-125-TS-NA	231224	65,93		1
CI-K4X-160-M-NA	231233	78,80		1
CI-K4X-160-TS-NA	231225	76,25		1
CI-K5-125-M	206899	94,54		1
CI-K5-125-TS	206891	89,38		1
CI-K5-160-M	206900	108,27		1
CI-K5-160-TS	206892	101,41		1
CI-K5-T5-2	207441	78,89		1
CI-K5-T5-4	207442	84,91		1
CI-K5X-125-M-NA	231234	94,54		1
CI-K5X-125-TS-NA	231226	89,38		1
CI-K5X-160-M-NA	231236	108,27		1
CI-K5X-160-TS-NA	231227	101,41		1
CI-PKZ0-GM	260089	19,60		2
CI-PKZ0-GRM	260104	26,30		2
CI-PKZ0-GRVM	263525	25,09		2
CI-PKZ0-GVM	263526	18,61		1
CI-PKZ0-M	267083	16,98		2
CI-PKZ01	281403	17,08		2
CI-PKZ01-G	281404	23,96		2
CI-PKZ01-PVS	281407	82,08		2
CI-PKZ01-PVT	281406	50,91		2
CI-PKZ01-SVB	281405	33,50		2
CI-PKZ01-SVB-V	281944	33,50		1
CI23-125	98208	126,06		1
CI23-125-NA	2234	229,92		1
CI23-125/T-NA	2235	328,11		1
CI23-150	12781	130,35		1
CI23-150-NA	2237	236,64		1
CI23-150/T-NA	2236	328,11		1
CI23E-125	19570	131,87		1
CI23E-125-RAL7032	90152	131,87		1
CI23E-150	21943	136,15		1
CI23E-150-RAL7032	90152	131,87		1
CI23X-125	10408	136,15		1
CI23X-125-NA	2209	133,39		1
CI23X-125/T-NA	2210	234,97		1
CI23X-150	15154	140,43		1
CI23X-150-NA	2212	148,28		1
CI23X-150/T-NA	2211	239,77		1
CI43-125	17527	156,65		1
CI43-125-NA	2238	285,21		1
CI43-125/T-NA	2239	464,75		1
CI43-150	22273	164,97		1
CI43-150-NA	2241	291,89		1
CI43-150/T-NA	2240	471,45		1
CI43-200	27019	172,51		1
CI43-200-NA	2242	307,48		1
CI43-200/T-NA	2243	487,02		1
CI43E-125	93133	165,05		1
CI43E-125-RAL7032	93133	165,05		1
CI43E-150	95506	173,37		1
CI43E-150-RAL7032	90155	173,37		1
CI43E-200	97879	180,89		1
CI43E-200-RAL7032	90156	180,89		1
CI43X-125	19900	172,94		1
CI43X-125-NA	2213	162,46		1
CI43X-125/T-NA	2214	358,30		1
CI43X-150	24646	181,27		1
CI43X-150-NA	2232	191,28		1
CI43X-150/T-NA	2215	370,83		1
CI43X-200	29392	188,80		1
CI43X-200-NA	2217	198,71		1
CI43X-200/T-NA	2216	378,25		1
CI44-125	12452	246,19		1
CI44-125-NA	2245	394,38		1
CI44-125/T-NA	2244	665,06		1
CI44-150	17198	265,47		1
CI44-150-NA	2246	412,21		1
CI44-150/T-NA	2247	682,88		1
CI44-200	21944	281,25		1
CI44-200-NA	2249	425,57		1
CI44-200/T-NA	2248	696,25		1
CI44-250	26690	296,13		1
CI44-250-NA	2250	452,32		1
CI44-250/T-NA	2251	722,99		1
CI44E-125	31436	253,21		1
CI44E-125-RAL7032	90157	253,21		1
CI44E-150	33809	272,47		1
CI44E-150-RAL7032	90158	272,47		1
CI44E-200	36182	288,23		1
CI44E-200-RAL7032	90159	288,23		1
CI44E-200-T	90147	519,55		1
CI44E-250	38555	303,14		1
CI44X-125	31765	266,36		1
CI44X-125-NA	2218	281,96		1
CI44X-125/T-NA	2233	611,22		1
CI44X-150	34138	285,61		1
CI44X-150-NA	2219	301,44		1
CI44X-150/T-NA	2222	572,08		1
CI44X-200	36511	316,28		1
CI44X-200-NA	2220	320,34		1
CI44X-200/T-NA	2221	552,62		1
CI44X-250	38884	316,28		1
CI44X-250-NA	2224	340,54		1
CI44X-250/T-NA	2223	591,02		1
CI45-200	1896	331,19		1
CI45-200-NA	264024	413,35		1
CI45E-200	1891	340,80		1
CI45E-200-RAL7032	90160	340,80		1
CI45X-200	98469	348,71		1
CI45X-200-NA	264023	351,21		1
CI48-200	78896	473,11		1
CI48-200-NA	2253	692,94		1
CI48-200/2T-NA	2256	1.234,29		1
CI48-200/T-NA	2252	963,61		1
CI48-250	83642	551,97		1
CI48-250-NA	2254	777,63		1
CI48-250/2T-NA	2257	1.318,95		1

Tipo	Codice	Prezzo €	Note	Conf. [pezzi]
CI48-250/T-NA	2255	1.048,28		1
CL-PKZ0	82881	49,40		1
CL2	29064	3,52		20
CL2-15	31437	4,81		10
CL3	33810	4,37		20
CL3-15	36183	6,31		10
CL4	38556	6,31		20
CL4-15	40929	11,21		10
CMD(220-240VAC)	106172	244,23		1
CMD(24VDC)	106170	244,23		1
CNP-10/300-CS	112905	125,63		1
CNP-12/250-CS	112906	144,46		1
CNP-2/150-CS	112890	51,49		1
CNP-3/150-CS	112891	55,05		1
CNP-3/200-CS	112892	59,49		1
CNP-4/150-CS	112893	58,20		1
CNP-4/200-CS	112894	60,45		1
CNP-4/250-CS	112895	63,96		1
CNP-5/150-CS	112896	56,99		1
CNP-5/200-CS	112897	63,24		1
CNP-5/250-CS	112898	73,23		1
CNP-6/200-CS	112899	72,47		1
CNP-6/250-CS	112900	82,73		1
CNP-6/300-CS	112901	85,60		1
CNP-8/200-CS	112902	84,77		1
CNP-8/250-CS	112903	88,41		1
CNP-8/300-CS	112904	109,47		1
CODMV1250N/1600N	1314336	661,00	N	1
CODMV250N/400N	1314884	353,72	N	1
CODMV630N/1000N	1314682	542,39	N	1
CODMVN160N	1314314	166,94	N	1
COM-DPM-MC2	139853	1.409,00		1
COM-EIB2-TP	139852	759,00		1
COM-MPB1-TP	139850	640,50		1
COM-MPB2-TP	139847	759,00		1
COM-PDP-TP	139849	768,50		1
COUP10X10MM	1319334	51,56	N	1
COUP12X12MM	1319336	54,89	N	1
COUP4K12/4K14	1318685	43,33	N	1
COUP6X6MM	1319833	28,44	N	1
COUP8X8MM	1319332	50,61	N	1
COVERDMV160	1314230	16,94	N	1
COVERDMV250N/400N	1314735	21,11	N	1
COVERDMV630N/1000N	1314830	30,83	N	1
CS-1010/300	111716	599,47		1
CS-106/250	111712	377,81		1
CS-106/300	111713	398,07		1
CS-108/250	111714	477,98		1
CS-108/300	111715	479,10		1
CS-1210/300	111719	621,86		1
CS-1212/250	111720	685,09		1
CS-126/250	111717	419,03		1
CS-128/300	111718	531,15		1
CS-2520/150	111646	80,42		1
CS-32/150	111647	82,34		1
CS-33/150	111648	92,04		1
CS-33/200	111649	104,64		1
CS-34/200	111680	115,91		1
CS-43/150	111681	100,12		1
CS-43/200	111682	116,02		1
CS-44/150	111683	124,19		1
CS-44/200	111684	132,83		1
CS-46/200	111685	171,00		1
CS-46/250	111686	179,51		1
CS-46/300	111687	191,48		1
CS-54/150	111688	138,44		1
CS-54/200	111689	146,54		1
CS-54/250	111690	159,34		1
CS-55/250	111691	183,38		1
CS-64/150	111692	152,11		1
CS-64/200	111693	165,94		1
CS-64/250	111694	178,96		1
CS-65/150	111695	171,69		1
CS-65/200	111696	189,07		1
CS-65/250	111697	205,24		1
CS-66/200	111698	218,13		1
CS-66/250	111699	242,61		1
CS-66/300	111700	262,48		1
CS-68/300	111701	322,90		1
CS-75/200	111702	214,94		1
CS-75/250	111703	227,72		1
CS-810/300	111711	457,93		1
CS-84/200	111704	221,47		1
CS-84/250	111705	235,69		1
CS-86/200	111706	274,53		1
CS-86/250	111707	303,57		1
CS-86/300	111708	312,08		1
CS-88/200	111709	332,22		1
CS-88/300	111710	376,02		1
CSAR3F3CY2202	136262	41,14		1
CSAR3F3CY2205	136263	49,70		1
CSAR3F3CY2210	136264	68,25		1
CSAS3F3CY2202	136265	41,14		1
CSAS3F3CY2205	136266	49,70		1
CSAS3F3CY2210	136267	68,25		1
CSAS4A4CY2202	136268	19,03		1
CSAS4A4CY2205	136269	29,73		1
CSAS4A4CY2210	136312	35,67		1
CSDR4A3CY2202	136272	29,73		1
CSDR4A3CY2205	136273	35,43		1
CSDR4A3CY2205-LN	136274	46,85		1
CSDR4A3CY2205-LP	136275	48,27		1
CSDR4A3CY2210	136276	44,95		1
CSDR4A4CY2201-D	136278	63,49		1
CSDR4A4CY2201.5-D	136313	66,11		1
CSDR4A4CY2202	136279	32,58		1
CSDR4A4CY2202-D	136314	66,59		1
CSDR4A4CY2203-D	136315	75,87		1

Tipo	Codice	Prezzo €	Note	Conf. [pezzi]
CSDR4A4CY2205	136282	34,25		1
CSDR4A4CY2205-D	136283	75,87		1
CSDR4A4CY2210	136284	44,47		1
CSDS4A3CY2202	136287	24,96		1
CSDS4A3CY2205	136288	34,48		1
CSDS4A3CY2210	136289	43,99		1
CSDS4A4CY2201-D	136291	63,74		1
CSDS4A4CY2201.5-D	136316	63,74		1
CSDS4A4CY2202	136292	30,92		1
CSDS4A4CY2203-D	136293	67,77		1
CSDS4A4CY2205	136294	38,05		1
CSDS4A4CY2205-D	136295	73,73		1
CSDS4A4CY2210	136296	49,95		1
CU-BAND10X16X0,8-BK	80739	92,14		5
CU-BAND10X16X0,8-BU	79736	92,14		5
CU-BAND10X16X0,8-GNYE	80698	92,48		5
CU-BAND10X24X1-BK	119034	281,66		5
CU-BAND10X32X1-BK	119036	344,10		3
CU-BAND10X40X1-BK	119037	398,58		3
CU-BAND10X50X1-BK	119038	476,97		2
CU-BAND10X80X1-BK	119039	761,58		1
CU-BAND11X21X1-BK	80923	162,85		5
CU-BAND11X21X1-BU	80769	162,85		5
CU-BAND11X21X1-GNYE	80836	163,18		5
CU-BAND3X9X0,8-BK	81167	23,69		20
CU-BAND3X9X0,8-BU	80960	23,69		20
CU-BAND3X9X0,8-GNYE	81006	23,86		20
CU-BAND4X16X0,8-BK	81209	42,87		10
CU-BAND5X24X1-BK	119032	194,52		5
CU-BAND5X32X1-BK	119035	222,17		5
CU-BAND6X16X0,8-BK	81310	59,14		10
CU-BAND6X16X0,8-BU	81222	59,14		10
CU-BAND6X16X0,8-GNYE	81275	59,47		10
CU-BAND6X9X0,8-BK	81414	40,88		10
CU-BAND6X9X0,8-BU	81344	40,88		10
CU-BAND6X9X0,8-GNYE	81367	40,88		10
CU-BAND8X24X1-BK	119033	246,12		5
CU-BAND9X9X0,8-BK	81515	56,98		10
CU-BAND9X9X0,8-BU	81436	56,98		10
CU-BAND9X9X0,8-GNYE	81485	56,98		10
CU-BAR-500/T	107166	387,72		1
CU-BAR-720/T	107167	639,39		1
CU12X5	34121	27,09		10
CU12X5	34121	27,09		10
CU12X5-2250	5093	44,66		10
CU12X5-2250	5093	44,66		10
CU15X5	215270	38,77		10
CU15X5	215270	38,77		10
CU20X10	41719	80,93		5
CU20X10	41719	80,93		5
CU20X10-2250	9839	133,66		5
CU20X10-2250	9839	133,66		5
CU20X5	44092	47,38		10
CU20X5	44092	47,38		10
CU20X5-2250	7466	67,63		10
CU20X5-2250	7466	67,63		10
CU30X10	51211	130,15		1
CU30X10	51211	130,15		1
CU40X10	63076	174,35		3

D...

D02-LTS/63/3-R	114316	120,80		3
D02-LTS/63/3-R-HK	114318	131,79		3
D02-S/63/3-RS	284649	130,36		1
D02-SO/63/3-R-27	114315	18,52		10
D125-CI23	14830	56,51		10
D125-CI23-NA	14286	63,84		10
D125-CI23-RAL7032	98471	59,65		10
D125-CI23/T	72476	114,67		10
D125-CI23/T-NA	12038	155,34		1
D125-CI43	17203	71,31		5
D125-CI43-NA	14433	77,12		5
D125-CI43-RAL7032	2843	71,31		5
D125-CI43/T	77222	209,75		2
D125-CI43/T-NA	12115	256,66		1
D125-CI44	19576	111,28		5
D125-CI44-NA	14838	126,88		5
D125-CI44-RAL7032	7589	111,28		5
D125-CI44/T	84341	342,60		5
D125-CI44/T-NA	12335	397,55		1
D150-CI23	24322	60,78		4
D150-CI23-NA	14334	68,64		4
D150-CI23-RAL7032	98472	60,78		4
D150-CI23/T	74849	118,96		4
D150-CI23/T-NA	12097	160,13		1
D150-CI43	38560	79,64		2
D150-CI43-NA	14480	89,64		2
D150-CI43-RAL7032	98473	79,64		2
D150-CI43/T	79595	218,08		2
D150-CI43/T-NA	12147	269,19		1
D150-CI44	40933	130,53		2
D150-CI44-NA	10937	146,35		2
D150-CI44-RAL7032	98474	130,53		2
D150-CI44/T	86714	361,85		2
D150-CI44/T-NA	12357	417,02		1
D2-CI	2310	2,50		20
D200-CI43	74155	87,18		2
D200-CI43-NA	14771	97,06		2
D200-CI43-RAL7032	5216	87,18		2
D200-CI43/T	81968	225,61		2
D200-CI43/T-NA	12195	276,61		1
D200-CI44	76528	146,31		2
D200-CI44-NA	10985	165,27		2
D200-CI44-RAL7032	9962	146,31		2
D200-CI44/T	89087	377,63		2
D200-CI44/T-NA	12780	435,94		1

Tipo	Codice	Prezzo €	Note	Conf. [pezzi]
D200-CI45	1895	171,73		2
D200-CI45-NA	264022	174,22		1
D200-CI45-RAL7032	98476	171,73		1
D200-CI48	78901	236,56		2
D200-CI48-NA	11878	259,64		1
D200-CI48-RAL7032	98477	236,56		1
D200-CI48/2T-NA	12392	800,96		1
D200-CI48/T-NA	12842	530,32		1
D250-CI44	81274	161,22		1
D250-CI44-NA	11049	185,45		1
D250-CI44-RAL7032	98475	161,22		1
D250-CI44/T	91460	392,51		1
D250-CI44/T-NA	12809	456,12		1
D250-CI48	83647	315,41		1
D250-CI48-NA	11906	346,17		1
D250-CI48-RAL7032	98478	315,41		1
D250-CI48/2T-NA	12411	887,51		1
D250-CI48/T-NA	12863	616,83		1
D3-CI	2311	2,94		20
D4-CI	2312	3,80		20
DA1-12011FB-A20C	169084	1.142,00		1
DA1-12011FB-A20N	169158	1.078,00		1
DA1-12011FB-A66C	169085	1.492,00		1
DA1-12011FB-A66N	169159	1.426,00		1
DA1-12011FB-A6SC	169086	1.653,00		1
DA1-12011FB-A6SN	169160	1.588,00		1
DA1-12011FB-B66C	169351	1.653,00		1
DA1-12011FB-B66N	169284	1.589,00		1
DA1-12011FB-B6SC	169352	1.815,00		1
DA1-12011FB-B6SN	169285	1.750,00		1
DA1-124D3FB-A20C	169078	1.012,00		1
DA1-124D3FB-A20N	169152	950,10		1
DA1-124D3FB-A66C	169079	1.361,00		1
DA1-124D3FB-A66N	169153	1.296,00		1
DA1-124D3FB-A6SC	169080	1.512,00		1
DA1-124D3FB-A6SN	169154	1.447,00		1
DA1-124D3FB-B66C	169347	1.519,00		1
DA1-124D3FB-B66N	169280	1.455,00		1
DA1-124D3FB-B6SC	169348	1.674,00		1
DA1-124D3FB-B6SN	169281	1.609,00		1
DA1-127D0FB-A20C	169081	1.059,00		1
DA1-127D0FB-A20N	169155	996,40		1
DA1-127D0FB-A66C	169082	1.420,00		1
DA1-127D0FB-A66N	169156	1.361,00		1
DA1-127D0FB-A6SC	169083	1.588,00		1
DA1-127D0FB-A6SN	169157	1.523,00		1
DA1-127D0FB-B66C	169349	1.583,00		1
DA1-127D0FB-B66N	169282	1.519,00		1
DA1-127D0FB-B6SC	169350	1.750,00		1
DA1-127D0FB-B6SN	169283	1.685,00		1
DA1-32011FB-A20C	169093	1.428,00		1
DA1-32011FB-A20N	169167	1.367,00		1
DA1-32011FB-A66C	169094	1.817,00		1
DA1-32011FB-A66N	169168	1.755,00		1
DA1-32011FB-A6SC	169095	1.958,00		1
DA1-32011FB-A6SN	169169	1.891,00		1
DA1-32011FB-B66C	169357	1.986,00		1
DA1-32011FB-B66N	169290	1.919,00		1
DA1-32011FB-B6SC	169358	2.125,00		1
DA1-32011FB-B6SN	169291	2.058,00		1
DA1-32018FB-A20C	169096	2.294,00		1
DA1-32018FB-A20N	169170	2.169,00		1
DA1-32018FB-A66C	169097	2.861,00		1
DA1-32018FB-A66N	169171	2.725,00		1
DA1-32018FB-A6SC	169098	3.004,00		1
DA1-32018FB-A6SN	169172	2.870,00		1
DA1-32018FB-B66C	169359	3.026,00		1
DA1-32018FB-B66N	169292	2.892,00		1
DA1-32018FB-B6SC	169360	3.170,00		1
DA1-32018FB-B6SN	169293	3.037,00		1
DA1-32024FB-A20C	169099	2.498,00		1
DA1-32024FB-A20N	169173	2.371,00		1
DA1-32024FB-A55C	169100	4.301,00		1
DA1-32024FB-A55N	169174	4.079,00		1
DA1-32024FB-B55C	169361	4.486,00		1
DA1-32024FB-B55N	169294	4.264,00		1
DA1-32039FB-A55C	169101	4.610,00		1
DA1-32039FB-A55N	169175	4.388,00		1
DA1-32039FB-B55C	169362	4.795,00		1
DA1-32039FB-B55N	169295	4.573,00		1
DA1-32046FB-A55C	169102	4.981,00		1
DA1-32046FB-A55N	169176	4.758,00		1
DA1-32046FB-B55C	169363	5.166,00		1
DA1-32046FB-B55N	169296	4.944,00		1
DA1-32061FB-A55C	169103	6.013,00		1
DA1-32061FB-A55N	169177	5.716,00		1
DA1-32061FB-B55C	169364	6.198,00		1
DA1-32061FB-B55N	169297	5.901,00		1
DA1-32072FB-A55C	169104	6.631,00		1
DA1-32072FB-A55N	169178	6.334,00		1
DA1-32072FB-B55C	169365	6.816,00		1
DA1-32072FB-B55N	169298	6.519,00		1
DA1-32090FB-A55C	169106	10.258,00		1
DA1-32090FB-A55N	169180	9.887,00		1
DA1-32090FB-B55C	169367	10.443,00		1
DA1-32090FB-B55N	169300	10.072,00		1
DA1-32090FN-A55C	169105	9.640,00		1
DA1-32090FN-A55N	169179	9.269,00		1
DA1-32090FN-B55C	169366	9.825,00		1
DA1-32090FN-B55N	169299	9.454,00		1
DA1-32110FB-A55C	169108	11.802,00		1
DA1-32110FB-A55N	169182	11.432,00		1
DA1-32110FB-B55C	169369	11.988,00		1
DA1-32110FB-B55N	169302	11.617,00		1
DA1-32110FN-A55C	169107	11.185,00		1
DA1-32110FN-A55N	169181	10.814,00		1
DA1-32110FN-B55C	169368	11.370,00		1
DA1-32110FN-B55N	169301	10.999,00		1

Tipo	Codice	Prezzo €	Note	Conf. [pezzi]
DA1-32150FB-A55C	169110	13.965,00		1
DA1-32150FB-A55N	169184	13.594,00		1
DA1-32150FB-B55C	169371	14.151,00		1
DA1-32150FB-B55N	169304	13.780,00		1
DA1-32150FN-A55C	169109	13.347,00		1
DA1-32150FN-A55N	169183	12.976,00		1
DA1-32150FN-B55C	169370	13.533,00		1
DA1-32150FN-B55N	169303	13.162,00		1
DA1-32180FB-A55C	169112	15.108,00		1
DA1-32180FB-A55N	169186	14.738,00		1
DA1-32180FB-B55C	169373	15.294,00		1
DA1-32180FB-B55N	169306	14.923,00		1
DA1-32180FN-A55C	169111	14.490,00		1
DA1-32180FN-A55N	169185	14.120,00		1
DA1-32180FN-B55C	169372	14.676,00		1
DA1-32180FN-B55N	169305	14.305,00		1
DA1-32202FB-A55C	169114	20.385,00		1
DA1-32202FB-A55N	169188	19.940,00		1
DA1-32202FB-B55C	169375	20.571,00		1
DA1-32202FB-B55N	169308	20.126,00		1
DA1-32202FN-A55C	169113	19.767,00		1
DA1-32202FN-A55N	169187	19.322,00		1
DA1-32202FN-B55C	169374	19.953,00		1
DA1-32202FN-B55N	169307	26.010,00		1
DA1-32248FB-A55C	169116	24.235,00		1
DA1-32248FB-A55N	169190	23.790,00		1
DA1-32248FB-B55C	169377	24.420,00		1
DA1-32248FB-B55N	169310	23.975,00		1
DA1-32248FN-A55C	169115	23.617,00		1
DA1-32248FN-A55N	169189	23.172,00		1
DA1-32248FN-B55C	169376	23.802,00		1
DA1-32248FN-B55N	169309	31.143,00		1
DA1-324D3FB-A20C	169087	1.156,00		1
DA1-324D3FB-A20N	169161	1.094,00		1
DA1-324D3FB-A66C	169088	1.533,00		1
DA1-324D3FB-A66N	169162	1.471,00		1
DA1-324D3FB-A6SC	169089	1.674,00		1
DA1-324D3FB-A6SN	169163	1.608,00		1
DA1-324D3FB-B66C	169353	1.702,00		1
DA1-324D3FB-B66N	169286	1.635,00		1
DA1-324D3FB-B6SC	169354	1.841,00		1
DA1-324D3FB-B6SN	169287	1.775,00		1
DA1-327D0FB-A20C	169090	1.198,00		1
DA1-327D0FB-A20N	169164	1.135,00		1
DA1-327D0FB-A66C	169091	1.663,00		1
DA1-327D0FB-A66N	169165	1.595,00		1
DA1-327D0FB-A6SC	169092	1.825,00		1
DA1-327D0FB-A6SN	169166	1.758,00		1
DA1-327D0FB-B66C	169355	1.830,00		1
DA1-327D0FB-B66N	169288	1.763,00		1
DA1-327D0FB-B6SC	169356	1.991,00		1
DA1-327D0FB-B6SN	169289	1.925,00		1
DA1-34014FB-A20C	169057	2.008,00		1
DA1-34014FB-A20N	169203	1.883,00		1
DA1-34014FB-A66C	169058	2.520,00		1
DA1-34014FB-A66N	169204	2.656,00		1
DA1-34014FB-A6SC	169059	2.687,00		1
DA1-34014FB-A6SN	169205	2.557,00		1
DA1-34014FB-B66C	169386	2.679,00		1
DA1-34014FB-B66N	169319	2.551,00		1
DA1-34014FB-B6SC	169387	2.839,00		1
DA1-34014FB-B6SN	169320	2.720,00		1
DA1-34018FB-A20C	169060	2.294,00		1
DA1-34018FB-A20N	169206	2.169,00		1
DA1-34018FB-A66C	169061	2.751,00		1
DA1-34018FB-A66N	169207	2.912,00		1
DA1-34018FB-A6SC	169062	2.926,00		1
DA1-34018FB-A6SN	169208	2.796,00		1
DA1-34018FB-B66C	169388	2.909,00		1
DA1-34018FB-B66N	169321	2.781,00		1
DA1-34018FB-B6SC	169389	3.088,00		1
DA1-34018FB-B6SN	169322	2.958,00		1
DA1-34024FB-A20C	169063	2.498,00		1
DA1-34024FB-A20N	169209	2.371,00		1
DA1-34024FB-A55C	169064	3.632,00		1
DA1-34024FB-A55N	169210	3.435,00		1
DA1-34024FB-B55C	169390	3.795,00		1
DA1-34024FB-B55N	169323	3.599,00		1
DA1-34030FB-A55C	169065	3.840,00		1
DA1-34030FB-A55N	169211	3.642,00		1
DA1-34030FB-B55C	169391	4.006,00		1
DA1-34030FB-B55N	169324	3.807,00		1
DA1-34039FB-A55C	169066	4.217,00		1
DA1-34039FB-A55N	169212	4.013,00		1
DA1-34039FB-B55C	169392	4.386,00		1
DA1-34039FB-B55N	169325	4.183,00		1
DA1-34046FB-A55C	169067	4.670,00		1
DA1-34046FB-A55N	169213	4.461,00		1
DA1-34046FB-B55C	169393	4.843,00		1
DA1-34046FB-B55N	169326	4.635,00		1
DA1-34061FB-A55C	169068	5.710,00		1
DA1-34061FB-A55N	169214	5.359,00		1
DA1-34061FB-B55C	169394	5.960,00		1
DA1-34061FB-B55N	169327	5.675,00		1
DA1-34072FB-A55C	169069	6.376,00		1
DA1-34072FB-A55N	169215	5.938,00		1
DA1-34072FB-B55C	169395	6.554,00		1
DA1-34072FB-B55N	169328	6.269,00		1
DA1-34090FB-A55C	169071	9.863,00		1
DA1-34090FB-A55N	169037	9.507,00		1
DA1-34090FB-B55C	169397	10.041,00		1
DA1-34090FB-B55N	169330	9.685,00		1
DA1-34090FN-A55C	169070	9.269,00		1
DA1-34090FN-A55N	169216	8.913,00		1
DA1-34090FN-B55C	169396	9.447,00		1
DA1-34090FN-B55N	169329	9.091,00		1
DA1-34110FB-A55C	169265	11.349,00		1
DA1-34110FB-A55N	169039	10.992,00		1

Tipo	Codice	Prezzo €	Note	Conf. [pezzi]
DA1-34110FB-B55C	169399	11.527,00		1
DA1-34110FB-B55N	169332	11.170,00		1
DA1-34110FN-A55C	169072	10.754,00		1
DA1-34110FN-A55N	169038	10.398,00		1
DA1-34110FN-B55C	169398	10.933,00		1
DA1-34110FN-B55N	169331	10.576,00		1
DA1-34150FB-A55C	169267	13.428,00		1
DA1-34150FB-A55N	169041	13.072,00		1
DA1-34150FB-B55C	169401	13.606,00		1
DA1-34150FB-B55N	169334	13.250,00		1
DA1-34150FN-A55C	169266	12.834,00		1
DA1-34150FN-A55N	169040	12.477,00		1
DA1-34150FN-B55C	169400	13.012,00		1
DA1-34150FN-B55N	169333	12.656,00		1
DA1-34180FB-A55C	169269	14.527,00		1
DA1-34180FB-A55N	169043	14.171,00		1
DA1-34180FB-B55C	169403	14.705,00		1
DA1-34180FB-B55N	169336	14.349,00		1
DA1-34180FN-A55C	169268	13.933,00		1
DA1-34180FN-A55N	169042	13.577,00		1
DA1-34180FN-B55C	169402	14.111,00		1
DA1-34180FN-B55N	169335	13.755,00		1
DA1-34202FB-A55C	169271	19.601,00		1
DA1-34202FB-A55N	169045	19.173,00		1
DA1-34202FB-B55C	169405	19.779,00		1
DA1-34202FB-B55N	169338	19.352,00		1
DA1-34202FN-A55C	169270	19.007,00		1
DA1-34202FN-A55N	169044	18.579,00		1
DA1-34202FN-B55C	169404	19.185,00		1
DA1-34202FN-B55N	169337	18.757,00		1
DA1-34240FB-A55C	169273	23.303,00		1
DA1-34240FB-A55N	169047	22.875,00		1
DA1-34240FB-B55C	169407	23.481,00		1
DA1-34240FB-B55N	169340	23.053,00		1
DA1-34240FN-A55C	169272	22.708,00		1
DA1-34240FN-A55N	169046	22.281,00		1
DA1-34240FN-B55C	169406	22.887,00		1
DA1-34240FN-B55N	169339	22.459,00		1
DA1-342D2FB-A20C	169117	1.054,00		1
DA1-342D2FB-A20N	169191	990,60		1
DA1-342D2FB-A66C	169118	1.403,00		1
DA1-342D2FB-A66N	169192	1.337,00		1
DA1-342D2FB-A6SC	169119	1.561,00		1
DA1-342D2FB-A6SN	169193	1.496,00		1
DA1-342D2FB-B66C	169378	1.562,00		1
DA1-342D2FB-B66N	169311	1.498,00		1
DA1-342D2FB-B6SC	169379	1.723,00		1
DA1-342D2FB-B6SN	169312	1.658,00		1
DA1-34302FB-A55C	169275	26.273,00		1
DA1-34302FB-A55N	169073	25.846,00		1
DA1-34302FB-B55C	169217	26.452,00		1
DA1-34302FB-B55N	169342	26.024,00		1
DA1-34302FN-A55C	169274	25.679,00		1
DA1-34302FN-A55N	169048	25.251,00		1
DA1-34302FN-B55C	169408	25.857,00		1
DA1-34302FN-B55N	169341	25.430,00		1
DA1-34370FB-A40C	169277	58.416,00		1
DA1-34370FB-A40N	169075	57.929,00		1
DA1-34370FB-B40C	169219	58.589,00		1
DA1-34370FB-B40N	169344	58.103,00		1
DA1-34370FN-A40C	169276	57.836,00		1
DA1-34370FN-A40N	169074	57.350,00		1
DA1-34370FN-B40C	169218	58.010,00		1
DA1-34370FN-B40N	169343	57.524,00		1
DA1-34450FB-A40C	169279	61.312,00		1
DA1-34450FB-A40N	169077	60.825,00		1
DA1-34450FB-B40C	169221	61.486,00		1
DA1-34450FB-B40N	169346	60.999,00		1
DA1-34450FN-A40C	169278	60.733,00		1
DA1-34450FN-A40N	169076	60.246,00		1
DA1-34450FN-B40C	169220	60.907,00		1
DA1-34450FN-B40N	169345	60.420,00		1
DA1-344D1FB-A20C	169120	1.127,00		1
DA1-344D1FB-A20N	169194	1.066,00		1
DA1-344D1FB-A66C	169049	1.521,00		1
DA1-344D1FB-A66N	169195	1.456,00		1
DA1-344D1FB-A6SC	169050	1.674,00		1
DA1-344D1FB-A6SN	169196	1.609,00		1
DA1-344D1FB-B66C	169380	1.680,00		1
DA1-344D1FB-B66N	169313	1.615,00		1
DA1-344D1FB-B6SC	169381	1.837,00		1
DA1-344D1FB-B6SN	169314	1.772,00		1
DA1-345D8FB-A20C	169051	1.168,00		1
DA1-345D8FB-A20N	169197	1.107,00		1
DA1-345D8FB-A66C	169052	1.634,00		1
DA1-345D8FB-A66N	169198	1.575,00		1
DA1-345D8FB-A6SC	169053	1.788,00		1
DA1-345D8FB-A6SN	169199	1.723,00		1
DA1-345D8FB-B66C	169382	1.797,00		1
DA1-345D8FB-B66N	169315	1.733,00		1
DA1-345D8FB-B6SC	169383	1.951,00		1
DA1-345D8FB-B6SN	169316	1.886,00		1
DA1-349D5FB-A20C	169054	1.393,00		1
DA1-349D5FB-A20N	169200	1.333,00		1
DA1-349D5FB-A66C	169055	1.753,00		1
DA1-349D5FB-A66N	169201	1.688,00		1
DA1-349D5FB-A6SC	169056	1.907,00		1
DA1-349D5FB-A6SN	169202	1.842,00		1
DA1-349D5FB-B66C	169384	1.915,00		1
DA1-349D5FB-B66N	169317	1.851,00		1
DA1-349D5FB-B6SC	169385	2.070,00		1
DA1-349D5FB-B6SN	169318	2.005,00		1
DA412	79219	26,19		2
DA412	79219	26,19		2
DAS-SET/150-CS	138656	50,08		1
DAS-SET/200-CS	138657	52,45		1
DAS-SET/250-CS	138658	55,35		1
DAS-SET/300-CS	138659	55,78		1

Tipo	Codice	Prezzo €	Note	Conf. [pezzi]
DAV-M40	107225	64,01		2
DAV-M40	107225	64,01		2
DC1-12011FB-A20N	169252	523,70		1
DC1-12011FB-A66N	169253	1.048,00		1
DC1-12011FB-A6SN	169254	1.359,00		1
DC1-12011NB-A20N	169234	560,10		1
DC1-12011NB-A66N	169235	994,50		1
DC1-12011NB-A6SN	169236	1.301,00		1
DC1-12015NB-A20N	169237	992,30		1
DC1-12015NB-A66N	169238	1.567,00		1
DC1-12015NB-A6SN	169239	2.140,00		1
DC1-122D3FN-A20N	169240	271,70		1
DC1-122D3FN-A66N	169241	563,10		1
DC1-122D3FN-A6SN	169242	811,00		1
DC1-122D3NN-A20N	169222	285,30		1
DC1-122D3NN-A66N	169223	534,10		1
DC1-122D3NN-A6SN	169224	775,60		1
DC1-124D3FN-A20N	169243	327,20		1
DC1-124D3FN-A66N	169244	642,60		1
DC1-124D3FN-A6SN	169245	910,90		1
DC1-124D3NN-A20N	169225	340,60		1
DC1-124D3NN-A66N	169226	611,60		1
DC1-124D3NN-A6SN	169227	872,90		1
DC1-127D0FB-A20N	169249	572,10		1
DC1-127D0FB-A66N	169250	942,30		1
DC1-127D0FB-A6SN	169251	1.264,00		1
DC1-127D0FN-A20N	169246	404,10		1
DC1-127D0FN-A66N	169247	789,50		1
DC1-127D0FN-A6SN	169248	1.198,00		1
DC1-127D0NB-A20N	169231	536,70		1
DC1-127D0NB-A66N	169232	896,60		1
DC1-127D0NB-A6SN	169233	1.214,00		1
DC1-127D0NN-A20N	169228	423,70		1
DC1-127D0NN-A66N	169229	754,80		1
DC1-127D0NN-A6SN	169230	997,60		1
DC1-1D2D3NN-A20N	169503	449,00		1
DC1-1D2D3NN-A66N	169504	657,90		1
DC1-1D2D3NN-A6SN	169505	839,10		1
DC1-1D4D3NN-A20N	169506	524,30		1
DC1-1D4D3NN-A66N	169507	719,10		1
DC1-1D4D3NN-A6SN	169508	914,00		1
DC1-1D5D8NB-A20N	169509	767,60		1
DC1-1D5D8NB-A66N	169510	1.057,00		1
DC1-1D5D8NB-A6SN	169511	1.135,00		1
DC1-32011FB-A20N	169447	671,70		1
DC1-32011FB-A66N	169448	1.076,00		1
DC1-32011FB-A6SN	169449	1.253,00		1
DC1-32011NB-A20N	169438	657,20		1
DC1-32011NB-A66N	169439	1.046,00		1
DC1-32011NB-A6SN	169440	1.227,00		1
DC1-32018FB-A20N	169450	1.229,00		1
DC1-32018FB-A66N	169451	1.662,00		1
DC1-32018FB-A6SN	169452	2.226,00		1
DC1-32018NB-A20N	169441	1.191,00		1
DC1-32018NB-A66N	169442	1.599,00		1
DC1-32018NB-A6SN	169443	2.161,00		1
DC1-322D3NN-A20N	169255	341,80		1
DC1-322D3NN-A66N	169256	589,00		1
DC1-322D3NN-A6SN	169257	840,50		1
DC1-324D3NN-A20N	169258	399,80		1
DC1-324D3NN-A66N	169259	669,60		1
DC1-324D3NN-A6SN	169260	941,70		1
DC1-327D0FB-A20N	169444	638,90		1
DC1-327D0FB-A66N	169445	1.012,00		1
DC1-327D0FB-A6SN	169446	1.181,00		1
DC1-327D0NB-A20N	169264	624,50		1
DC1-327D0NB-A66N	169436	983,00		1
DC1-327D0NB-A6SN	169437	1.156,00		1
DC1-327D0NN-A20N	169261	492,40		1
DC1-327D0NN-A66N	169262	824,50		1
DC1-327D0NN-A6SN	169263	1.068,00		1
DC1-34014FB-A20N	169490	1.040,00		1
DC1-34014FB-A66N	169491	2.059,00		1
DC1-34014FB-A6SN	169492	2.421,00		1
DC1-34014NB-A20N	169468	990,40		1
DC1-34014NB-A66N	169469	1.974,00		1
DC1-34014NB-A6SN	169470	2.331,00		1
DC1-34018FB-A20N	169493	1.231,00		1
DC1-34018FB-A66N	169494	2.338,00		1
DC1-34018FB-A6SN	169495	2.743,00		1
DC1-34018NB-A20N	169471	1.182,00		1
DC1-34018NB-A66N	169472	2.249,00		1
DC1-34018NB-A6SN	169473	2.649,00		1
DC1-34024FB-A20N	169496	1.565,00		1
DC1-34024NB-A20N	169474	1.516,00		1
DC1-342D2FN-A20N	169475	472,40		1
DC1-342D2FN-A66N	169476	911,90		1
DC1-342D2FN-A6SN	169477	1.080,00		1
DC1-342D2NN-A20N	169453	524,30		1
DC1-342D2NN-A66N	169454	874,20		1
DC1-342D2NN-A6SN	169455	1.038,00		1
DC1-344D1FB-A20N	169481	698,70		1
DC1-344D1FB-A66N	169482	1.147,00		1
DC1-344D1FB-A6SN	169483	1.347,00		1
DC1-344D1FN-A20N	169478	571,90		1
DC1-344D1FN-A66N	169479	1.010,00		1
DC1-344D1FN-A6SN	169480	1.186,00		1
DC1-344D1NB-A20N	169459	665,00		1
DC1-344D1NB-A66N	169460	1.093,00		1
DC1-344D1NB-A6SN	169461	1.289,00		1
DC1-344D1NN-A20N	169456	559,00		1
DC1-344D1NN-A66N	169457	969,60		1
DC1-344D1NN-A6SN	169458	1.141,00		1
DC1-345D8FB-A20N	169484	734,60		1
DC1-345D8FB-A66N	169485	1.216,00		1
DC1-345D8FB-A6SN	169486	1.454,00		1
DC1-345D8NB-A20N	169462	700,90		1
DC1-345D8NB-A66N	169463	1.160,00		1

Tipo	Codice	Prezzo €	Note	Conf. [pezzi]
DC1-345D8NB-A6SN	169464	1.395,00		1
DC1-349D5FB-A20N	169487	865,00		1
DC1-349D5FB-A66N	169488	1.315,00		1
DC1-349D5FB-A6SN	169489	1.631,00		1
DC1-349D5NB-A20N	169465	831,40		1
DC1-349D5NB-A66N	169466	1.258,00		1
DC1-349D5NB-A6SN	169467	1.569,00		1
DC1-S1011NB-A20N	169500	764,70		1
DC1-S1011NB-A66N	169501	1.253,00		1
DC1-S1011NB-A6SN	169502	1.536,00		1
DC1-S17D0NN-A20N	169497	550,40		1
DC1-S17D0NN-A66N	169498	905,80		1
DC1-S17D0NN-A6SN	169499	1.217,00		1
DC1-S2011FB-A20N	169527	839,70		1
DC1-S2011FB-A66N	169528	1.482,00		1
DC1-S2011FB-A6SN	169529	1.340,00		1
DC1-S2011NB-A20N	169518	804,20		1
DC1-S2011NB-A66N	169519	1.423,00		1
DC1-S2011NB-A6SN	169520	1.283,00		1
DC1-S24D3FN-A20N	169521	583,40		1
DC1-S24D3FN-A66N	169522	973,10		1
DC1-S24D3FN-A6SN	169523	885,90		1
DC1-S24D3NN-A20N	169512	569,80		1
DC1-S24D3NN-A66N	169513	933,80		1
DC1-S24D3NN-A6SN	169514	848,60		1
DC1-S27D0FN-A20N	169524	665,20		1
DC1-S27D0FN-A66N	169525	1.108,00		1
DC1-S27D0FN-A6SN	169526	1.005,00		1
DC1-S27D0NN-A20N	169515	651,60		1
DC1-S27D0NN-A66N	169516	1.066,00		1
DC1-S27D0NN-A6SN	169517	964,10		1
DE-P3	93972	22,42		3
DE-T0	93487	6,71		1
DE4-BR1-082-245	219485	379,30		1
DE4-BR1-100-200	219489	365,40		1
DE4-BR1-200-100	219490	327,50		1
DE4-BR1-240-285	219492	401,90		1
DE4-BR1-370-215	219494	351,00		1
DE4-BR1-470-050	219495	233,40		1
DE4-BR1-470-140	219497	293,80		1
DE4-BU4-1	85035	490,80		1
DI-100100-CS	138680	190,45		1
DI-10060-CS	138678	171,87		1
DI-10080-CS	138679	194,84		1
DI-120100-CS	138683	237,97		1
DI-120120-CS	138684	221,25		1
DI-12060-CS	138681	206,49		1
DI-12080-CS	138682	227,56		1
DI-2520-CS	138660	94,94		1
DI-3020-CS	138661	95,34		1
DI-3030-CS	138662	98,77		1
DI-3040-CS	138663	104,33		1
DI-4030-CS	138664	104,33		1
DI-4040-CS	138665	108,37		1
DI-4060-CS	138666	118,25		1
DI-5040-CS	138667	111,64		1
DI-5050-CS	138668	117,13		1
DI-6040-CS	138669	118,25		1
DI-6050-CS	138670	123,58		1
DI-6060-CS	138671	130,13		1
DI-6080-CS	138672	158,23		1
DI-7050-CS	138673	138,03		1
DI-80100-CS	138677	194,84		1
DI-8040-CS	138674	145,00		1
DI-8060-CS	138675	158,23		1
DI-8080-CS	138676	181,68		1
DII-SO/25/3-R	107965	38,88		10
DII-SO/25/3-R-PS	110394	38,88		10
DIII-SO/63/3-R	107966	51,01		10
DIII-SO/63/3-R-PS	110395	51,01		10
DIL-SWD-32-001	118560	55,56		1
DIL-SWD-32-002	118561	61,70		1
DILA-22(110V50/60HZ)	276405	46,17		1
DILA-22(110V50HZ,120V60HZ)	276396	46,17		1
DILA-22(230V50/60HZ)	276407	46,17		1
DILA-22(230V50HZ,240V60HZ)	276399	46,17		1
DILA-22(24V50/60HZ)	276403	46,17		1
DILA-22(24VDC)	276414	46,24		1
DILA-22(400V50HZ,440V60HZ)	276401	46,17		1
DILA-22(48VDC)	276415	46,24		1
DILA-31(110V50/60HZ)	276370	46,17		1
DILA-31(110V50HZ,120V60HZ)	276361	46,17		1
DILA-31(230V50/60HZ)	276372	46,17		1
DILA-31(230V50HZ,240V60HZ)	276364	46,17		1
DILA-31(24V50/60HZ)	276368	46,17		1
DILA-31(24VDC)	276379	46,24		1
DILA-31(400V50HZ,440V60HZ)	276366	46,17		1
DILA-31(48VDC)	276380	46,24		1
DILA-40(110V50/60HZ)	276335	46,17		1
DILA-40(110V50HZ,120V60HZ)	276326	46,17		1
DILA-40(230V50/60HZ)	276337	46,17		1
DILA-40(230V50HZ,240V60HZ)	276329	46,17		1
DILA-40(24V50/60HZ)	276333	46,17		1
DILA-40(24VDC)	276344	46,24		1
DILA-40(400V50HZ,440V60HZ)	276331	46,17		1
DILA-40(48VDC)	276345	46,24		1
DILA-XHI01-S	115949	11,87		1
DILA-XHI02	276420	9,08		5
DILA-XHI04	276424	15,40		5
DILA-XHI10-S	115948	11,87		1
DILA-XHI11	276421	9,08		5
DILA-XHI13	276425	15,40		5
DILA-XHI20	276422	9,08		5
DILA-XHI22	276426	15,40		5
DILA-XHI31	276427	15,40		5
DILA-XHI40	276428	15,40		5
DILA-XHIC01-S	115951	12,57		1
DILA-XHIC02	276526	9,08		5

Tipo	Codice	Prezzo €	Note	Conf. [pezzi]
DILA-XHIC04	276530	16,20		5
DILA-XHIC10-S	115950	12,57		1
DILA-XHIC11	276527	9,08		5
DILA-XHIC13	276531	16,20		5
DILA-XHIC20	276528	9,08		5
DILA-XHIC22	276532	16,20		5
DILA-XHIC31	276533	16,20		5
DILA-XHIC40	276534	16,20		5
DILA-XHICV11	276529	20,65		5
DILA-XHICV22	276535	27,81		5
DILA-XHIR11	110140	27,38		4
DILA-XHIR22	139580	51,92		5
DILA-XHIT02	101041	9,08		1
DILA-XHIT11	101043	9,08		1
DILA-XHIT20	101042	9,08		1
DILA-XHIT22	101044	15,40		1
DILA-XHIV11	276423	20,65		5
DILA-XHIV22	276429	27,81		5
DILAC-22(110V50HZ,120V60HZ)	276502	46,17		1
DILAC-22(230V50/60HZ)	276513	46,17		1
DILAC-22(230V50HZ,240V60HZ)	276505	46,17		1
DILAC-22(24V50/60HZ)	276509	46,17		1
DILAC-22(24VDC)	276520	46,24		1
DILAC-31(110V50HZ,120V60HZ)	276470	46,17		1
DILAC-31(230V50/60HZ)	276481	46,17		1
DILAC-31(230V50HZ,240V60HZ)	276473	46,17		1
DILAC-31(24V50/60HZ)	276477	46,17		1
DILAC-31(24VDC)	276488	46,24		1
DILAC-40(110V50HZ,120V60HZ)	276438	46,17		1
DILAC-40(230V50/60HZ)	276449	46,17		1
DILAC-40(230V50HZ,240V60HZ)	276441	46,17		1
DILAC-40(24V50/60HZ)	276445	46,17		1
DILAC-40(24VDC)	276456	46,24		1
DILEEM-01-G(24VDC)	51650	40,50		5
DILEEM-01(110V50/60HZ)	51618	32,21		5
DILEEM-01(110V50HZ,120V60HZ)	51636	32,21		5
DILEEM-01(230V50/60HZ)	58771	32,21		5
DILEEM-01(230V50HZ,240V60HZ)	51633	32,21		5
DILEEM-01(24V50/60HZ)	51621	32,21		5
DILEEM-01(400V50HZ,440V60HZ)	51631	32,21		5
DILEEM-10-G(24VDC)	51643	40,50		5
DILEEM-10(110V50/60HZ)	51592	32,21		5
DILEEM-10(110V50HZ,120V60HZ)	51611	32,21		5
DILEEM-10(230V50/60HZ)	56674	32,21		5
DILEEM-10(230V50HZ,240V60HZ)	51608	32,21		5
DILEEM-10(24V50/60HZ)	51596	32,21		5
DILEEM-10(400V50HZ,440V60HZ)	51606	32,21		5
DILEM-01-C(110V50HZ/120V60HZ)	231681	34,80		5
DILEM-01-C(230V50/60HZ)	231690	34,80		5
DILEM-01-C(230V50HZ/240V60HZ)	230166	34,80		5
DILEM-01-C(24V50/60HZ)	231687	34,80		5
DILEM-01-G-C(24VDC)	230167	42,25		5
DILEM-01-G(24VDC)	10343	42,25		5
DILEM-01(110V50/60HZ)	20436	34,80		5
DILEM-01(110V50HZ,120V60HZ)	51792	34,80		5
DILEM-01(230V50/60HZ)	51114	34,80		5
DILEM-01(230V50HZ,240V60HZ)	51795	34,80		5
DILEM-01(24V50/60HZ)	20402	34,80		5
DILEM-01(400V50HZ,440V60HZ)	51797	34,80		5
DILEM-10-C(110V50HZ/120V60HZ)	231658	34,80		5
DILEM-10-C(230V50/60HZ)	231667	34,80		5
DILEM-10-C(230V50HZ/240V60HZ)	230164	34,80		5
DILEM-10-C(24V50/60HZ)	231664	34,80		5
DILEM-10-G-C(24VDC)	230165	42,25		5
DILEM-10-G(24VDC)	10213	42,25		5
DILEM-10(110V50/60HZ)	21455	34,80		5
DILEM-10(110V50HZ,120V60HZ)	51783	34,80		5
DILEM-10(230V50/60HZ)	52302	34,80		5
DILEM-10(230V50HZ,240V60HZ)	51786	34,80		5
DILEM-10(24V50/60HZ)	21417	34,80		5
DILEM-10(400V50HZ,440V60HZ)	51788	34,80		5
DILEM12-01-G(24VDC)	127137	42,69		5
DILEM12-01(110V50HZ,120V60HZ)	127088	35,32		5
DILEM12-01(230V50/60HZ)	127098	35,32		5
DILEM12-01(230V50HZ,240V60HZ)	127091	35,32		5
DILEM12-01(24V50/60HZ)	127095	35,32		5
DILEM12-01(24V50HZ)	127083	35,32		5
DILEM12-10-G(24VDC)	127132	42,69		5
DILEM12-10(110V50HZ,120V60HZ)	127072	35,32		5
DILEM12-10(230V50/60HZ)	127082	35,32		5
DILEM12-10(230V50HZ,240V60HZ)	127075	35,32		5
DILEM12-10(24V50/60HZ)	127079	35,32		5
DILEM12-10(24V50HZ)	127067	35,32		5
DILEM4-G(24VDC)	12701	42,25		5
DILEM4(110V50HZ,120V60HZ)	51801	34,80		5
DILEM4(230V50/60HZ)	52506	34,80		5
DILEM4(230V50HZ,240V60HZ)	51804	34,80		5
DILEM4(24V50/60HZ)	22044	34,80		5
DILEM4(400V50HZ,440V60HZ)	51806	34,80		5
DILER-22-C(110V50HZ/120V60HZ)	231793	34,48		5
DILER-22-C(230V50/60HZ)	231802	34,48		5
DILER-22-C(230V50HZ/240V60HZ)	230176	34,48		5
DILER-22-C(24V50/60HZ)	231799	34,48		5
DILER-22-G-C(24VDC)	230177	42,36		5
DILER-22-G(24VDC)	10042	42,36		5
DILER-22-G(48VDC)	10346	42,36		5
DILER-22(110V50/60HZ)	21871	34,48		5
DILER-22(110V50HZ,120V60HZ)	51774	34,48		5
DILER-22(230V50/60HZ)	52508	34,48		5
DILER-22(230V50HZ,240V60HZ)	51777	34,48		5
DILER-22(24V50/60HZ)	21704	34,48		5
DILER-22(400V50HZ,440V60HZ)	51779	34,48		5
DILER-31-C(110V50HZ/120V60HZ)	231818	34,48		5
DILER-31-C(230V50/60HZ)	231827	34,48		5
DILER-31-C(230V50HZ/240V60HZ)	230178	34,48		5
DILER-31-C(24V50/60HZ)	231824	34,48		5
DILER-31-G-C(24VDC)	230179	42,36		5
DILER-31-G(24VDC)	10157	42,36		5

Tipo	Codice	Prezzo €	Note	Conf. [pezzi]
DILER-31-G(48VDC)	10205	42,36		5
DILER-31(110V50/60HZ)	21624	34,48		5
DILER-31(110V50HZ,120V60HZ)	51765	34,48		5
DILER-31(230V50/60HZ)	52509	34,48		5
DILER-31(230V50HZ,240V60HZ)	51768	34,48		5
DILER-31(24V50/60HZ)	21594	34,48		5
DILER-31(400V50HZ,440V60HZ)	51770	34,48		5
DILER-40-C(110V50HZ/120V60HZ)	231841	34,48		5
DILER-40-C(230V50/60HZ)	231850	34,48		5
DILER-40-C(230V50HZ/240V60HZ)	230239	34,48		5
DILER-40-C(24V50/60HZ)	231847	34,48		5
DILER-40-G-C(24VDC)	230241	42,36		5
DILER-40-G(24VDC)	10223	42,36		5
DILER-40-G(48VDC)	10255	42,36		5
DILER-40(110V50/60HZ)	21961	34,48		5
DILER-40(110V50HZ,120V60HZ)	51756	34,48		5
DILER-40(230V50/60HZ)	52725	34,48		5
DILER-40(230V50HZ,240V60HZ)	51759	34,48		5
DILER-40(24V50/60HZ)	21924	34,48		5
DILER-40(400V50HZ,440V60HZ)	51761	34,48		5
DILET11-30-A	48878	84,32		1
DILET11-M-A	48886	109,52		1
DILET70-A	48893	164,97		1
DILH1400-XSP/E(RAW250)	289161	1.362,43		1
DILH1400/22(RAC500)	144054	8.703,31		1
DILH1400/22(RAW250)	272441	8.703,31		1
DILH2000/22(RAW250)	272442	16.000,96		1
DILH2200/22(RAW250)	111793	17.535,45		1
DILH2600-XSM	125946	232,62		1
DILH2600/22(RAW250)	125945	20.840,13		1
DILK12-11(110V50HZ,120V60HZ)	293985	86,77		1
DILK12-11(230V50HZ,240V60HZ)	293988	86,77		1
DILK12-11(24V60HZ)	293981	86,77		1
DILK12-11(400V50HZ,440V60HZ)	293990	86,77		1
DILK20-11(110V50HZ,120V60HZ)	294007	117,65		1
DILK20-11(230V50HZ,240V60HZ)	294010	117,65		1
DILK20-11(24V60HZ)	294003	117,65		1
DILK20-11(400V50HZ,440V60HZ)	294012	117,65		1
DILK20-11(48V50HZ)	294000	117,65		1
DILK25-11(110V50HZ,120V60HZ)	294029	150,50		1
DILK25-11(230V50HZ,240V60HZ)	294032	150,50		1
DILK25-11(24V60HZ)	294025	150,50		1
DILK25-11(400V50HZ,440V60HZ)	294034	150,50		1
DILK25-11(48V50HZ)	294022	150,50		1
DILK33-10(110V50HZ,120V60HZ)	294051	207,87		1
DILK33-10(230V50HZ,240V60HZ)	294054	207,87		1
DILK33-10(24V50/60HZ)	294058	207,87		1
DILK33-10(400V50HZ,440V60HZ)	294056	207,87		1
DILK33-10(48V50HZ)	294044	207,87		1
DILK50-10(110V50HZ,120V60HZ)	294073	332,87		1
DILK50-10(230V50HZ,240V60HZ)	294076	332,87		1
DILK50-10(24V60HZ)	294069	332,87		1
DILK50-10(400V50HZ,440V60HZ)	294078	332,87		1
DILK50-10(48V50HZ)	294066	332,87		1
DILL12(230V50HZ,240V60HZ)	104402	49,53		1
DILL12(24V50HZ)	104401	49,53		1
DILL12(400V50HZ,440V60HZ)	104403	49,53		1
DILL18(230V50HZ,240V60HZ)	104405	75,38		1
DILL18(24V50HZ)	104404	75,38		1
DILL18(400V50HZ,440V60HZ)	104406	75,38		1
DILL20(230V50HZ,240V60HZ)	104408	96,77		1
DILL20(24V50HZ)	104407	96,77		1
DILL20(400V50HZ,440V60HZ)	104409	96,77		1
DILM1000-XHI11-SA	278427	18,93		1
DILM1000-XHI11-SI	278425	18,93		1
DILM1000-XHIC11-SI	278428	19,76		1
DILM1000-XHIV11-SI	278426	18,93		1
DILM1000-XSM	125947	171,47		1
DILM1000-XSP/E(RA110)	289146	933,63		1
DILM1000-XSP/E(RA250)	289145	933,63		1
DILM1000-XSP/E(RAC500)	289147	933,63		1
DILM1000/22(RA250)	267214	8.819,80		1
DILM115(RAC120)	239547	516,73		1
DILM115(RAC24)	239545	516,73		1
DILM115(RAC240)	239548	516,73		1
DILM115(RAC440)	239549	516,73		1
DILM115(RDC24)	239555	601,47		1
DILM115(RDC60)	239560	601,47		1
DILM12-01(110V50/60HZ)	276871	44,72		1
DILM12-01(110V50HZ,120V60HZ)	276862	44,72		1
DILM12-01(230V50/60HZ)	276873	44,72		1
DILM12-01(230V50HZ,240V60HZ)	276865	44,72		1
DILM12-01(24V50/60HZ)	276869	44,72		1
DILM12-01(24VDC)	276880	55,44		1
DILM12-01(400V50HZ,440V60HZ)	276867	44,72		1
DILM12-01(48VDC)	276881	55,44		1
DILM12-10(110V50/60HZ)	276836	44,72		1
DILM12-10(110V50HZ,120V60HZ)	276827	44,72		1
DILM12-10(230V50/60HZ)	276838	44,72		1
DILM12-10(230V50HZ,240V60HZ)	276830	44,72		1
DILM12-10(24V50/60HZ)	276834	44,72		1
DILM12-10(24VDC)	276845	55,44		1
DILM12-10(400V50HZ,440V60HZ)	276832	44,72		1
DILM12-10(48VDC)	276846	55,44		1
DILM12-XDSB0/3	240084	15,28		1
DILM12-XDSB0/4	240085	17,40		1
DILM12-XDSB0/5	240086	19,00		1
DILM12-XEK	240083	11,58		1
DILM12-XMCP/T	121770	29,97		1
DILM12-XMSM	109399	38,15		4
DILM12-XMV	281196	11,56		5
DILM12-XP1	281193	17,50		5
DILM12-XPBC	109400	9,21		4
DILM12-XR	110099	5,29		20
DILM12-XRL	283108	12,86		1
DILM12-XS1	281190	3,83		20
DILM12-XSL	283130	15,46		1
DILM12-XSPD	101672	9,07		1

Tipo	Codice	Prezzo €	Note	Conf. [pezzi]
DILM12-XSPR130	150683	8,81		10
DILM12-XSPR240	281200	8,81		10
DILM12-XSPR48	281199	8,81		10
DILM12-XSPR500	281201	8,81		10
DILM12-XSPV130	281209	8,81		10
DILM12-XSPV240	281210	8,81		10
DILM12-XSPV48	281208	8,81		10
DILM12-XSPV500	281211	8,81		10
DILM12-XSPVL240	281221	11,84		10
DILM12-XSPVL48	281220	11,84		10
DILM15-01(110V50/60HZ)	290099	52,51		1
DILM15-01(110V50HZ,120V60HZ)	290090	52,51		1
DILM15-01(230V50/60HZ)	290101	52,51		1
DILM15-01(230V50HZ,240V60HZ)	290093	52,51		1
DILM15-01(24V50/60HZ)	290097	52,51		1
DILM15-01(24VDC)	290108	96,97		1
DILM15-01(400V50HZ,440V60HZ)	290095	52,51		1
DILM15-10(110V50/60HZ)	290064	52,51		1
DILM15-10(110V50HZ,120V60HZ)	290055	52,51		1
DILM15-10(230V50/60HZ)	290066	52,51		1
DILM15-10(230V50HZ,240V60HZ)	290058	52,51		1
DILM15-10(24V50/60HZ)	290062	52,51		1
DILM15-10(24VDC)	290073	96,97		1
DILM15-10(400V50HZ,440V60HZ)	290060	52,51		1
DILM150-XHI02	277947	9,08		5
DILM150-XHI04	277952	15,90		5
DILM150-XHI11	277946	9,08		5
DILM150-XHI13	277951	15,90		5
DILM150-XHI20	277945	9,08		5
DILM150-XHI22	277950	15,90		5
DILM150-XHI31	277949	15,90		5
DILM150-XHI40	277948	15,90		5
DILM150-XHIA11	283463	9,08		5
DILM150-XHIA22	283464	15,90		5
DILM150-XHIAC22	283465	16,69		5
DILM150-XHIC04	278048	16,69		5
DILM150-XHIC13	278047	16,69		5
DILM150-XHIC22	278046	16,69		5
DILM150-XHIC31	278045	16,69		5
DILM150-XHIC40	278044	16,69		5
DILM150-XHICV22	278049	16,69		5
DILM150-XHIV22	277953	15,90		5
DILM150-XIP2X	106492	2,14		1
DILM150-XMV	240081	89,92		1
DILM150-XMVE	107020	13,29		1
DILM150-XP1	284769	76,06		1
DILM150-XRL	101681	160,95		1
DILM150-XS1	284768	15,74		5
DILM150-XSL	101487	221,83		1
DILM150-XSP(RAC120)	230111	101,99		1
DILM150-XSP(RAC24)	230109	101,99		1
DILM150-XSP(RAC240)	230112	101,99		1
DILM150-XSP(RAC440)	230113	101,99		1
DILM150-XSP(RAC48)	230110	101,99		1
DILM150-XSP(RAC500)	230114	101,99		1
DILM150-XSP(RDC130)	230117	149,78		1
DILM150-XSP(RDC24)	230115	149,78		1
DILM150-XSP(RDC240)	230122	149,78		1
DILM150-XSP(RDC60)	230116	149,78		1
DILM150-XVB	281226	0,33		50
DILM150-XZK	104486	8,35		10
DILM150(RAC120)	239587	625,85		1
DILM150(RAC24)	239585	625,85		1
DILM150(RAC240)	239588	625,85		1
DILM150(RAC440)	239589	625,85		1
DILM150(RDC24)	239591	713,37		1
DILM150(RDC60)	239592	713,37		1
DILM1600/22(RAW250)	106727	18.761,35		1
DILM17-01(110V50/60HZ)	277042	56,31		1
DILM17-01(110V50HZ,120V60HZ)	277033	56,31		1
DILM17-01(230V50/60HZ)	277044	56,31		1
DILM17-01(230V50HZ,240V60HZ)	277036	56,31		1
DILM17-01(24V50/60HZ)	277040	56,31		1
DILM17-01(400V50HZ,440V60HZ)	277038	56,31		1
DILM17-01(RDC24)	277050	102,46		1
DILM17-01(RDC60)	277051	102,46		1
DILM17-10(110V50/60HZ)	277010	56,31		1
DILM17-10(110V50HZ,120V60HZ)	277001	56,31		1
DILM17-10(230V50/60HZ)	277012	56,31		1
DILM17-10(230V50HZ,240V60HZ)	277004	56,31		1
DILM17-10(24V50/60HZ)	277008	56,31		1
DILM17-10(400V50HZ,440V60HZ)	277006	56,31		1
DILM17-10(RDC24)	277018	102,46		1
DILM17-10(RDC60)	277019	102,46		1
DILM170(RAC120)	107012	754,30		1
DILM170(RAC24)	107010	754,30		1
DILM170(RAC240)	107013	754,30		1
DILM170(RAC440)	107014	754,30		1
DILM170(RDC24)	107016	774,19		1
DILM170(RDC60)	107017	774,19		1
DILM185-XP1	208292	117,06		1
DILM185A/22(RAC120)	139536	807,95		1
DILM185A/22(RAC24)	139534	807,95		1
DILM185A/22(RAC240)	139537	807,95		1
DILM185A/22(RAC440)	139538	807,95		1
DILM185A/22(RAC48)	139535	807,95		1
DILM185A/22(RAC500)	139539	807,95		1
DILM185A/22(RDC130)	139542	807,95		1
DILM185A/22(RDC24)	139540	807,95		1
DILM185A/22(RDC240)	139543	807,95		1
DILM185A/22(RDC60)	139541	807,95		1
DILM225-XSL	101488	274,19		1
DILM225A-XHB	139560	26,71		1
DILM225A-XKU-S	139561	108,52		1
DILM225A-XSP(RAC120)	139564	208,64		1
DILM225A-XSP(RAC24)	139562	208,64		1
DILM225A-XSP(RAC240)	139565	208,64		1
DILM225A-XSP(RAC440)	139566	208,64		1

Tipo	Codice	Prezzo €	Note	Conf. [pezzi]
DILM225A-XSP(RAC48)	139563	208,64		1
DILM225A-XSP(RAC500)	139567	208,64		1
DILM225A-XSP(RDC130)	139570	302,64		1
DILM225A-XSP(RDC24)	139568	302,64		1
DILM225A-XSP(RDC240)	139571	302,64		1
DILM225A-XSP(RDC60)	139569	302,64		1
DILM225A/22(RAC120)	139546	900,30		1
DILM225A/22(RAC24)	139544	900,30		1
DILM225A/22(RAC240)	139547	900,30		1
DILM225A/22(RAC440)	139548	900,30		1
DILM225A/22(RAC48)	139545	900,30		1
DILM225A/22(RAC500)	139549	900,30		1
DILM225A/22(RDC130)	139552	900,30		1
DILM225A/22(RDC24)	139550	900,30		1
DILM225A/22(RDC240)	139553	900,30		1
DILM225A/22(RDC60)	139551	900,30		1
DILM25-01(110V50/60HZ)	277170	79,31		1
DILM25-01(110V50HZ,120V60HZ)	277161	79,31		1
DILM25-01(230V50/60HZ)	277172	79,31		1
DILM25-01(230V50HZ,240V60HZ)	277164	79,31		1
DILM25-01(24V50/60HZ)	277168	79,31		1
DILM25-01(400V50HZ,440V60HZ)	277166	79,31		1
DILM25-01(RDC24)	277178	124,26		1
DILM25-01(RDC60)	277179	124,26		1
DILM25-10(110V50/60HZ)	277138	79,31		1
DILM25-10(110V50HZ,120V60HZ)	277129	79,31		1
DILM25-10(230V50/60HZ)	277140	79,31		1
DILM25-10(230V50HZ,240V60HZ)	277132	79,31		1
DILM25-10(24V50/60HZ)	277136	79,31		1
DILM25-10(400V50HZ,440V60HZ)	277134	79,31		1
DILM25-10(RDC24)	277146	124,26		1
DILM25-10(RDC60)	277147	124,26		1
DILM250-S-XSP/E(110-120V50/60HZ)	274201	353,39		1
DILM250-S-XSP/E(220-240V50/60HZ)	274202	353,39		1
DILM250-S/22(110-120V50/60HZ)	274189	1.313,26		1
DILM250-S/22(220-240V50/60HZ)	274190	1.313,26		1
DILM250-XSP/E(RA110)	208251	393,11		1
DILM250-XSP/E(RA250)	208252	393,11		1
DILM250-XSP/E(RAC500)	208253	393,11		1
DILM250-XSP/E(RDC48)	208250	393,11		1
DILM250/22(RA110)	208200	1.459,57		1
DILM250/22(RA250)	208201	1.459,57		1
DILM250/22(RAC500)	208202	1.459,57		1
DILM250/22(RDC48)	208199	1.459,57		1
DILM300A-S/22(110-120V50/60HZ)	139558	1.515,43		1
DILM300A-S/22(220-240V50/60HZ)	139559	1.515,43		1
DILM300A/22(RA110)	139555	1.683,62		1
DILM300A/22(RA250)	139556	1.683,62		1
DILM300A/22(RAC500)	139557	1.683,62		1
DILM300A/22(RDC48)	139554	1.683,62		1
DILM32-10(110V50/60HZ)	277266	124,75		1
DILM32-10(110V50HZ,120V60HZ)	277257	124,75		1
DILM32-10(230V50/60HZ)	277268	124,75		1
DILM32-10(230V50HZ,240V60HZ)	277260	124,75		1
DILM32-10(24V50/60HZ)	277264	124,75		1
DILM32-10(400V50HZ,440V60HZ)	277262	124,75		1
DILM32-10(RDC24)	277274	176,26		1
DILM32-10(RDC60)	277275	176,26		1
DILM32-XHI02	277375	9,08		5
DILM32-XHI11	277376	9,08		5
DILM32-XHI11-S	101371	18,74		1
DILM32-XHI22	277377	15,40		5
DILM32-XHI31	106112	15,40		1
DILM32-XHIC02	277750	9,08		5
DILM32-XHIC11	277751	9,08		5
DILM32-XHIC22	277752	16,20		5
DILM32-XIP2X	118855	8,92		8
DILM32-XMAN	110955	9,11		5
DILM32-XMV	281197	11,56		5
DILM32-XP1	281194	17,50		5
DILM32-XRL	283109	20,12		1
DILM32-XS1	281191	3,82		20
DILM32-XSL	283131	23,44		1
DILM32-XSP(110V50/60HZ)	281147	34,00		1
DILM32-XSP(110V50HZ,120V60HZ)	281138	34,00		1
DILM32-XSP(230V50HZ,240V60HZ)	281141	34,00		1
DILM32-XSP(24V50/60HZ)	281145	34,00		1
DILM32-XSP(400V50HZ,440V60HZ)	281143	34,00		1
DILM32-XSP(42V50HZ,48V60HZ)	281137	34,00		1
DILM32-XSP(RDC130)	281157	84,97		1
DILM32-XSP(RDC24)	281155	84,97		1
DILM32-XSP(RDC240)	281158	84,97		1
DILM32-XSP(RDC60)	281156	84,97		1
DILM32-XSPLW24	112419	13,32		1
DILM32-XSPR130	150684	13,29		10
DILM32-XSPR240	281203	13,29		10
DILM32-XSPR48	281202	13,29		10
DILM32-XSPR500	281204	14,77		10
DILM32-XSPV130	281213	11,84		10
DILM32-XSPV240	281214	11,84		10
DILM32-XSPV48	281212	11,84		10
DILM32-XSPV500	281215	14,77		10
DILM32-XSPVL240	281223	14,77		10
DILM32-XSPVL48	281222	14,77		10
DILM32-XTED11-1(RA24)	105210	96,28		1
DILM32-XTED11-1(RAC130)	105211	96,28		1
DILM32-XTED11-1(RAC240)	105212	96,28		1
DILM32-XTED11-10(RA24)	104943	96,28		1
DILM32-XTED11-10(RAC130)	104944	96,28		1
DILM32-XTED11-10(RAC240)	104945	96,28		1
DILM32-XTED11-100(RA24)	104946	96,28		1
DILM32-XTED11-100(RAC130)	104947	96,28		1
DILM32-XTED11-100(RAC240)	104948	96,28		1
DILM32-XTEE11(RA24)	101440	87,66		1
DILM32-XTEE11(RAC130)	101441	87,66		1
DILM32-XTEE11(RAC240)	101442	87,66		1
DILM32-XTEPLH	101449	4,98		1
DILM32-XTEY20(RA24)	101446	96,28		1

Tipo	Codice	Prezzo €	Note	Conf. [pezzi]
DILM32-XTEY20(RAC130)	101447	96,28		1
DILM32-XTEY20(RAC240)	101448	96,28		1
DILM32-XVB	281227	0,25		50
DILM38-01(110V50/60HZ)	112462	131,01		1
DILM38-01(110V50HZ,120V60HZ)	112453	131,01		1
DILM38-01(230V50/60HZ)	112464	131,01		1
DILM38-01(230V50HZ,240V60HZ)	112456	131,01		1
DILM38-01(24V50/60HZ)	112460	131,01		1
DILM38-01(400V50HZ,440V60HZ)	112458	131,01		1
DILM38-01(RDC24)	112470	178,81		1
DILM38-01(RDC60)	112471	178,81		1
DILM38-10(110V50/60HZ)	112434	131,01		1
DILM38-10(110V50HZ,120V60HZ)	112425	131,01		1
DILM38-10(230V50/60HZ)	112436	131,01		1
DILM38-10(230V50HZ,240V60HZ)	112428	131,01		1
DILM38-10(24V50/60HZ)	112432	131,01		1
DILM38-10(400V50HZ,440V60HZ)	112430	131,01		1
DILM38-10(RDC24)	112442	178,81		1
DILM38-10(RDC60)	112443	178,81		1
DILM40(110V50/60HZ)	277772	144,23		1
DILM40(110V50HZ,120V60HZ)	277763	144,23		1
DILM40(230V50/60HZ)	277774	144,23		1
DILM40(230V50HZ,240V60HZ)	277766	144,23		1
DILM40(24V50/60HZ)	277770	144,23		1
DILM40(400V50HZ,440V60HZ)	277768	144,23		1
DILM40(RDC24)	277780	187,83		1
DILM40(RDC60)	277781	187,83		1
DILM400-S/22(110-120V50/60HZ)	274195	2.044,24		1
DILM400-S/22(220-240V50/60HZ)	274196	2.044,24		1
DILM400-XHB	208287	26,71		1
DILM400-XKU-S	208293	117,57		1
DILM400-XS1	208291	58,45		1
DILM400/22(RA110)	208208	2.270,81		1
DILM400/22(RA250)	208209	2.270,81		1
DILM400/22(RAC500)	208210	2.270,81		1
DILM400/22(RDC48)	208207	2.270,81		1
DILM50(110V50/60HZ)	277836	181,94		1
DILM50(110V50HZ,120V60HZ)	277827	181,94		1
DILM50(230V50/60HZ)	277838	181,94		1
DILM50(230V50HZ,240V60HZ)	277830	181,94		1
DILM50(24V50/60HZ)	277834	181,94		1
DILM50(400V50HZ,440V60HZ)	277832	181,94		1
DILM50(RDC24)	277844	252,86		1
DILM50(RDC60)	277845	252,86		1
DILM500-S-XSP/E(110-120V50/60HZ)	274204	530,17		1
DILM500-S-XSP/E(220-240V50/60HZ)	274205	530,17		1
DILM500-S/22(110-120V50/60HZ)	274198	2.859,79		1
DILM500-S/22(220-240V50/60HZ)	274199	2.859,79		1
DILM500-XHB	208286	31,65		1
DILM500-XMV	208289	35,93		1
DILM500-XS1	208290	73,23		1
DILM500-XSP/E(RA110)	208255	589,65		1
DILM500-XSP/E(RA250)	208256	589,65		1
DILM500-XSP/E(RAC500)	208257	589,65		1
DILM500-XSP/E(RDC48)	208254	589,65		1
DILM500/22(RA110)	208212	3.176,97		1
DILM500/22(RA250)	208213	3.176,97		1
DILM500/22(RAC500)	208214	3.176,97		1
DILM500/22(RDC48)	208211	3.176,97		1
DILM570-XKB-S	150628	103,28		1
DILM580/22(RA110)	208215	4.251,89		1
DILM580/22(RA250)	208216	4.251,89		1
DILM580/22(RAC500)	208217	4.251,89		1
DILM65-XIP2X	106491	1,27		1
DILM65-XMV	281198	13,29		1
DILM65-XP1	281195	19,92		1
DILM65-XRL	101057	35,90		1
DILM65-XS1	281192	7,49		10
DILM65-XSL	101058	42,06		1
DILM65-XSP(110V50/60HZ)	281177	34,00		1
DILM65-XSP(110V50HZ,120V60HZ)	281168	34,00		1
DILM65-XSP(230V50HZ,240V60HZ)	281171	34,00		1
DILM65-XSP(24V50/60HZ)	281175	34,00		1
DILM65-XSP(400V50HZ,440V60HZ)	281173	34,00		1
DILM65-XSP(42V50HZ,48V60HZ)	281167	34,00		1
DILM65-XSP(RDC130)	281187	118,98		1
DILM65-XSP(RDC24)	281185	118,98		1
DILM65-XSP(RDC240)	281188	118,98		1
DILM65-XSP(RDC60)	281186	118,98		1
DILM65(110V50/60HZ)	277900	257,34		1
DILM65(110V50HZ,120V60HZ)	277891	257,34		1
DILM65(230V50/60HZ)	277902	257,34		1
DILM65(230V50HZ,240V60HZ)	277894	257,34		1
DILM65(24V50/60HZ)	277898	257,34		1
DILM65(400V50HZ,440V60HZ)	277896	257,34		1
DILM65(RDC24)	277908	346,77		1
DILM65(RDC60)	277909	346,77		1
DILM650-XHB	208285	74,22		1
DILM650/22(RA110)	208218	4.870,83		1
DILM650/22(RA250)	208219	4.870,83		1
DILM650/22(RAC500)	208220	4.870,83		1
DILM7-01(110V50/60HZ)	276591	31,39		1
DILM7-01(110V50HZ,120V60HZ)	276582	31,39		1
DILM7-01(230V50/60HZ)	276593	31,39		1
DILM7-01(230V50HZ,240V60HZ)	276585	31,39		1
DILM7-01(24V50/60HZ)	276589	31,39		1
DILM7-01(24VDC)	276600	40,07		1
DILM7-01(400V50HZ,440V60HZ)	276587	31,39		1
DILM7-01(48VDC)	276601	40,07		1
DILM7-10(110V50/60HZ)	276556	31,39		1
DILM7-10(110V50HZ,120V60HZ)	276547	31,39		1
DILM7-10(230V50/60HZ)	276558	31,39		1
DILM7-10(230V50HZ,240V60HZ)	276550	31,39		1
DILM7-10(24V50/60HZ)	276554	31,39		1
DILM7-10(24VDC)	276565	40,07		1
DILM7-10(400V50HZ,440V60HZ)	276552	31,39		1
DILM7-10(48VDC)	276566	40,07		1
DILM72(110V50/60HZ)	109191	263,59		1

Tipo	Codice	Prezzo €	Note	Conf. [pezzi]
DILM72(110V50HZ,120V60HZ)	109199	263,59		1
DILM72(230V50/60HZ)	109201	263,59		1
DILM72(230V50HZ,240V60HZ)	107670	263,59		1
DILM72(24V50/60HZ)	109197	263,59		1
DILM72(400V50HZ,440V60HZ)	109195	263,59		1
DILM72(RDC24)	107671	359,65		1
DILM750/22(RA110)	208221	5.425,09		1
DILM750/22(RA250)	208222	5.425,09		1
DILM750/22(RAC500)	208223	5.425,09		1
DILM80(110V50/60HZ)	239408	310,00		1
DILM80(110V50HZ,120V60HZ)	239399	310,00		1
DILM80(230V50/60HZ)	239410	310,00		1
DILM80(230V50HZ,240V60HZ)	239402	310,00		1
DILM80(24V50/60HZ)	239406	310,00		1
DILM80(400V50HZ,440V60HZ)	239404	310,00		1
DILM80(RDC24)	239416	424,53		1
DILM80(RDC60)	239417	424,53		1
DILM820-XHB	208284	83,98		1
DILM820-XHI11-SA	208282	18,92		1
DILM820-XHI11-SI	208281	18,92		1
DILM820-XHI11V-SI	208283	18,92		1
DILM820-XKB-S	208295	108,34		1
DILM820-XMV	208288	515,05		1
DILM820/22(RA110)	208224	6.221,21		1
DILM820/22(RA250)	208225	6.221,21		1
DILM820/22(RAC500)	208226	6.221,21		1
DILM9-01(110V50/60HZ)	276731	37,45		1
DILM9-01(110V50HZ,120V60HZ)	276722	37,45		1
DILM9-01(230V50/60HZ)	276733	37,45		1
DILM9-01(230V50HZ,240V60HZ)	276725	37,45		1
DILM9-01(24V50/60HZ)	276729	37,45		1
DILM9-01(24VDC)	276740	41,00		1
DILM9-01(400V50HZ,440V60HZ)	276727	37,45		1
DILM9-01(48VDC)	276741	41,00		1
DILM9-10(110V50/60HZ)	276696	37,45		1
DILM9-10(110V50HZ,120V60HZ)	276687	37,45		1
DILM9-10(230V50/60HZ)	276698	37,45		1
DILM9-10(230V50HZ,240V60HZ)	276690	37,45		1
DILM9-10(24V50/60HZ)	276694	37,45		1
DILM9-10(24VDC)	276705	41,00		1
DILM9-10(400V50HZ,440V60HZ)	276692	37,45		1
DILM9-10(48VDC)	276706	41,00		1
DILM95-XSL	101486	120,80		1
DILM95-XSP(110V50/60HZ)	230068	56,22		1
DILM95-XSP(110V50HZ,120V60HZ)	230058	56,22		1
DILM95-XSP(230V50HZ,240V60HZ)	230062	56,22		1
DILM95-XSP(24V50/60HZ)	230066	56,22		1
DILM95-XSP(400V50HZ,440V60HZ)	230064	56,22		1
DILM95-XSP(42V50HZ,48V60HZ)	229994	56,22		1
DILM95-XSP(RDC130)	230082	136,09		1
DILM95-XSP(RDC24)	230080	136,09		1
DILM95-XSP(RDC240)	230107	136,09		1
DILM95-XSP(RDC60)	230081	136,09		1
DILM95-XSPR130	150685	16,95		10
DILM95-XSPR240	281206	16,95		10
DILM95-XSPR48	281205	16,95		10
DILM95-XSPR500	281207	18,62		10
DILM95-XSPV130	281217	16,95		10
DILM95-XSPV240	281218	16,95		10
DILM95-XSPV48	281216	16,95		10
DILM95-XSPV500	281219	18,62		10
DILM95-XSPVL240	281225	17,77		10
DILM95-XSPVL48	281224	17,77		10
DILM95(110V50/60HZ)	239486	401,94		1
DILM95(110V50HZ,120V60HZ)	239477	401,94		1
DILM95(230V50/60HZ)	239488	401,94		1
DILM95(230V50HZ,240V60HZ)	239480	401,94		1
DILM95(24V50/60HZ)	239484	401,94		1
DILM95(400V50HZ,440V60HZ)	239482	401,94		1
DILM95(RDC24)	239510	499,69		1
DILM95(RDC60)	239511	499,69		1
DILMC115(RAC240)	239736	524,76		1
DILMC115(RDC24)	239741	610,80		1
DILMC12-01(110V50HZ,120V60HZ)	277546	44,72		1
DILMC12-01(230V50/60HZ)	277557	44,72		1
DILMC12-01(230V50HZ,240V60HZ)	277549	44,72		1
DILMC12-01(24V50/60HZ)	277553	44,72		1
DILMC12-01(24VDC)	277564	55,26		1
DILMC12-10(110V50HZ,120V60HZ)	277514	44,72		1
DILMC12-10(230V50HZ,240V60HZ)	277517	44,72		1
DILMC12-10(24V50/60HZ)	277521	44,72		1
DILMC12-10(24VDC)	277532	55,26		1
DILMC15-01(230V50/60HZ)	293954	52,07		1
DILMC15-01(230V50HZ,240V60HZ)	293946	52,07		1
DILMC15-01(24V50/60HZ)	293950	52,07		1
DILMC15-01(24VDC)	293961	96,15		1
DILMC15-10(110V50HZ,120V60HZ)	293908	52,07		1
DILMC15-10(110V50HZ,120V60HZ)	293908	52,07		1
DILMC15-10(230V50/60HZ)	293919	52,07		1
DILMC15-10(230V50HZ,240V60HZ)	293911	52,07		1
DILMC15-10(24V50/60HZ)	293915	52,07		1
DILMC15-10(24VDC)	293926	96,15		1
DILMC150(RAC240)	239751	625,85		1
DILMC150(RDC24)	239765	724,46		1
DILMC17-01(110V50HZ,120V60HZ)	277608	56,31		1
DILMC17-01(230V50/60HZ)	277619	56,31		1
DILMC17-01(230V50HZ,240V60HZ)	277611	56,31		1
DILMC17-01(24V50/60HZ)	277615	56,31		1
DILMC17-01(RDC24)	277625	102,46		1
DILMC17-10(110V50HZ,120V60HZ)	277578	56,31		1
DILMC17-10(230V50/60HZ)	277589	56,31		1
DILMC17-10(230V50HZ,240V60HZ)	277581	56,31		1
DILMC17-10(24V50/60HZ)	277585	56,31		1
DILMC17-10(RDC24)	277595	102,46		1
DILMC25-01(110V50HZ,120V60HZ)	277668	79,31		1
DILMC25-01(230V50/60HZ)	277679	79,31		1
DILMC25-01(230V50HZ,240V60HZ)	277671	79,31		1
DILMC25-01(24V50/60HZ)	277675	79,31		1

Tipo	Codice	Prezzo €	Note	Conf. [pezzi]
DILMC25-01(RDC24)	277685	124,26		1
DILMC25-10(110V50HZ,120V60HZ)	277638	79,31		1
DILMC25-10(230V50/60HZ)	277649	79,31		1
DILMC25-10(230V50HZ,240V60HZ)	277641	79,31		1
DILMC25-10(24V50/60HZ)	277645	79,31		1
DILMC25-10(RDC24)	277655	124,26		1
DILMC32-01(110V50HZ,120V60HZ)	277728	124,75		1
DILMC32-01(230V50/60HZ)	277739	124,75		1
DILMC32-01(230V50HZ,240V60HZ)	277731	124,75		1
DILMC32-01(24V50/60HZ)	277735	124,75		1
DILMC32-01(RDC24)	277745	177,73		1
DILMC32-10(110V50HZ,120V60HZ)	277698	124,75		1
DILMC32-10(230V50/60HZ)	277709	124,75		1
DILMC32-10(230V50HZ,240V60HZ)	277701	124,75		1
DILMC32-10(24V50/60HZ)	277705	124,75		1
DILMC32-10(RDC24)	277715	177,73		1
DILMC40(230V50/60HZ)	277973	144,23		1
DILMC40(230V50HZ,240V60HZ)	277965	144,23		1
DILMC40(RDC24)	277979	187,83		1
DILMC50(230V50/60HZ)	278003	181,94		1
DILMC50(230V50HZ,240V60HZ)	277995	181,94		1
DILMC50(RDC24)	278009	252,86		1
DILMC65(230V50/60HZ)	278033	257,34		1
DILMC65(230V50HZ,240V60HZ)	278025	257,34		1
DILMC65(RDC24)	278039	346,77		1
DILMC7-01(230V50/60HZ)	277429	31,12		1
DILMC7-01(230V50HZ,240V60HZ)	277421	31,12		1
DILMC7-01(24V50/60HZ)	277425	31,12		1
DILMC7-01(24VDC)	277436	39,72		1
DILMC7-10(110V50HZ,120V60HZ)	277386	31,12		1
DILMC7-10(230V50/60HZ)	277397	31,12		1
DILMC7-10(230V50HZ,240V60HZ)	277389	31,12		1
DILMC7-10(24V50/60HZ)	277393	31,12		1
DILMC7-10(24VDC)	277404	39,72		1
DILMC80(230V50HZ,240V60HZ)	239618	310,00		1
DILMC80(RDC24)	239652	424,53		1
DILMC9-01(110V50HZ,120V60HZ)	277482	37,45		1
DILMC9-01(230V50/60HZ)	277493	37,45		1
DILMC9-01(230V50HZ,240V60HZ)	277485	37,45		1
DILMC9-01(24V50/60HZ)	277489	37,45		1
DILMC9-01(24VDC)	277500	40,86		1
DILMC9-10(110V50HZ,120V60HZ)	277450	37,45		1
DILMC9-10(230V50/60HZ)	277461	37,45		1
DILMC9-10(230V50HZ,240V60HZ)	277453	37,45		1
DILMC9-10(24V50/60HZ)	277457	37,45		1
DILMC9-10(24VDC)	277468	40,86		1
DILMC95(230V50HZ,240V60HZ)	239685	401,94		1
DILMC95(RDC24)	239715	499,69		1
DILMF11-01(RAC120)	104424	144,85		1
DILMF11-01(RAC24)	104422	144,85		1
DILMF11-01(RAC240)	104425	144,85		1
DILMF11-01(RAC48)	104423	144,85		1
DILMF11-10(RAC120)	104420	144,85		1
DILMF11-10(RAC24)	104418	144,85		1
DILMF11-10(RAC240)	104421	144,85		1
DILMF11-10(RAC48)	104419	144,85		1
DILMF115(RAC120)	104480	683,95		1
DILMF115(RAC24)	104478	683,95		1
DILMF115(RAC240)	104481	683,95		1
DILMF115(RAC48)	104479	683,95		1
DILMF14-01(RAC120)	104432	147,81		1
DILMF14-01(RAC24)	104430	147,81		1
DILMF14-01(RAC240)	104433	147,81		1
DILMF14-01(RAC48)	104431	147,81		1
DILMF14-10(RAC120)	104428	147,81		1
DILMF14-10(RAC24)	104426	147,81		1
DILMF14-10(RAC240)	104429	147,81		1
DILMF14-10(RAC48)	104427	147,81		1
DILMF150(RAC120)	104484	778,03		1
DILMF150(RAC24)	104482	778,03		1
DILMF150(RAC240)	104485	778,03		1
DILMF150(RAC48)	104483	778,03		1
DILMF17-01(RAC120)	104440	155,21		1
DILMF17-01(RAC24)	104438	155,21		1
DILMF17-01(RAC240)	104441	155,21		1
DILMF17-01(RAC48)	104439	155,21		1
DILMF17-10(RAC120)	104436	155,21		1
DILMF17-10(RAC24)	104434	155,21		1
DILMF17-10(RAC240)	104437	155,21		1
DILMF17-10(RAC48)	104435	155,21		1
DILMF25-01(RAC120)	104448	178,24		1
DILMF25-01(RAC24)	104446	178,24		1
DILMF25-01(RAC240)	104449	178,24		1
DILMF25-01(RAC48)	104447	178,24		1
DILMF25-10(RAC120)	104444	178,24		1
DILMF25-10(RAC24)	104442	178,24		1
DILMF25-10(RAC240)	104445	178,24		1
DILMF25-10(RAC48)	104443	178,24		1
DILMF32-01(RAC120)	104456	230,94		1
DILMF32-01(RAC24)	104454	230,94		1
DILMF32-01(RAC240)	104457	230,94		1
DILMF32-01(RAC48)	104455	230,94		1
DILMF32-10(RAC120)	104452	230,94		1
DILMF32-10(RAC24)	104450	230,94		1
DILMF32-10(RAC240)	104453	230,94		1
DILMF32-10(RAC48)	104451	230,94		1
DILMF40(RAC120)	104460	265,49		1
DILMF40(RAC24)	104458	265,49		1
DILMF40(RAC240)	104461	265,49		1
DILMF40(RAC48)	104459	265,49		1
DILMF50(RAC120)	104464	310,86		1
DILMF50(RAC24)	104462	310,86		1
DILMF50(RAC240)	104465	310,86		1
DILMF50(RAC48)	104463	310,86		1
DILMF65(RAC120)	104468	385,11		1
DILMF65(RAC24)	104466	385,11		1
DILMF65(RAC240)	104469	385,11		1
DILMF65(RAC48)	104467	385,11		1

Tipo	Codice	Prezzo €	Note	Conf. [pezzi]
DILMF8-01(RAC120)	104416	127,87		1
DILMF8-01(RAC24)	104414	127,87		1
DILMF8-01(RAC240)	104417	127,87		1
DILMF8-01(RAC48)	104415	127,87		1
DILMF8-10(RAC120)	104412	127,87		1
DILMF8-10(RAC24)	104410	127,87		1
DILMF8-10(RAC240)	104413	127,87		1
DILMF8-10(RAC48)	104411	127,87		1
DILMF80(RAC120)	104472	459,04		1
DILMF80(RAC24)	104470	459,04		1
DILMF80(RAC240)	104473	459,04		1
DILMF80(RAC48)	104471	459,04		1
DILMF95(RAC120)	104476	554,97		1
DILMF95(RAC24)	104474	554,97		1
DILMF95(RAC240)	104477	554,97		1
DILMF95(RAC48)	104475	554,97		1
DILMP125(RAC120)	109903	363,47		1
DILMP125(RAC24)	109904	363,47		1
DILMP125(RAC240)	109905	363,47		1
DILMP125(RDC24)	109910	434,17		1
DILMP160(RAC120)	109913	474,99		1
DILMP160(RAC24)	109914	474,99		1
DILMP160(RAC240)	109915	474,99		1
DILMP160(RDC24)	109920	474,99		1
DILMP20(110V50HZ,120V60HZ)	276967	45,12		1
DILMP20(230V50/60HZ)	276978	45,12		1
DILMP20(24V50/60HZ)	276974	45,12		1
DILMP20(24VDC)	276985	51,49		1
DILMP20(400V50HZ,440V60HZ)	276972	45,12		1
DILMP200(RAC120)	109923	633,32		1
DILMP200(RAC24)	109924	633,32		1
DILMP200(RAC240)	109925	633,32		1
DILMP200(RDC24)	109930	633,32		1
DILMP32-01(110V50HZ,120V60HZ)	118912	61,20		1
DILMP32-01(230V50HZ,240V60HZ)	118911	61,20		1
DILMP32-01(RDC24)	118913	105,09		1
DILMP32-10(110V50HZ,120V60HZ)	109790	61,20		1
DILMP32-10(230V50/60HZ)	109796	61,20		1
DILMP32-10(230V50HZ,240V60HZ)	109797	61,20		1
DILMP32-10(24V50/60HZ)	109799	61,20		1
DILMP32-10(RDC24)	109811	105,09		1
DILMP45-01(110V50HZ,120V60HZ)	118915	87,06		1
DILMP45-01(230V50HZ,240V60HZ)	118914	87,06		1
DILMP45-01(RDC24)	118916	149,12		1
DILMP45-10(110V50HZ,120V60HZ)	109819	87,06		1
DILMP45-10(230V50/60HZ)	109825	87,06		1
DILMP45-10(230V50HZ,240V60HZ)	109826	87,06		1
DILMP45-10(24V50/60HZ)	109828	87,06		1
DILMP45-10(RDC24)	109840	149,12		1
DILMP63(110V50HZ,120V60HZ)	109848	184,72		1
DILMP63(230V50/60HZ)	109854	184,72		1
DILMP63(230V50HZ,240V60HZ)	109855	184,72		1
DILMP63(24V50/60HZ)	109857	184,72		1
DILMP63(RDC24)	109869	269,15		1
DILMP80(110V50HZ,120V60HZ)	109877	257,30		1
DILMP80(230V50/60HZ)	109883	257,30		1
DILMP80(230V50HZ,240V60HZ)	109884	257,30		1
DILMP80(24V50/60HZ)	109886	257,30		1
DILMP80(RDC24)	109898	365,51		1
DILP250-XHB	207477	53,46		2
DILP250-XMV	207472	75,65		1
DILP250/22(220-230V50HZ)	207457	1.052,06		1
DILP315-XHB	207478	56,17		2
DILP315-XMV	207473	107,72		1
DILP315/22(220-230V50HZ)	207460	1.297,54		1
DILP500/22(220-230V50HZ)	207463	2.717,88		1
DILP630/22(220-230V50HZ)	207466	3.256,44		1
DILP800-XHB	207479	88,51		2
DILP800-XHI-SA	207471	32,73		1
DILP800-XHI-SI	207470	32,39		1
DILP800-XMV	207474	671,33		1
DILP800/22(220-230V50HZ)	207469	3.981,19		1
DIULEM/21/MV-G(24VDC)	214655	135,14		1
DIULEM/21/MV(230V50HZ,240V60HZ)	51849	113,47		1
DIULM12/21(230V50HZ,240V60HZ)	278111	135,47		1
DIULM12/21(24VDC)	107023	159,22		1
DIULM17/21(230V50HZ,240V60HZ)	278136	178,11		1
DIULM17/21(RDC24)	107024	297,15		1
DIULM25/21(230V50HZ,240V60HZ)	278161	226,22		1
DIULM25/21(RDC24)	107025	352,36		1
DIULM32/21(230V50HZ,240V60HZ)	278186	323,41		1
DIULM32/21(RDC24)	107026	488,79		1
DIULM40/11(230V50HZ,240V60HZ)	278211	375,47		1
DIULM50/11(230V50HZ,240V60HZ)	278236	464,08		1
DIULM65/11(230V50HZ,240V60HZ)	278261	637,50		1
DIULM7/21(230V50HZ,240V60HZ)	278061	110,01		1
DIULM7/21(24VDC)	107021	128,87		1
DIULM9/21(230V50HZ,240V60HZ)	278086	122,88		1
DIULM9/21(24VDC)	107022	133,47		1
DMS2500/1	1313335	7.201,00	N	1
DMS2500/3	1313333	6.240,00	N	1
DMS2500/4	1313334	7.310,00	N	1
DMS3150/3	1313601	6.637,00	N	1
DMS3150/4	1313447	9.115,00	N	1
DMV1000N/1	1814446	935,00	N	1
DMV1000N/3	1814445	900,00	N	1
DMV1000N/4	1814447	946,00	N	1
DMV1250N/1	1814591	1.500,00	N	1
DMV1250N/3	1814590	1.354,00	N	1
DMV1250N/4	1814592	1.550,01	N	1
DMV1600N/1	1814596	1.802,00	N	1
DMV1600N/3	1814595	1.582,89	N	1
DMV1600N/4	1814597	1.860,59	N	1
DMV160N/1	1814177	240,86	N	1
DMV160N/1 +TC	1814174	240,86	N	1
DMV160N/3	1814178	234,16	N	1
DMV160N/3 +TC	1814175	234,16	N	1
DMV160N/4	1814179	258,83	N	1

Tipo	Codice	Prezzo €	Note	Conf. [pezzi]
DMV160N/4 +TC	1814176	258,83	N	1
DMV2000N/3	1814065	2.009,28	N	1
DMV250N/1	1814409	321,00	N	1
DMV250N/3	1814408	315,00	N	1
DMV250N/4	1814410	337,54	N	1
DMV400N/1	1814412	434,00	N	1
DMV400N/3	1814411	390,00	N	1
DMV400N/4	1814413	450,21	N	1
DMV630N/1	1814443	786,00	N	1
DMV630N/3	1814442	687,00	N	1
DMV630N/4	1814444	807,11	N	1
DMVS160N/1	1814187	274,00	N	1
DMVS160N/3	1814186	268,22	N	1
DMVS160N/4	1814188	291,78	N	1
DOOR-RET-CS	138737	77,69		1
DP-ID	96222	23,65		5
DS-100100-CS	140525	198,32		1
DS-10060-CS	140523	152,51		1
DS-10080-CS	140524	192,04		1
DS-120100-CS	140528	255,13		1
DS-120120-CS	140529	286,96		1
DS-12060-CS	140526	173,86		1
DS-12080-CS	140527	210,18		1
DS-2520-CS	140505	27,00		1
DS-3020-CS	140506	27,00		1
DS-3030-CS	140507	33,04		1
DS-3040-CS	140508	38,74		1
DS-4030-CS	140509	38,69		1
DS-4040-CS	140510	40,45		1
DS-4060-CS	140511	65,46		1
DS-5040-CS	140512	59,57		1
DS-5050-CS	140513	65,76		1
DS-6040-CS	140514	65,46		1
DS-6050-CS	140515	78,72		1
DS-6060-CS	140516	86,87		1
DS-6080-CS	140517	103,11		1
DS-7050-CS	140518	84,68		1
DS-80100-CS	140522	192,11		1
DS-8040-CS	140519	84,92		1
DS-8060-CS	140520	103,11		1
DS-8080-CS	140521	131,45		1
DS7-340SX004N0-N	134847	328,00		1
DS7-340SX007N0-N	134849	374,00		1
DS7-340SX009N0-N	134910	394,60		1
DS7-340SX012N0-N	134911	415,00		1
DS7-340SX016N0-N	134912	476,50		1
DS7-340SX024N0-N	134913	522,50		1
DS7-340SX032N0-N	134914	583,90		1
DS7-340SX041N0-N	134916	850,40		1
DS7-340SX055N0-N	134917	939,90		1
DS7-340SX070N0-N	134918	1.142,00		1
DS7-340SX081N0-N	134919	1.253,00		1
DS7-340SX100N0-N	134920	1.362,00		1
DS7-340SX135N0-N	134921	1.752,00		1
DS7-340SX160N0-N	134922	2.178,00		1
DS7-340SX200N0-N	134923	2.442,00		1
DS7-342SX004N0-N	134925	328,00		1
DS7-342SX007N0-N	134927	374,00		1
DS7-342SX009N0-N	134928	394,60		1
DS7-342SX012N0-N	134929	415,00		1
DS7-342SX016N0-N	134930	476,50		1
DS7-342SX024N0-N	134931	522,50		1
DS7-342SX032N0-N	134932	583,90		1
DS7-342SX041N0-N	134934	850,40		1
DS7-342SX055N0-N	134935	939,90		1
DS7-342SX070N0-N	134936	1.142,00		1
DS7-342SX081N0-N	134937	1.253,00		1
DS7-342SX100N0-N	134938	1.362,00		1
DS7-342SX135N0-N	134939	1.752,00		1
DS7-342SX160N0-N	134940	2.178,00		1
DS7-342SX200N0-N	134941	2.442,00		1
DS7-34DSX004N0-D	134943	360,70		1
DS7-34DSX007N0-D	134945	411,30		1
DS7-34DSX009N0-D	134946	433,90		1
DS7-34DSX012N0-D	134947	456,40		1
DS7-34DSX016N0-D	134948	524,00		1
DS7-34DSX024N0-D	134949	574,60		1
DS7-34DSX032N0-D	134950	642,40		1
DS7-34DSX041N0-D	134952	1.064,00		1
DS7-34DSX055N0-D	134953	1.264,00		1
DS7-34DSX070N0-D	134954	1.305,00		1
DS7-34DSX081N0-D	134955	1.506,00		1
DS7-34DSX100N0-D	134956	1.590,00		1
DS7-34DSX135N0-D	134957	1.995,00		1
DS7-34DSX160N0-D	134958	2.283,00		1
DS7-34DSX200N0-D	134959	2.502,00		1
DS7-FAN-032	135553	84,10		1
DS7-FAN-100	169021	201,70		1
DS7-FAN-200	169022	205,80		1
DSCH-CI	34224	26,92		5
DT-100100-CS	140500	413,66		1
DT-10060-CS	140498	261,03		1
DT-10080-CS	140499	327,95		1
DT-120100-CS	140503	451,92		1
DT-120120-CS	140504	572,20		1
DT-12060-CS	140501	307,99		1
DT-12080-CS	140502	399,74		1
DT-2520-CS	140480	56,45		1
DT-3020-CS	140481	58,05		1
DT-3030-CS	140482	74,28		1
DT-3040-CS	140483	93,62		1
DT-4030-CS	140484	92,96		1
DT-4040-CS	140485	103,42		1
DT-4060-CS	140486	131,21		1
DT-5040-CS	140487	115,53		1
DT-5050-CS	140488	128,22		1
DT-6040-CS	140489	125,55		1
DT-6050-CS	140490	150,25		1

Tipo	Codice	Prezzo €	Note	Conf. [pezzi]
DT-6060-CS	140491	162,96		1
DT-6080-CS	140492	219,13		1
DT-7050-CS	140493	160,84		1
DT-80100-CS	140497	364,03		1
DT-8040-CS	140494	161,02		1
DT-8060-CS	140495	205,31		1
DT-8080-CS	140496	262,50		1
DTZ0,1(*/*)*	914799	259,93		1
DTZ0,16(*/*)*	914800	284,92		1
DTZ0,25(*/*)*	914801	316,08		1
DTZ0,4(*/*)*	914802	370,16		1
DTZ0,5(*/*)*	914803	397,22		1
DTZ0,63(*/*)*	914804	441,88		1
DTZ1,0(*/*)*	914805	550,03		1
DTZ1,6(*/*)*	914806	680,01		1
DTZ10(*/*)*	914812	2741,86		1
DTZ125(*/*)*	914813	3057,96		1
DTZ16(*/*)*	914814	3692,24		1
DTZ2,0(*/*)*	914807	770,47		1
DTZ2,5(*/*)*	914808	897,30		1
DTZ20(*/*)*	914815	4507,39		1
DTZ25(*/*)*	914816	5447,36		1
DTZ4,0(*/*)*	914809	1216,54		1
DTZ6,3(*/*)*	914810	1761,34		1
DTZ8,0(*/*)*	914811	2162,73		1
DV125-CI	1923	7,96		1
DV150-250-CI	1924	7,96		1
DVZ125-CI	133100	27,23		2
DVZ150-250-CI	133101	27,23		2
DX-BR3-033	169151	955,80		1
DX-BR3-100	169150	275,40		1
DX-CBL-PC-1M5	171018	500,00		1
DX-CBL-RJ45-0M5	169137	10,60		1
DX-CBL-RJ45-1M0	169138	13,10		1
DX-CBL-RJ45-3M0	169139	15,90		1
DX-CBL-TERM	169140	15,50		1
DX-COM-PCKIT	169135	688,40		1
DX-COM-SOFT	169136	2.440,00		1
DX-COM-STICK	169134	260,90		1
DX-KEY-LED	169132	158,30		1
DX-KEY-OLED	169133	468,90		1
DX-LM3-005	269538	214,10		1
DX-LM3-008	269539	221,40		1
DX-LM3-011	269541	232,80		1
DX-LM3-016	269542	251,80		1
DX-LM3-035	269543	444,80		1
DX-LM3-050	269544	456,40		1
DX-LM3-063	269545	643,80		1
DX-LM3-080	269546	719,20		1
DX-LM3-100	269547	1.371,00		1
DX-LM3-150	269548	1.733,00		1
DX-LM3-180	269549	1.919,00		1
DX-LM3-220	269560	1.982,00		1
DX-LM3-260	269561	2.054,00		1
DX-LM3-303	169146	2.843,00		1
DX-LM3-370	169147	3.121,00		1
DX-LM3-450	169148	3.796,00		1
DX-LN1-006	269490	58,50		1
DX-LN1-009	269495	80,40		1
DX-LN1-013	269496	80,40		1
DX-LN1-018	269497	83,40		1
DX-LN1-024	269498	86,30		1
DX-LN1-032	169791	115,60		1
DX-LN3-004	269500	118,10		1
DX-LN3-006	269501	135,70		1
DX-LN3-010	269502	147,10		1
DX-LN3-016	269503	189,20		1
DX-LN3-025	269504	232,80		1
DX-LN3-040	269505	244,20		1
DX-LN3-050	269506	322,90		1
DX-LN3-060	269507	342,10		1
DX-LN3-080	269508	360,60		1
DX-LN3-100	269509	431,80		1
DX-LN3-120	269510	469,60		1
DX-LN3-160	269511	585,80		1
DX-LN3-200	269512	652,50		1
DX-LN3-250	269513	784,60		1
DX-LN3-300	269514	815,10		1
DX-LN3-303	169143	1.112,00		1
DX-LN3-370	169144	1.625,00		1
DX-LN3-450	169145	1.976,00		1
DX-NET-BACNETIP-2	169128	615,40		1
DX-NET-DEVICENET	169123	615,40		1
DX-NET-ETHERCAT-2	169127	615,40		1
DX-NET-ETHERNET-2	169122	615,40		1
DX-NET-MODBUSTCP-2	169126	615,40		1
DX-NET-PROFIBUS	169124	615,40		1
DX-NET-PROFINET-2	169125	615,40		1
DX-NET-SWD3	169131	194,30		1
DX-SIN3-004	271538	555,30		1
DX-SIN3-010	271590	691,60		1
DX-SIN3-016	271591	810,80		1
DX-SIN3-023	271593	1.042,00		1
DX-SIN3-032	271594	1.378,00		1
DX-SIN3-037	271595	1.472,00		1
DX-SIN3-048	271597	1.629,00		1
DX-SIN3-061	271599	1.871,00		1
DX-SIN3-072	271600	2.142,00		1
DX-SIN3-090	271601	2.587,00		1
DX-SIN3-115	271602	3.574,00		1
DX-SIN3-150	271603	4.501,00		1
DX-SIN3-180	271604	4.688,00		1
DX-SIN3-250	271605	7.630,00		1
DX-SIN3-440	271606	10.445,00		1
DX-SIN3-480	169149	11.827,00		1
DX-SPL-RJ45-2SL1PL	169142	38,00		1
DX-SPL-RJ45-3SL	169141	38,00		1

Tipo	Codice	Prezzo €	Note	Conf. [pezzi]
DXA-EXT-3DI1RO	169036	143,60		1
DXA-EXT-3RO	169121	143,60		1
DXA-EXT-ENCOD	169035	172,90		1
DXC-EXT-2RO	169031	145,60		1
DXC-EXT-2RO1AO	169030	133,00		1
DXC-EXT-IO110	169032	158,30		1
DXC-EXT-IO230	169033	158,30		1
DXC-EXT-LOCSIM	169034	113,80		1

E...

E-PKZ0	72906	14,56		1
E-PKZ0-G	72907	22,37		1
E-PKZ0-GR	72908	23,38		1
E-PKZ01	281633	15,34		1
E-PKZ01-G	281634	22,44		1
E-PKZ01-PVS	281637	81,91		1
E-PKZ01-PVT	281636	50,03		1
E-PKZ01-SVB	281635	32,21		1
E-PKZ01-SVB-V	281943	32,21		1
E01	90401	5,91		50
E10	90351	5,91		50
E51KF153	135760	278,71		1
E51KF163	135761	338,89		1
E51KF173	135762	218,31		1
E51KF183	135763	188,58		1
E51KF193	135764	196,19		1
E51KF253	135765	234,02		1
E51KF263	135766	284,90		1
E51KF273	135767	175,03		1
E51KF283	135768	155,77		1
E51KF293	135769	134,37		1
E51KF313	135770	202,15		1
E51KF323	135771	217,13		1
E51KF333	135772	217,13		1
E51KF343	135773	275,14		1
E51KF3A3	135774	250,18		1
E51KF3B3	135775	250,18		1
E51KF413	135776	126,04		1
E51KF423	135777	156,01		1
E51KF433	135778	165,28		1
E51KF443	135779	232,34		1
E51KF4A3	135780	208,57		1
E51KF4B3	135781	204,05		1
E51KF553	135782	254,22		1
E51KF563	135783	328,19		1
E51KF573	135784	223,55		1
E51KF583	135785	209,28		1
E51KF593	135786	212,85		1
E51KF653	135787	248,51		1
E51KF663	135788	306,79		1
E51KF673	135789	167,18		1
E51KF683	135790	159,80		1
E51KF693	135791	176,93		1
E51KF713	135792	197,15		1
E51KF723	135793	211,66		1
E51KF733	135794	213,31		1
E51KF743	135795	268,26		1
E51KF7A3	135796	249,94		1
E51KF7B3	135797	249,94		1
E51KF813	135798	138,40		1
E51KF823	135799	155,29		1
E51KF833	135800	155,29		1
E51KF843	135801	161,48		1
E51KF8A3	135802	197,15		1
E51KF8B3	135803	197,15		1
E52Q-DL15SAD01	135804	283,24		1
E52Q-DL15UAD01	135805	283,24		1
E52Q-DL20SAD01	135806	283,24		1
E52Q-DL20UAD01	135807	283,24		1
E52Q-DL25UAD01	135808	283,24		1
E52Q-DL30UAD01	135809	283,24		1
E52Q-DL35UAD01	135810	283,24		1
E52Q-DL40UAD01	135811	283,24		1
E53KAL18A2	134517	174,79		1
E53KAL18A2E	134518	174,79		1
E53KAL18A2EA	134519	191,67		1
E53KAL18A2SA	134760	191,67		1
E53KAL18T110	134761	148,64		1
E53KAL18T110E	134762	148,64		1
E53KAL18T110ED	134763	172,18		1
E53KAL18T110SD	134764	172,18		1
E53KAL18T111	134765	148,64		1
E53KAL18T111E	134766	148,64		1
E53KAL18T111ED	134767	152,20		1
E53KAL18T111SD	134768	152,20		1
E53KAL30A2	134769	174,79		1
E53KAL30A2E	134770	174,79		1
E53KAL30A2EA	134771	221,17		1
E53KAL30A2SA	134772	221,17		1
E53KAL30T110	134773	151,96		1
E53KAL30T110E	134774	151,96		1
E53KAL30T110ED	134775	181,21		1
E53KAL30T110SD	134776	181,21		1
E53KAL30T111	134777	151,96		1
E53KAL30T111E	134778	151,96		1
E53KAL30T111ED	134779	181,21		1
E53KAL30T111SD	134780	181,21		1
E53KAL34A2E	134781	174,79		1
E53KAL34A2EA	134782	221,17		1
E53KAL34T110	134783	151,96		1
E53KAL34T110E	134784	151,96		1
E53KAL34T110ED	134785	181,93		1
E53KAL34T110SD	134786	181,93		1
E53KAL34T111	134787	151,96		1
E53KAL34T111E	134788	151,96		1
E53KAL34T111ED	134789	181,21		1

Tipo	Codice	Prezzo €	Note	Conf. [pezzi]
E53KAL34T111SD	134790	181,21		1
E53KBL18A2	134791	174,79		1
E53KBL18A2E	134792	174,79		1
E53KBL18A2EA	134793	191,67		1
E53KBL18A2SA	134794	191,67		1
E53KBL18T110	134795	148,64		1
E53KBL18T110E	134796	148,64		1
E53KBL18T110ED	134797	172,18		1
E53KBL18T110SD	134798	172,18		1
E53KBL18T111	134799	148,64		1
E53KBL18T111E	134800	148,64		1
E53KBL18T111ED	134801	152,20		1
E53KBL18T111SD	134802	152,20		1
E53KBL30A2	134803	174,79		1
E53KBL30A2E	134804	174,79		1
E53KBL30A2EA	134805	221,17		1
E53KBL30A2SA	134806	221,17		1
E53KBL30T110	134807	151,96		1
E53KBL30T110E	134808	151,96		1
E53KBL30T110ED	134809	181,21		1
E53KBL30T110SD	134810	181,21		1
E53KBL30T111	134811	151,96		1
E53KBL30T111E	134812	151,96		1
E53KBL30T111ED	134813	181,21		1
E53KBL30T111SD	134814	181,21		1
E53KBL34A2E	134815	174,79		1
E53KBL34A2EA	134816	221,17		1
E53KBL34T110	134817	151,96		1
E53KBL34T110E	134818	151,96		1
E53KBL34T110ED	134819	181,93		1
E53KBL34T110SD	134820	181,93		1
E53KBL34T111	134821	151,96		1
E53KBL34T111E	134822	151,96		1
E53KBL34T111ED	134823	181,21		1
E53KBL34T111SD	134824	181,21		1
E55BLT1C	135812	190,49		1
E55BLT1D	135813	190,49		1
E55BLT1E	135814	190,49		1
E55BLT1F	135815	211,89		1
E55CAL12A2	135816	120,09		1
E55CAL12A2E	135817	120,09		1
E55CAL12T110	135818	67,77		1
E55CAL12T110E	135819	67,77		1
E55CAL12T111	135820	67,77		1
E55CAL12T111E	135821	67,77		1
E55CAL18A2	135822	120,09		1
E55CAL18A2E	135823	120,09		1
E55CAL18T110	135824	82,05		1
E55CAL18T110E	135825	82,05		1
E55CAL18T111	135826	82,05		1
E55CAL18T111E	135827	82,05		1
E55CAL30A2	135828	140,30		1
E55CAL30A2E	135829	140,30		1
E55CAL30T110	135830	102,02		1
E55CAL30T110E	135831	102,02		1
E55CAL30T111	135832	102,02		1
E55CAL30T111E	135833	102,02		1
E55CBL12A2	135834	120,09		1
E55CBL12A2E	135835	120,09		1
E55CBL12T110E	135836	67,77		1
E55CBL12T111	135837	67,77		1
E55CBL12T111E	135838	67,77		1
E55CBL18A2	135839	120,09		1
E55CBL18A2E	135840	120,09		1
E55CBL18T110	135841	82,05		1
E55CBL18T110E	135842	82,05		1
E55CBL18T111E	135843	82,05		1
E55CBL30A2	135844	140,30		1
E55CBL30A2E	135845	140,30		1
E55CBL30T110	135846	102,02		1
E55CBL30T110E	135847	102,02		1
E55CBL30T111	135848	102,02		1
E55CBL30T111E	135849	102,02		1
E56ADL40SAD01	136234	454,22		1
E56ADL40UAD01	136235	473,25		1
E56BDL70UAD01	136236	473,25		1
E56CDL100UAD01	136237	568,37		1
E57-08GBE03-C	135850	101,55		1
E57-08GE03-C	135851	101,55		1
E57-08GE03-CDB	135852	105,35		1
E57-08GE03-G	135853	101,55		1
E57-08GE03-GDB	135854	105,35		1
E57-08GE06-C	135855	101,55		1
E57-08GE06-CDB	135856	105,35		1
E57-08GE06-G	135857	101,55		1
E57-08GE06-GDB	135858	105,35		1
E57-08GS01-C	135859	57,79		1
E57-08GS01-CDB	135860	72,53		1
E57-08GS01-G	135861	57,79		1
E57-08GS01-GDB	135862	72,53		1
E57-08GU02-C	135863	57,79		1
E57-08GU02-CDB	135864	72,53		1
E57-08GU02-G	135865	57,79		1
E57-08GU02-GDB	135866	72,53		1
E57-12GE05-C	135867	97,27		1
E57-12GE05-CDB	135868	97,27		1
E57-12GE05-G	135869	97,27		1
E57-12GE05-GDB	135870	97,27		1
E57-12GE08-D	135871	65,39		1
E57-12GE08-D1	135872	82,05		1
E57-12GE08-D1DB	135873	65,39		1
E57-12GE08-DDB	135874	65,39		1
E57-12GE10-C	135875	97,27		1
E57-12GE10-CDB	135876	97,27		1
E57-12GE10-G	135877	97,27		1
E57-12GE10-GDB	135878	97,27		1
E57-12GS02-A	135879	117,72		1
E57-12GS02-AAB	135880	60,65		1

Tipo	Codice	Prezzo €	Note	Conf. [pezzi]
E57-12GS02-C	135881	60,65		1
E57-12GS02-CDB	135882	60,65		1
E57-12GS02-D	135883	60,65		1
E57-12GS02-DDB	135884	60,65		1
E57-12GS02-G	135885	60,65		1
E57-12GS02-GDB	135886	60,65		1
E57-12GU04-A	135887	117,72		1
E57-12GU04-AAB	135888	102,02		1
E57-12GU04-C	135889	70,16		1
E57-12GU04-CDB	135890	65,39		1
E57-12GU04-D	135891	65,39		1
E57-12GU04-D1	135892	65,39		1
E57-12GU04-DDB	135893	65,39		1
E57-12GU04-G	135894	65,39		1
E57-12GU04-GDB	135895	65,39		1
E57-18GE08-C	135912	109,39		1
E57-18GE08-CDB	135913	109,39		1
E57-18GE08-G	135914	109,39		1
E57-18GE08-GDB	135915	109,39		1
E57-18GE16-AAB	135916	102,02		1
E57-18GE16-D	135917	97,98		1
E57-18GE16-D1	135918	97,98		1
E57-18GE16-D1DB	135919	110,11		1
E57-18GE16-DDB	135920	110,11		1
E57-18GE18-C	135921	110,11		1
E57-18GE18-CDB	135922	110,11		1
E57-18GE18-G	135923	110,11		1
E57-18GE18-GDB	135924	110,11		1
E57-18GS05-A	135925	118,67		1
E57-18GS05-AAB	135926	107,74		1
E57-18GS05-C	135927	70,16		1
E57-18GS05-CDB	135928	70,16		1
E57-18GS05-D	135929	70,16		1
E57-18GS05-DDB	135930	70,16		1
E57-18GS05-G	135931	70,16		1
E57-18GS05-GDB	135932	70,16		1
E57-18GU08-A	135933	118,67		1
E57-18GU08-AAB	135934	77,29		1
E57-18GU08-C	135935	70,16		1
E57-18GU08-CDB	135936	70,16		1
E57-18GU08-D	135937	70,16		1
E57-18GU08-DDB	135938	70,16		1
E57-18GU08-G	135939	70,16		1
E57-18GU08-GDB	135940	70,16		1
E57-30GE15-C	135957	125,56		1
E57-30GE15-CDB	135958	125,56		1
E57-30GE15-G	135959	125,56		1
E57-30GE15-GDB	135960	125,56		1
E57-30GE25-D	135961	118,67		1
E57-30GE25-D1	135962	118,67		1
E57-30GE25-D1DB	135963	134,37		1
E57-30GE25-DDB	135964	134,37		1
E57-30GE29-C	135965	125,56		1
E57-30GE29-CDB	135966	125,56		1
E57-30GE29-G	135967	125,56		1
E57-30GE29-GDB	135968	125,56		1
E57-30GS10-A	135969	140,30		1
E57-30GS10-AAB	135970	97,50		1
E57-30GS10-C	135971	100,60		1
E57-30GS10-CDB	135972	100,60		1
E57-30GS10-D	135973	100,60		1
E57-30GS10-D1	135974	100,60		1
E57-30GS10-D1DB	135975	100,60		1
E57-30GS10-DDB	135976	100,60		1
E57-30GS10-G	135977	100,60		1
E57-30GS10-GDB	135978	100,60		1
E57-30GU15-A	135979	140,30		1
E57-30GU15-AAB	135980	131,98		1
E57-30GU15-C	135981	105,35		1
E57-30GU15-CDB	135982	105,35		1
E57-30GU15-D	135983	105,35		1
E57-30GU15-DDB	135984	105,35		1
E57-30GU15-G	135985	105,35		1
E57-30GU15-GDB	135986	105,35		1
E57EAL4T110SP	136238	100,60		1
E57EAL4T111SP	136239	100,60		1
E57EAL5T110SP	136240	95,84		1
E57EAL5T111SP	136241	95,84		1
E57EAL6T110EP	136242	62,07		1
E57EAL6T110SP	136243	62,07		1
E57EAL6T111EP	136244	62,07		1
E57EAL6T111SP	136245	62,07		1
E57EAL8T110ED	136246	79,43		1
E57EAL8T110EP	136247	56,83		1
E57EAL8T110SD	136248	79,43		1
E57EAL8T110SP	136249	60,89		1
E57EAL8T111ED	136250	79,43		1
E57EAL8T111EP	136251	60,89		1
E57EAL8T111SD	136252	79,43		1
E57EAL8T111SP	136253	60,89		1
E57EBL8T110ED	136254	79,43		1
E57EBL8T110EP	136255	60,89		1
E57EBL8T110SD	136256	79,43		1
E57EBL8T110SP	136257	60,89		1
E57EBL8T111ED	136258	79,43		1
E57EBL8T111EP	136259	60,89		1
E57EBL8T111SD	136260	79,43		1
E57EBL8T111SP	136261	60,89		1
E57KC12	136184	67,77		1
E57KC18	136185	79,43		1
E57KC30	136186	100,12		1
E57KC8	136187	51,13		1
E57LAL12A2	135995	162,90		1
E57LAL12A2E	135996	162,90		1
E57LAL12A2EA	135997	146,26		1
E57LAL12A2SA	135998	146,26		1
E57LAL12T110	135999	167,67		1
E57LAL12T110E	136000	167,67		1

Tipo	Codice	Prezzo €	Note	Conf. [pezzi]
E57LAL12T110ED	136001	151,73		1
E57LAL12T110SD	136002	151,73		1
E57LAL12T111	136003	162,66		1
E57LAL12T111E	136004	162,66		1
E57LAL12T111ED	136005	146,02		1
E57LAL12T111SD	136006	146,02		1
E57LAL18A2	136007	153,38		1
E57LAL18A2E	136008	153,38		1
E57LAL18A2EA	136009	151,49		1
E57LAL18T110	136010	157,20		1
E57LAL18T110E	136011	157,20		1
E57LAL18T110ED	136012	146,02		1
E57LAL18T110SD	136013	146,02		1
E57LAL18T111	136014	157,20		1
E57LAL18T111E	136015	157,20		1
E57LAL18T111ED	136016	154,58		1
E57LAL18T111SD	136017	154,58		1
E57LAL30A2	136018	163,62		1
E57LAL30A2E	136019	163,62		1
E57LAL30A2EA	136020	161,48		1
E57LAL30A2SA	136021	161,48		1
E57LAL30T110	136022	168,36		1
E57LAL30T110E	136023	168,36		1
E57LAL30T110ED	136024	165,76		1
E57LAL30T110SD	136025	165,76		1
E57LAL30T111	136026	169,56		1
E57LAL30T111E	136027	169,56		1
E57LAL30T111ED	136028	166,94		1
E57LAL30T111SD	136029	166,94		1
E57LBL12A2	136030	162,90		1
E57LBL12A2E	136031	162,90		1
E57LBL12A2EA	136032	146,26		1
E57LBL12A2SA	136033	146,26		1
E57LBL12T110	136034	167,67		1
E57LBL12T110E	136035	167,67		1
E57LBL12T110ED	136036	151,73		1
E57LBL12T110SD	136037	151,73		1
E57LBL12T111	136038	168,61		1
E57LBL12T111E	136039	168,61		1
E57LBL12T111ED	136040	151,96		1
E57LBL12T111SD	136041	151,96		1
E57LBL18A2	136042	153,38		1
E57LBL18A2E	136043	153,38		1
E57LBL18A2EA	136044	151,49		1
E57LBL18A2SA	136045	151,49		1
E57LBL18T110	136046	153,38		1
E57LBL18T110E	136047	153,38		1
E57LBL18T110ED	136048	150,54		1
E57LBL18T110SD	136049	150,54		1
E57LBL18T111	136050	157,20		1
E57LBL18T111E	136051	157,20		1
E57LBL18T111ED	136052	154,58		1
E57LBL18T111SD	136053	154,58		1
E57LBL30A2	136054	163,62		1
E57LBL30A2E	136055	163,62		1
E57LBL30A2EA	136056	161,48		1
E57LBL30A2SA	136057	161,48		1
E57LBL30T110	136058	168,36		1
E57LBL30T110E	136059	168,36		1
E57LBL30T110ED	136060	165,76		1
E57LBL30T110SD	136061	165,76		1
E57LBL30T111	136062	159,34		1
E57LBL30T111E	136063	159,34		1
E57LBL30T111ED	136064	157,43		1
E57LBL30T111SD	136065	157,43		1
E57RAL18A2	136066	199,29		1
E57RAL18A2E	136067	199,29		1
E57RAL18A2EA	136068	197,38		1
E57RAL18A2SA	136069	197,38		1
E57RAL18T110	136070	195,01		1
E57RAL18T110E	136071	195,01		1
E57RAL18T110ED	136072	192,63		1
E57RAL18T110SD	136073	192,63		1
E57RAL18T111	136074	199,29		1
E57RAL18T111E	136075	199,29		1
E57RAL18T111ED	136076	196,91		1
E57RAL18T111SD	136077	196,91		1
E57RBL18A2	136078	199,05		1
E57RBL18A2E	136079	199,05		1
E57RBL18A2EA	136080	185,49		1
E57RBL18A2SA	136081	185,49		1
E57RBL18T110	136082	183,83		1
E57RBL18T110E	136083	183,83		1
E57RBL18T110ED	136084	181,45		1
E57RBL18T110SD	136085	181,45		1
E57RBL18T111	136086	188,11		1
E57RBL18T111E	136087	188,11		1
E57RBL18T111ED	136088	185,25		1
E57RBL18T111SD	136089	185,25		1
E57SAL12A2	136090	204,51		1
E57SAL12A2E	136091	204,51		1
E57SAL12A2EA	136092	167,67		1
E57SAL12A2SA	136093	167,67		1
E57SAL12A4	136094	137,94		1
E57SAL12A4E	136095	137,94		1
E57SAL12A4EA	136096	121,28		1
E57SAL12A4SA	136097	121,28		1
E57SAL12T110	136098	172,18		1
E57SAL12T110E	136099	172,18		1
E57SAL12T110ED	136100	155,52		1
E57SAL12T110SD	136101	155,06		1
E57SAL12T111	136102	158,62		1
E57SAL12T111E	136103	158,62		1
E57SAL12T111ED	136104	142,22		1
E57SAL12T111SD	136105	142,22		1
E57SAL18A2	136106	205,94		1
E57SAL18A2E	136107	205,94		1
E57SAL18A2EA	136108	170,99		1
E57SAL18A2SA	136109	170,99		1
E57SAL18A4	136110	118,67		1

Tipo	Codice	Prezzo €	Note	Conf. [pezzi]
E57SAL18A4E	136111	118,67		1
E57SAL18A4EA	136112	111,06		1
E57SAL18A4SA	136113	111,06		1
E57SAL18T110	136114	127,46		1
E57SAL18T110E	136115	127,46		1
E57SAL18T110ED	136116	145,54		1
E57SAL18T110SD	136117	145,54		1
E57SAL18T111	136118	148,16		1
E57SAL18T111E	136119	148,16		1
E57SAL18T111ED	136120	145,54		1
E57SAL18T111SD	136121	145,54		1
E57SAL30A2	136122	204,51		1
E57SAL30A2E	136123	204,51		1
E57SAL30A2EA	136124	183,11		1
E57SAL30A2SA	136125	183,11		1
E57SAL30A4	136126	128,42		1
E57SAL30A4E	136127	128,42		1
E57SAL30A4EA	136128	126,04		1
E57SAL30A4SA	136129	126,04		1
E57SAL30T110	136130	163,62		1
E57SAL30T110E	136131	163,62		1
E57SAL30T110ED	136132	161,00		1
E57SAL30T110SD	136133	161,00		1
E57SAL30T111	136134	163,62		1
E57SAL30T111E	136135	163,62		1
E57SAL30T111ED	136136	161,00		1
E57SAL30T111SD	136137	161,00		1
E57SBL12A2	136138	174,55		1
E57SBL12A2E	136139	174,55		1
E57SBL12A2EA	136140	156,96		1
E57SBL12A2SA	136141	156,96		1
E57SBL12A4	136142	137,94		1
E57SBL12A4E	136143	137,94		1
E57SBL12A4EA	136144	121,28		1
E57SBL12A4SA	136145	121,28		1
E57SBL12T110E	136146	151,73		1
E57SBL12T110ED	136147	151,73		1
E57SBL12T111	136148	151,73		1
E57SBL12T111E	136149	151,73		1
E57SBL12T111ED	136150	135,08		1
E57SBL12T111SD	136151	135,08		1
E57SBL18A2	136152	197,15		1
E57SBL18A2E	136153	197,15		1
E57SBL18A2EA	136154	199,52		1
E57SBL18A2SA	136155	199,52		1
E57SBL18A4	136156	112,96		1
E57SBL18A4E	136157	112,96		1
E57SBL18A4EA	136158	110,82		1
E57SBL18A4SA	136159	110,82		1
E57SBL18T110	136160	123,42		1
E57SBL18T110E	136161	123,42		1
E57SBL18T110ED	136162	114,62		1
E57SBL18T110SD	136163	114,62		1
E57SBL18T111	136164	123,42		1
E57SBL18T111E	136165	123,42		1
E57SBL18T111ED	136166	120,58		1
E57SBL18T111SD	136167	120,58		1
E57SBL30A2	136168	197,38		1
E57SBL30A2E	136169	197,38		1
E57SBL30A2EA	136170	183,11		1
E57SBL30A2SA	136171	183,11		1
E57SBL30A4	136172	128,42		1
E57SBL30A4E	136173	128,42		1
E57SBL30A4EA	136174	126,04		1
E57SBL30A4SA	136175	126,04		1
E57SBL30T110	136176	130,80		1
E57SBL30T110E	136177	130,80		1
E57SBL30T110ED	136178	124,61		1
E57SBL30T110SD	136179	124,61		1
E57SBL30T111	136180	145,07		1
E57SBL30T111E	136181	145,07		1
E57SBL30T111ED	136182	130,80		1
E57SBL30T111SD	136183	130,80		1
E58-18DP100-DDP	135662	734,13		1
E58-18DP100-DLP	135663	734,13		1
E58-18DP100-HD	135664	665,29		1
E58-18DP100-HDP	135665	691,67		1
E58-18DP100-HL	135666	665,29		1
E58-18DP100-HLP	135667	691,67		1
E58-18DP50-DDP	135668	768,03		1
E58-18DP50-DLP	135669	768,03		1
E58-18DP50-HD	135670	665,29		1
E58-18DP50-HDP	135671	691,67		1
E58-18DP50-HL	135672	665,29		1
E58-18DP50-HLP	135673	691,67		1
E58-30DP150-DDP	135674	821,16		1
E58-30DP150-DLP	135675	821,16		1
E58-30DP150-HD	135676	769,79		1
E58-30DP150-HDP	135677	769,79		1
E58-30DP150-HL	135678	769,79		1
E58-30DP150-HLP	135679	769,79		1
E58-30DPS280-HD	135680	807,62		1
E58-30DPS280-HDP	135681	814,74		1
E58-30DPS280-HL	135682	807,62		1
E58-30DPS280-HLP	135683	814,74		1
E58-30RP10-HD	135684	769,79		1
E58-30RP10-HDP	135685	769,79		1
E58-30RP10-HL	135686	769,79		1
E58-30RP10-HLP	135687	769,79		1
E58-30RS18-HD	135688	769,79		1
E58-30RS18-HDP	135689	769,79		1
E58-30RS18-HL	135690	769,79		1
E58-30RS18-HLP	135691	769,79		1
E58-30TD250-HD	135692	769,79		1
E58-30TD250-HDP	135693	769,79		1
E58-30TD250-HL	135694	769,79		1
E58-30TD250-HLP	135695	769,79		1
E58-30TS250-HA	135696	725,57		1
E58-30TS250-HAP	135697	725,57		1
E59-M12A105C02-D1	136205	243,76		1

Tipo	Codice	Prezzo €	Note	Conf. [pezzi]
E59-M12A105C02-D2	136206	243,76		1
E59-M12A105D01-D1	136207	227,11		1
E59-M12A105D01-D2	136208	227,11		1
E59-M12C110C02-D1	136209	233,29		1
E59-M12C110C02-D2	136210	233,29		1
E59-M12C110D01-D1	136211	216,65		1
E59-M12C110D01-D2	136212	216,65		1
E59-M18A108C02-D1	136213	236,16		1
E59-M18A108C02-D2	136214	236,16		1
E59-M18A108D01-D1	136215	233,53		1
E59-M18A108D01-D2	136216	233,53		1
E59-M18C116C02-D1	136217	260,65		1
E59-M18C116C02-D2	136218	260,65		1
E59-M18C116D01-D1	136219	258,02		1
E59-M18C116D01-D2	136220	258,02		1
E59-M30A115C02-D1	136221	268,72		1
E59-M30A115C02-D2	136222	268,72		1
E59-M30A115D01-D1	136223	265,40		1
E59-M30A115D01-D2	136224	265,40		1
E59-M30C129C02-D1	136225	236,62		1
E59-M30C129C02-D2	136226	236,62		1
E59-M30C129D01-D1	136227	233,29		1
E59-M30C129D01-D2	136228	233,29		1
E59RP1	136229	594,54		1
E59SW1	136230	23,54		1
E65-SMPP050-HD	135702	164,38		1
E65-SMPP050-HDD	135703	135,26		1
E65-SMPP050-HL	135704	164,38		1
E65-SMPP050-HLD	135705	135,26		1
E65-SMPP100-HD	135710	164,38		1
E65-SMPP100-HDD	135711	135,26		1
E65-SMPP100-HL	135712	164,38		1
E65-SMPP100-HLD	135713	135,26		1
E65-SMPR3-HD	135718	146,55		1
E65-SMPR3-HDD	135719	146,55		1
E65-SMPR3-HL	135720	146,55		1
E65-SMPR3-HLD	135721	146,55		1
E65-SMSD200-HD	135726	164,38		1
E65-SMSD200-HDD	135727	135,26		1
E65-SMSD200-HL	135728	164,38		1
E65-SMSD200-HLD	135729	135,26		1
E65-SMTD15-HD	135730	146,55		1
E65-SMTD15-HDD	135731	122,47		1
E65-SMTD15-HL	135732	146,55		1
E65-SMTD15-HLD	135733	122,47		1
E65-SMTS15-HA	135734	152,50		1
E65-SMTS15-HAD	135735	122,47		1
E8	54423	34,40		1
E8-SW	65212	34,40		1
EASY-BOX-512-AC-USB	116562	440,00		1
EASY-BOX-512-DC-USB	116563	490,50		1
EASY-BOX-719-AC-USB	116564	515,50		1
EASY-BOX-721-DC-USB	116565	576,00		1
EASY-BOX-819-AC-USB	116560	683,00		1
EASY-BOX-822-DC-USB	116561	752,00		1
EASY-LINK-DS	221607	7,50		1
EASY-M-256K	256279	62,50		1
EASY-M-32K	270884	40,00		1
EASY-M-512K	134969	76,00		
EASY-NT-150	256285	32,50		2
EASY-NT-30	256283	13,00		5
EASY-NT-80	256284	22,00		3
EASY-NT-CAB	256286	258,50		1
EASY-NT-R	256281	19,50		2
EASY-NT-RJ45	256280	3,50		10
EASY-PC-CAB	202409	111,50		1
EASY-RJ45-TOOL	256282	516,50		1
EASY-SOFT-BASIC	284545	66,50		1
EASY-SOFT-PRO	266040	172,50		1
EASY-USB-CAB	107926	151,50		1
EASY200-EASY	212315	76,50		1
EASY200-POW	229424	74,00		1
EASY200-POW	229424	74,00		1
EASY202-RE	232186	77,00		1
EASY204-DP	212316	430,00		1
EASY205-ASI	221598	158,00		1
EASY209-SE	101520	467,50		1
EASY221-CO	233539	396,00		1
EASY222-DN	233540	396,00		1
EASY223-SWIRE	106950	389,50		1
EASY256-HCI	231168	48,50		1
EASY400-POW	212319	122,50		1
EASY400-POW	212319	122,50		1
EASY406-DC-ME	114295	319,50		1
EASY410-DC-RE	114293	177,50		1
EASY410-DC-TE	114294	177,50		1
EASY411-DC-ME	116567	625,00		1
EASY430-POW	110940	114,50		1
EASY430-POW	110940	114,50		1
EASY500-POW	110941	149,50		1
EASY500-POW	110941	149,50		1
EASY512-AB-RC	274101	248,00		1
EASY512-AB-RCX	274102	193,00		1
EASY512-AC-R	274103	225,50		1
EASY512-AC-RC	274104	248,00		1
EASY512-AC-RCX	274105	193,00		1
EASY512-DA-RC	274106	255,50		1
EASY512-DA-RCX	274107	193,00		1
EASY512-DC-R	274108	225,50		1
EASY512-DC-RC	274109	255,50		1
EASY512-DC-RCX	274110	198,00		1
EASY512-DC-TC	274111	220,50		1
EASY512-DC-TCX	274112	181,00		1
EASY600-POW	262399	190,00		1
EASY600-POW	262399	190,00		1
EASY618-AC-RE	212314	289,50		1
EASY618-DC-RE	232112	289,50		1
EASY620-DC-TE	212313	289,50		1
EASY719-AB-RC	274113	395,60		1

Tipo	Codice	Prezzo €	Note	Conf. [pezzi]
EASY719-AB-RCX	274114	333,96		1
EASY719-AC-RC	274115	395,60		1
EASY719-AC-RCX	274116	333,96		1
EASY719-DA-RC	274117	395,60		1
EASY719-DA-RCX	274118	333,96		1
EASY719-DC-RC	274119	395,60		1
EASY719-DC-RCX	274120	333,96		1
EASY721-DC-TC	274121	395,60		1
EASY721-DC-TCX	274122	333,96		1
EASY800-BLT-ADP	167651	222,50	N	1
EASY800-MO-CAB	286079	162,00		1
EASY800-PC-CAB	256277	129,50		1
EASY800-USB-CAB	106408	151,50		1
EASY802-SWD	152901	405,00		1
EASY806-SWD	152902	484,00		1
EASY819-AC-RC	256267	506,00		1
EASY819-AC-RCX	256268	441,50		1
EASY819-DC-RC	256269	506,00		1
EASY819-DC-RCX	256270	441,50		1
EASY820-DC-RC	256271	565,50		1
EASY820-DC-RCX	256272	501,00		1
EASY821-DC-TC	256273	506,00		1
EASY821-DC-TCX	256274	441,50		1
EASY822-DC-TC	256275	565,50		1
EASY822-DC-TCX	256276	501,00		1
EC4E-221-6D4R1	114296	236,00		1
EC4E-221-6D4T1	114297	236,00		1
EC4P-221-MRAD1	106397	869,00		1
EC4P-221-MRAX1	106398	810,00		1
EC4P-221-MRXD1	106393	764,50		1
EC4P-221-MRXX1	106394	705,50		1
EC4P-221-MTAD1	106395	869,00		1
EC4P-221-MTAX1	106396	810,00		1
EC4P-221-MTXD1	106391	764,50		1
EC4P-221-MTXX1	106392	705,50		1
EC4P-222-MRAD1	106405	1.086,50		1
EC4P-222-MRAX1	106406	1.028,00		1
EC4P-222-MRXD1	106401	1.014,50		1
EC4P-222-MRXX1	106402	953,00		1
EC4P-222-MTAD1	106403	1.086,50		1
EC4P-222-MTAX1	106404	1.028,00		1
EC4P-222-MTXD1	106399	1.014,50		1
EC4P-222-MTXX1	106400	953,00		1
EC4P-BOX-221-MTXD	106410	998,50		1
ELC-PS01	135239	61,00		1
ELC-PS02	135240	101,00		1
EM4-CI	2293	0,51		100
EM5-CI	2294	0,51		100
EM6-CI	2295	0,51		100
EMA68	144556	23,50		1
EMA69A	144557	305,00		1
EMA69B	144558	423,00		1
EMA69C	144559	501,00		1
EMA69D	144560	578,00		1
EMA91	144570	389,00		1
EMM18	144566	138,00		1
EMR4-F500-2	221784	158,49		1
EMR4-I1-1-A	106942	325,48		1
EMR4-I15-1-A	106943	325,48		1
EMR4-I15-1-B	106944	273,88		1
EMR4-N100-1-B	221789	164,63		1
EMR4-N500-2-A	221791	290,71		1
EMR4-N500-2-B	221790	235,52		1
EMR4-PH22	221795	15,75		1
EMR4-PH45	221794	15,75		1
EMR4-RAC-1-A	221793	315,21		1
EMR4-RDC-1-A	221792	408,05		1
EMR5-A300-1-C	134230	296,50		1
EMR5-A400-1	134222	244,01		1
EMR5-AW300-1-C	134223	307,26		1
EMR5-AW500-1-D	134224	307,26		1
EMR5-AWM580-2	134235	383,05		1
EMR5-AWM720-2	134236	383,05		1
EMR5-AWM820-2	134237	383,05		1
EMR5-AWN170-1-E	134225	320,72		1
EMR5-AWN280-1	134233	374,97		1
EMR5-AWN280-1-F	134226	320,72		1
EMR5-AWN500-1	134234	374,97		1
EMR5-N080-1-B	134232	167,72		1
EMR5-W300-1-C	134227	290,14		1
EMR5-W380-1	134228	257,32		1
EMR5-W400-1	134229	257,32		1
EMR5-W500-1-D	134221	290,14		1
EMS-DO-T-2,4-24VDC	170099	250,38		1
EMS-DO-T-9-24VDC	170100	250,38		1
EMS-DOS-T-2,4-24VDC	170103	263,63		1
EMS-DOS-T-9-24VDC	170104	263,63		1
EMS-RO-T-2,4-24VDC	170101	252,87		1
EMS-RO-T-9-24VDC	170102	252,87		1
EMS-ROS-T-2,4-24VDC	170105	269,08		1
EMS-ROS-T-9-24VD	169789	269,08		1
EMT6	66166	120,30		1
EMT6-DB	66167	212,66		1
EMT6-DB(230V)	66401	183,00		1
EMT6-DBK	66168	289,75		1
EMT6-K	269470	129,92		1
EMT6-KDB	269471	222,97		1
EMT6(230V)	66400	102,51		1
ES-BBS-3/FL	107068	5,32		10
ES-BBS-3/PR	107164	7,89		4
ES16	65190	7,67		10
ES16-BL	30744	7,67		5
ES16-GN	30742	7,67		5
ES16-RT	30741	7,67		5
ES16-WS	30743	7,67		5
ES4A-221-DMX-SIM	116953	236,00		1
ES4A-MEM-CARD1	111461	64,50		1
ES4P-221-DMXD1	111017	1.171,00		1
ES4P-221-DMXX1	111016	1.113,00		1

Tipo	Codice	Prezzo €	Note	Conf. [pezzi]
ES4P-221-DRXD1	111019	1.203,00		1
ES4P-221-DRXX1	111018	1.145,00		1
ES4P-BOX-221-DMXD1	115126	1.065,50		1
ESP-SOFT	111460	274,50		1
ESR5-NE-51-24VAC-DC	118707	205,16		1
ESR5-NO-21-24VAC-DC	118700	212,40		1
ESR5-NO-31-230VAC	119380	271,57		1
ESR5-NO-31-24V-230VAC-DC	118704	415,67		1
ESR5-NO-31-24VAC-DC	118702	227,41		1
ESR5-NO-41-24VAC-DC	118701	202,09		1
ESR5-NOS-31-230VAC	153152	271,57		1
ESR5-NV3-30	118705	377,84		1
ESR5-NZ-21-24VAC-DC	118703	295,19		1
ESR5-VE3-42	118706	346,15		1
ETR2-11	262684	153,69		1
ETR2-11-D	119426	181,48		1
ETR2-12	262686	153,69		1
ETR2-12-D	119427	181,48		1
ETR2-21	262687	153,69		1
ETR2-42	262688	153,69		1
ETR2-44	262730	176,41		1
ETR2-69	262689	176,41		1
ETR2-69-D	119428	241,87		1
ETR4-11-A	31882	93,89		1
ETR4-51-A	31884	102,56		1
ETR4-69-A	31891	131,30		1
ETR4-70-A	31888	177,31		1
EU4A-MEM-CARD2	106409	98,00		1
EU4A-RJ45-CAB2	115387	64,50		1
EU4A-RJ45-USB-CAB1	115735	180,50		1
EU4A-RJ45-USB-CAB1	115735	180,50		1
EU5C-SWD-CAN	116307	357,66		1
EU5C-SWD-DP	116308	367,81		1
EU5C-SWD-EIP-MODTCP	153163	481,57		1
EU5C-SWD-PF1-1	116309	106,11		1
EU5C-SWD-PF2-1	116380	141,87		1
EU5C-SWD-POWERLINK	171797	655,00	N	1
EU5C-SWD-PROFINET	170124	655,00	N	1
EU5E-SWD-2A2A	144063	372,57		1
EU5E-SWD-4AX	144062	332,45		1
EU5E-SWD-4D2R	116383	128,28		1
EU5E-SWD-4D4D	116382	125,89		1
EU5E-SWD-4DX	144060	183,42		1
EU5E-SWD-4PT	144064	372,85		1
EU5E-SWD-8DX	116381	122,20		1
EU5E-SWD-X8D	144061	178,83		1
EVB-ID	2299	17,38		10
EZ-P1	91455	2,46		1
EZ-T0	81622	3,36		1
EZ/OFS-T0	1869	3,36		1

F...

Tipo	Codice	Prezzo €	Note	Conf. [pezzi]
F3A-0	74182	19,56		10
F3A-12	76555	19,46		10
F3A-34	78928	19,46		10
F3A-4	81301	19,56		10
F3A-8	91468	19,56		10
F3A-D	10145	44,31		10
F3A-KTD	83674	44,31		10
F3A-XP	113426	16,88		1
FAK-IU	229753	14,48		1
FAK-R	71810	43,57		1
FAK-R/KC11/I	229746	67,03		1
FAK-R/V/KC01/IY	229747	87,28		1
FAK-R/V/KC02/IY	256790	92,34		1
FAK-R/V/KC11/IY	229748	92,34		1
FAK-R/V/KC11A/I	1475	92,34		1
FAK-R/V/Y	229755	68,88		1
FAK-S	95540	43,57		1
FAK-S/KC11/I	229749	67,03		1
FAK-Y	229754	43,57		1
FHF-ID	89103	44,93		2
FL1-X	78933	10,59		10
FL2-2	17898	14,81		10
FL2-3	20271	14,81		10
FL2-X	86052	14,81		10
FL2-X-NA	208310	15,41		10
FL3-1	88425	18,40		10
FL3-2	90798	18,40		10
FL3-3	22644	18,40		10
FL3-X	93171	18,40		10
FL3-X-NA	12462	18,35		10
FL4-2	14863	26,63		10
FL4-3	17236	26,63		10
FL4-4	19609	26,63		10
FL4-5	21982	26,63		10
FL4-D	44879	43,19		10
FL4-X	24355	26,54		10
FL4-X-NA	208309	25,56		10
FP25-ID	98595	44,61		4
FP50-ID	10795	76,85		4
FP75-ID	13168	101,64		1
FS-SOND-ERSTBESTELLUNG-P3	225356	45,75		5
FS-SOND-ERSTBESTELLUNG-T0	225355	45,75		5
FS(*)-P3	231895	4,17		10
FS(*)-T0	231893	2,46		10
FT-CI	2319	14,29		10

G...

Tipo	Codice	Prezzo €	Note	Conf. [pezzi]
GA-1-I43-G	20280	74,13		4
GA-1-I44	25026	106,01		2
GA-2-I44	27399	106,01		2
GA-MS-I43	53502	63,46		1
GA-MS-I44	55875	95,50		1
GA-O/I23	51123	9,29		5
GA-O/I43	53496	18,22		5
GA-O/I44	55869	27,75		5
GA-RS-I23	46378	8,15		1
GA-RS-I43	48751	16,03		1
GA-RS-I43-G	17907	14,59		1
GA-RS-I44	22653	24,67		1
GD4-050-BD3	200007	336,00		1
GD4-100-BD3	200009	396,50		1
GD4-150-BD3	200011	457,00		1
GD4-200-BD3	200012	524,50		1
GD4-300-BD3	200014	612,50		1
GS00-160	26741	55,87		1
GST00-160-40-60-AOU	224550	135,15		1
GST00-DSI	107956	808,23		1
GST1-AO	107250	462,56		1
GST1-AU	107251	462,56		1
GST1-DSI	107957	855,24		1
GST2-AO	107252	571,36		1
GST2-AU	107253	571,36		1
GST2-DSI	107958	870,09		1
GST3-AO	107254	756,73		1
GST3-AU	107255	756,73		1
GST3-DSI	107959	954,03		1
GSTA00-160	95558	98,19		1
GSTA00-160-1P	225000	70,50		1
GSTA1	17250	337,67		1
GSTA2	21996	421,44		1
GSTA3	26742	618,35		1
GSU1	289016	151,99		1
GSU2	289017	192,57		1
GSU3	289018	305,73		1
GW4-030-BA3	200016	318,00		1
GW4-050-BA3	200017	352,50		1
GW4-080-BA3	200018	388,00		1
GW4-100-BA3	200019	415,00		1

H...

Tipo	Codice	Prezzo €	Note	Conf. [pezzi]
H-B3-PKZ0	32721	1,80		20
H-B3-PKZ4	220228	3,81		10
H-K150/5	39261	46,61		1
H-K150/5	39261	46,61		1
H-K240/5	41634	56,44		1
H-K240/5	41634	56,44		1
H-K2X240/5	44007	74,68		1
H-K2X240/5	44007	74,68		1
H-K3X185/5	48753	75,82		1
H-K3X185/5	48753	75,82		1
H-K3X240/5	46380	80,07		1
H-K3X240/5	46380	80,07		1
H-K4X185/5	51126	80,07		1
H-K4X185/5	51126	80,07		1
H-K95/5	36888	33,55		4
H-K95/5	36888	33,55		4
H-P1	17253	4,50		5
H-P14	19626	7,67		5
H-P3	21999	7,67		5
H-P5-125/160	293977	4,93		1
H-P5-250/315	293978	7,12		1
H-T8	200184	187,47		6
H1-T5	45062	4,18		1
H3-T0	93828	8,71		1
HB-PKZ4	256581	3,97		1
HBA-4344	2316	3,38		10
HDILE	10482	2,59		1
HDP-ID	93849	14,71		5
HDU-A7-S	140431	494,50		1
HG-CI	46382	1,57		20
HI11-P1/P3E	61813	19,97		5
HI11-P1/P3Z	62031	19,97		5
HI21-P5-125/160E	280963	40,84		1
HI21-P5-125/160Z	280964	40,84		1
HI21-P5-250/315E	280965	40,84		1
HI21-P5-250/315Z	280966	40,84		1
HS25-CI	2291	2,57		25
HS25-CI	2291	2,57		25
HS50-CI	2292	3,80		25
HS50-CI	2292	3,80		25
HSH-CI	2320	2,18		5
HSH0632	2321	4,50		5
HZ-T5	45063	3,44		1

I...

Tipo	Codice	Prezzo €	Note	Conf. [pezzi]
I8	46299	52,63		2
IM4-CI23	86081	15,07		10
IM4-CI43	88454	33,04		5
IM4-CI44	90827	46,36		5
IM4-CI48	93200	89,20		5
ISH2,8	90267	0,28		100
IVS-T0	91114	6,71		1

K...

Tipo	Codice	Prezzo €	Note	Conf. [pezzi]
K-CI	2314	0,36		100
K-CI-K1/2	207451	2,57		1
K-CI-K1/2	207451	2,57		20
K-CI-K1/2	207451	2,57		20
K-CI-K3	206915	3,80		20
K-CI-K4	206916	4,98		20
K-CI-K4	206916	4,98		20
K-CI-K5	218488	16,29		20
K-CI-K5	218488	16,29		20
K-LINE_PADLOCK_ON_ADAPTOR_PLATE_K1	1818103	27,78	N	1
K-LINE_PADLOCK_ON_ADAPTOR_PLATE_K2	1818104	34,17	N	1

Tipo	Codice	Prezzo €	Note	Conf. [pezzi]
K-LINE_PADLOCK_ON_ADAPTOR_PLATE_K3	1818105	36,11	N	1
K-LINE_PADLOCK_ON_ADAPTOR_PLATE_K4	1818106	40,83	N	1
K10/1	93827	5,08		10
K12X5-1	2281	11,32		10
K12X5-2	2282	15,49		10
K12X5/25	2324	5,44		10
K150/1	89085	83,07		1
K150/1	89085	83,07		1
K150/3	32136	234,76		1
K150/3	32136	234,76		1
K150/4	34509	331,57		1
K150/4	34509	331,57		1
K1AB	1818001	19,89		
K1AR	1818002	29,11	N	1
K1CB	1818015	27,67	N	1
K1CR	1818016	35,22	N	1
K1DB/P	1818029	60,83	N	1
K1DG/P	1818031	50,67	N	1
K1DR/P	1818030	67,56	N	1
K20X10	2283	18,76		10
K20X10/35	2325	8,84		10
K20X15	2284	26,89		10
K20X15/40	2285	9,78		10
K20X15/40-A	12783	9,78		10
K20X15/50	2326	14,35		10
K20X5	2286	17,79		10
K20X5/25	2327	7,17		10
K240/1	91458	101,92		1
K240/1	91458	101,92		1
K240/3	39255	302,54		1
K240/3	39255	302,54		1
K240/4	41628	405,41		1
K240/4	41628	405,41		1
K2AB	1818005	22,83	N	1
K2AR	1818006	32,22	N	1
K2CB	1818019	35,28	N	1
K2CR	1818020	49,72	N	1
K2DB/C	1818041	179,61	N	1
K2DB/P	1818035	83,28	N	1
K2DG/C	1818043	105,33	N	1
K2DG/P	1818037	54,56	N	1
K2DR/C	1818042	238,22	N	1
K2DR/P	1818036	121,67	N	1
K2SAB	1818003	29,61	N	1
K2SAR	1818004	48,06	N	1
K2SCB	1818017	34,39	N	1
K2SCR	1818018	49,78	N	1
K2SDB/C	1818038	158,72	N	1
K2SDB/P	1818032	86,33	N	1
K2SDG/C	1818040	98,89	N	1
K2SDG/P	1818034	55,06	N	1
K2SDR/C	1818039	190,61	N	1
K2SDR/P	1818033	142,39	N	1
K2X240/1	93831	181,53		1
K2X240/1	93831	181,53		1
K2X240/3	46374	511,89		1
K2X240/3	46374	511,89		1
K2X240/4	48747	704,27		1
K2X240/4	48747	704,27		1
K3DG/P	1818046	75,56	N	1
K3KAB	1818110	30,83	N	1
K3KAR	1818111	46,89	N	1
K3KCB	1818068	40,33	N	1
K3KCR	1818112	63,94	N	1
K3KDB/C	1818114	244,22	N	1
K3KDB/P	1818113	124,83	N	1
K3KDG/C	1818070	133,00	N	1
K3KDG/P	1818069	84,06	N	1
K3KDR/C	1818097	252,22	N	1
K3KDR/P	1818096	147,72	N	1
K3OKDB/P	1818116	193,33	N	1
K3X185/1	62985	280,76		1
K3X185/1	62985	280,76		1
K3X185/3	65358	849,52		1
K3X185/3	65358	849,52		1
K3X185/4	67731	1.142,36		1
K3X185/4	67731	1.142,36		1
K3X240/1	60612	419,92		1
K3X240/1	60612	419,92		1
K3X240/3	58239	1.250,05		1
K3X240/3	58239	1.250,05		1
K3X240/4	55866	1.677,23		1
K3X240/4	55866	1.677,23		1
K4AB	1818009	61,11	N	1
K4AR	1818010	66,44	N	1
K4CB	1818023	87,06	N	1
K4CR	1818024	94,17	N	1
K4DB/C	1818053	297,56	N	1
K4DB/P	1818050	184,67	N	1
K4DG/C	1818055	208,11	N	1
K4DG/P	1818052	127,67	N	1
K4DR/C	1818054	290,78	N	1
K4DR/P	1818051	179,17	N	1
K4X185/1	79596	419,92		1
K4X185/1	79596	419,92		1
K4X185/3	77223	1.250,05		1
K4X185/3	77223	1.250,05		1
K4X185/4	74850	1.677,23		1
K4X185/4	74850	1.677,23		1
K50/1	98573	13,48		10
K50/1	98573	13,48		10
K50/1	98573	13,48		10
K5AB	1818011	61,11	N	1
K5AR	1818012	74,00	N	1
K5CB	1818025	94,39	N	1
K5CR	1818026	119,28	N	1
K5DB/C	1818059	329,44	N	1
K5DB/P	1818056	213,89	N	1
K5DG/C	1818061	208,11	N	1
K5DG/P	1818058	197,61	N	1
K5DR/C	1818060	342,39	N	1
K5DR/P	1818057	236,22	N	1
K6/1	2270	2,34		100
K6100VERL	1050256	50,17	N	1
K6200VERL	1050257	74,11	N	1
K6AB	1818013	76,17	N	1
K6AR	1818014	96,67	N	1
K6CB	1818027	110,83	N	1
K6CR	1818028	154,33	N	1
K6DB/C	1818065	389,00	N	1
K6DB/P	1818062	236,33	N	1
K6DG/C	1818067	230,83	N	1
K6DG/P	1818064	161,33	N	1
K6DR/C	1818066	345,11	N	1
K6DR/P	1818063	301,39	N	1
K95/1N	10773	52,20		1
K95/1N	10773	52,20		1
K95/3	25017	153,70		1
K95/3	25017	153,70		1
K95/4	27390	191,23		1
K95/4	27390	191,23		1
KD4-CI	2313	0,42		25
KETOP-TT050-MV1	140000	1.137,00		1
KETOP-TT100-MV1	140001	1.327,00		1
KETOP-TT150-MV1	140005	1.421,50		1
KEY-E10/30-GS	138576	20,92		1
KEYPAD-LCD	137253	103,80		1
KEYPAD-STD	137254	185,40		1
KITM10X20	1314915	28,83	N	1
KITM10X30	1314648	34,28	N	1
KITM12X35	1314857	35,28	N	1
KITM6X20MM	1314031	7,00	N	1
KITM8X20	1314927	16,17	N	1
KNB-P3	41282	4,42		10
KNB-RT-P3	46028	4,50		1
KNB-RT-T0	43655	2,57		10
KNB-T0	38909	2,46		10
KNK-P3	649	7,67		1
KNK-T0	650	4,23		1
KO2SDB/P	1818072	182,56	N	1
KO5DB/P	1818076	358,89	N	1
KO6DB/P	1818078	346,39	N	1
KS3-CI	57621	71,51		1
KS4-CI	62367	91,56		1
KST32-125	69774	197,56		1
KST32-150	72147	201,84		1
KST34-125	76893	144,05		1
KST34-150	74520	236,46		1
KST34-200	79266	244,00		1
KST43-125	81639	248,22		1
KST43-150	84012	250,00		1
KST43-200	86385	264,06		1
KST44-125	88758	337,76		1
KST44-150	91131	357,00		1
KST44-200	93504	372,78		1
KST44-250	95877	387,68		1
KST48-200	98250	564,67		1
KSV2-ID	60627	8,23		5
KSV3-ID	63000	12,09		5
KSV4-ID	65373	16,12		5
KSV5-ID	67746	20,41		5
KSV6-ID	70119	24,27		5
KSV7-ID	72492	28,18		5
KSV8-ID	74865	32,34		5
KSV9-ID	77238	36,35		5
KT-M16	216983	0,28		100
KT-M16	216983	0,28		100
KT-M20	207602	0,51		100
KT-M20	207602	0,51		100
KT-M25	207603	0,35		100
KT-M25	207603	0,35		100
KT-M25F	224556	3,25		50
KT-M25F	224556	3,25		50
KT-M32	207604	0,63		100
KT-M32	207604	0,63		100
KT13,5	19658	1,58		100
KT13,5	19658	1,58		100
KT16	22031	1,54		100
KT16	22031	1,54		100
KT16F	24404	4,67		50
KT16F	24404	4,67		50
KT21	26777	1,58		100
KT21	26777	1,58		100
KT29	29150	2,73		50
KT29	29150	2,73		50
KT3	31523	13,76		2
KT3	31523	13,76		2
KT36	33896	4,60		20
KT36	33896	4,60		20
KT4	36269	16,21		3
KT4	36269	16,21		3
KT42	38642	5,38		10
KT42	38642	5,38		10
KVB-ID	2300	25,42		10

L...

Tipo	Codice	Prezzo €	Note	Conf. [pezzi]
L-KL-R	79269	4,25		50
LC-DBIT3-CS	133102	12,37		1
LC-DBIT5-CS	133103	12,37		1
LC-ZSBIT-CS	133104	32,70		1
LEDWB-B	208727	17,71		10
LEDWB-G	208725	17,71		10
LEDWB-R	208726	17,71		10
LEDWB-W	208728	17,71		10
LEDWB-Y	208724	17,71		10
LIC-GALILEO-OPEN-PC	140385	3.415,50		1

Tipo	Codice	Prezzo €	Note	Conf. [pezzi]
LIC-GALILEO-OPEN-XP	140387	506,50		1
LIC-OPT-1ST-LEVEL	140391	256,50		1
LIC-OPT-2ND-LEVEL	140392	461,00		1
LIC-OS-CE30	140405	170,00		1
LIC-OS-CE42	140407	160,00		1
LIC-OS-CE50-C	140406	146,00		1
LIC-OS-CE50-PP	140408	243,00		1
LIC-OS-EXP	140411	617,50		1
LIC-OS-EXP-S	140412	417,50		1
LIC-OS-XP	140409	915,50		1
LIC-OS-XP-S	140410	618,00		1
LIC-PLC-MXP-COMPACT	142581	246,50		1
LIC-PLC-MXP-LIGHT	140388	391,50		1
LIC-PLC-MXP-MEDIUM	140390	819,50		1
LIC-PLC-MXP-SMALL	140389	640,50		1
LPS-ID	86731	10,70		5
LS-02	266107	21,67		10
LS-02-SW	272009	21,67		1
LS-02-ZB	106817	54,15		2
LS-11	266109	21,67		10
LS-11-SW	272006	21,67		1
LS-11-ZB	106819	54,15		2
LS-11D	266114	21,67		10
LS-11D-SW	272007	21,67		1
LS-11S	266105	21,67		10
LS-11S-SW	272020	21,67		1
LS-11S-ZB	106870	54,15		2
LS-20	266120	21,67		10
LS-20-SW	272008	21,67		1
LS-S02	106729	21,67		10
LS-S02-120AFT-ZBZ/X	106778	231,31		1
LS-S02-120AMT-ZBZ/X	106820	231,31		1
LS-S02-230AFT-ZBZ/X	106821	231,31		1
LS-S02-230AMT-ZBZ/X	106822	231,31		1
LS-S02-24DFT-ZBZ/X	106823	231,31		1
LS-S02-24DMT-ZBZ/X	106824	231,31		1
LS-S02-SW	106782	21,67		10
LS-S02-ZB	106874	54,15		1
LS-S11	106783	21,67		10
LS-S11-120AFT-ZBZ/X	106825	231,31		1
LS-S11-120AMT-ZBZ/X	106826	231,31		1
LS-S11-230AFT-ZBZ/X	106827	231,31		1
LS-S11-230AMT-ZBZ/X	106828	231,31		1
LS-S11-24DFT-ZBZ/X	106829	231,31		1
LS-S11-24DMT-ZBZ/X	106830	231,31		1
LS-S11-SW	106807	21,67		10
LS-S11-ZB	106876	54,15		1
LS-S11D	106791	21,67		10
LS-S11D-SW	106797	21,67		10
LS-S11S	106798	21,67		10
LS-S11S-SW	106806	21,67		10
LS-S11S-ZB	106877	54,15		1
LS-S20	106808	21,67		10
LS-S20-SW	106812	21,67		10
LS-XAP	114026	2,44		1
LS-XB-ZB	106872	5,79		1
LS-XF-ZBZ	106832	22,11		1
LS-XFG-ZBZ	106831	22,11		1
LS-XG-ZBZ	106833	5,52		1
LS-XL	266123	5,25		10
LS-XLA	266124	5,25		10
LS-XNG-ZBZ	106834	19,64		1
LS-XNW-ZBZ	106835	19,64		1
LS-XP	266125	4,86		10
LS-XRL	266126	9,69		10
LS-XRLA	266127	9,69		5
LS-XRLA30	266128	10,45		5
LS-XRLA40	266129	10,45		5
LS-XRLA40R	266130	10,45		5
LS-XRR	266131	10,45		5
LS-XRRM	266132	10,45		5
LS-XS	266133	5,25		5
LS-XSD-ZBZ	106836	6,60		1
LS-XSK-ZBZ	106837	14,91		1
LS-XW-ZBZ	106839	5,52		1
LS-XWA-ZBZ	106838	4,12		1
LS-XZRS	114025	17,62		1
LS-XZS	114024	15,36		1
LS4-XB	106860	6,99		1
LS4-XZB	106861	43,46		1
LS4/S11-1/I/ZB	106857	73,10		1
LS4/S11-1/IA/ZB	106858	76,96		1
LS4/S12-7/IB/ZB	106859	98,06		1
LSC-Q20M-F5-LD	282003	91,09		1
LSC-Q40P-F20-CD	282004	213,22		1
LSC-R12M-F4-LD	282005	173,24		1
LSC-R18M-F5-LD	282006	122,14		1
LSC-R30M-F10-LD	282007	125,48		1
LSE-02	266122	44,83		5
LSE-11	266121	44,83		5
LSE-AU	274096	54,42		1
LSI-Q40P-F20-CA	281997	128,87		1
LSI-Q40P-F20-CD	281998	99,84		1
LSI-Q40P-F20-PD	281999	97,30		1
LSI-Q40P-N35-PD	282001	65,22		1
LSI-Q40P-NF35-CA	282000	127,59		1
LSI-Q40P-NF40-CD	282002	97,84		1
LSI-R12M-F2-LD	281904	59,10		1
LSI-R12M-F2-PD	281905	59,10		1
LSI-R12M-NF4-PD	281906	60,49		1
LSI-R12P-F2-LA	281907	119,48		1
LSI-R12P-F2-LD	281908	119,48		1
LSI-R12P-NF4-LD	281909	277,06		1
LSI-R18M-F5-LD	281950	63,99		1
LSI-R18M-F5-PD	281951	67,63		1
LSI-R18M-NF8-PD	281952	69,62		1
LSI-R18P-F5-LA	281953	294,03		1
LSI-R18P-F5-LD	281954	81,92		1
LSI-R18P-NF8-LD	281955	303,69		1
LSI-R30M-F10-LD	281956	133,27		1
LSI-R30M-F10-PD	281957	133,27		1
LSI-R30M-NF15-PD	281958	133,27		1
LSI-R30P-F10-LA	281959	310,11		1
LSI-R30P-F10-LD	281960	332,99		1
LSI-R30P-NF15-LD	281961	343,62		1
LSI-R8S-F1-LD	281962	83,60		1
LSI-R8S-F1-PD	281963	95,16		1
LSI-R8S-NF3-PD	281964	93,29		1
LSM-02	266142	27,07		10
LSM-11	266144	27,07		10
LSM-11D	266149	27,07		10
LSM-11S	266140	25,21		10
LSM-20	266155	27,07		10
LSM-XL	266156	6,52		5
LSM-XLA	266157	6,52		5
LSM-XP	266158	6,08		5
LSM-XRL	266159	12,14		5
LSM-XRLA	266160	12,14		5
LSM-XRR	266161	13,08		5
LSM-XRRM	266162	13,08		5
LSM-XS	266163	6,52		5
LSO-R18P-B2000-LD	281985	67,97		1
LSO-R18P-B2000-PD	281986	67,15		1
LSO-R18P-S300-LD	281987	159,93		1
LSO-R18P-S300-PD	281988	159,93		1
LSO-R18S-B2000-LD	281989	199,89		1
LSO-R18S-B2000-PD	281990	97,77		1
LSO-R18S-S300-LD	281991	102,93		1
LSO-R18S-S300-PD	281992	213,22		1
LSO-R30P-B6000-LD	281993	266,53		1
LSO-R30P-B6000-PD	281994	266,53		1
LSO-R30P-S400-LD	281995	299,86		1
LSO-R30P-S400-PD	281996	299,86		1
LSO-XR40	281983	13,74		1
LSO-XR75	281984	14,87		1
LSO-XR75	281984	14,87		1
LSR-S02-1-I/TKG	106848	45,46		1
LSR-S02-1-I/TS	106852	45,46		1
LSR-S11-1-I/TKG	106847	45,46		1
LSR-S11-1-I/TS	106851	45,46		1
LT284-M6X20-C	50325	0,42		100
LTS-100/C00/3-R	284690	158,72		1
LVP-20H12-CS	112908	17,66		1
LVP-20V12-CS	112907	17,66		1
LVP-30H15-CS	112910	23,62		1
LVP-30V15-CS	112909	21,44		1

M...

Tipo	Codice	Prezzo €	Note	Conf. [pezzi]
M-CI-K2	206906	7,05		10
M-CI-K3	206907	7,64		10
M-CI-K4	206908	10,84		10
M-CI-K5	206909	20,18		10
M22-A	216374	2,16		50
M22-A4	279437	4,32		1
M22-ADC	106523	23,77		1
M22-ADC4	106524	23,77		1
M22-AK01	216503	6,71		5
M22-AK10	216504	6,71		5
M22-AK11	216505	11,38		5
M22-AMC	229015	12,62		10
M22-B	216388	3,27		50
M22-CK01	216385	5,19		20
M22-CK02	107899	8,93		20
M22-CK10	216384	5,19		20
M22-CK11	107940	8,93		20
M22-CK20	107898	8,93		20
M22-CKC01	216387	5,19		10
M22-CKC10	216386	5,19		10
M22-CLED-B	218061	9,11		10
M22-CLED-G	216571	9,11		10
M22-CLED-R	216570	9,11		10
M22-CLED-W	216569	9,11		10
M22-CLED230-B	218063	13,60		10
M22-CLED230-G	216577	13,60		10
M22-CLED230-R	216576	13,60		10
M22-CLED230-W	216575	13,60		10
M22-CLEDC-B	218062	9,11		10
M22-CLEDC-G	216574	9,11		10
M22-CLEDC-R	216573	9,11		10
M22-CLEDC-W	216572	9,11		10
M22-CLEDC230-B	218064	13,60		10
M22-CLEDC230-G	216580	13,60		10
M22-CLEDC230-R	216579	13,60		10
M22-CLEDC230-W	216578	13,60		10
M22-D-B	216600	6,83		10
M22-D-G	216596	6,83		10
M22-D-G-X1	216607	7,13		10
M22-D-GR	132671	6,83		10
M22-D-R	216594	6,83		10
M22-D-R-X0	216605	7,13		10
M22-D-S	216590	6,83		10
M22-D-S-X0	216609	7,13		10
M22-D-W	216592	6,83		10
M22-D-W-X1	216611	7,13		10
M22-D-W-X11	101673	9,68		1
M22-D-X	216602	5,27		10
M22-D-Y	216598	6,83		10
M22-D4-*-*	279413	50,80		1
M22-D4-S	279411	50,80		1
M22-D4-S-X7	286336	50,80		1
M22-DDL-*-*-*	226770	16,86		5
M22-DDL-GR	216698	16,03		5
M22-DDL-GR-GB1/GB0	216702	16,86		5
M22-DDL-GR-X1/X0	216700	16,86		5

Tipo	Codice	Prezzo €	Note	Conf. [pezzi]
M22-DDL-S-X4/X5	218145	16,86		5
M22-DDL-S-X7/X7	216710	16,86		5
M22-DDL-WS	216704	16,03		5
M22-DDL-WS-GB1/GB0	216708	16,86		5
M22-DDL-WS-X1/X0	216706	16,86		5
M22-DDLF-*-*-*	284818	16,87		1
M22-DDLF-GR-X1/X0	284814	16,87		1
M22-DDLF-WS-X1/X0	284816	16,87		1
M22-DDLM-GR-X1/X0	284830	18,08		1
M22-DDLM-WS-X1/X0	284832	18,08		1
M22-DG-X	220921	10,60		5
M22-DGL-X	230961	17,66		5
M22-DH-B	216649	8,48		5
M22-DH-G	216643	8,48		5
M22-DH-G-X1	216657	8,73		5
M22-DH-R	216641	8,48		5
M22-DH-R-X0	216655	8,73		5
M22-DH-S	216636	8,48		5
M22-DH-S-X0	216659	8,73		5
M22-DH-W	216638	8,48		5
M22-DH-W-X1	216661	8,73		5
M22-DH-Y	216646	8,47		5
M22-DI4-*-*	286340	56,77		1
M22-DI4-S-X7	286338	56,77		1
M22-DL-A	167429	10,07		10
M22-DL-B	216931	10,07		10
M22-DL-G	216927	10,07		10
M22-DL-G-X1	216938	10,07		10
M22-DL-R	216925	10,07		10
M22-DL-R-X0	216936	10,07		10
M22-DL-W	216922	10,07		10
M22-DL-W-X0	216940	10,07		10
M22-DL-W-X1	216942	10,07		10
M22-DL-X	216933	8,64		10
M22-DL-Y	216929	10,05		10
M22-DLH-A	167433	11,51		5
M22-DLH-B	216973	11,51		5
M22-DLH-G	216969	11,51		5
M22-DLH-G-X1	216977	11,51		5
M22-DLH-R	216967	11,51		5
M22-DLH-R-X0	216975	11,51		5
M22-DLH-W	216965	11,51		5
M22-DLH-W-X0	216979	11,51		5
M22-DLH-W-X1	216981	11,51		5
M22-DLH-Y	216971	11,51		5
M22-DLVHS-W-MCC	153567	14,98	N	1
M22-DP-G	216716	11,73		5
M22-DP-G-X	216734	10,26		5
M22-DP-G-X1	216722	11,86		5
M22-DP-R	216714	11,73		5
M22-DP-R-X	216731	10,26		5
M22-DP-R-X0	216720	11,86		5
M22-DP-S	216712	11,73		5
M22-DP-S-X	216728	10,26		5
M22-DP-S-X0	216724	11,86		5
M22-DP-W-X1	216726	11,86		5
M22-DP-Y	216718	11,73		5
M22-DP-Y-X	216737	10,26		5
M22-DR-B	216623	12,72		5
M22-DR-G	216619	12,72		5
M22-DR-G-X1	216630	13,73		5
M22-DR-R	216617	12,72		5
M22-DR-R-X0	216628	13,73		5
M22-DR-S	216613	12,72		5
M22-DR-S-X0	216632	13,73		5
M22-DR-W	216615	12,72		5
M22-DR-W-X1	216634	13,73		5
M22-DR-X	216625	11,09		5
M22-DR-Y	216621	12,72		5
M22-DRH-B	216673	15,52		5
M22-DRH-G	216669	15,52		5
M22-DRH-G-X1	216677	16,52		5
M22-DRH-R	216667	15,52		5
M22-DRH-R-X0	216675	16,52		5
M22-DRH-S	216663	15,52		5
M22-DRH-S-X0	216679	16,52		5
M22-DRH-W	216665	15,53		5
M22-DRH-W-X1	216681	16,52		5
M22-DRH-Y	216671	15,53		5
M22-DRL-B	216952	21,94		5
M22-DRL-G	216948	21,94		5
M22-DRL-G-X1	216959	23,29		5
M22-DRL-R	216946	21,94		5
M22-DRL-R-X0	216957	23,29		5
M22-DRL-W	216944	21,94		5
M22-DRL-W-X0	216961	23,29		5
M22-DRL-W-X1	216963	23,29		5
M22-DRL-X	216954	19,48		5
M22-DRL-Y	216950	21,94		5
M22-DRLH-B	216802	25,44		5
M22-DRLH-G	216796	25,44		5
M22-DRLH-G-X1	216805	26,69		5
M22-DRLH-R	216789	25,44		5
M22-DRLH-R-X0	216804	26,69		5
M22-DRLH-W	216788	25,44		5
M22-DRLH-W-X0	216806	26,69		5
M22-DRLH-W-X1	216807	26,69		5
M22-DRLH-Y	216799	25,44		5
M22-DRP-G	216747	16,54		5
M22-DRP-G-X	216765	15,11		5
M22-DRP-G-X1	216753	17,48		5
M22-DRP-R	216745	16,54		5
M22-DRP-R-X	216762	15,11		5
M22-DRP-R-X0	216751	17,48		5
M22-DRP-S	216743	16,54		5
M22-DRP-S-X	216759	15,11		5
M22-DRP-S-X0	216755	17,48		5
M22-DRP-W-X1	216757	17,48		5

Tipo	Codice	Prezzo €	Note	Conf. [pezzi]
M22-DRP-Y	216749	16,54		5
M22-DRP-Y-X	216768	15,11		5
M22-DZ-B	254833	10,70		10
M22-DZ-B-GB14	254834	11,74		10
M22-DZ-X	254835	9,12		10
M22-E1	216541	16,36		5
M22-E14	222205	241,97		1
M22-E2	216543	21,18		5
M22-E3	216544	23,26		5
M22-E4	216545	29,90		1
M22-E5	216546	35,36		1
M22-E6	216547	41,97		1
M22-ES-MS*	216417	8,78		1
M22-ES-MS1	216416	8,78		1
M22-ES-MS10	111763	8,44		1
M22-ES-MS11	111762	8,44		1
M22-ES-MS2	111764	8,44		1
M22-ES-MS20	111765	8,44		1
M22-ES-MS3	111766	8,44		1
M22-ES-MS4	111767	8,44		1
M22-ES-MS5	111768	8,44		1
M22-ES-MS6	111769	8,44		1
M22-ES-MS7	111770	8,44		1
M22-ES-SA(*)-*	217444	21,66		1
M22-EY1	216542	17,55		5
M22-FR-AU	274150	13,37		1
M22-GR	216401	1,75		50
M22-H1	216548	4,85		1
M22-H2	216549	9,75		1
M22-H3	216550	14,97		1
M22-H4	216551	20,09		1
M22-H5	216552	24,59		1
M22-H6	216553	27,88		1
M22-I1	216535	13,89		1
M22-I12	222688	88,24		1
M22-I2	216537	18,04		1
M22-I3	216538	19,64		1
M22-I4	216539	25,44		1
M22-I6	216540	36,00		1
M22-IVS	216400	6,50		1
M22-IY1	216536	15,53		1
M22-K01	216378	4,57		20
M22-K01D	262165	13,68		20
M22-K01PV6	150643	7,20		20
M22-K01SMC10	121472	19,83		10
M22-K02SMC10	121474	31,99		5
M22-K10	216376	4,57		20
M22-K10P	110835	13,68		20
M22-KC01	216382	4,57		20
M22-KC01SMC10	121473	22,01		10
M22-KC02SMC10	121720	34,16		5
M22-KC10	216380	4,57		20
M22-L-A	164374	6,88		10
M22-L-B	216775	5,97		10
M22-L-G	216773	5,97		10
M22-L-R	216772	5,97		10
M22-L-W	216771	5,97		10
M22-L-X	216776	4,54		10
M22-L-Y	216774	5,97		10
M22-LC-B	216911	12,61		10
M22-LC-G	216909	12,61		10
M22-LC-R	216908	12,61		10
M22-LC-W	216907	12,61		10
M22-LC-X	216912	11,19		10
M22-LC-Y	216910	12,61		10
M22-LCH-B	216918	14,15		10
M22-LCH-G	216916	14,15		10
M22-LCH-R	216915	14,15		10
M22-LCH-W	216914	14,15		10
M22-LCH-Y	216917	14,15		10
M22-LED-B	218057	7,75		20
M22-LED-G	216559	7,75		20
M22-LED-R	216558	7,75		20
M22-LED-W	216557	7,75		20
M22-LED230-B	218059	11,47		20
M22-LED230-G	216565	11,47		20
M22-LED230-R	216564	11,47		20
M22-LED230-W	216563	11,47		20
M22-LEDC-B	218058	7,75		20
M22-LEDC-G	216562	7,75		20
M22-LEDC-R	216561	7,75		20
M22-LEDC-W	216560	7,75		20
M22-LEDC230-B	218060	11,47		20
M22-LEDC230-G	216568	11,47		20
M22-LEDC230-R	216567	11,47		20
M22-LEDC230-W	216566	11,47		20
M22-LG	216403	6,71		5
M22-LH-B	216782	7,50		10
M22-LH-G	216780	7,50		10
M22-LH-R	216779	7,50		10
M22-LH-W	216778	7,50		10
M22-LH-Y	216781	7,50		10
M22-LS	266137	1,83		5
M22-MS	216402	6,71		5
M22-PL-PV	216397	8,78		2
M22-PV	216876	21,38		5
M22-PV45P	152862	23,67		1
M22-PVL	216878	28,81		5
M22-PVLT	263469	28,96		5
M22-PVLT45P	121460	29,95		1
M22-PVLT60P	121461	32,35		1
M22-PVS	216879	53,80		5
M22-PVS-MS*	216880	65,66		1
M22-PVS45P-MS*	121470	65,89		1
M22-PVS45P-MS1	121468	53,92		1
M22-PVS45P-RS	121466	53,92		1
M22-PVS60P-MS*	121471	73,68		1
M22-PVS60P-MS1	121469	59,90		1

Tipo	Codice	Prezzo €	Note	Conf. [pezzi]
M22-PVS60P-RS	121467	59,90		1
M22-PVT	263467	22,20		5
M22-PVT45P	121462	22,77		1
M22-PVT45P-MPI	121463	34,75		1
M22-PVT60P	121464	25,16		1
M22-PVT60P-MPI	121465	38,94		1
M22-R*-*	263371	64,53		1
M22-R100K	229493	60,09		1
M22-R10K	229491	60,09		1
M22-R1K	229489	60,09		1
M22-R470K	229494	60,09		1
M22-R47K	229492	60,09		1
M22-R4K7	229490	60,09		1
M22-RJ45-SA	107413	36,66		1
M22-SWD-A4	116016	4,76		10
M22-SWD-I1-LP01	115990	53,06		1
M22-SWD-I2-LP01	115991	60,49		1
M22-SWD-I3-LP01	115992	66,65		1
M22-SWD-I4-LP01	115993	74,04		1
M22-SWD-I6-LP01	115994	88,81		1
M22-SWD-K11	115964	24,69		20
M22-SWD-K11LED-B	115973	42,56		20
M22-SWD-K11LED-G	115974	42,56		20
M22-SWD-K11LED-R	115975	42,56		20
M22-SWD-K11LED-W	115972	42,56		20
M22-SWD-K11LEDC-B	116004	42,56		20
M22-SWD-K11LEDC-G	116005	42,56		20
M22-SWD-K11LEDC-R	116006	42,56		20
M22-SWD-K11LEDC-W	116003	42,56		20
M22-SWD-K22	115965	43,52		10
M22-SWD-K22LED-B	115979	49,97		10
M22-SWD-K22LED-G	115980	49,97		10
M22-SWD-K22LED-R	115981	49,97		10
M22-SWD-K22LED-W	115978	49,97		10
M22-SWD-K22LEDC-B	116010	49,97		10
M22-SWD-K22LEDC-G	116011	49,97		10
M22-SWD-K22LEDC-R	116012	49,97		10
M22-SWD-K22LEDC-W	116009	49,97		10
M22-SWD-KC11	115995	24,69		20
M22-SWD-KC22	115996	43,52		10
M22-SWD-LED-B	115967	25,93		20
M22-SWD-LED-G	115968	25,93		20
M22-SWD-LED-R	115969	25,93		20
M22-SWD-LED-W	115966	25,93		20
M22-SWD-LEDC-B	115998	25,93		20
M22-SWD-LEDC-G	115999	25,93		20
M22-SWD-LEDC-R	116000	25,93		20
M22-SWD-LEDC-W	115997	25,93		20
M22-SWD-NOP	147637	31,38		20
M22-SWD-NOPC	147638	31,38		20
M22-SWD-SEL8-10	116698	18,47		5
M22-T-D	216395	4,17		10
M22-T-DD	216396	4,17		10
M22-TA	226161	14,56		1
M22-TC	216398	8,06		10
M22-TCV	225527	3,17		5
M22-UPE	216554	4,91		1
M22-USB	147539	74,09	N	1
M22-USB-SA	107412	75,12	N	1
M22-USB-SA-150	147543	75,29	N	1
M22-W	216853	15,85		5
M22-W3	216861	16,54		5
M22-WJ2H	289195	51,47		1
M22-WJ2H-2P	111508	60,89		1
M22-WJ2V	289196	51,47		1
M22-WJ2V-2P	111507	60,89		1
M22-WJ4	279417	52,95		1
M22-WJ4-2P	110836	60,89		1
M22-WK	216865	15,68		5
M22-WK3	216870	15,69		5
M22-WKV	216874	15,69		5
M22-WLK-B	216820	15,62		5
M22-WLK-G	216816	15,62		5
M22-WLK-R	216814	15,62		5
M22-WLK-W	216812	15,62		5
M22-WLK-Y	216818	15,62		5
M22-WLK3-B	216841	17,72		5
M22-WLK3-G	216837	17,72		5
M22-WLK3-R	216835	17,72		5
M22-WLK3-W	216833	17,72		5
M22-WLK3-Y	216839	17,72		5
M22-WLKV-B	284397	15,62		1
M22-WLKV-G	284395	15,62		1
M22-WLKV-R	284394	15,62		1
M22-WLKV-W	284393	15,62		1
M22-WLKV-Y	284396	15,62		1
M22-WR	216855	15,85		5
M22-WR-*	226836	15,85		5
M22-WR-X91	216859	15,85		5
M22-WR-X92	216857	15,85		5
M22-WR3	216863	16,54		5
M22-WR3-*	226840	16,54		5
M22-WR3-X94	226838	16,54		5
M22-WR4	279419	28,72		1
M22-WRJ2H	289199	51,47		1
M22-WRJ2V	289240	51,47		1
M22-WRJ4	279415	52,95		1
M22-WRK	216867	15,68		10
M22-WRK3	216872	15,68		5
M22-WRK3-*	217436	15,68		5
M22-WRK4	279431	28,72		1
M22-WRLK-B	216831	15,62		5
M22-WRLK-G	216827	15,62		5
M22-WRLK-R	216825	15,62		5
M22-WRLK-W	216823	15,62		5
M22-WRLK-Y	216829	15,62		5
M22-WRLK3-*/*	217438	16,61		5
M22-WRLK3-B	216851	16,61		5

Tipo	Codice	Prezzo €	Note	Conf. [pezzi]
M22-WRLK3-G	216847	16,61		5
M22-WRLK3-R	216845	16,61		5
M22-WRLK3-W	216843	16,61		5
M22-WRLK3-Y	216849	16,61		5
M22-WRS	216887	43,19		5
M22-WRS-A1	229092	43,19		5
M22-WRS-MS*	216890	56,49		1
M22-WRS-MS*-A1	217440	56,49		5
M22-WRS-MS10	111775	56,49		1
M22-WRS-MS10-A1	111776	56,49		1
M22-WRS-MS2-A1	111780	56,49		1
M22-WRS-MS20	111779	56,49		1
M22-WRS-MS3	111781	56,49		1
M22-WRS-MS3-A1	111782	56,49		1
M22-WRS-MS4	111783	56,49		1
M22-WRS-MS4-A1	111784	56,49		1
M22-WRS-MS5	111785	56,49		1
M22-WRS-MS5-A1	111786	56,49		1
M22-WRS-MS6	111787	56,49		1
M22-WRS-MS7	111788	56,49		1
M22-WRS-MS8	111789	56,49		1
M22-WRS-SA(*)-*	216892	64,51		1
M22-WRS3	216900	43,19		5
M22-WRS3-A*	229094	43,19		5
M22-WRS3-MS*	216903	56,49		1
M22-WRS3-MS*-A*	217442	56,49		5
M22-WRS3-SA(*)-*	216905	64,51		1
M22-WS	216881	43,19		1
M22-WS-MS*	216883	56,49		1
M22-WS-SA(*)-*	216885	64,51		1
M22-WS3	216894	43,19		1
M22-WS3-MS*	216896	56,49		1
M22-WS3-SA(*)-*	216898	64,51		1
M22-XAK	216464	8,15		10
M22-XAK-*	216469	9,11		10
M22-XAK1	216465	8,15		10
M22-XAM	229025	16,17		5
M22-XAMP	229028	16,17		5
M22-XBK	269580	8,15		1
M22-XBK-*	231762	9,11		10
M22-XBK1	216483	8,15		10
M22-XC-R	216406	0,79		10
M22-XC-Y	216407	0,79		10
M22-XCK	279433	6,96		1
M22-XCK*	279436	6,96		1
M22-XCK1	279434	6,96		1
M22-XCK2	279435	6,96		1
M22-XCK3	290260	6,96		1
M22-XD-*-*	216427	2,89		1
M22-XD-B	216426	1,93		10
M22-XD-B-GB14	218204	2,89		10
M22-XD-B-X6	218172	2,89		10
M22-XD-G	216424	1,93		10
M22-XD-G-GB1	218196	2,89		10
M22-XD-G-X1	218165	2,89		10
M22-XD-G-X2	218168	2,89		10
M22-XD-R	216423	1,93		10
M22-XD-R-GB0	218194	2,89		10
M22-XD-R-GB5	218202	2,89		10
M22-XD-R-X0	218153	2,89		10
M22-XD-S	216421	1,93		10
M22-XD-S-GB0	218195	2,89		10
M22-XD-S-GB15	218205	2,89		10
M22-XD-S-GB16	218206	2,89		10
M22-XD-S-GB17	218208	2,89		10
M22-XD-S-GB18	218209	2,89		10
M22-XD-S-GB2	218198	2,89		10
M22-XD-S-GB3	218199	2,89		10
M22-XD-S-GB4	218200	2,89		10
M22-XD-S-GB6	218203	2,89		10
M22-XD-S-GB9	218201	2,89		10
M22-XD-S-X0	218154	2,89		10
M22-XD-S-X1	218166	2,89		10
M22-XD-S-X10	218176	2,89		10
M22-XD-S-X11	218177	2,89		10
M22-XD-S-X12	218178	2,89		10
M22-XD-S-X13	218179	2,89		10
M22-XD-S-X14	218180	2,89		10
M22-XD-S-X15	218181	2,89		10
M22-XD-S-X16	218182	2,89		10
M22-XD-S-X17	218183	2,89		10
M22-XD-S-X2	218169	2,89		10
M22-XD-S-X4	218170	2,89		10
M22-XD-S-X5	218171	2,89		10
M22-XD-S-X7	218173	2,89		10
M22-XD-S-X8	218174	2,89		10
M22-XD-S-X9	218175	2,88		10
M22-XD-W	216422	1,93		10
M22-XD-W-GB1	218197	2,88		10
M22-XD-W-X1	218167	2,88		10
M22-XD-Y	216425	1,93		10
M22-XDH-*-*	216434	3,81		1
M22-XDH-B	216433	2,97		10
M22-XDH-B-GB14	218249	3,72		10
M22-XDH-B-X6	218217	3,81		10
M22-XDH-G	216431	2,97		10
M22-XDH-G-GB1	218241	3,81		10
M22-XDH-G-X1	218210	3,81		10
M22-XDH-G-X2	218213	3,81		10
M22-XDH-R	216430	3,81		10
M22-XDH-R-GB0	218239	3,81		10
M22-XDH-R-GB5	218247	3,81		10
M22-XDH-R-X0	218155	3,81		10
M22-XDH-S	216428	2,97		10
M22-XDH-S-GB0	218240	3,81		10
M22-XDH-S-GB15	218250	3,81		10
M22-XDH-S-GB16	218251	3,81		10
M22-XDH-S-GB17	218252	3,81		10

Tipo	Codice	Prezzo €	Note	Conf. [pezzi]
M22-XDH-S-GB18	218253	3,81		10
M22-XDH-S-GB2	218243	3,81		10
M22-XDH-S-GB3	218244	3,81		10
M22-XDH-S-GB4	218245	3,81		10
M22-XDH-S-GB6	218248	3,81		10
M22-XDH-S-GB9	218246	3,81		10
M22-XDH-S-X0	218156	3,81		10
M22-XDH-S-X1	218211	3,81		10
M22-XDH-S-X10	218221	3,81		10
M22-XDH-S-X11	218222	3,81		10
M22-XDH-S-X12	218223	3,81		10
M22-XDH-S-X13	218224	3,81		10
M22-XDH-S-X14	218225	3,81		10
M22-XDH-S-X15	218226	3,81		10
M22-XDH-S-X16	218227	3,81		10
M22-XDH-S-X17	218228	3,81		10
M22-XDH-S-X2	218214	3,81		10
M22-XDH-S-X4	218215	3,81		10
M22-XDH-S-X5	218216	3,81		10
M22-XDH-S-X7	218218	3,81		10
M22-XDH-S-X8	218219	3,81		10
M22-XDH-S-X9	218220	3,81		10
M22-XDH-W	216429	2,97		10
M22-XDH-W-GB1	218242	3,81		10
M22-XDH-W-X1	218212	3,81		10
M22-XDH-Y	216432	2,97		10
M22-XDL-*-*	216446	3,74		1
M22-XDL-B	216445	2,34		10
M22-XDL-B-GB14	218336	3,74		10
M22-XDL-B-X6	218304	3,74		10
M22-XDL-G	216443	2,34		10
M22-XDL-G-GB1	218328	3,74		10
M22-XDL-G-X1	218295	3,74		10
M22-XDL-G-X2	218297	3,74		10
M22-XDL-R	216442	2,34		10
M22-XDL-R-GB0	218326	3,74		10
M22-XDL-R-GB5	218334	3,74		10
M22-XDL-R-X0	218159	3,74		10
M22-XDL-W	216441	2,34		10
M22-XDL-W-GB0	218327	3,74		10
M22-XDL-W-GB1	218329	3,74		10
M22-XDL-W-GB15	218337	3,74		10
M22-XDL-W-GB16	218338	3,74		10
M22-XDL-W-GB17	218339	3,74		10
M22-XDL-W-GB18	218340	3,74		10
M22-XDL-W-GB2	218330	3,74		10
M22-XDL-W-GB3	218331	3,74		10
M22-XDL-W-GB4	218332	3,74		10
M22-XDL-W-GB6	218335	3,74		10
M22-XDL-W-GB9	218333	3,74		10
M22-XDL-W-X0	218160	3,74		10
M22-XDL-W-X1	218296	3,74		10
M22-XDL-W-X10	218308	3,74		10
M22-XDL-W-X11	218309	3,74		10
M22-XDL-W-X12	218310	3,74		10
M22-XDL-W-X13	218311	3,74		10
M22-XDL-W-X14	218312	3,74		10
M22-XDL-W-X15	218313	3,74		10
M22-XDL-W-X16	218314	3,74		10
M22-XDL-W-X17	218315	3,74		10
M22-XDL-W-X2	218301	3,74		10
M22-XDL-W-X4	218302	3,74		10
M22-XDL-W-X5	218303	3,74		10
M22-XDL-W-X7	218305	3,74		10
M22-XDL-W-X8	218306	3,74		10
M22-XDL-W-X9	218307	3,74		10
M22-XDL-Y	216444	2,34		10
M22-XDLH-*-*	216452	6,22		1
M22-XDLH-B	216451	4,85		10
M22-XDLH-B-GB14	218379	6,22		10
M22-XDLH-B-X6	218347	6,22		10
M22-XDLH-G	216449	4,85		10
M22-XDLH-G-GB1	218371	6,22		10
M22-XDLH-G-X1	218341	6,22		10
M22-XDLH-G-X2	218343	6,22		10
M22-XDLH-R	216448	4,85		10
M22-XDLH-R-GB0	218369	6,22		10
M22-XDLH-R-GB5	218377	6,22		10
M22-XDLH-R-X0	218161	6,22		10
M22-XDLH-W	216447	4,85		10
M22-XDLH-W-GB0	218370	6,22		10
M22-XDLH-W-GB1	218372	6,22		10
M22-XDLH-W-GB15	218380	6,22		10
M22-XDLH-W-GB16	218381	6,22		10
M22-XDLH-W-GB17	218382	6,22		10
M22-XDLH-W-GB18	218383	6,22		10
M22-XDLH-W-GB2	218373	6,22		10
M22-XDLH-W-GB3	218374	6,22		10
M22-XDLH-W-GB4	218375	6,22		10
M22-XDLH-W-GB6	218378	6,22		10
M22-XDLH-W-GB9	218376	6,22		10
M22-XDLH-W-X0	218162	6,22		10
M22-XDLH-W-X1	218342	6,22		10
M22-XDLH-W-X10	218351	6,22		10
M22-XDLH-W-X11	218352	6,22		10
M22-XDLH-W-X12	218353	6,22		10
M22-XDLH-W-X13	218354	6,22		10
M22-XDLH-W-X14	218355	6,22		10
M22-XDLH-W-X15	218356	6,22		10
M22-XDLH-W-X16	218357	6,22		10
M22-XDLH-W-X17	218358	6,22		10
M22-XDLH-W-X2	218344	6,22		10
M22-XDLH-W-X4	218345	6,22		10
M22-XDLH-W-X5	218346	6,22		10
M22-XDLH-W-X7	218348	6,22		10
M22-XDLH-W-X8	218349	6,22		10
M22-XDLH-W-X9	218350	6,22		10
M22-XDLH-Y	216450	4,85		10

Tipo	Codice	Prezzo €	Note	Conf. [pezzi]
M22-XDP-*-*	216440	2,89		1
M22-XDP-G	216438	1,93		10
M22-XDP-G-GB1	218283	2,89		10
M22-XDP-G-X1	218254	2,89		10
M22-XDP-G-X2	218257	2,89		10
M22-XDP-R	216437	1,93		10
M22-XDP-R-GB0	218281	2,89		10
M22-XDP-R-GB5	218289	2,89		10
M22-XDP-R-X0	218157	2,89		10
M22-XDP-S	216435	1,93		10
M22-XDP-S-GB0	218282	2,89		10
M22-XDP-S-GB15	218291	2,89		10
M22-XDP-S-GB16	218292	2,89		10
M22-XDP-S-GB17	218293	2,89		10
M22-XDP-S-GB18	218294	2,89		10
M22-XDP-S-GB2	218285	2,89		10
M22-XDP-S-GB3	218286	2,89		10
M22-XDP-S-GB4	218287	2,89		10
M22-XDP-S-GB6	218290	2,89		10
M22-XDP-S-GB9	218288	2,89		10
M22-XDP-S-X0	218158	2,89		10
M22-XDP-S-X1	218255	2,89		10
M22-XDP-S-X10	218264	2,89		10
M22-XDP-S-X11	218265	2,89		10
M22-XDP-S-X12	218266	2,89		10
M22-XDP-S-X13	218267	2,89		10
M22-XDP-S-X14	218268	2,89		10
M22-XDP-S-X15	218269	2,89		10
M22-XDP-S-X16	218270	2,89		10
M22-XDP-S-X17	218271	2,89		10
M22-XDP-S-X2	218258	2,89		10
M22-XDP-S-X4	218259	2,89		10
M22-XDP-S-X5	218260	2,89		10
M22-XDP-S-X7	218261	2,89		10
M22-XDP-S-X8	218262	2,89		10
M22-XDP-S-X9	218263	2,89		10
M22-XDP-W	216436	1,93		10
M22-XDP-W-GB1	218284	2,89		10
M22-XDP-W-X1	218256	2,89		10
M22-XDP-Y	216439	1,93		10
M22-XE	254849	14,96		1
M22-XE5	218945	5,37		1
M22-XGPV	231273	13,37		1
M22-XGWK	231274	9,75		5
M22-XI	229162	3,74		25
M22-XKDP	100647	1,30		1
M22-XL-*-*	216458	3,74		1
M22-XL-B	216457	2,34		10
M22-XL-G	216455	2,34		10
M22-XL-G-GB1	218414	3,74		10
M22-XL-G-X1	218384	3,74		10
M22-XL-G-X2	218386	3,74		10
M22-XL-R	216454	2,34		10
M22-XL-R-GB0	218412	3,74		10
M22-XL-R-GB5	218420	3,74		10
M22-XL-R-X0	218163	3,74		10
M22-XL-W	216453	2,34		10
M22-XL-W-GB0	218413	3,74		10
M22-XL-W-GB1	218415	3,74		10
M22-XL-W-GB15	218422	3,74		10
M22-XL-W-GB16	218423	3,74		10
M22-XL-W-GB17	218424	3,74		10
M22-XL-W-GB18	218425	3,74		10
M22-XL-W-GB2	218416	3,74		10
M22-XL-W-GB3	218417	3,74		10
M22-XL-W-GB4	218418	3,74		10
M22-XL-W-GB6	218421	3,74		10
M22-XL-W-GB9	218419	3,74		10
M22-XL-W-X0	218164	3,74		10
M22-XL-W-X1	218385	3,74		10
M22-XL-W-X10	218393	3,74		10
M22-XL-W-X11	218394	3,74		10
M22-XL-W-X12	218395	3,74		10
M22-XL-W-X13	218396	3,74		10
M22-XL-W-X14	218399	3,74		10
M22-XL-W-X15	218400	3,74		10
M22-XL-W-X16	218401	3,74		10
M22-XL-W-X17	218402	3,74		10
M22-XL-W-X2	218387	3,74		10
M22-XL-W-X4	218388	3,74		10
M22-XL-W-X5	218389	3,74		10
M22-XL-W-X7	218390	3,74		10
M22-XL-W-X8	218391	3,74		10
M22-XL-W-X9	218392	3,74		10
M22-XL-Y	216456	2,34		10
M22-XLED-T	231079	9,31		10
M22-XLED220	271541	15,50		1
M22-XLED230-T	231080	13,89		10
M22-XLED60	231078	9,31		10
M22-XLH-B	216463	4,85		10
M22-XLH-G	216461	4,85		10
M22-XLH-R	216460	4,85		10
M22-XLH-W	216459	4,85		10
M22-XLH-Y	216462	4,85		10
M22-XPV60-Y-24	121477	22,88		1
M22-XST	216480	0,84		100
M22-XST-*	216482	1,98		1
M22-XW	216405	0,93		10
M22-XWS	231275	8,81		5
M22-XYK1	216484	8,15		10
M22-XZK	216470	3,21		25
M22-XZK-*	216479	4,17		10
M22-XZK-F99	216473	3,21		10
M22-XZK-GB99	216472	3,21		10
M22-XZK-I99	216474	3,21		10
M22-ZA	216399	2,16		10
M22G-XGPV	271610	13,37		1
M22S-B	216390	3,27		50

Tipo	Codice	Prezzo €	Note	Conf. [pezzi]
M22S-D-B	216601	6,83		10
M22S-D-G	216597	6,83		10
M22S-D-G-X1	216608	7,13		10
M22S-D-GR	132672	6,83	N	10
M22S-D-R	216595	6,83		10
M22S-D-R-X0	216606	7,13		10
M22S-D-S	216591	6,83		10
M22S-D-S-X0	216610	7,13		10
M22S-D-W	216593	6,83		10
M22S-D-W-X1	216612	7,13		10
M22S-D-X	216604	5,27		10
M22S-D-Y	216599	6,83		10
M22S-D4-*-*	279414	50,80		1
M22S-D4-S	279412	50,80		1
M22S-D4-S-X7	286337	50,80		1
M22S-DDL-*-*-*	230350	16,86		5
M22S-DDL-GR	216699	16,03		5
M22S-DDL-GR-GB1/GB0	216703	16,86		5
M22S-DDL-GR-X1/X0	216701	16,87		5
M22S-DDL-S-X4/X5	218146	16,87		5
M22S-DDL-S-X7/X7	216711	16,87		5
M22S-DDL-WS	216705	16,03		5
M22S-DDL-WS-GB1/GB0	216709	16,87		5
M22S-DDL-WS-X1/X0	216707	16,87		5
M22S-DDLF-GR-X1/X0	284815	16,87		1
M22S-DDLF-WS-X1/X0	284817	16,87		1
M22S-DDLM-GR-X1/X0	284831	18,08		1
M22S-DDLM-WS-X1/X0	284833	18,08		1
M22S-DH-B	216650	8,47		5
M22S-DH-G	216645	8,47		5
M22S-DH-G-X1	216658	8,73		5
M22S-DH-R	216642	8,47		5
M22S-DH-R-X0	216656	8,73		5
M22S-DH-S	216637	8,47		5
M22S-DH-S-X0	216660	8,73		5
M22S-DH-W	216639	8,47		5
M22S-DH-W-X1	216662	8,73		5
M22S-DH-Y	216647	8,47		5
M22S-DI4-*-*	286341	56,77		1
M22S-DI4-S-X7	286339	56,77		1
M22S-DL-B	216932	10,05		10
M22S-DL-G	216928	10,05		10
M22S-DL-G-X1	216939	10,05		10
M22S-DL-R	216926	10,07		10
M22S-DL-R-X0	216937	10,07		10
M22S-DL-W	216924	10,07		10
M22S-DL-W-X0	216941	10,07		10
M22S-DL-W-X1	216943	10,07		10
M22S-DL-X	216935	8,64		10
M22S-DL-Y	216930	10,05		10
M22S-DLH-B	216974	11,51		5
M22S-DLH-G	216970	11,51		5
M22S-DLH-G-X1	216978	11,51		5
M22S-DLH-R	216968	11,51		5
M22S-DLH-R-X0	216976	11,51		5
M22S-DLH-W	216966	11,51		5
M22S-DLH-W-X0	216980	11,51		5
M22S-DLH-W-X1	216982	11,51		5
M22S-DLH-Y	216972	11,51		5
M22S-DP-G	216717	11,73		5
M22S-DP-G-X	216736	10,26		5
M22S-DP-G-X1	216723	11,86		5
M22S-DP-R	216715	11,73		5
M22S-DP-R-X	216733	10,26		5
M22S-DP-R-X0	216721	11,86		5
M22S-DP-S	216713	11,73		5
M22S-DP-S-X	216730	10,26		5
M22S-DP-S-X0	216725	11,86		5
M22S-DP-W-X1	216727	11,86		5
M22S-DP-Y	216719	11,73		5
M22S-DP-Y-X	216739	10,26		5
M22S-DR-B	216624	12,72		5
M22S-DR-G	216620	12,72		5
M22S-DR-G-X1	216631	13,73		5
M22S-DR-R	216618	12,72		5
M22S-DR-R-X0	216629	13,73		5
M22S-DR-S	216614	12,72		5
M22S-DR-S-X0	216633	13,73		5
M22S-DR-W	216616	12,72		5
M22S-DR-W-X1	216635	13,73		5
M22S-DR-X	216627	11,09		5
M22S-DR-Y	216622	12,72		5
M22S-DRH-B	216674	15,53		5
M22S-DRH-G	216670	15,53		5
M22S-DRH-G-X1	216678	16,52		5
M22S-DRH-R	216668	15,53		5
M22S-DRH-R-X0	216676	16,52		5
M22S-DRH-S	216664	15,53		5
M22S-DRH-S-X0	216680	16,52		5
M22S-DRH-W	216666	15,53		5
M22S-DRH-W-X1	216682	16,52		5
M22S-DRH-Y	216672	15,53		5
M22S-DRL-B	216953	21,94		5
M22S-DRL-G	216949	21,94		5
M22S-DRL-G-X1	216960	23,29		5
M22S-DRL-R	216947	21,94		5
M22S-DRL-R-X0	216958	23,29		5
M22S-DRL-W	216945	21,94		5
M22S-DRL-W-X0	216962	23,29		5
M22S-DRL-W-X1	216964	23,29		5
M22S-DRL-X	216956	19,48		5
M22S-DRL-Y	216951	21,94		5
M22S-DRLH-B	216803	25,44		5
M22S-DRLH-G	216798	25,44		5
M22S-DRLH-G-X1	216809	26,69		5
M22S-DRLH-R	216792	25,44		5
M22S-DRLH-R-X0	216808	26,69		5
M22S-DRLH-W	216791	25,44		5

Tipo	Codice	Prezzo €	Note	Conf. [pezzi]
M22S-DRLH-W-X0	216810	26,69		5
M22S-DRLH-W-X1	216811	26,69		5
M22S-DRLH-Y	216801	25,44		5
M22S-DRP-G	216748	16,54		5
M22S-DRP-G-X	216767	15,11		5
M22S-DRP-G-X1	216754	17,48		5
M22S-DRP-R	216746	16,54		5
M22S-DRP-R-X	216764	15,11		5
M22S-DRP-R-X0	216752	17,48		5
M22S-DRP-S	216744	16,54		5
M22S-DRP-S-X	216761	15,11		5
M22S-DRP-S-X0	216756	17,48		5
M22S-DRP-W-X1	216758	17,48		5
M22S-DRP-Y	216750	16,54		5
M22S-DRP-Y-X	216770	15,11		5
M22S-PV	225528	21,38		5
M22S-PVL	230962	28,81		5
M22S-PVLT	271540	28,96		1
M22S-PVT	271499	22,20		1
M22S-R100K	232235	60,09		1
M22S-R10K	232233	60,09		1
M22S-R1K	232231	60,09		1
M22S-R30	216408	2,72		10
M22S-R470K	232236	60,09		1
M22S-R47K	232234	60,09		1
M22S-R4K7	232232	60,09		1
M22S-ST-F68	256796	2,19		10
M22S-ST-GB0	216494	2,19		10
M22S-ST-GB1	216495	2,19		10
M22S-ST-GB10	216499	2,19		10
M22S-ST-GB11	216500	2,19		10
M22S-ST-GB12	216501	2,19		10
M22S-ST-GB5	218300	2,19		10
M22S-ST-GB6	216496	2,19		10
M22S-ST-GB7	216497	2,19		10
M22S-ST-GB8	216498	2,19		10
M22S-ST-X	216392	0,76		100
M22S-ST-X88	216485	2,19		10
M22S-ST-X89	218147	2,19		10
M22S-ST-X93	216486	2,19		10
M22S-STDD-X	216394	0,76		10
M22S-USB	147541	74,09		1
M22S-USB-SA	147535	75,12		1
M22S-W	216854	15,85		5
M22S-W3	216862	16,54		5
M22S-WJ2H	289197	51,47		1
M22S-WJ2V	289198	51,47		1
M22S-WJ4	279418	52,95		1
M22S-WK	216866	15,68		5
M22S-WK3	216871	15,68		5
M22S-WKV	216875	15,68		5
M22S-WLK-B	216821	15,62		5
M22S-WLK-G	216817	15,62		5
M22S-WLK-R	216815	15,62		5
M22S-WLK-W	216813	15,62		5
M22S-WLK-Y	216819	15,62		5
M22S-WLK3-B	216842	17,72		5
M22S-WLK3-G	216838	17,72		5
M22S-WLK3-R	216836	17,72		5
M22S-WLK3-W	216834	17,72		5
M22S-WLK3-Y	216840	17,72		5
M22S-WLKV-B	284544	15,62		1
M22S-WLKV-G	284540	15,62		1
M22S-WLKV-R	284399	15,62		1
M22S-WLKV-W	284398	15,62		1
M22S-WLKV-Y	284543	15,62		1
M22S-WR	216856	15,85		5
M22S-WR-*	226837	15,85		5
M22S-WR-X91	216860	15,85		5
M22S-WR-X92	216858	15,85		5
M22S-WR3	216864	16,54		5
M22S-WR3-*	226841	16,54		5
M22S-WR3-X94	226839	16,54		5
M22S-WR4	279430	28,72		1
M22S-WRJ2H	289241	51,47		1
M22S-WRJ2V	289242	51,47		1
M22S-WRJ4	279416	52,95		1
M22S-WRK	216869	15,68		10
M22S-WRK3	216873	15,68		5
M22S-WRK3-*	217437	15,68		5
M22S-WRK4	279432	28,72		1
M22S-WRLK-B	216832	15,62		5
M22S-WRLK-G	216828	15,62		5
M22S-WRLK-R	216826	15,62		5
M22S-WRLK-W	216824	15,62		5
M22S-WRLK-Y	216830	15,62		5
M22S-WRLK3-*/*	217439	16,61		5
M22S-WRLK3-B	216852	16,61		5
M22S-WRLK3-G	216848	16,61		5
M22S-WRLK3-R	216846	16,61		5
M22S-WRLK3-W	216844	16,61		5
M22S-WRLK3-Y	216850	16,61		5
M22S-WRS	216889	43,19		5
M22S-WRS-A1	229093	43,19		5
M22S-WRS-MS*	216891	56,49		1
M22S-WRS-MS*-A1	217441	56,49		5
M22S-WRS-SA(*)-*	216893	64,51		1
M22S-WRS3	216901	43,19		5
M22S-WRS3-A*	229095	43,19		5
M22S-WRS3-MS*	216904	56,49		1
M22S-WRS3-MS*-A*	217443	56,49		5
M22S-WRS3-SA(*)-*	216906	64,51		1
M22S-WS	216882	46,10		1
M22S-WS-MS*	216884	56,49		1
M22S-WS-SA(*)-*	216886	64,51		1
M22S-WS3	216895	43,19		1
M22S-WS3-MS*	216897	56,49		1
M22S-WS3-SA(*)-*	216899	64,51		1

Tipo	Codice	Prezzo €	Note	Conf. [pezzi]
M3-CI23	19709	13,57		10
M3-CI43	29201	24,98		5
M3-CI44	31574	37,40		5
M3-CI45	3036	60,78		5
M3-CI48	36320	76,85		5
MAST-FIT-CS	140478	111,65		1
MCS11	88527	136,39		1
MCS11-G	58692	156,74		1
MCS11-SOND910-G	87793	179,62		1
MCS11-SONDOD	95646	149,95		1
MCS22	98019	141,48		1
MCS22-G	58691	173,63		1
MCS22-SOND910-G	87794	187,25		1
MCS22-SONDOD	17338	159,28		1
MCS4	19711	131,32		1
MCS4-G	58693	156,74		1
MCS4-SOND910-G	87792	173,67		1
MCS4-SONDOD	26830	144,04		1
MCSN11	29203	134,72		1
MCSN11-V	33949	168,59		1
MCSN16	38695	156,74		1
MCSN16-V	43441	189,79		1
MCSN22	48187	166,91		1
MCSN22-V	52933	198,27		1
MCSN4	57679	110,14		1
MCSN4-V	62425	139,80		1
MEMORY-CF-A1-S	139528	146,00		1
MEMORY-CF-BRS-1	139803	655,50		1
MEMORY-SD-A1-S	139807	68,50		1
MFD-80	265250	183,00		1
MFD-80-B	265251	198,00		1
MFD-80-B-X	284905	198,00	N	1
MFD-800-CAB	265257			1
MFD-800-CAB5	266041	150,50		1
MFD-AC-CP4	286822	156,00		1
MFD-AC-CP4-500	286823	215,50		1
MFD-AC-CP4-800	286824	209,50		1
MFD-AC-CP8-ME	274091	446,00		1
MFD-AC-CP8-NT	274092	538,50		1
MFD-AC-R16	274093	188,00		1
MFD-CP10-ME	133801	522,00		1
MFD-CP10-NT	133800	614,50		1
MFD-CP4	280888	114,00		1
MFD-CP4-500	274094	191,00		1
MFD-CP4-500-CAB5	280886	84,50		1
MFD-CP4-500-CAB5	280886	84,50		1
MFD-CP4-800	274095	191,00		1
MFD-CP4-800-CAB5	280887	84,50		1
MFD-CP4-800-CAB5	280887	84,50		1
MFD-CP4-CO	115736	191,00		1
MFD-CP8-ME	267164	446,00		1
MFD-CP8-NT	265253	538,50		1
MFD-KIT-USB	116566	928,00		1
MFD-R16	265254	188,00		1
MFD-RA17	265364	245,50		1
MFD-T16	265255	188,00		1
MFD-TA17	265256	245,50		1
MFD-TAP13-NI-A	106047	483,00		1
MFD-TAP13-PT-A	106045	483,00		1
MFD-TAP13-PT-B	106046	483,00		1
MFD-TP12-NI-A	106044	420,50		1
MFD-TP12-PT-A	106042	420,50		1
MFD-TP12-PT-B	106043	420,50		1
MFD-TS-144	274090	10,50		1
MFD-XM-80	265258	45,50		1
MFD-XS-80	265259	45,50		1
MFD25	215451	1,58		25
MFD25	215451	1,58		25
MFD32	215452	2,87		25
MFD32	215452	2,87		25
MFV25-6	215453	1,58		50
MFV25-6	215453	1,58		50
MFV32-7	215454	1,98		50
MFV32-7	215454	1,98		50
ML4	41069	11,30		10
MMX-COM-PC	121406	275,60		1
MMX-LZ1-009	138231	56,50		1
MMX-LZ1-015	138232	72,10		1
MMX-LZ1-017	138233	112,90		1
MMX-LZ3-006	138234	143,80		1
MMX-LZ3-009	138235	159,00		1
MMX-LZ3-020	138236	220,60		1
MMX-NET-XA	134510	106,50		1
MMX12AA1D7F0-0	121363	293,90		1
MMX12AA1D7N0-0	122660	273,00		1
MMX12AA2D4F0-0	121364	319,30		1
MMX12AA2D4N0-0	122661	298,70		1
MMX12AA2D8F0-0	121365	339,70		1
MMX12AA2D8N0-0	122662	319,30		1
MMX12AA3D7F0-0	121366	372,80		1
MMX12AA3D7N0-0	122663	352,50		1
MMX12AA4D8F0-0	121367	403,20		1
MMX12AA4D8N0-0	122664	378,10		1
MMX12AA7D0F0-0	121368	449,70		1
MMX12AA7D0N0-0	122665	424,10		1
MMX12AA9D6F0-0	121369	551,60		1
MMX12AA9D6N0-0	122666	521,60		1
MMX32AA011N0-0	122673	666,30		1
MMX32AA1D7N0-0	122667	323,80		1
MMX32AA2D4N0-0	122668	331,50		1
MMX32AA2D8N0-0	122669	354,00		1
MMX32AA3D7N0-0	122670	444,00		1
MMX32AA4D8N0-0	122671	459,40		1
MMX32AA7D0N0-0	122672	610,50		1
MMX34AA012F0-0	121405	1.328,00		1
MMX34AA012N0-0	122682	1.278,00		1
MMX34AA014F0-0	122684	1.592,00		1
MMX34AA014N0-0	122683	1.532,00		1

Tipo	Codice	Prezzo €	Note	Conf. [pezzi]
MMX34AA1D3F0-0	121397	439,10		1
MMX34AA1D3N0-0	122674	408,80		1
MMX34AA1D9F0-0	121398	531,80		1
MMX34AA1D9N0-0	122675	494,60		1
MMX34AA2D4F0-0	121399	543,80		1
MMX34AA2D4N0-0	122676	507,50		1
MMX34AA3D3F0-0	121400	574,10		1
MMX34AA3D3N0-0	122677	536,80		1
MMX34AA4D3F0-0	121401	694,90		1
MMX34AA4D3N0-0	122678	652,10		1
MMX34AA5D6F0-0	121402	796,90		1
MMX34AA5D6N0-0	122679	749,40		1
MMX34AA7D6F0-0	121403	1.029,00		1
MMX34AA7D6N0-0	122680	977,40		1
MMX34AA9D0F0-0	121404	1.128,00		1
MMX34AA9D0N0-0	122681	1.048,00		1
MPDMV160N	1314337	166,94	N	1
MPDMV250N/400N	1314039	330,44	N	1
MPDMV630N/1000N	1314040	475,72	N	1
MPL-100100-CS	138767	159,44		1
MPL-100100/RAL2000-CS	138732	224,66		1
MPL-10060-CS	138765	94,41		1
MPL-10060/RAL2000-CS	138730	132,97		1
MPL-10080-CS	138766	143,32		1
MPL-10080/RAL2000-CS	138731	195,46		1
MPL-120100-CS	138770	192,54		1
MPL-120100/RAL2000-CS	138735	266,87		1
MPL-120120-CS	138771	229,10		1
MPL-120120/RAL2000-CS	138736	313,78		1
MPL-12060-CS	138768	112,59		1
MPL-12060/RAL2000-CS	138733	158,84		1
MPL-12080-CS	138769	172,10		1
MPL-12080/RAL2000-CS	138734	231,51		1
MPL-2520-CS	138747	7,00		1
MPL-2520/RAL2000-CS	138712	10,70		1
MPL-3020-CS	138748	7,68		1
MPL-3020/RAL2000-CS	138713	11,74		1
MPL-3030-CS	138749	10,89		1
MPL-3030/RAL2000-CS	138714	16,05		1
MPL-3040-CS	138750	13,68		1
MPL-3040/RAL2000-CS	138715	20,09		1
MPL-4030-CS	138751	14,06		1
MPL-4030/RAL2000-CS	138716	20,37		1
MPL-4040-CS	138752	17,59		1
MPL-4040/RAL2000-CS	138717	25,56		1
MPL-4060-CS	138753	30,53		1
MPL-4060/RAL2000-CS	138718	41,97		1
MPL-5040-CS	138754	21,84		1
MPL-5040/RAL2000-CS	138719	33,09		1
MPL-5050-CS	138755	26,58		1
MPL-5050/RAL2000-CS	138720	41,06		1
MPL-6040-CS	138756	29,81		1
MPL-6040/RAL2000-CS	138721	43,99		1
MPL-6050-CS	138757	37,12		1
MPL-6050/RAL2000-CS	138722	54,98		1
MPL-6060-CS	138758	44,34		1
MPL-6060/RAL2000-CS	138723	65,08		1
MPL-6080-CS	138759	88,39		1
MPL-6080/RAL2000-CS	138724	116,86		1
MPL-7050-CS	138760	41,73		1
MPL-7050/RAL2000-CS	138725	62,71		1
MPL-80100-CS	138764	141,93		1
MPL-80100/RAL2000-CS	138729	194,36		1
MPL-8040-CS	138761	51,29		1
MPL-8040/RAL2000-CS	138726	69,53		1
MPL-8060-CS	138762	79,34		1
MPL-8060/RAL2000-CS	138727	107,38		1
MPL-8080-CS	138763	114,97		1
MPL-8080/RAL2000-CS	138728	154,03		1
MPP-100100-CS	138705	194,90		1
MPP-10060-CS	138703	116,25		1
MPP-10080-CS	138704	168,68		1
MPP-120100-CS	138708	207,73		1
MPP-120120-CS	138709	259,14		1
MPP-12060-CS	138706	127,27		1
MPP-12080-CS	138707	170,82		1
MPP-2520-CS	138685	12,96		1
MPP-3020-CS	138686	10,59		1
MPP-3030-CS	138687	15,94		1
MPP-3040-CS	138688	22,87		1
MPP-4030-CS	138689	22,87		1
MPP-4040-CS	138690	26,22		1
MPP-4060-CS	138691	41,55		1
MPP-5040-CS	138692	35,89		1
MPP-5050-CS	138693	43,19		1
MPP-6040-CS	138694	41,55		1
MPP-6050-CS	138695	52,31		1
MPP-6060-CS	138696	66,85		1
MPP-6080-CS	138697	105,72		1
MPP-7050-CS	138698	70,46		1
MPP-80100-CS	138702	168,68		1
MPP-8040-CS	138699	74,15		1
MPP-8060-CS	138700	105,72		1
MPP-8080-CS	138701	139,60		1
MSC-D-0,25-M7(230V50HZ)	281925	114,54		1
MSC-D-0,25-M7(230V50HZ)/BBA	102737	162,37		1
MSC-D-0,25-M7(24VDC)	283154	123,34		1
MSC-D-0,25-M7(24VDC)/BBA	102964	171,21		1
MSC-D-0,4-M7(230V50HZ)	281926	114,54		1
MSC-D-0,4-M7(230V50HZ)/BBA	102738	162,37		1
MSC-D-0,4-M7(24VDC)	283155	123,34		1
MSC-D-0,4-M7(24VDC)/BBA	102965	171,21		1
MSC-D-0,63-M7(230V50HZ)	281927	119,35		1
MSC-D-0,63-M7(230V50HZ)/BBA	102739	167,13		1
MSC-D-0,63-M7(24VDC)	283156	127,86		1
MSC-D-0,63-M7(24VDC)/BBA	102966	175,94		1
MSC-D-1-M7(230V50HZ)	281929	125,90		1
MSC-D-1-M7(230V50HZ)/BBA	102950	174,13		1

Tipo	Codice	Prezzo €	Note	Conf. [pezzi]
MSC-D-1-M7(24VDC)	283158	134,10		1
MSC-D-1-M7(24VDC)/BBA	102967	183,21		1
MSC-D-1,6-M7(230V50HZ)	283140	128,66		1
MSC-D-1,6-M7(230V50HZ)/BBA	102951	176,61		1
MSC-D-1,6-M7(24VDC)	283159	137,73		1
MSC-D-1,6-M7(24VDC)/BBA	102968	185,96		1
MSC-D-10-M17(230V50HZ)	101045	173,05		1
MSC-D-10-M17(230V50HZ)/BBA	102959	231,74		1
MSC-D-10-M17(24VDC)	101047	220,68		1
MSC-D-10-M17(24VDC)/BBA	102976	280,77		1
MSC-D-10-M7(230V50HZ)	283146	142,86		1
MSC-D-10-M7(230V50HZ)/BBA	102955	190,80		1
MSC-D-10-M7(24VDC)	283165	151,43		1
MSC-D-10-M7(24VDC)/BBA	102972	200,38		1
MSC-D-10-M9(230V50HZ)	283147	149,13		1
MSC-D-10-M9(230V50HZ)/BBA	102956	197,20		1
MSC-D-10-M9(24VDC)	283166	152,93		1
MSC-D-10-M9(24VDC)/BBA	102973	201,38		1
MSC-D-12-M12(230V50HZ)	283148	156,62		1
MSC-D-12-M12(230V50HZ)/BBA	102957	204,97		1
MSC-D-12-M12(24VDC)	283167	167,19		1
MSC-D-12-M12(24VDC)/BBA	102974	215,99		1
MSC-D-12-M17(230V50HZ)	101046	173,05		1
MSC-D-12-M17(230V50HZ)/BBA	102960	231,74		1
MSC-D-12-M17(24VDC)	101048	220,68		1
MSC-D-12-M17(24VDC)/BBA	102977	280,77		1
MSC-D-16-M15(230V50HZ)	100414	164,17		1
MSC-D-16-M15(230V50HZ)/BBA	102958	212,87		1
MSC-D-16-M15(24VDC)	100415	208,93		1
MSC-D-16-M15(24VDC)/BBA	102975	259,71		1
MSC-D-16-M17(230V50HZ)	283150	173,05		1
MSC-D-16-M17(230V50HZ)/BBA	102961	231,74		1
MSC-D-16-M17(24VDC)	283168	220,68		1
MSC-D-16-M17(24VDC)/BBA	102978	280,77		1
MSC-D-2,5-M7(230V50HZ)	283142	128,66		1
MSC-D-2,5-M7(230V50HZ)/BBA	102952	176,61		1
MSC-D-2,5-M7(24VDC)	283161	137,73		1
MSC-D-2,5-M7(24VDC)/BBA	102969	185,96		1
MSC-D-25-M25(230V50HZ)	283151	225,53		1
MSC-D-25-M25(230V50HZ)/BBA	102962	285,32		1
MSC-D-25-M25(24VDC)	283169	271,22		1
MSC-D-25-M25(24VDC)/BBA	102979	333,44		1
MSC-D-32-M32(230V50HZ)	283152	291,17		1
MSC-D-32-M32(230V50HZ)/BBA	102963	352,49		1
MSC-D-32-M32(24VDC)	283170	345,82		1
MSC-D-32-M32(24VDC)/BBA	102980	406,19		1
MSC-D-4-M7(230V50HZ)	283143	128,66		1
MSC-D-4-M7(230V50HZ)/BBA	102953	176,61		1
MSC-D-4-M7(24VDC)	283162	137,73		1
MSC-D-4-M7(24VDC)/BBA	102970	185,96		1
MSC-D-6,3-M7(230V50HZ)	283145	128,66		1
MSC-D-6,3-M7(230V50HZ)/BBA	102954	176,61		1
MSC-D-6,3-M7(24VDC)	283164	137,73		1
MSC-D-6,3-M7(24VDC)/BBA	102971	185,96		1
MSC-DE-1,2-M7(230V50HZ)	121735	273,82		1
MSC-DE-1,2-M7(24VDC)	121736	281,06		1
MSC-DE-12-M12(230V50HZ)	121743	268,55		1
MSC-DE-12-M12(24VDC)	121744	275,49		1
MSC-DE-12-M17(230V50HZ)	121745	305,29		1
MSC-DE-12-M17(24VDC)	121746	351,96		1
MSC-DE-32-M32(230V50HZ)	121751	314,14		1
MSC-DE-32-M32(24VDC)	121752	360,81		1
MSC-DE-4-M7(230V50HZ)	121737	273,82		1
MSC-DE-4-M7(24VDC)	121738	281,06		1
MSC-DEA-1,2-M7(24VDC)	121753	297,77		1
MSC-DEA-12-M12(24VDC)	121757	292,23		1
MSC-DEA-12-M17(24VDC)	121758	368,69		1
MSC-DEA-32-M32(24VDC)	121761	377,60		1
MSC-DEA-4-M7(24VDC)	121754	297,77		1
MSC-R-0,25-M7(230V50HZ)	283171	176,23		1
MSC-R-0,25-M7(230V50HZ)/BBA	102981	223,61		1
MSC-R-0,25-M7(24VDC)	283190	194,03		1
MSC-R-0,25-M7(24VDC)/BBA	102997	241,55		1
MSC-R-0,4-M7(230V50HZ)	283172	176,23		1
MSC-R-0,4-M7(230V50HZ)/BBA	102982	223,61		1
MSC-R-0,4-M7(24VDC)	283191	194,03		1
MSC-R-0,4-M7(24VDC)/BBA	102998	241,55		1
MSC-R-0,63-M7(230V50HZ)	283173	180,87		1
MSC-R-0,63-M7(230V50HZ)/BBA	102983	228,87		1
MSC-R-0,63-M7(24VDC)	283192	198,34		1
MSC-R-0,63-M7(24VDC)/BBA	102999	247,04		1
MSC-R-1-M7(230V50HZ)	283175	187,05		1
MSC-R-1-M7(230V50HZ)/BBA	102984	235,00		1
MSC-R-1-M7(24VDC)	283194	205,17		1
MSC-R-1-M7(24VDC)/BBA	103000	253,67		1
MSC-R-1,6-M7(230V50HZ)	283176	190,80		1
MSC-R-1,6-M7(230V50HZ)/BBA	102985	238,02		1
MSC-R-1,6-M7(24VDC)	283195	208,34		1
MSC-R-1,6-M7(24VDC)/BBA	103001	256,81		1
MSC-R-10-M17(230V50HZ)	101049	264,12		1
MSC-R-10-M17(230V50HZ)/BBA	102992	323,52		1
MSC-R-10-M17(24VDC)	101051	360,00		1
MSC-R-10-M17(24VDC)/BBA	103008	421,70		1
MSC-R-10-M7(230V50HZ)	283182	204,29		1
MSC-R-10-M7(230V50HZ)/BBA	102989	252,86		1
MSC-R-10-M7(24VDC)	283201	221,93		1
MSC-R-10-M7(24VDC)/BBA	103005	271,09		1
MSC-R-10-M9(230V50HZ)	283183	217,67		1
MSC-R-10-M9(230V50HZ)/BBA	102990	266,53		1
MSC-R-10-M9(24VDC)	283202	224,57		1
MSC-R-10-M9(24VDC)/BBA	103006	274,03		1
MSC-R-12-M12(230V50HZ)	283184	233,04		1
MSC-R-12-M12(230V50HZ)/BBA	102991	281,11		1
MSC-R-12-M12(24VDC)	283203	254,36		1
MSC-R-12-M12(24VDC)/BBA	103007	304,60		1
MSC-R-12-M17(230V50HZ)	101050	264,12		1
MSC-R-12-M17(230V50HZ)/BBA	102993	323,52		1
MSC-R-12-M17(24VDC)	101052	360,00		1
MSC-R-12-M17(24VDC)/BBA	103009	421,70		1
MSC-R-16-M17(230V50HZ)	283186	264,12		1
MSC-R-16-M17(230V50HZ)/BBA	102994	323,52		1
MSC-R-16-M17(24VDC)	283204	360,00		1
MSC-R-16-M17(24VDC)/BBA	103010	421,70		1
MSC-R-2,5-M7(230V50HZ)	283178	190,80		1
MSC-R-2,5-M7(230V50HZ)/BBA	102986	238,02		1
MSC-R-2,5-M7(24VDC)	283197	208,34		1
MSC-R-2,5-M7(24VDC)/BBA	103002	256,81		1
MSC-R-25-M25(230V50HZ)	283187	341,83		1
MSC-R-25-M25(230V50HZ)/BBA	102995	401,83		1
MSC-R-25-M25(24VDC)	283205	436,25		1
MSC-R-25-M25(24VDC)/BBA	103011	497,58		1
MSC-R-32-M32(230V50HZ)	283188	454,76		1
MSC-R-32-M32(230V50HZ)/BBA	102996	516,58		1
MSC-R-32-M32(24VDC)	283206	563,55		1
MSC-R-32-M32(24VDC)/BBA	103012	626,40		1
MSC-R-4-M7(230V50HZ)	283179	190,80		1
MSC-R-4-M7(230V50HZ)/BBA	102987	238,02		1
MSC-R-4-M7(24VDC)	283198	208,34		1
MSC-R-4-M7(24VDC)/BBA	103003	256,81		1
MSC-R-6,3-M7(230V50HZ)	283181	190,80		1
MSC-R-6,3-M7(230V50HZ)/BBA	102988	238,02		1
MSC-R-6,3-M7(24VDC)	283200	208,49		1
MSC-R-6,3-M7(24VDC)/BBA	103004	256,81		1
MTR-D3-CS	140530	7,08		2
MTR-D4-CS	140531	7,41		2
MTR-D5-CS	140532	7,77		2
MTR-D6-CS	140533	8,23		2
MTR-D8-CS	140534	8,74		2
MVDILE	10113	8,64		5
MVS-D0-EM	220230	18,04		1
MVS-LBM0-EM	220219	6,24		1

N...

Tipo	Codice	Prezzo €	Note	Conf. [pezzi]
N-P1E	651	13,46		5
N-P1Z	652	13,46		5
N-P3E	62432	22,80		5
N-P3Z	64805	22,80		5
N-P5-125/160E	280969	57,19		1
N-P5-125/160Z	280970	57,19		1
N-P5-250/315E	280971	91,86		1
N-P5-250/315Z	280972	91,86		1
N-PKZ0	82160	3,47		20
N1-100	259144	254,20		1
N1-100-SVE	113730	321,19		1
N1-125	259145	337,31		1
N1-125-SVE	113731	404,29		1
N1-160	281236	366,98		1
N1-4-100	266003	293,31		1
N1-4-125	266004	387,82		1
N1-4-160	281254	406,91		1
N1-4-63	266002	231,39		1
N1-63	259143	205,32		1
N1-63-SVE	113729	272,28		1
N2-160	266008	376,39		1
N2-160-SVE	113733	457,27		1
N2-200	266009	506,77		1
N2-200-SVE	113734	587,66		1
N2-250	266010	633,85		1
N2-250-SVE	113735	714,74		1
N2-4-160	266014	412,26		1
N2-4-160-SVE	113736	513,38		1
N2-4-200	266015	508,40		1
N2-4-200-SVE	113737	609,50		1
N2-4-250	266016	731,63		1
N2-4-250-SVE	113738	832,74		1
N23AE	58242	17,19		10
N3-4-400	266023	1155,27		1
N3-4-400-AVE	110872	1663,91		1
N3-4-630	266024	1482,80		1
N3-4-630-AVE	110873	1991,45		1
N3-400	266019	896,22		1
N3-400-AVE	110768	1276,92		1
N3-630	266020	1140,65		1
N3-630-AVE	110769	1521,35		1
N4-1000	266026	2815,70		1
N4-1250	266027	3343,65		1
N4-1600	266028	4285,46		1
N4-4-1000	266030	3666,28		1
N4-4-1250	266031	4399,52		1
N4-4-1600	266032	5621,60		1
N4-4-800	266029	2884,15		1
N4-800	266025	2160,67		1
N434AE	60615	31,71		10
NH-SLS-00/160-60	106211	203,89		1
NH-SLS-00/160-60-SI	106216	464,27		1
NHI-11-PKZ0-C	229680	12,87		5
NHI-E-01-PKZ0-C	229682	9,41		5
NHI-E-10-PKZ0	82884	9,41		5
NHI-E-10-PKZ0-C	229681	9,41		5
NHI-E-10L-PKZ0	107040	10,28		5
NHI-E-11-PKZ0	82882	12,46		5
NHI11-PKZ0	72896	12,87		5
NHI12-PKZ0	72895	20,99		5
NHI21-PKZ0	72894	20,99		5
NS1-100-NA	102682	357,38		1
NS1-125-NA	102683	472,33		1
NS1-63-NA	102681	288,11		1
NS2-160-NA	102684	528,97		1
NS2-200-NA	102685	711,63		1
NS2-250-NA	102686	892,67		1
NS3-400-NA	102687	1218,72		1
NS3-600-NA	102688	1549,17		1
NS4-1000-NA	102690	3196,66		1
NS4-1200-NA	102691	3799,21		1

Tipo	Codice	Prezzo €	Note	Conf. [pezzi]
NS4-800-NA	102689	2535,61		1
NZM-XBZ1000	281587	70,20		1
NZM-XBZ225	281585	38,99		1
NZM-XBZ600	281586	54,68		1
NZM-XDMI-CAB	260755	585,00		1
NZM-XDMI-DPV1	270333	257,50		1
NZM-XDMI612	260217	589,36		1
NZM-XMC-AC	129968	221,64		1
NZM-XMC-DISP	129967	431,06		1
NZM-XPC-CAB	260216	1018,69		1
NZM-XPC-DTM	281624	125,32		1
NZM-XPC-KIT	265631	533,00		1
NZM-XRC	266696	6,09		1
NZM-XSTK	266739	10,66		1
NZM-XSWD-704	135530	491,90		1
NZM1-4-XFI300R	104607	333,30		1
NZM1-4-XFI300U	104613	516,91		1
NZM1-4-XFI30R	104606	333,30		1
NZM1-4-XFI30U	104612	516,91		1
NZM1-4-XFIR	104608	342,81		1
NZM1-4-XFIU	104614	523,22		1
NZM1-4-XIPA	266749	12,19		1
NZM1-4-XIPK	266745	20,57		1
NZM1-4-XKA	266731	42,63		1
NZM1-4-XKAM	144114	172,87		1
NZM1-4-XKC	267075	21,34		1
NZM1-4-XKP	119863	20,27		1
NZM1-4-XKR	266737	57,88		1
NZM1-4-XKS	266725	21,34		1
NZM1-4-XKSA	266741	20,57		1
NZM1-XA110-130AC/DC	259724	77,91		1
NZM1-XA12AC/DC	259706	77,91		1
NZM1-XA208-250AC/DC	259726	77,91		1
NZM1-XA24AC/DC	259708	77,91		1
NZM1-XA380-440AC/DC	259728	77,91		1
NZM1-XA480-525AC/DC	259730	86,92	N	1
NZM1-XA48AC/DC	259720	77,91		1
NZM1-XA60AC/DC	259722	77,91		1
NZM1-XAD160	104554	149,62		1
NZM1-XAD160	104554	149,62		1
NZM1-XAHIV110-130AC/DC	259780	96,93		1
NZM1-XAHIV12AC/DC	259772	96,93		1
NZM1-XAHIV208-250AC/DC	259782	96,93		1
NZM1-XAHIV24AC/DC	259774	96,93		1
NZM1-XAHIV380-440AC/DC	259784	96,93		1
NZM1-XAHIV48AC/DC	259776	96,93		1
NZM1-XAHIV60AC/DC	259778	96,93		1
NZM1-XAHIVL110-130AC/DC	259798	92,58		1
NZM1-XAHIVL12AC/DC	259790	92,58		1
NZM1-XAHIVL208-250AC/DC	259800	92,58		1
NZM1-XAHIVL24AC/DC	259792	92,58		1
NZM1-XAHIVL380-440AC/DC	259802	92,58		1
NZM1-XAL110-130AC/DC	259742	75,23		1
NZM1-XAL12AC/DC	259734	75,23		1
NZM1-XAL208-250AC/DC	259744	75,23		1
NZM1-XAL24AC/DC	259736	75,23		1
NZM1-XAL380-440AC/DC	259746	75,23		1
NZM1-XBR	260195	16,76		1
NZM1-XBRS	115274	16,76		1
NZM1-XC35	260213	18,29		1
NZM1-XCI23-TVD	271522	201,02		1
NZM1-XCI23-TVDVR	271527	220,82		1
NZM1-XCI43-TVD	271523	298,49		1
NZM1-XCI43-TVDVR	271528	313,71		1
NZM1-XCI43/2-TVD	104645	301,21		1
NZM1-XCI43/2-TVDVR	104646	321,51		1
NZM1-XCIK5-TVD	271521	162,95		1
NZM1-XCIK5-TVDVR	271526	184,26		1
NZM1-XDKL	172536	95,76	N	1
NZM1-XDTV	260131	72,35		1
NZM1-XDTV-NA	271453	71,66		1
NZM1-XDTVR	260142	77,67		1
NZM1-XDTVR-NA	271455	77,67		1
NZM1-XDV	260125	38,08		1
NZM1-XDVG	285247	37,67		1
NZM1-XDVGR	285249	45,33		1
NZM1-XDVR	260135	45,71		1
NZM1-XFI300R	104604	316,98		1
NZM1-XFI300U	104610	490,36		1
NZM1-XFI30R	104603	316,98		1
NZM1-XFI30U	104609	490,36		1
NZM1-XFIR	104605	326,49		1
NZM1-XFIU	104611	492,88		1
NZM1-XHB	266626	86,52		1
NZM1-XHB-DA	125956	239,55		1
NZM1-XHB-DA-AS	158048	41,15		1
NZM1-XHB-DA-NA	125958	239,55		1
NZM1-XHB-DAR	125957	237,60		1
NZM1-XHB-DAR-NA	125959	237,60		1
NZM1-XHBR	266632	106,29		1
NZM1-XHIV	259426	42,63		1
NZM1-XHIVL	259432	38,08		1
NZM1-XHIVR	292195	42,63		1
NZM1-XIPA	266748	9,14		1
NZM1-XIPK	266744	15,22		1
NZM1-XKA	266730	31,99		1
NZM1-XKAM	144112	155,20		1
NZM1-XKAV	260199	38,08		1
NZM1-XKC	260015	16,00		1
NZM1-XKP	119862	14,23		1
NZM1-XKR	266734	43,40		1
NZM1-XKS	260019	16,00		1
NZM1-XKSA	260021	15,22		1
NZM1-XMV	281581	46,92		1
NZM1-XRAV	107245	141,49		1
NZM1-XRAVR	107249	161,90		1
NZM1-XS-L	266641	120,00		1
NZM1-XS-R	266644	120,00		1

Tipo	Codice	Prezzo €	Note	Conf. [pezzi]
NZM1-XS-U	110106	270,11	N	1
NZM1-XSM-L	266663	161,42		1
NZM1-XSM-R	266665	161,42		1
NZM1-XSR-L	266653	139,81		1
NZM1-XSR-R	266656	139,81		1
NZM1-XSR-R-0	284371	121,09		1
NZM1-XSR-U	110107	291,72	N	1
NZM1-XSRM-L	266671	181,24		1
NZM1-XSRM-R	266673	181,24		1
NZM1-XSTS	260150	10,66		1
NZM1-XSVS	109777	150,01		1
NZM1-XTVD	260166	57,88		1
NZM1-XTVD-0	279392	57,88		1
NZM1-XTVD-60	271504	57,88		1
NZM1-XTVD-NA	271445	57,88		1
NZM1-XTVDKL	172528	124,11	N	1
NZM1-XTVDKLR	172529	127,38	N	1
NZM1-XTVDV	260172	71,59		1
NZM1-XTVDV-0	279396	71,59		1
NZM1-XTVDV-0-NA	100675	70,92		1
NZM1-XTVDV-60	271508	71,59		1
NZM1-XTVDV-60-NA	100667	70,92		1
NZM1-XTVDV-NA	100683	70,92		1
NZM1-XTVDVR	260178	77,67		1
NZM1-XTVDVR-0	279400	77,67		1
NZM1-XTVDVR-0-NA	100679	76,97		1
NZM1-XTVDVR-60	271512	77,67		1
NZM1-XTVDVR-60-NA	100671	76,97		1
NZM1-XTVDVR-NA	271449	77,67		1
NZM1-XU110-130AC	259440	93,07		1
NZM1-XU110-130DC	259458	93,07		1
NZM1-XU12DC	259450	93,07		1
NZM1-XU208-240AC	259442	93,07		1
NZM1-XU220-250DC	259460	93,07		1
NZM1-XU24AC	259434	93,07		1
NZM1-XU24DC	259452	93,07		1
NZM1-XU380-440AC	259444	93,07		1
NZM1-XU480-525AC	259446	93,07		1
NZM1-XU48AC	259436	93,07		1
NZM1-XU48DC	262631	93,07		1
NZM1-XU600AC	259448	93,07		1
NZM1-XU60AC	259438	93,07		1
NZM1-XU60DC	259454	93,07		1
NZM1-XUHIV110-130AC	259537	123,37		1
NZM1-XUHIV110-130DC	259553	123,37		1
NZM1-XUHIV12DC	259545	123,37		1
NZM1-XUHIV208-240AC	259539	123,37		1
NZM1-XUHIV20KL110-130AC	284389	135,85		1
NZM1-XUHIV20KL208-240AC	284400	135,85		1
NZM1-XUHIV20KL24AC	284388	135,85		1
NZM1-XUHIV20KL24DC	284387	135,85		1
NZM1-XUHIV20L110-130AC	259620	127,91		1
NZM1-XUHIV20L208-240AC	259622	127,91		1
NZM1-XUHIV20L24AC	259612	127,91		1
NZM1-XUHIV20L24DC	259630	127,91		1
NZM1-XUHIV20L380-440AC	259624	127,91		1
NZM1-XUHIV20L420-480VAC	105946	127,91		1
NZM1-XUHIV20LK110-130AC	284403	135,85		1
NZM1-XUHIV20LK208-240AC	284404	135,85		1
NZM1-XUHIV20LK24AC	284402	135,85		1
NZM1-XUHIV20LK24DC	284401	135,85		1
NZM1-XUHIV220-250DC	259555	123,37		1
NZM1-XUHIV24AC	259531	123,37		1
NZM1-XUHIV24DC	259547	123,37		1
NZM1-XUHIV380-440AC	259541	123,37		1
NZM1-XUHIV480-525AC	259543	123,37		1
NZM1-XUHIV48AC	259533	123,37		1
NZM1-XUHIV48DC	259549	123,37		1
NZM1-XUHIV60AC	259535	123,37		1
NZM1-XUHIV60DC	259551	123,37		1
NZM1-XUHIVL110-130AC	259563	118,81		1
NZM1-XUHIVL110-130DC	259579	118,81		1
NZM1-XUHIVL12DC	259571	118,81		1
NZM1-XUHIVL208-240AC	259565	118,81		1
NZM1-XUHIVL220-250DC	259581	118,81		1
NZM1-XUHIVL24AC	259557	118,81		1
NZM1-XUHIVL24DC	259573	118,81		1
NZM1-XUHIVL380-440AC	259567	118,81		1
NZM1-XUHIVL480-525AC	259569	118,81		1
NZM1-XUL110-130AC	259468	91,39		1
NZM1-XUL110-130DC	259487	91,39		1
NZM1-XUL12DC	259479	91,39		1
NZM1-XUL208-240AC	259471	91,39		1
NZM1-XUL220-250DC	259489	91,39		1
NZM1-XUL24AC	259462	91,39		1
NZM1-XUL24DC	259481	91,39		1
NZM1-XUL380-440AC	259473	91,39		1
NZM1-XUL480-525AC	259475	91,39		1
NZM1-XUL600AC	259477	91,39		1
NZM1-XUVHIV20L	271609	127,91		1
NZM1-XUVHIVL	271608	123,37		1
NZM1-XUVL	271607	95,95		1
NZM1/2-XAB	260203	15,22		1
NZM1/2-XDZ	266621	38,08		1
NZM1/2-XV4	261232	7,64		1
NZM1/2-XV6	260191	15,22		1
NZM1/2-XZB	266676	16,76		1
NZM2-160-XKC	262240	16,00		1
NZM2-250-XKC	262244	25,16		1
NZM2-4-160-XKC	266755	21,34		1
NZM2-4-250-XKC	266756	33,50		1
NZM2-4-XAD250	138388	206,37		1
NZM2-4-XAD250	138388	206,37		1
NZM2-4-XAD630	138389	363,03		1
NZM2-4-XFI	292344	869,10		1
NZM2-4-XFI30	292343	869,10		1
NZM2-4-XFIA	292346	2099,07		1
NZM2-4-XFIA30	292345	2099,07		1

Tipo	Codice	Prezzo €	Note	Conf. [pezzi]
NZM2-4-XIPA	266778	16,76		1
NZM2-4-XIPK	266774	24,40		1
NZM2-4-XKA	271458	158,38		1
NZM2-4-XKAM	144115	220,46		1
NZM2-4-XKP	119865	20,27		1
NZM2-4-XKR	266768	67,00		1
NZM2-4-XKR4	118907	37,74		1
NZM2-4-XKR4	118907	37,74		1
NZM2-4-XKS	266750	21,34		1
NZM2-4-XKSA	266770	24,40		1
NZM2-4-XKSAE	119870	26,86		1
NZM2-4-XKSFA	104641	24,40		1
NZM2-4-XMC-MB	129965	1676,62		1
NZM2-4-XMC-S0	129963	922,34		1
NZM2-4-XSVS	266700	202,55		1
NZM2-XAD250	104555	137,41		1
NZM2-XAD250	104555	137,41		1
NZM2-XAVPR	266677	15,22		1
NZM2-XBR	260197	21,34		1
NZM2-XC75	260215	21,34		1
NZM2-XCI43-TVD	271524	321,33		1
NZM2-XCI43-TVDVR	271529	341,14		1
NZM2-XCI45-TVD	280418	446,21		1
NZM2-XCI45-TVDVR	279356	466,00		1
NZM2-XDKL	172537	95,76	N	1
NZM2-XDTV	260133	79,95		1
NZM2-XDTV-NA	271454	79,95		1
NZM2-XDTVR	260144	85,28		1
NZM2-XDTVR-NA	271456	85,28		1
NZM2-XDV	260127	44,17		1
NZM2-XDVG	285248	44,17		1
NZM2-XDVR	260137	51,78		1
NZM2-XDVRG	285280	55,65		1
NZM2-XHB	266627	97,16		1
NZM2-XHB-DA	116895	278,41		1
NZM2-XHB-DA-NA	116897	278,41		1
NZM2-XHB-DAR	116896	295,66		1
NZM2-XHB-DAR-NA	116898	295,66		1
NZM2-XHBR	266633	97,16		1
NZM2-XIPA	266777	12,19		1
NZM2-XIPK	266773	19,82		1
NZM2-XKA	271457	120,32		1
NZM2-XKAM	144113	198,59		1
NZM2-XKP	119864	14,23		1
NZM2-XKR	266765	50,27		1
NZM2-XKR4	281666	29,31		1
NZM2-XKR4	281666	29,31		1
NZM2-XKS	260030	16,00		1
NZM2-XKS185	260032	7,64		1
NZM2-XKSA	260038	19,82		1
NZM2-XKSAE	119868	22,69		1
NZM2-XKSFA	104640	19,82		1
NZM2-XMC-MB	129961	1573,20		1
NZM2-XMC-S0	129839	818,92		1
NZM2-XMV	281582	62,46		1
NZM2-XMVR	104543	368,64		1
NZM2-XMVRL	104548	430,50		1
NZM2-XR110-130AC	259830	673,28		1
NZM2-XR110-130DC	259840	673,28		1
NZM2-XR208-240AC	259832	673,28		1
NZM2-XR220-250DC	259842	673,28		1
NZM2-XR24-30DC	259836	673,28		1
NZM2-XR380-440AC	259834	673,28		1
NZM2-XR48-60DC	259838	636,57		1
NZM2-XRAV	107247	157,82		1
NZM2-XRAVR	107261	174,13		1
NZM2-XRD110-130AC	115390	461,30		1
NZM2-XRD110-130DC	115394	461,30		1
NZM2-XRD208-240AC	115391	461,30		1
NZM2-XRD220-250DC	115395	461,30		1
NZM2-XRD24-30DC	115393	461,30		1
NZM2-XRD380-440AC	115392	461,30		1
NZM2-XS-L	266642	135,24		1
NZM2-XS-R	266645	135,24		1
NZM2-XS-U	110108	275,51		1
NZM2-XSH-12-120-NA	155484	1244,31	N	1
NZM2-XSH-12-48-NA	155482	838,48	N	1
NZM2-XSH-12-84-NA	155483	1041,20	N	1
NZM2-XSH-4X-120-NA	155487	1460,35	N	1
NZM2-XSH-4X-48-NA	155485	1054,03	N	1
NZM2-XSH-4X-84-NA	155486	1257,18	N	1
NZM2-XSM-L	266664	181,24		1
NZM2-XSM-R	266666	181,24		1
NZM2-XSR-L	266654	155,34		1
NZM2-XSR-R	266657	155,34		1
NZM2-XSR-U	110109	318,73		1
NZM2-XSRM-L	266672	201,02		1
NZM2-XSRM-R	266674	201,02		1
NZM2-XSTS	260156	12,19		1
NZM2-XSVHI	266705	56,36		1
NZM2-XSVR	266706	56,36		1
NZM2-XSVS	266699	152,29		1
NZM2-XTVD	260168	63,96		1
NZM2-XTVD-0	279393	63,96		1
NZM2-XTVD-60	271505	63,96		1
NZM2-XTVD-NA	271446	63,96		1
NZM2-XTVDKL	172530	124,11	N	1
NZM2-XTVDKLR	172531	127,38	N	1
NZM2-XTVDV	260174	77,67		1
NZM2-XTVDV-0	279397	77,67		1
NZM2-XTVDV-0-NA	100676	76,97		1
NZM2-XTVDV-60	271509	77,67		1
NZM2-XTVDV-60-NA	100668	76,97		1
NZM2-XTVDV-NA	100684	76,97		1
NZM2-XTVDVR	260180	83,76		1
NZM2-XTVDVR-0	279401	83,76		1
NZM2-XTVDVR-0-NA	100680	83,00		1
NZM2-XTVDVR-60	271513	83,76		1

Tipo	Codice	Prezzo €	Note	Conf. [pezzi]
NZM2-XTVDVR-60-NA	100672	83,00		1
NZM2-XTVDVR-NA	271450	83,76		1
NZM2/3-XA110-130AC/DC	259760	92,90		1
NZM2/3-XA12AC/DC	259752	92,90		1
NZM2/3-XA208-250AC/DC	259763	92,90		1
NZM2/3-XA24AC/DC	259754	92,90		1
NZM2/3-XA380-440AC/DC	259766	92,90		1
NZM2/3-XA48AC/DC	259756	92,90		1
NZM2/3-XA60AC/DC	259758	92,90		1
NZM2/3-XAHIV110-130AC/DC	259816	123,37		1
NZM2/3-XAHIV12AC/DC	259808	123,37		1
NZM2/3-XAHIV208-250AC/DC	259818	123,37		1
NZM2/3-XAHIV24AC/DC	259810	123,37		1
NZM2/3-XAHIV380-440AC/DC	259820	123,37		1
NZM2/3-XAHIV48AC/DC	259812	123,37		1
NZM2/3-XAHIV60AC/DC	259814	123,37		1
NZM2/3-XBRS	115275	21,33		1
NZM2/3-XHIV	259430	45,71		1
NZM2/3-XKAV	260201	45,71		1
NZM2/3-XMVR	104544	399,06		1
NZM2/3-XMVRL	104549	530,50		1
NZM2/3-XU110-130AC	259497	106,60		1
NZM2/3-XU110-130DC	259515	106,60		1
NZM2/3-XU12DC	259507	106,60		1
NZM2/3-XU208-240AC	259499	106,60		1
NZM2/3-XU220-250DC	259517	106,60		1
NZM2/3-XU24AC	259491	106,60		1
NZM2/3-XU24DC	259509	106,60		1
NZM2/3-XU380-440AC	259501	106,60		1
NZM2/3-XU480-525AC	259503	106,60		1
NZM2/3-XU48AC	259493	106,60		1
NZM2/3-XU48DC	259511	106,60		1
NZM2/3-XU600AC	259505	106,60		1
NZM2/3-XU60AC	259495	106,60		1
NZM2/3-XU60DC	259513	106,60		1
NZM2/3-XUHIV110-130AC	259589	137,07		1
NZM2/3-XUHIV110-130DC	259608	137,07		1
NZM2/3-XUHIV12DC	259600	137,07		1
NZM2/3-XUHIV20110-130AC	259648	141,62		1
NZM2/3-XUHIV20208-240AC	259651	141,62		1
NZM2/3-XUHIV2024AC	259640	141,62		1
NZM2/3-XUHIV2024DC	259659	141,62		1
NZM2/3-XUHIV20380-440AC	259653	141,62		1
NZM2/3-XUHIV208-240AC	259591	137,07		1
NZM2/3-XUHIV20LK110-130AC	284407	149,82		1
NZM2/3-XUHIV20LK208-240AC	284408	149,82		1
NZM2/3-XUHIV20LK24AC	285291	149,82		1
NZM2/3-XUHIV20LK24DC	284405	149,82		1
NZM2/3-XUHIV220-250DC	259610	137,07		1
NZM2/3-XUHIV24AC	259583	137,07		1
NZM2/3-XUHIV24DC	259602	137,07		1
NZM2/3-XUHIV380-440AC	259594	137,07		1
NZM2/3-XUHIV480-525AC	259598	137,07		1
NZM2/3-XUHIV48AC	259585	137,07		1
NZM2/3-XUHIV48DC	259604	137,07		1
NZM2/3-XUHIV60AC	259587	137,07		1
NZM2/3-XUHIV60DC	259606	137,07		1
NZM2/3-XUV	259527	106,60		1
NZM2/3-XUVHIV	259684	137,07		1
NZM2/3-XUVHIV20	259688	141,62		1
NZM3-4-XAD630	138389	363,03		1
NZM3-4-XAVS	266712	1014,23		1
NZM3-4-XIPA	266809	19,82		1
NZM3-4-XIPK	266805	38,08		1
NZM3-4-XK22X21	100785	105,22		1
NZM3-4-XK300	100783	157,45		1
NZM3-4-XKA1	271460	172,10		1
NZM3-4-XKA2	271462	312,22		1
NZM3-4-XKC	266783	121,83		1
NZM3-4-XKP	100513	22,08		1
NZM3-4-XKR	266795	152,29		1
NZM3-4-XKR13	119020	63,50		1
NZM3-4-XKR13	119020	63,50		1
NZM3-4-XKS	266780	30,44		1
NZM3-4-XKSA	266801	38,08		1
NZM3-4-XKSAE	119871	43,31		1
NZM3-4-XKSAV	132675	190,97		1
NZM3-4-XKSFA	104643	38,08		1
NZM3-4-XKV70	100515	346,08		1
NZM3-4-XKV70-2	132673	238,78		1
NZM3-4-XMC-MB	129966	1814,60		1
NZM3-4-XMC-S0	129964	1086,16		1
NZM3-XA-230AC-MNS	274097	106,60		1
NZM3-XAB	260211	18,29		1
NZM3-XAD550	104556	244,57		1
NZM3-XAD550	104556	244,57		1
NZM3-XAD630	107206	273,14		1
NZM3-XAD630	107206	273,14		1
NZM3-XAHIV-230AC-MNS	274141	137,07		1
NZM3-XAVPR	266678	22,85		1
NZM3-XAVS	266711	761,44		1
NZM3-XBR	284645	29,44		1
NZM3-XDKL	172538	135,28	N	1
NZM3-XDV	260129	79,18		1
NZM3-XDVGR	165717	98,27	N	1
NZM3-XDVR	260140	86,83		1
NZM3-XHB	266628	178,18		1
NZM3-XHB-DA	118988	290,67		1
NZM3-XHB-DA-NA	119000	290,67		1
NZM3-XHB-DAR	118989	303,33		1
NZM3-XHB-DAR-NA	119001	303,33		1
NZM3-XHBR	266634	205,59		1
NZM3-XIPA	266808	15,22		1
NZM3-XIPK	266804	27,42		1
NZM3-XK22X21	100784	78,72		1
NZM3-XK300	100782	118,15		1
NZM3-XKA1	271459	127,91		1
NZM3-XKA2	271461	233,01		1

Tipo	Codice	Prezzo €	Note	Conf. [pezzi]
NZM3-XKC	260042	91,39		1
NZM3-XKP	100512	14,72		1
NZM3-XKR	266792	114,23		1
NZM3-XKR13	281668	47,62		1
NZM3-XKR13	281668	47,62		1
NZM3-XKS	260039	22,85		1
NZM3-XKS185	260040	7,64		1
NZM3-XKS240	260041	15,22		1
NZM3-XKS300	153186	37,82		1
NZM3-XKSA	260045	30,16		1
NZM3-XKSAE	119869	28,99		1
NZM3-XKSAV	119858	163,23		1
NZM3-XKSFA	104642	30,16		1
NZM3-XKV70	100514	262,93		1
NZM3-XKV70-2	119860	204,21		1
NZM3-XKV70KB	112884	410,57		1
NZM3-XMC-MB	129962	1711,11		1
NZM3-XMC-S0	129960	982,74		1
NZM3-XMV	281583	85,91		1
NZM3-XMVR	104545	399,06		1
NZM3-XMVRL	104550	530,50		1
NZM3-XR110-130AC	259848	1038,58		1
NZM3-XR110-130DC	259858	1038,58		1
NZM3-XR208-240AC	259850	1038,58		1
NZM3-XR220-250DC	259860	1038,58		1
NZM3-XR24-30DC	259854	1038,58		1
NZM3-XR380-440AC	259852	1038,58		1
NZM3-XR48-60DC	259856	1038,58		1
NZM3-XS-L	266643	292,41		1
NZM3-XS-R	266646	292,41		1
NZM3-XSH-12-120-NA	155500	1274,81	N	1
NZM3-XSH-12-48-NA	155488	868,60	N	1
NZM3-XSH-12-84-NA	155489	1071,70	N	1
NZM3-XSH-4X-120-NA	155503	1490,78	N	1
NZM3-XSH-4X-48-NA	155501	1084,51	N	1
NZM3-XSH-4X-84-NA	155502	1287,62	N	1
NZM3-XSR-L	266655	319,82		1
NZM3-XSR-R	266658	319,82		1
NZM3-XTVD	260170	129,46		1
NZM3-XTVD-0	279394	129,46		1
NZM3-XTVD-60	271506	129,46		1
NZM3-XTVD-NA	271447	129,46		1
NZM3-XTVDKL	172532	167,70	N	1
NZM3-XTVDKLR	172533	170,46	N	1
NZM3-XTVDV	260176	147,72		1
NZM3-XTVDV-0	279398	147,72		1
NZM3-XTVDV-0-NA	100677	146,27		1
NZM3-XTVDV-60	271510	147,72		1
NZM3-XTVDV-60-NA	100669	146,27		1
NZM3-XTVDV-NA	100685	146,27		1
NZM3-XTVDVR	260182	156,87		1
NZM3-XTVDVR-0	279402	156,87		1
NZM3-XTVDVR-0-NA	100681	155,97		1
NZM3-XTVDVR-60	271514	156,87		1
NZM3-XTVDVR-60-NA	100673	155,97		1
NZM3-XTVDVR-NA	271451	156,87		1
NZM3/4-XDZ	266622	76,16		1
NZM3/4-XMVR	104546	518,51		1
NZM3/4-XMVRL	104551	589,28		1
NZM3/4-XSTS	266797	13,71		1
NZM3/4-XV4	261234	15,22		1
NZM3/4-XV6	260193	30,44		1
NZM4-4-XAVS	266714	1777,19		1
NZM4-4-XISP	119867	52,70		1
NZM4-4-XKA	266837	437,09		1
NZM4-4-XKB	266831	304,58		1
NZM4-4-XKM1	266815	223,89		1
NZM4-4-XKM2	266821	284,78		1
NZM4-4-XKM2S-1250	284472	113,91		1
NZM4-4-XKM2S-1600	284474	124,87		1
NZM4-4-XKP	281596	38,99		1
NZM4-4-XKR	266843	182,74		1
NZM4-4-XKS	127737	32,26		1
NZM4-4-XKSA	266847	102,06		1
NZM4-4-XKSAV	132676	205,29		1
NZM4-4-XKSFA	292194	11,76		1
NZM4-4-XKV120	281594	389,86		1
NZM4-4-XKV95	281592	351,78		1
NZM4-XA-230AC-MNS	274138	173,63		1
NZM4-XA110-130AC/DC	266450	152,29		1
NZM4-XA12AC/DC	266446	152,29		1
NZM4-XA208-250AC/DC	266451	152,29		1
NZM4-XA24AC/DC	266447	152,29		1
NZM4-XA380-440AC/DC	266452	152,29		1
NZM4-XA480-525AC/DC	266453	152,29		1
NZM4-XA48AC/DC	266448	152,29		1
NZM4-XA60AC/DC	266449	152,29		1
NZM4-XAHIV-230AC-MNS	274143	234,51		1
NZM4-XAHIV110-130AC/DC	266474	213,21		1
NZM4-XAHIV12AC/DC	266470	213,21		1
NZM4-XAHIV208-250AC/DC	266475	213,21		1
NZM4-XAHIV24AC/DC	266471	213,21		1
NZM4-XAHIV380-440AC/DC	266476	213,21		1
NZM4-XAHIV48AC/DC	266472	213,21		1
NZM4-XAHIV60AC/DC	266473	213,21		1
NZM4-XAS12-1000	285612	609,15		1
NZM4-XAS12-1250	285613	609,15		1
NZM4-XAS12-1600	285614	609,15		1
NZM4-XAS14-1250	283291	561,97		1
NZM4-XAS14-1600	283292	561,97		1
NZM4-XAVS	266713	1320,33		1
NZM4-XBR	284646	36,79		1
NZM4-XBRS	115277	36,79		1
NZM4-XDKL	172539	207,95	N	1
NZM4-XDV	266608	98,99		1
NZM4-XDVGR	165719	118,59	N	1
NZM4-XDVR	266610	106,60		1
NZM4-XHB	271779	208,65		1

Tipo	Codice	Prezzo €	Note	Conf. [pezzi]
NZM4-XHB-DA	119002	366,51		1
NZM4-XHB-DA-NA	119004	366,51		1
NZM4-XHB-DAR	119003	380,43		1
NZM4-XHB-DAR-NA	119005	380,43		1
NZM4-XHBR	271842	242,14		1
NZM4-XHIV	266172	83,76		1
NZM4-XISP	119866	25,68		1
NZM4-XKA	266836	327,43		1
NZM4-XKB	266829	228,45		1
NZM4-XKM1	266814	167,50		1
NZM4-XKM2	266820	213,21		1
NZM4-XKM2S-1250	284471	85,91		1
NZM4-XKM2S-1600	284473	93,64		1
NZM4-XKP	281595	31,21		1
NZM4-XKR	266842	137,07		1
NZM4-XKS	127736	24,45		1
NZM4-XKSA	266846	76,16		1
NZM4-XKSAV	119876	143,97		1
NZM4-XKSFA	292193	8,84		1
NZM4-XKV110	281593	296,95		1
NZM4-XKV95	281591	264,99		1
NZM4-XKV95-2KB	119861	1010,22		1
NZM4-XMV	281584	109,34		1
NZM4-XMVR	104547	518,51		1
NZM4-XMVRL	104552	589,28		1
NZM4-XR110-130AC	266684	1522,87		1
NZM4-XR110-130DC	266693	1522,87		1
NZM4-XR208-240AC	266685	1522,87		1
NZM4-XR220-250DC	266694	1522,87		1
NZM4-XR24-30DC	266691	1522,87		1
NZM4-XR380-440AC	266686	1522,87		1
NZM4-XR48-60DC	266692	1522,87		1
NZM4-XS-L	289806	347,25		1
NZM4-XS-R	289807	347,25		1
NZM4-XSH-12-120-NA	155506	1325,78	N	1
NZM4-XSH-12-48-NA	155504	903,33	N	1
NZM4-XSH-12-72-NA	155505	1114,61	N	1
NZM4-XSH-4x-120-NA	155509	1550,39	N	1
NZM4-XSH-4x-48-NA	155507	1127,89	N	1
NZM4-XSH-4x-72-NA	155508	1339,17	N	1
NZM4-XSR-L	289808	440,62		1
NZM4-XSR-R	289809	440,62		1
NZM4-XTVD	266614	187,34		1
NZM4-XTVD-0	279395	187,34		1
NZM4-XTVD-60	271507	187,34		1
NZM4-XTVD-NA	271448	187,34		1
NZM4-XTVDKL	172534	266,17	N	1
NZM4-XTVDKLR	172535	279,66	N	1
NZM4-XTVDV	266616	205,59		1
NZM4-XTVDV-0	279399	205,59		1
NZM4-XTVDV-0-NA	100678	203,04		1
NZM4-XTVDV-60	271511	205,59		1
NZM4-XTVDV-60-NA	100670	203,04		1
NZM4-XTVDV-NA	100686	203,04		1
NZM4-XTVDVR	266618	220,82		1
NZM4-XTVDVR-0	279403	220,82		1
NZM4-XTVDVR-0-NA	100682	219,25		1
NZM4-XTVDVR-60	271515	220,82		1
NZM4-XTVDVR-60-NA	100674	219,25		1
NZM4-XTVDVR-NA	271452	220,82		1
NZM4-XU110-130AC	266192	167,50		1
NZM4-XU110-130DC	266207	167,50		1
NZM4-XU12DC	266203	167,50		1
NZM4-XU208-240AC	266193	167,50		1
NZM4-XU220-250DC	266208	167,50		1
NZM4-XU24AC	266189	167,50		1
NZM4-XU24DC	266204	167,50		1
NZM4-XU380-440AC	266194	167,50		1
NZM4-XU480-525AC	266195	167,50		1
NZM4-XU48AC	266190	167,50		1
NZM4-XU48DC	266205	167,50		1
NZM4-XU600AC	266196	167,50		1
NZM4-XU60AC	266191	167,50		1
NZM4-XU60DC	266206	167,50		1
NZM4-XUHIV110-130AC	266220	228,45		1
NZM4-XUHIV110-130DC	266235	228,45		1
NZM4-XUHIV12DC	266231	228,45		1
NZM4-XUHIV20110-130AC	266247	236,05		1
NZM4-XUHIV20208-240AC	266248	236,05		1
NZM4-XUHIV2024AC	266244	236,05		1
NZM4-XUHIV2024DC	266258	236,05		1
NZM4-XUHIV20380-440AC	266249	236,05		1
NZM4-XUHIV208-240AC	266221	228,45		1
NZM4-XUHIV220-250DC	266236	228,45		1
NZM4-XUHIV24AC	266217	228,45		1
NZM4-XUHIV24DC	266232	228,45		1
NZM4-XUHIV380-440AC	266222	228,45		1
NZM4-XUHIV480-525AC	266223	228,45		1
NZM4-XUHIV48AC	266218	228,45		1
NZM4-XUHIV48DC	266233	228,45		1
NZM4-XUHIV60AC	266219	228,45		1
NZM4-XUHIV60DC	266234	228,45		1
NZM4-XUV	266588	167,50		1
NZM4-XUVHIV	266596	228,45		1
NZM4-XUVHIV20	266604	236,05		1
NZMB1-1-AF100	152538	113,56	N	1
NZMB1-1-AF125	152539	155,58	N	1
NZMB1-1-AF16	152560	97,24	N	1
NZMB1-1-AF20	152531	97,24	N	1
NZMB1-1-AF25	152532	97,24	N	1
NZMB1-1-AF32	152533	97,24	N	1
NZMB1-1-AF40	152534	97,24	N	1
NZMB1-1-AF50	152535	105,88	N	1
NZMB1-1-AF63	152536	105,88	N	1
NZMB1-1-AF80	152537	113,56	N	1
NZMB1-4-A100	265807	419,72		1
NZMB1-4-A125	265809	673,12		1
NZMB1-4-A160	281243	803,01		1

Tipo	Codice	Prezzo €	Note	Conf. [pezzi]
NZMB1-4-A20	281237	319,93		1
NZMB1-4-A25	281239	319,93		1
NZMB1-4-A32	281241	319,93		1
NZMB1-4-A40	265799	319,93		1
NZMB1-4-A50	265801	319,93		1
NZMB1-4-A63	265803	319,93		1
NZMB1-4-A80	265805	364,26		1
NZMB1-A100	259079	305,70		1
NZMB1-A100-NA	272258	367,43		1
NZMB1-A100-SVE	112707	372,66		1
NZMB1-A125	259080	505,23		1
NZMB1-A125-NA	281562	606,62		1
NZMB1-A125-SVE	112708	572,22		1
NZMB1-A160	281230	601,82		1
NZMB1-A20	280987	240,73		1
NZMB1-A20-NA	281559	288,24		1
NZMB1-A20-SVE	112733	307,71		1
NZMB1-A25	280988	240,73		1
NZMB1-A25-NA	281560	288,24		1
NZMB1-A25-SVE	112734	307,71		1
NZMB1-A32	280989	240,73		1
NZMB1-A32-NA	281561	288,24		1
NZMB1-A32-SVE	112735	307,71		1
NZMB1-A40	259075	240,73		1
NZMB1-A40-NA	272253	302,75		1
NZMB1-A40-SVE	112703	307,71		1
NZMB1-A50	259076	240,73		1
NZMB1-A50-NA	272254	302,75		1
NZMB1-A50-SVE	112704	307,71		1
NZMB1-A63	259077	240,73		1
NZMB1-A63-NA	272255	302,75		1
NZMB1-A63-SVE	112705	307,71		1
NZMB1-A80	259078	261,34		1
NZMB1-A80-NA	272256	313,60		1
NZMB1-A80-SVE	112706	328,31		1
NZMB1-AF100-NA	272252	367,43		1
NZMB1-AF110-NA	281557	606,74		1
NZMB1-AF125-NA	281558	606,74		1
NZMB1-AF20-NA	281554	288,24		1
NZMB1-AF25-NA	281555	288,24		1
NZMB1-AF30-NA	281556	288,24		1
NZMB1-AF35-NA	272204	288,24		1
NZMB1-AF40-NA	272205	288,24		1
NZMB1-AF45-NA	272206	288,24		1
NZMB1-AF50-NA	272207	288,24		1
NZMB1-AF60-NA	272208	288,24		1
NZMB1-AF70-NA	272209	313,60		1
NZMB1-AF80-NA	272250	313,60		1
NZMB1-AF90-NA	272251	367,43		1
NZMB1-M100	265714	342,10		1
NZMB1-M100-SVE	112723	409,09		1
NZMB1-M40	265710	258,16		1
NZMB1-M40-SVE	112709	325,13		1
NZMB1-M50	265711	258,16		1
NZMB1-M50-SVE	112720	325,13		1
NZMB1-M63	265712	258,16		1
NZMB1-M63-SVE	112721	325,13		1
NZMB1-M80	265713	278,76		1
NZMB1-M80-SVE	112722	345,73		1
NZMB1-S1,2-CNA	102906	287,63		1
NZMB1-S100	265730	287,33		1
NZMB1-S100-CNA	281267	366,08		1
NZMB1-S100-SVE	112728	354,32		1
NZMB1-S12-CNA	103021	287,63		1
NZMB1-S18-CNA	103022	287,63		1
NZMB1-S2-CNA	102907	287,63		1
NZMB1-S26-CNA	103023	287,63		1
NZMB1-S3-CNA	102908	287,63		1
NZMB1-S33-CNA	103024	287,63		1
NZMB1-S40	265726	226,17		1
NZMB1-S40-CNA	281263	287,63		1
NZMB1-S40-SVE	112724	293,16		1
NZMB1-S5-CNA	102909	287,63		1
NZMB1-S50	265727	226,17		1
NZMB1-S50-CNA	281264	287,63		1
NZMB1-S50-SVE	112725	293,16		1
NZMB1-S63	265728	226,17		1
NZMB1-S63-CNA	281265	287,63		1
NZMB1-S63-SVE	112726	293,16		1
NZMB1-S8-CNA	103020	287,63		1
NZMB1-S80	265729	245,65		1
NZMB1-S80-CNA	281266	312,25		1
NZMB1-S80-SVE	112727	312,64		1
NZMB2-4-A125	265847	681,03		1
NZMB2-4-A125-SVE	113207	783,07		1
NZMB2-4-A160	265849	858,40		1
NZMB2-4-A160-SVE	113209	960,45		1
NZMB2-4-A160/100	265850	858,40		1
NZMB2-4-A160/100-SVE	113210	960,45		1
NZMB2-4-A200	265852	1038,95		1
NZMB2-4-A200-SVE	113212	1141,00		1
NZMB2-4-A200/125	265853	1038,95		1
NZMB2-4-A200/125-SVE	113213	1141,00		1
NZMB2-4-A250	265855	1189,41		1
NZMB2-4-A250-SVE	113215	1291,47		1
NZMB2-4-A250/160	265856	1189,41		1
NZMB2-4-A250/160-SVE	113216	1291,47		1
NZMB2-4-A300	107582	1477,27		1
NZMB2-4-A300/200	107583	1477,27		1
NZMB2-4-AF125-BT-NA	113011	834,89		1
NZMB2-4-AF150-BT-NA	113012	1042,41		1
NZMB2-4-AF175-BT-NA	113013	1126,57		1
NZMB2-4-AF200-BT-NA	113014	1256,25		1
NZMB2-4-AF225-BT-NA	113015	1428,62		1
NZMB2-4-AF250-BT-NA	113016	1428,62		1
NZMB2-A100-NA	269213	383,27		1
NZMB2-A125	259087	521,07		1
NZMB2-A125-NA	269214	625,59		1

Tipo	Codice	Prezzo €	Note	Conf. [pezzi]
NZMB2-A125-SVE	113192	597,21		1
NZMB2-A160	259088	655,69		1
NZMB2-A160-NA	269215	787,14		1
NZMB2-A160-SVE	113193	731,86		1
NZMB2-A20-NA	269206	304,09		1
NZMB2-A200	259089	802,98		1
NZMB2-A200-NA	269216	962,94		1
NZMB2-A200-SVE	113194	879,13		1
NZMB2-A25-NA	269207	304,09		1
NZMB2-A250	259090	913,85		1
NZMB2-A250-NA	271105	1095,98		1
NZMB2-A250-SVE	113195	989,98		1
NZMB2-A300	107518	1111,79		1
NZMB2-A32-NA	269208	304,09		1
NZMB2-A40-NA	269209	304,09		1
NZMB2-A50-NA	269210	304,09		1
NZMB2-A63-NA	269211	304,09		1
NZMB2-A80-NA	269212	329,44		1
NZMB2-AF100-NA	269164	383,27		1
NZMB2-AF110-NA	269165	622,43		1
NZMB2-AF125-NA	269166	625,59		1
NZMB2-AF15-NA	269142	304,09		1
NZMB2-AF150-NA	269167	787,14		1
NZMB2-AF175-NA	269168	787,14		1
NZMB2-AF20-NA	269143	304,09		1
NZMB2-AF200-NA	269169	962,94		1
NZMB2-AF225-NA	271089	1095,98		1
NZMB2-AF25-NA	269144	304,09		1
NZMB2-AF250-NA	271100	1095,98		1
NZMB2-AF30-NA	269145	304,09		1
NZMB2-AF35-NA	269146	304,09		1
NZMB2-AF40-NA	269147	304,09		1
NZMB2-AF45-NA	269148	304,09		1
NZMB2-AF50-NA	269149	304,09		1
NZMB2-AF60-NA	269160	304,09		1
NZMB2-AF70-NA	269161	329,44		1
NZMB2-AF80-NA	269162	329,44		1
NZMB2-AF90-NA	269163	383,27		1
NZMB2-M125	265715	514,72		1
NZMB2-M125-SVE	113196	590,85		1
NZMB2-M160	265716	665,19		1
NZMB2-M160-SVE	113197	741,33		1
NZMB2-M200	265717	815,66		1
NZMB2-M200-SVE	113198	891,78		1
NZMB2-S1,6-CNA	269472	600,32		1
NZMB2-S100-CNA	269247	600,32		1
NZMB2-S12-CNA	103036	600,32		1
NZMB2-S125	265736	489,39		1
NZMB2-S125-CNA	269248	600,32		1
NZMB2-S125-SVE	113199	657,40		1
NZMB2-S160	265737	581,25		1
NZMB2-S160-CNA	269249	696,87		1
NZMB2-S160-SVE	113200	657,40		1
NZMB2-S18-CNA	103037	600,32		1
NZMB2-S2,4-CNA	269473	600,32		1
NZMB2-S200	265738	755,47		1
NZMB2-S200-CNA	269250	905,93		1
NZMB2-S200-SVE	113201	831,60		1
NZMB2-S250-CNA	102478	1026,95		1
NZMB2-S26-CNA	103038	600,32		1
NZMB2-S33-CNA	103039	600,32		1
NZMB2-S40-CNA	269243	600,32		1
NZMB2-S5-CNA	103034	600,32		1
NZMB2-S50-CNA	269244	600,32		1
NZMB2-S63-CNA	269245	600,32		1
NZMB2-S8-CNA	103035	600,32		1
NZMB2-S80-CNA	269246	600,32		1
NZMC1-4-A100	271416	501,89		1
NZMC1-4-A125	271418	757,66		1
NZMC1-4-A160	283306	880,01		1
NZMC1-4-A20	283300	373,16		1
NZMC1-4-A25	283302	373,16		1
NZMC1-4-A32	283304	373,16		1
NZMC1-4-A40	271408	373,16		1
NZMC1-4-A50	271410	373,16		1
NZMC1-4-A63	271412	373,16		1
NZMC1-4-A80	271414	417,13		1
NZMC1-A100	271396	351,98		1
NZMC1-A100-SVE	112741	418,97		1
NZMC1-A125	271397	580,08		1
NZMC1-A125-SVE	112742	647,07		1
NZMC1-A160	283296	659,57		1
NZMC1-A20	283293	265,62		1
NZMC1-A20-SVE	112753	332,59		1
NZMC1-A25	283294	265,62		1
NZMC1-A25-SVE	112754	332,59		1
NZMC1-A32	283295	265,62		1
NZMC1-A32-SVE	112755	332,59		1
NZMC1-A40	271392	265,62		1
NZMC1-A40-SVE	112737	332,59		1
NZMC1-A50	271393	265,62		1
NZMC1-A50-SVE	112738	332,59		1
NZMC1-A63	271394	265,62		1
NZMC1-A63-SVE	112739	332,59		1
NZMC1-A80	271395	280,27		1
NZMC1-A80-SVE	112740	347,27		1
NZMC1-M100	271402	376,39		1
NZMC1-M100-SVE	112747	443,38		1
NZMC1-M40	271398	278,63		1
NZMC1-M40-SVE	112743	345,61		1
NZMC1-M50	271399	278,63		1
NZMC1-M50-SVE	112744	345,61		1
NZMC1-M63	271400	278,63		1
NZMC1-M63-SVE	112745	345,61		1
NZMC1-M80	271401	299,81		1
NZMC1-M80-SVE	112746	366,82		1
NZMC1-S100	271407	356,85		1
NZMC1-S100-SVE	112752	423,83		1

Tipo	Codice	Prezzo €	Note	Conf. [pezzi]
NZMC1-S40	271403	265,62		1
NZMC1-S40-SVE	112748	332,59		1
NZMC1-S50	271404	265,62		1
NZMC1-S50-SVE	112749	332,59		1
NZMC1-S63	271405	265,62		1
NZMC1-S63-SVE	112750	332,59		1
NZMC1-S80	271406	288,42		1
NZMC1-S80-SVE	112751	355,40		1
NZMC2-4-A125	271430	769,13		1
NZMC2-4-A125-SVE	113231	871,18		1
NZMC2-4-A160	271432	938,59		1
NZMC2-4-A160-SVE	113233	1040,62		1
NZMC2-4-A160/100	271433	938,59		1
NZMC2-4-A160/100-SVE	113234	1040,62		1
NZMC2-4-A200	271435	1122,68		1
NZMC2-4-A200-SVE	113236	1224,74		1
NZMC2-4-A200/125	271436	1122,68		1
NZMC2-4-A200/125-SVE	113237	1224,74		1
NZMC2-4-A250	271438	1305,22		1
NZMC2-4-A250-SVE	113239	1407,24		1
NZMC2-4-A250/160	271439	1305,22		1
NZMC2-4-A250/160-SVE	113240	1407,24		1
NZMC2-4-A300	107584	1588,30		1
NZMC2-4-A300/200	107585	1588,30		1
NZMC2-A125	271420	602,90		1
NZMC2-A125-SVE	113219	679,04		1
NZMC2-A160	271421	716,97		1
NZMC2-A160-SVE	113220	793,09		1
NZMC2-A200	271422	866,89		1
NZMC2-A200-SVE	113221	943,01		1
NZMC2-A250	271423	989,09		1
NZMC2-A250-SVE	113222	1065,24		1
NZMC2-A300	107519	1192,00		1
NZMC2-M125	271424	611,05		1
NZMC2-M125-SVE	113223	687,19		1
NZMC2-M160	271425	733,27		1
NZMC2-M160-SVE	113224	809,41		1
NZMC2-M200	271426	888,06		1
NZMC2-M200-SVE	113225	964,19		1
NZMC2-S125	271427	554,01		1
NZMC2-S125-SVE	113226	630,15		1
NZMC2-S160	271428	642,01		1
NZMC2-S160-SVE	113227	718,16		1
NZMC2-S200	271429	842,44		1
NZMC2-S200-SVE	113228	918,57		1
NZMC3-4-A320	109688	1559,86		1
NZMC3-4-A320-AVE	113516	2067,92		1
NZMC3-4-A320/200	109689	1559,86		1
NZMC3-4-A320/200-AVE	113517	2067,92		1
NZMC3-4-A400	109690	1559,86		1
NZMC3-4-A400-AVE	113518	2067,92		1
NZMC3-4-A400/250	109691	1559,86		1
NZMC3-4-A400/250-AVE	113519	2067,92		1
NZMC3-4-A500	109692	1923,31		1
NZMC3-4-A500-AVE	113520	2431,36		1
NZMC3-4-A500/320	109693	1923,31		1
NZMC3-4-A500/320-AVE	113521	2431,36		1
NZMC3-A320	109665	1259,17		1
NZMC3-A320-AVE	113509	1639,56		1
NZMC3-A400	109666	1259,17		1
NZMC3-A400-AVE	113510	1639,56		1
NZMC3-A500	109667	1564,25		1
NZMC3-A500-AVE	113511	1944,67		1
NZMC3-S250	109676	1187,89		1
NZMC3-S320	109677	1187,89		1
NZMC3-S320-AVE	113513	1541,21		1
NZMC3-S400	109678	1187,89		1
NZMC3-S400-AVE	113514	1541,21		1
NZMC3-S500	109679	1475,71		1
NZMC3-S500-AVE	113515	1827,99		1
NZME1-1-AF100	152547	95,73	N	1
NZME1-1-AF125	152548	95,73	N	1
NZME1-1-AF16	152561	91,84	N	1
NZME1-1-AF20	152540	91,84	N	1
NZME1-1-AF25	152541	91,84	N	1
NZME1-1-AF32	152542	91,84	N	1
NZME1-1-AF40	152543	91,84	N	1
NZME1-1-AF50	152544	95,73	N	1
NZME1-1-AF63	152545	95,73	N	1
NZME1-1-AF80	152546	95,73	N	1
NZMH1-4-A100	284430	704,67		1
NZMH1-4-A125	284432	1028,79		1
NZMH1-4-A160	284434	1188,84		1
NZMH1-4-A20	284416	461,73		1
NZMH1-4-A25	284418	461,73		1
NZMH1-4-A32	284420	461,73		1
NZMH1-4-A40	284422	461,73		1
NZMH1-4-A50	284424	461,73		1
NZMH1-4-A63	284426	461,73		1
NZMH1-4-A80	284428	510,81		1
NZMH1-A100	284413	478,07		1
NZMH1-A100-SVE	112802	545,05		1
NZMH1-A125	284414	772,79		1
NZMH1-A125-SVE	112803	839,78		1
NZMH1-A160	284415	947,99		1
NZMH1-A20	284376	327,46		1
NZMH1-A20-SVE	112795	394,44		1
NZMH1-A25	284377	327,46		1
NZMH1-A25-SVE	112796	394,44		1
NZMH1-A32	284378	327,46		1
NZMH1-A32-SVE	112797	394,44		1
NZMH1-A40	284379	327,46		1
NZMH1-A40-SVE	112798	394,44		1
NZMH1-A50	284410	327,46		1
NZMH1-A50-SVE	112799	394,44		1
NZMH1-A63	284411	327,46		1
NZMH1-A63-SVE	112800	394,44		1
NZMH1-A80	284412	360,23		1

Tipo	Codice	Prezzo €	Note	Conf. [pezzi]
NZMH1-A80-SVE	112801	427,20		1
NZMH1-M100-SVE	115794	562,62		1
NZMH1-M40-SVE	115790	418,68		1
NZMH1-M50-SVE	115791	418,68		1
NZMH1-M63-SVE	115792	418,68		1
NZMH1-M80-SVE	115793	444,85		1
NZMH1-S100	284440	410,23		1
NZMH1-S100-SVE	112809	477,22		1
NZMH1-S40	284436	284,68		1
NZMH1-S40-SVE	112805	351,67		1
NZMH1-S50	284437	284,68		1
NZMH1-S50-SVE	112806	351,67		1
NZMH1-S63	284438	284,68		1
NZMH1-S63-SVE	112807	351,67		1
NZMH1-S80	284439	306,70		1
NZMH1-S80-SVE	112808	373,69		1
NZMH2-4-A100	265831	673,12		1
NZMH2-4-A100-SVE	113375	775,15		1
NZMH2-4-A125	265833	993,01		1
NZMH2-4-A125-SVE	113377	1095,06		1
NZMH2-4-A160	265871	1127,64		1
NZMH2-4-A160-SVE	113379	1095,06		1
NZMH2-4-A160/100	265872	1127,64		1
NZMH2-4-A160/100-SVE	113380	1229,69		1
NZMH2-4-A20	281287	446,63		1
NZMH2-4-A20-SVE	113396	596,18		1
NZMH2-4-A200	265874	1355,71		1
NZMH2-4-A200-SVE	113382	1457,75		1
NZMH2-4-A200/125	265875	1355,71		1
NZMH2-4-A200/125-SVE	113383	1457,75		1
NZMH2-4-A25	281289	446,63		1
NZMH2-4-A25-SVE	113398	596,18		1
NZMH2-4-A250	265877	1583,76		1
NZMH2-4-A250-SVE	113385	1685,81		1
NZMH2-4-A250/160	265878	1583,76		1
NZMH2-4-A250/160-SVE	113386	1685,81		1
NZMH2-4-A300	107588	2016,99		1
NZMH2-4-A300/200	107589	2016,99		1
NZMH2-4-A32	281291	446,63		1
NZMH2-4-A32-SVE	113400	596,18		1
NZMH2-4-A40	265823	446,63		1
NZMH2-4-A40-SVE	113367	596,18		1
NZMH2-4-A50	265825	446,63		1
NZMH2-4-A50-SVE	113369	596,18		1
NZMH2-4-A63	265827	446,63		1
NZMH2-4-A63-SVE	113371	596,18		1
NZMH2-4-A80	265829	494,14		1
NZMH2-4-A80-SVE	113373	596,18		1
NZMH2-4-AF125-BT-NA	113017	1204,56		1
NZMH2-4-AF150-BT-NA	113018	1376,94		1
NZMH2-4-AF175-BT-NA	113019	1533,15		1
NZMH2-4-AF200-BT-NA	113020	1636,03		1
NZMH2-4-AF225-BT-NA	113021	1866,21		1
NZMH2-4-AF250-BT-NA	113022	1866,21		1
NZMH2-4-VE100	265941	1064,28		1
NZMH2-4-VE100-SVE	113388	1166,32		1
NZMH2-4-VE160	265943	1472,91		1
NZMH2-4-VE160-SVE	113390	1574,93		1
NZMH2-4-VE160/100	265944	1472,91		1
NZMH2-4-VE160/100-SVE	113391	1574,93		1
NZMH2-4-VE250	265946	1979,72		1
NZMH2-4-VE250-SVE	113393	2081,76		1
NZMH2-4-VE250/160	265947	1979,72		1
NZMH2-4-VE250/160-SVE	113394	2081,76		1
NZMH2-A100	259099	460,87		1
NZMH2-A100-NA	269235	552,75		1
NZMH2-A100-S1	290362	674,03		1
NZMH2-A100-SVE	113332	537,02		1
NZMH2-A125	259100	736,48		1
NZMH2-A125-FIA30	129710	3001,83		1
NZMH2-A125-NA	269236	883,75		1
NZMH2-A125-S1	290363	1076,62		1
NZMH2-A125-SVE	113333	812,59		1
NZMH2-A160	259101	902,77		1
NZMH2-A160-FIA30	112627	3001,83		1
NZMH2-A160-NA	269237	1083,29		1
NZMH2-A160-S1	290364	1318,77		1
NZMH2-A160-SVE	113334	978,91		1
NZMH2-A20	281281	318,34		1
NZMH2-A20-NA	269228	381,69		1
NZMH2-A20-S1	290355	465,80		1
NZMH2-A20-SVE	113351	490,36		1
NZMH2-A200	259102	1064,28		1
NZMH2-A200-FIA30	112628	3326,25		1
NZMH2-A200-NA	269238	1276,52		1
NZMH2-A200-S1	290365	1451,44		1
NZMH2-A200-SVE	113335	1181,63		1
NZMH2-A25	281282	318,34		1
NZMH2-A25-NA	269229	381,69		1
NZMH2-A25-S1	290356	465,80		1
NZMH2-A25-SVE	113352	490,36		1
NZMH2-A250	259103	1173,57		1
NZMH2-A250-FIA30	112629	3419,05		1
NZMH2-A250-NA	271107	1407,97		1
NZMH2-A250-S1	290366	1599,45		1
NZMH2-A250-SVE	113336	1249,73		1
NZMH2-A300	107581	1525,09		1
NZMH2-A300-S1	107577	1827,30		1
NZMH2-A32	281283	318,34		1
NZMH2-A32-NA	269230	381,69		1
NZMH2-A32-S1	290357	465,80		1
NZMH2-A32-SVE	113353	490,36		1
NZMH2-A40	259095	318,34		1
NZMH2-A40-NA	269231	381,69		1
NZMH2-A40-S1	290358	465,80		1
NZMH2-A40-SVE	113328	490,36		1
NZMH2-A50	259096	318,34		1
NZMH2-A50-NA	269232	381,69		1

Tipo	Codice	Prezzo €	Note	Conf. [pezzi]
NZMH2-A50-S1	290359	465,80		1
NZMH2-A50-SVE	113329	490,36		1
NZMH2-A63	259097	318,34		1
NZMH2-A63-NA	269233	381,69		1
NZMH2-A63-S1	290360	465,80		1
NZMH2-A63-SVE	113330	490,36		1
NZMH2-A80	259098	348,45		1
NZMH2-A80-NA	269234	418,14		1
NZMH2-A80-S1	290361	465,80		1
NZMH2-A80-SVE	113331	490,36		1
NZMH2-AF100-NA	269200	552,75		1
NZMH2-AF110-NA	269201	883,75		1
NZMH2-AF125-NA	269202	883,75		1
NZMH2-AF15-NA	269188	381,69		1
NZMH2-AF150-NA	269203	1083,29		1
NZMH2-AF175-NA	269204	1083,29		1
NZMH2-AF20-NA	269189	381,69		1
NZMH2-AF200-NA	269205	1276,52		1
NZMH2-AF225-NA	271103	1407,97		1
NZMH2-AF25-NA	269190	381,69		1
NZMH2-AF250-NA	271104	1407,97		1
NZMH2-AF30-NA	269191	381,69		1
NZMH2-AF35-NA	269192	381,69		1
NZMH2-AF40-NA	269193	381,69		1
NZMH2-AF45-NA	269194	381,69		1
NZMH2-AF50-NA	269195	381,69		1
NZMH2-AF60-NA	269196	381,69		1
NZMH2-AF70-NA	269197	418,14		1
NZMH2-AF80-NA	269198	418,14		1
NZMH2-AF90-NA	269199	552,75		1
NZMH2-M100	281306	495,66		1
NZMH2-M100-SVE	113361	571,77		1
NZMH2-M125	281307	804,77		1
NZMH2-M125-SVE	113362	880,91		1
NZMH2-M160	281308	973,27		1
NZMH2-M160-SVE	113363	1049,39		1
NZMH2-M20	281299	351,70		1
NZMH2-M20-SVE	113354	503,01		1
NZMH2-M200	281309	1148,28		1
NZMH2-M200-SVE	113364	1224,42		1
NZMH2-M25	281300	351,70		1
NZMH2-M25-SVE	113355	503,01		1
NZMH2-M32	281301	351,70		1
NZMH2-M32-SVE	113356	503,01		1
NZMH2-M40	281302	351,70		1
NZMH2-M40-SVE	113357	503,01		1
NZMH2-M50	281303	351,70		1
NZMH2-M50-SVE	113358	503,01		1
NZMH2-M63	281304	351,70		1
NZMH2-M63-SVE	113359	503,01		1
NZMH2-M80	281305	377,85		1
NZMH2-M80-SVE	113360	504,28		1
NZMH2-ME140	265787	981,94		1
NZMH2-ME140-NA	118968	1161,06		1
NZMH2-ME140-SVE	113349	1058,06		1
NZMH2-ME200-NA	118969	1535,48		1
NZMH2-ME220	265788	1425,39		1
NZMH2-ME220-SVE	113350	1501,55		1
NZMH2-ME90	265786	807,73		1
NZMH2-ME90-NA	118967	950,80		1
NZMH2-ME90-SVE	113348	883,85		1
NZMH2-S1,6-CNA	269482	720,38	N	1
NZMH2-S100	265746	395,95		1
NZMH2-S100-CNA	269271	720,38	N	1
NZMH2-S100-SVE	113344	472,09		1
NZMH2-S12-CNA	103048	720,38	N	1
NZMH2-S125	265747	698,43		1
NZMH2-S125-CNA	269272	916,27	N	1
NZMH2-S125-SVE	113345	774,60		1
NZMH2-S160	265748	823,57		1
NZMH2-S160-CNA	269273	1097,44	N	1
NZMH2-S160-SVE	113346	899,73		1
NZMH2-S18-CNA	103049	720,38	N	1
NZMH2-S2,4-CNA	269483	720,38	N	1
NZMH2-S200	265749	997,77		1
NZMH2-S200-CNA	269274	1291,70	N	1
NZMH2-S200-SVE	113347	1073,92		1
NZMH2-S250-CNA	102490	1408,19	N	1
NZMH2-S26-CNA	103050	720,38	N	1
NZMH2-S33-CNA	103051	720,38	N	1
NZMH2-S40	265742	285,06		1
NZMH2-S40-CNA	269267	720,38	N	1
NZMH2-S40-SVE	113340	460,04		1
NZMH2-S5-CNA	103046	720,38	N	1
NZMH2-S50	265743	285,06		1
NZMH2-S50-CNA	269268	720,38	N	1
NZMH2-S50-SVE	113341	460,04		1
NZMH2-S63	265744	285,06		1
NZMH2-S63-CNA	269269	720,38	N	1
NZMH2-S63-SVE	113342	460,04		1
NZMH2-S8-CNA	103047	720,38	N	1
NZMH2-S80	265745	308,84		1
NZMH2-S80-CNA	269270	720,38	N	1
NZMH2-S80-SVE	113343	460,04		1
NZMH2-VE100	259125	798,25		1
NZMH2-VE100-NA	271151	958,17		1
NZMH2-VE100-S1	100777	1036,49		1
NZMH2-VE100-SVE	113337	874,37		1
NZMH2-VE160	259126	1108,62		1
NZMH2-VE160-NA	271152	1330,38		1
NZMH2-VE160-S1	100778	1439,06		1
NZMH2-VE160-SVE	113338	1184,78		1
NZMH2-VE250	259127	1504,59		1
NZMH2-VE250-NA	271153	1805,49		1
NZMH2-VE250-S1	100779	1952,68		1
NZMH2-VE250-SVE	113339	1580,73		1
NZMH2-VEF150-NA	271131	1330,38		1
NZMH2-VEF175-NA	271132	1330,38		1

Tipo	Codice	Prezzo €	Note	Conf. [pezzi]
NZMH2-VEF200-NA	271133	1567,93		1
NZMH2-VEF225-NA	271134	1805,49		1
NZMH2-VEF250-NA	271135	1805,49		1
NZMH3-4-A320	109700	2076,96		1
NZMH3-4-A320-AVE	113578	2585,02		1
NZMH3-4-A320/200	109701	2076,96		1
NZMH3-4-A320/200-AVE	113579	2585,02		1
NZMH3-4-A400	109702	2076,96		1
NZMH3-4-A400-AVE	113580	2585,02		1
NZMH3-4-A400/250	109703	2076,96		1
NZMH3-4-A400/250-AVE	113581	2585,02		1
NZMH3-4-A500	109704	2461,14		1
NZMH3-4-A500-AVE	113582	2969,20		1
NZMH3-4-A500/320	109705	2461,14		1
NZMH3-4-A500/320-AVE	113583	2969,20		1
NZMH3-4-AE400	265897	2429,50		1
NZMH3-4-AE400-AVE	110878	2938,13		1
NZMH3-4-AE400-T	110906	2806,16		1
NZMH3-4-AE400-T-AVE	113584	3176,01		1
NZMH3-4-AE400/250	265898	2429,50		1
NZMH3-4-AE400/250-AVE	113588	2938,13		1
NZMH3-4-AE400/250-T	110907	2806,16		1
NZMH3-4-AE400/250-T-AVE	113585	3176,01		1
NZMH3-4-AE630	265900	3167,53		1
NZMH3-4-AE630-AVE	110879	3676,18		1
NZMH3-4-AE630-T	110908	3544,22		1
NZMH3-4-AE630-T-AVE	113586	3770,00		1
NZMH3-4-AE630/400	265901	3167,53		1
NZMH3-4-AE630/400-AVE	113590	3676,18		1
NZMH3-4-AE630/400-T	110909	3544,22		1
NZMH3-4-AE630/400-T-AVE	113587	3770,00		1
NZMH3-4-VE400	265963	2811,20		1
NZMH3-4-VE400-AVE	110880	3319,83		1
NZMH3-4-VE400/250	265964	2811,20		1
NZMH3-4-VE400/250-AVE	113592	2811,20		1
NZMH3-4-VE630	265966	3246,72		1
NZMH3-4-VE630-AVE	110881	3755,36		1
NZMH3-4-VE630/400	265967	3246,72		1
NZMH3-4-VE630/400-AVE	113594	3246,72		1
NZMH3-A320	109673	1679,30		1
NZMH3-A320-AVE	110861	2059,73		1
NZMH3-A400	109674	1679,30		1
NZMH3-A400-AVE	110862	2059,73		1
NZMH3-A500	109675	1989,57		1
NZMH3-A500-AVE	110863	2369,99		1
NZMH3-AE250	259116	1822,91		1
NZMH3-AE250-AVE	110849	2203,65		1
NZMH3-AE250-NA	269302	2005,07		1
NZMH3-AE250-S1	119361	2891,77		1
NZMH3-AE250-T	110894	2124,58		1
NZMH3-AE250-T-AVE	113570	2884,83		1
NZMH3-AE400	259117	1822,91		1
NZMH3-AE400-AVE	110850	2203,65		1
NZMH3-AE400-NA	269303	2005,07		1
NZMH3-AE400-S1	119362	3213,07		1
NZMH3-AE400-T	110895	2124,58		1
NZMH3-AE400-T-AVE	113571	2884,83		1
NZMH3-AE600-NA	269304	2713,00		1
NZMH3-AE630	259118	2465,94		1
NZMH3-AE630-AVE	110851	2846,65		1
NZMH3-AE630-S1	119363	3796,43		1
NZMH3-AE630-T	110896	2767,56		1
NZMH3-AE630-T-AVE	113572	3527,85		1
NZMH3-AEF250-NA	269283	2005,07		1
NZMH3-AEF300-NA	269284	2005,07		1
NZMH3-AEF350-NA	269285	2005,07		1
NZMH3-AEF400-NA	269286	2005,07		1
NZMH3-AEF450-NA	269287	2713,00		1
NZMH3-AEF500-NA	269288	2713,00		1
NZMH3-AEF550-NA	269289	2713,00		1
NZMH3-AEF600-NA	269290	2713,00		1
NZMH3-ME220	265789	1868,87		1
NZMH3-ME220-AVE	110855	2249,59		1
NZMH3-ME220-S1	119364	3538,03		1
NZMH3-ME350	265790	1868,87		1
NZMH3-ME350-AVE	110856	2249,59		1
NZMH3-ME350-S1	119365	3538,03		1
NZMH3-ME450	284469	1978,51		1
NZMH3-ME450-AVE	110857	2359,23		1
NZMH3-ME450-S1	119366	3810,05		1
NZMH3-S250	109684	1584,24		1
NZMH3-S320	109685	1584,24		1
NZMH3-S320-AVE	113567	1936,14		1
NZMH3-S400	109686	1584,24		1
NZMH3-S400-AVE	113568	1936,14		1
NZMH3-S500	109687	1876,95		1
NZMH3-S500-AVE	113569	2227,80		1
NZMH3-VE250	259134	2106,42		1
NZMH3-VE250-AVE	110852	2487,14		1
NZMH3-VE250-NA	269335	2317,07		1
NZMH3-VE250-T	110897	2408,06		1
NZMH3-VE250-T-AVE	113573	3168,33		1
NZMH3-VE400	259135	2317,07		1
NZMH3-VE400-AVE	110853	2697,79		1
NZMH3-VE400-NA	269336	2005,07		1
NZMH3-VE400-S1	119367	3863,25		1
NZMH3-VE400-T	110898	2618,71		1
NZMH3-VE400-T-AVE	113574	3378,99		1
NZMH3-VE600-NA	269337	2944,25		1
NZMH3-VE630	259136	2676,58		1
NZMH3-VE630-AVE	110854	3057,31		1
NZMH3-VE630-S1	119368	4210,25		1
NZMH3-VE630-T	110899	2978,21		1
NZMH3-VE630-T-AVE	113575	3738,51		1
NZMH3-VEF250-NA	269316	2317,07		1
NZMH3-VEF300-NA	269317	2317,07		1
NZMH3-VEF350-NA	269318	2317,07		1
NZMH3-VEF400-NA	269319	2317,07		1

Tipo	Codice	Prezzo €	Note	Conf. [pezzi]
NZMH3-VEF450-NA	269320	2944,25		1
NZMH3-VEF500-NA	269321	2944,25		1
NZMH3-VEF550-NA	269322	2944,25		1
NZMH3-VEF600-NA	269323	2944,25		1
NZMH4-4-AE1000	265924	5786,86		1
NZMH4-4-AE1000/630	265925	5786,86		1
NZMH4-4-AE1250	265927	6583,33		1
NZMH4-4-AE1250/800	265928	6583,33		1
NZMH4-4-AE1600	265930	9557,44		1
NZMH4-4-AE1600/1000	265931	9557,44		1
NZMH4-4-AE800	265921	4294,47		1
NZMH4-4-AE800/500	265922	4294,47		1
NZMH4-4-VE1000	265990	5863,01		1
NZMH4-4-VE1000/630	265991	5863,01		1
NZMH4-4-VE1250	265993	6624,41		1
NZMH4-4-VE1250/800	265994	6624,41		1
NZMH4-4-VE1600	265996	9670,14		1
NZMH4-4-VE1600/1000	265997	9670,14		1
NZMH4-4-VE800	265987	4340,13		1
NZMH4-4-VE800/500	265988	4340,13		1
NZMH4-AE1000	265765	4294,47		1
NZMH4-AE1000-NA	271124	4723,91		1
NZMH4-AE1000-S1	290372	5573,91		1
NZMH4-AE1200-NA	271125	5360,45		1
NZMH4-AE1250	265766	4873,17		1
NZMH4-AE1250-S1	290373	6324,44		1
NZMH4-AE1600	265767	7005,15		1
NZMH4-AE1600-S1	290374	9092,06		1
NZMH4-AE630	265763	2756,38		1
NZMH4-AE630-S1	290370	3582,72		1
NZMH4-AE800	265764	3152,31		1
NZMH4-AE800-NA	271123	3467,56		1
NZMH4-AE800-S1	290371	4092,19		1
NZMH4-AEF1000-NA	271118	4723,91		1
NZMH4-AEF1200-NA	271119	5360,45		1
NZMH4-AEF600-NA	271114	3032,02		1
NZMH4-AEF700-NA	271115	3467,56		1
NZMH4-AEF800-NA	271116	3467,56		1
NZMH4-AEF900-NA	271117	4723,91		1
NZMH4-ME1400	265793	7431,55		1
NZMH4-ME1400-S1	290385	8531,43		1
NZMH4-ME550	265791	3791,91		1
NZMH4-ME550-S1	290383	4359,73		1
NZMH4-ME875	265792	4842,67		1
NZMH4-ME875-S1	290384	5560,57		1
NZMH4-VE1000	265775	4416,26		1
NZMH4-VE1000-NA	271158	4857,89		1
NZMH4-VE1000-S1	290377	5732,64		1
NZMH4-VE1200-NA	271159	5444,20		1
NZMH4-VE1250	265776	4949,28		1
NZMH4-VE1250-S1	290378	6422,28		1
NZMH4-VE1600	265777	7157,43		1
NZMH4-VE1600-S1	290379	9289,34		1
NZMH4-VE630	265773	3045,73		1
NZMH4-VE630-S1	290375	3952,99		1
NZMH4-VE800	265774	3220,85		1
NZMH4-VE800-NA	271157	3543,69		1
NZMH4-VE800-S1	290376	4179,73		1
NZMH4-VEF1000-NA	271146	4857,89		1
NZMH4-VEF1200-NA	271147	5444,20		1
NZMH4-VEF600-NA	271142	3350,29		1
NZMH4-VEF700-NA	271143	3543,69		1
NZMH4-VEF800-NA	271144	3543,69		1
NZMH4-VEF900-NA	271145	4857,89		1
NZML2-4-VE100	265949	1282,27	N	1
NZML2-4-VE100-SVE	169027	1479,17	N	1
NZML2-4-VE160	265951	1774,59	N	1
NZML2-4-VE160-SVE	169028	1897,50	N	1
NZML2-4-VE160/100	265952	1774,59	N	1
NZML2-4-VE160/100-SVE	169029	1897,50	N	1
NZML2-ME140	265795	1183,06	N	1
NZML2-ME140-SVE	169026	1274,77	N	1
NZML2-ME90	265794	973,18	N	1
NZML2-ME90-SVE	169025	1183,20	N	1
NZML2-VE100	259128	961,74	N	1
NZML2-VE100-SVE	169023	1170,51	N	1
NZML2-VE160	259129	1335,69	N	1
NZML2-VE160-SVE	169024	1427,45	N	1
NZML3-4-VE250	155415	3386,98	N	1
NZML3-4-VE250-AVE	155418	3999,80	N	1
NZML3-4-VE400	265969	3386,98	N	1
NZML3-4-VE400-AVE	155419	3999,80	N	1
NZML3-4-VE400/250	265970	3386,98	N	1
NZML3-4-VE400/250-AVE	155430	3999,80	N	1
NZML3-ME220	265797	2251,65	N	1
NZML3-ME220-AVE	155431	2710,34	N	1
NZML3-ME350	265798	2251,65	N	1
NZML3-ME350-AVE	155432	2710,34	N	1
NZML3-VE250	259137	2537,86	N	1
NZML3-VE250-AVE	155416	2996,56	N	1
NZML3-VE400	259138	2791,66	N	1
NZML3-VE400-AVE	155417	2996,56	N	1
NZMN1-4-A100	265819	586,31		1
NZMN1-4-A125	265821	844,26		1
NZMN1-4-A160	281251	958,60		1
NZMN1-4-A20	281245	427,17		1
NZMN1-4-A25	281247	427,17		1
NZMN1-4-A32	281249	427,17		1
NZMN1-4-A40	265811	427,17		1
NZMN1-4-A50	265813	427,17		1
NZMN1-4-A63	265815	427,17		1
NZMN1-4-A80	265817	470,74		1
NZMN1-A100	259085	408,72		1
NZMN1-A100-NA	274242	490,82		1
NZMN1-A100-SVE	112761	475,71		1
NZMN1-A125	259086	656,67		1
NZMN1-A125-NA	281573	737,58		1
NZMN1-A125-SVE	112762	723,64		1

Tipo	Codice	Prezzo €	Note	Conf. [pezzi]
NZMN1-A160	281234	720,37		1
NZMN1-A20	281231	289,80		1
NZMN1-A20-NA	281570	325,95		1
NZMN1-A20-SVE	112776	356,77		1
NZMN1-A25	281232	289,80		1
NZMN1-A25-NA	281571	325,95		1
NZMN1-A25-SVE	112777	356,77		1
NZMN1-A32	281233	289,80		1
NZMN1-A32-NA	281572	325,95		1
NZMN1-A32-SVE	112778	356,77		1
NZMN1-A40	259081	289,80		1
NZMN1-A40-NA	274237	348,45		1
NZMN1-A40-SVE	112757	356,77		1
NZMN1-A50	259082	289,80		1
NZMN1-A50-NA	274239	348,45		1
NZMN1-A50-SVE	112758	356,77		1
NZMN1-A63	259083	289,80		1
NZMN1-A63-NA	274240	348,45		1
NZMN1-A63-SVE	112759	356,77		1
NZMN1-A80	259084	316,61		1
NZMN1-A80-NA	274241	380,27		1
NZMN1-A80-SVE	112760	383,60		1
NZMN1-AF100-NA	274236	490,82		1
NZMN1-AF110-NA	281568	737,58		1
NZMN1-AF125-NA	281569	788,58		1
NZMN1-AF20-NA	281565	325,95		1
NZMN1-AF25-NA	281566	325,95		1
NZMN1-AF30-NA	281567	325,95		1
NZMN1-AF35-NA	274220	348,45		1
NZMN1-AF40-NA	274223	348,45		1
NZMN1-AF45-NA	274230	348,45		1
NZMN1-AF50-NA	274231	348,45		1
NZMN1-AF60-NA	274232	348,45		1
NZMN1-AF70-NA	274233	380,27		1
NZMN1-AF80-NA	274234	380,27		1
NZMN1-AF90-NA	274235	490,82		1
NZMN1-M100	265722	412,08		1
NZMN1-M100-SVE	112767	479,06		1
NZMN1-M40	265718	298,18		1
NZMN1-M40-SVE	112763	365,16		1
NZMN1-M50	265719	298,18		1
NZMN1-M50-SVE	112764	365,16		1
NZMN1-M63	265720	298,18		1
NZMN1-M63-SVE	112765	365,16		1
NZMN1-M80	265721	321,62		1
NZMN1-M80-SVE	112766	388,60		1
NZMN1-S1,2-CNA	103025	347,09		1
NZMN1-S100	265735	384,13		1
NZMN1-S100-CNA	281280	488,86		1
NZMN1-S100-SVE	112772	451,09		1
NZMN1-S12-CNA	103030	347,09		1
NZMN1-S18-CNA	103031	347,09		1
NZMN1-S2-CNA	103026	347,09		1
NZMN1-S26-CNA	103032	347,09		1
NZMN1-S3-CNA	103027	347,09		1
NZMN1-S33-CNA	103033	347,09		1
NZMN1-S40	265731	272,37		1
NZMN1-S40-CNA	281276	347,09		1
NZMN1-S40-SVE	112768	339,37		1
NZMN1-S5-CNA	103028	347,09		1
NZMN1-S50	265732	272,37		1
NZMN1-S50-CNA	281277	347,09		1
NZMN1-S50-SVE	112769	339,37		1
NZMN1-S63	265733	272,37		1
NZMN1-S63-CNA	281278	347,09		1
NZMN1-S63-SVE	112770	339,37		1
NZMN1-S8-CNA	103029	347,09		1
NZMN1-S80	265734	297,51		1
NZMN1-S80-CNA	281279	379,67		1
NZMN1-S80-SVE	112771	364,49		1
NZMN2-4-A125	265858	861,05		1
NZMN2-4-A125-SVE	113264	963,07		1
NZMN2-4-A160	265860	1021,87		1
NZMN2-4-A160-SVE	113266	1123,88		1
NZMN2-4-A160/100	265861	1021,87		1
NZMN2-4-A160/100-SVE	113267	1123,88		1
NZMN2-4-A200	265863	1207,78		1
NZMN2-4-A200-SVE	113269	1309,81		1
NZMN2-4-A200/125	265864	1207,78		1
NZMN2-4-A200/125-SVE	113270	1309,81		1
NZMN2-4-A250	265866	1423,88		1
NZMN2-4-A250-SVE	113272	1525,90		1
NZMN2-4-A250/160	265867	1423,88		1
NZMN2-4-A250/160-SVE	113273	1525,90		1
NZMN2-4-A300	107586	1668,50		1
NZMN2-4-A300/200	107587	1668,50		1
NZMN2-4-AF125-BT-NA	113005	998,80		1
NZMN2-4-AF150-BT-NA	113006	1162,78		1
NZMN2-4-AF175-BT-NA	113007	1262,12		1
NZMN2-4-AF200-BT-NA	113008	1385,10		1
NZMN2-4-AF225-BT-NA	113009	1594,19		1
NZMN2-4-AF250-BT-NA	113010	1594,19		1
NZMN2-4-VE100	265933	871,06		1
NZMN2-4-VE100-SVE	113275	973,10		1
NZMN2-4-VE160	265935	1172,60		1
NZMN2-4-VE160-SVE	113277	1274,64		1
NZMN2-4-VE160/100	265936	1172,60		1
NZMN2-4-VE160/100-SVE	113278	1274,64		1
NZMN2-4-VE250	265938	1608,12		1
NZMN2-4-VE250-SVE	113280	1710,16		1
NZMN2-4-VE250/160	265939	1608,12		1
NZMN2-4-VE250/160-SVE	113281	1710,16		1
NZMN2-A100-NA	269224	524,32		1
NZMN2-A125	259091	686,82		1
NZMN2-A125-NA	269225	824,16		1
NZMN2-A125-SVE	113243	762,97		1
NZMN2-A160	259092	780,61		1
NZMN2-A160-NA	269226	936,39		1

Tipo	Codice	Prezzo €	Note	Conf. [pezzi]
NZMN2-A160-SVE	113244	856,77		1
NZMN2-A20-NA	269217	381,96		1
NZMN2-A200	259093	933,04		1
NZMN2-A200-NA	269227	1119,01		1
NZMN2-A200-SVE	113245	1009,19		1
NZMN2-A25-NA	269218	381,96		1
NZMN2-A250	259094	1067,06		1
NZMN2-A250-NA	271106	1279,81		1
NZMN2-A250-SVE	113246	1143,21		1
NZMN2-A300	107580	1255,22		1
NZMN2-A32-NA	269219	381,96		1
NZMN2-A40-NA	269220	381,96		1
NZMN2-A50-NA	269221	381,96		1
NZMN2-A63-NA	269222	381,96		1
NZMN2-A80-NA	269223	413,78		1
NZMN2-AF100-NA	269182	524,32		1
NZMN2-AF110-NA	269183	820,83		1
NZMN2-AF125-NA	269184	824,16		1
NZMN2-AF15-NA	269170	381,96		1
NZMN2-AF150-NA	269185	936,39		1
NZMN2-AF175-NA	269186	936,39		1
NZMN2-AF20-NA	269171	348,90		1
NZMN2-AF200-NA	269187	1119,01		1
NZMN2-AF225-NA	271101	1279,81		1
NZMN2-AF25-NA	269172	348,90		1
NZMN2-AF250-NA	271102	1279,81		1
NZMN2-AF30-NA	269173	348,90		1
NZMN2-AF35-NA	269174	381,96		1
NZMN2-AF40-NA	269175	381,96		1
NZMN2-AF45-NA	269176	381,96		1
NZMN2-AF50-NA	269177	381,96		1
NZMN2-AF60-NA	269178	381,96		1
NZMN2-AF70-NA	269179	413,78		1
NZMN2-AF80-NA	269180	413,78		1
NZMN2-AF90-NA	269181	524,32		1
NZMN2-M125	265723	695,20		1
NZMN2-M125-SVE	113250	771,36		1
NZMN2-M160	265724	804,07		1
NZMN2-M160-SVE	113251	880,22		1
NZMN2-M200	265725	963,21		1
NZMN2-M200-SVE	113252	1039,34		1
NZMN2-ME140	265779	854,32		1
NZMN2-ME140-NA	118965	1054,71		1
NZMN2-ME140-SVE	113257	930,47		1
NZMN2-ME200-NA	118966	1410,06		1
NZMN2-ME220	265780	1239,62		1
NZMN2-ME220-SVE	113258	1315,76		1
NZMN2-ME90	265778	695,20		1
NZMN2-ME90-NA	118964	821,14		1
NZMN2-ME90-SVE	113256	771,36		1
NZMN2-S1,6-CNA	269478	619,27		1
NZMN2-S100-CNA	269259	619,27		1
NZMN2-S12-CNA	103042	619,27		1
NZMN2-S125	265739	619,82		1
NZMN2-S125-CNA	269260	737,05		1
NZMN2-S125-SVE	113253	695,95		1
NZMN2-S160	265740	703,57		1
NZMN2-S160-CNA	269261	844,26		1
NZMN2-S160-SVE	113254	779,69		1
NZMN2-S18-CNA	103043	619,27		1
NZMN2-S2,4-CNA	269479	619,27		1
NZMN2-S200	265741	933,04		1
NZMN2-S200-CNA	269262	1119,01		1
NZMN2-S200-SVE	113255	1009,19		1
NZMN2-S250-CNA	102479	1214,79		1
NZMN2-S26-CNA	103044	619,27		1
NZMN2-S33-CNA	103045	619,27		1
NZMN2-S40-CNA	269255	619,27		1
NZMN2-S5-CNA	103040	619,27		1
NZMN2-S50-CNA	269256	619,27		1
NZMN2-S63-CNA	269257	619,27		1
NZMN2-S8-CNA	103041	619,27		1
NZMN2-S80-CNA	269258	619,27		1
NZMN2-SE140-CNA	271161	1025,18		1
NZMN2-SE220-CNA	271162	1487,53		1
NZMN2-SE90-CNA	271160	834,22		1
NZMN2-VE100	259122	686,82		1
NZMN2-VE100-NA	271148	824,16		1
NZMN2-VE100-SVE	113247	762,97		1
NZMN2-VE160	259123	887,83		1
NZMN2-VE160-NA	271149	1065,39		1
NZMN2-VE160-SVE	113248	963,98		1
NZMN2-VE250	259124	1256,37		1
NZMN2-VE250-NA	271150	1507,64		1
NZMN2-VE250-SVE	113249	1332,52		1
NZMN2-VEF150-NA	271126	1065,39		1
NZMN2-VEF175-NA	271127	1065,39		1
NZMN2-VEF200-NA	271128	1286,52		1
NZMN2-VEF225-NA	271129	1507,64		1
NZMN2-VEF250-NA	271130	1507,64		1
NZMN3-4-A320	109694	1678,14		1
NZMN3-4-A320-AVE	113532	2186,21		1
NZMN3-4-A320/200	109695	1678,14		1
NZMN3-4-A320/200-AVE	113533	2186,21		1
NZMN3-4-A400	109696	1678,14		1
NZMN3-4-A400-AVE	113534	2186,21		1
NZMN3-4-A400/250	109697	1678,14		1
NZMN3-4-A400/250-AVE	113535	2186,21		1
NZMN3-4-A500	109698	2069,66		1
NZMN3-4-A500-AVE	113536	2577,71		1
NZMN3-4-A500/320	109699	2069,66		1
NZMN3-4-A500/320-AVE	113537	2577,71		1
NZMN3-4-AE400	265891	1979,72		1
NZMN3-4-AE400-AVE	110874	2488,35		1
NZMN3-4-AE400-T	110902	2356,39		1
NZMN3-4-AE400-T-AVE	113538	3144,40		1
NZMN3-4-AE400/250	265892	1979,72		1
NZMN3-4-AE400/250-AVE	113542	2488,35		1

Tipo	Codice	Prezzo €	Note	Conf. [pezzi]
NZMN3-4-AE400/250-T	110903	2356,39		1
NZMN3-4-AE400/250-T-AVE	113539	3144,40		1
NZMN3-4-AE630	265894	2622,73		1
NZMN3-4-AE630-AVE	110875	3131,36		1
NZMN3-4-AE630-T	110904	2999,38		1
NZMN3-4-AE630-T-AVE	113540	3403,49		1
NZMN3-4-AE630/400	265895	2622,73		1
NZMN3-4-AE630/400-AVE	113544	3131,36		1
NZMN3-4-AE630/400-T	110905	2999,38		1
NZMN3-4-AE630/400-T-AVE	113541	3403,49		1
NZMN3-4-VE400	265957	2169,77		1
NZMN3-4-VE400-AVE	110876	2678,40		1
NZMN3-4-VE400/250	265958	2169,77		1
NZMN3-4-VE400/250-AVE	113546	2169,77		1
NZMN3-4-VE630	265960	2929,97		1
NZMN3-4-VE630-AVE	110877	3438,62		1
NZMN3-4-VE630/400	265961	2929,97		1
NZMN3-4-VE630/400-AVE	113548	2929,97		1
NZMN3-A320	109669	1356,13		1
NZMN3-A320-AVE	110858	1736,51		1
NZMN3-A400	109670	1356,13		1
NZMN3-A400-AVE	110859	1736,51		1
NZMN3-A500	109671	1683,18		1
NZMN3-A500-AVE	110860	2063,60		1
NZMN3-AE250	259113	1496,68		1
NZMN3-AE250-AVE	110840	1877,39		1
NZMN3-AE250-NA	269299	1647,15		1
NZMN3-AE250-T	110888	1798,31		1
NZMN3-AE250-T-AVE	113527	2558,60		1
NZMN3-AE400	259114	1496,68		1
NZMN3-AE400-AVE	110841	1877,39		1
NZMN3-AE400-NA	269300	1647,15		1
NZMN3-AE400-T	110889	1798,31		1
NZMN3-AE400-T-AVE	113528	2558,60		1
NZMN3-AE600-NA	269301	2264,80		1
NZMN3-AE630	259115	2058,91		1
NZMN3-AE630-AVE	110842	2439,63		1
NZMN3-AE630-T	110890	2360,54		1
NZMN3-AE630-T-AVE	113093	3120,83		1
NZMN3-AEF250-NA	269275	1647,15		1
NZMN3-AEF300-NA	269276	1647,15		1
NZMN3-AEF350-NA	269277	1647,15		1
NZMN3-AEF400-NA	269278	1647,15		1
NZMN3-AEF450-NA	269279	2264,80		1
NZMN3-AEF500-NA	269280	2264,80		1
NZMN3-AEF550-NA	269281	2264,80		1
NZMN3-AEF600-NA	269282	2264,80		1
NZMN3-ME220	265781	1615,47		1
NZMN3-ME220-AVE	110846	1996,18		1
NZMN3-ME350	265782	1615,47		1
NZMN3-ME350-AVE	110847	1996,18		1
NZMN3-ME450	284468	1820,86		1
NZMN3-ME450-AVE	110848	2201,56		1
NZMN3-S250	109680	1279,37		1
NZMN3-S320	109681	1279,37		1
NZMN3-S320-AVE	113524	1632,34		1
NZMN3-S400	109682	1279,37		1
NZMN3-S400-AVE	113525	1632,34		1
NZMN3-S500	109683	1587,92		1
NZMN3-S500-AVE	113526	1939,79		1
NZMN3-SE220-CNA	269341	1879,51		1
NZMN3-SE350-CNA	269342	1879,51		1
NZMN3-SE450-CNA	284465	2113,39		1
NZMN3-VE250	259131	1662,95		1
NZMN3-VE250-AVE	110843	2043,69		1
NZMN3-VE250-NA	269332	1934,79		1
NZMN3-VE250-T	110891	1964,62		1
NZMN3-VE250-T-AVE	113529	2724,89		1
NZMN3-VE400	259132	1662,95		1
NZMN3-VE400-AVE	110844	2043,69		1
NZMN3-VE400-NA	269333	1934,79		1
NZMN3-VE400-T	110892	1964,62		1
NZMN3-VE400-T-AVE	113530	2724,89		1
NZMN3-VE600-NA	269334	2527,81		1
NZMN3-VE630	259133	2172,95		1
NZMN3-VE630-AVE	110845	2553,66		1
NZMN3-VE630-T	110893	2474,57		1
NZMN3-VE630-T-AVE	113531	3234,85		1
NZMN3-VEF250-NA	269308	1926,41		1
NZMN3-VEF300-NA	269309	1926,41		1
NZMN3-VEF350-NA	269310	1926,41		1
NZMN3-VEF400-NA	269311	1926,41		1
NZMN3-VEF450-NA	269312	2527,81		1
NZMN3-VEF500-NA	269313	2527,81		1
NZMN3-VEF550-NA	269314	2527,81		1
NZMN3-VEF600-NA	269315	2527,81		1
NZMN4-4-AE1000	265912	5028,46		1
NZMN4-4-AE1000/630	265913	5028,46		1
NZMN4-4-AE1250	265915	5939,15		1
NZMN4-4-AE1250/800	265916	5939,15		1
NZMN4-4-AE1600	265918	8192,96		1
NZMN4-4-AE1600/1000	265919	8192,96		1
NZMN4-4-AE800	265909	3860,45		1
NZMN4-4-AE800/500	265910	3860,45		1
NZMN4-4-VE1000	265978	5208,16		1
NZMN4-4-VE1000/630	265979	5208,16		1
NZMN4-4-VE1250	265981	6091,41		1
NZMN4-4-VE1250/800	265982	6091,41		1
NZMN4-4-VE1600	265984	8375,71		1
NZMN4-4-VE1600/1000	265985	8375,71		1
NZMN4-4-VE800	265975	4035,57		1
NZMN4-4-VE800/500	265976	4035,57		1
NZMN4-AE1000	265760	3868,06		1
NZMN4-AE1000-NA	271121	4254,86		1
NZMN4-AE1200-NA	271122	5025,42		1
NZMN4-AE1250	265761	4568,57		1
NZMN4-AE1600	265762	6472,14		1
NZMN4-AE630	265758	2360,43		1

Tipo	Codice	Prezzo €	Note	Conf. [pezzi]
NZMN4-AE800	265759	2969,58		1
NZMN4-AE800-NA	271120	3266,53		1
NZMN4-AEF1000-NA	271112	4254,86		1
NZMN4-AEF1200-NA	271113	5025,42		1
NZMN4-AEF600-NA	271108	2596,49		1
NZMN4-AEF700-NA	271109	3266,53		1
NZMN4-AEF800-NA	271110	3266,53		1
NZMN4-AEF900-NA	271111	4254,86		1
NZMN4-ME1400	265785	6624,41		1
NZMN4-ME550	265783	2969,58		1
NZMN4-ME875	265784	4187,86		1
NZMN4-VE1000	265770	4066,01		1
NZMN4-VE1000-NA	271155	4472,63		1
NZMN4-VE1200-NA	271156	5159,43		1
NZMN4-VE1250	265771	4690,39		1
NZMN4-VE1600	265772	6548,30		1
NZMN4-VE630	265768	2619,32		1
NZMN4-VE800	265769	3121,86		1
NZMN4-VE800-NA	271154	3434,04		1
NZMN4-VEF1000-NA	271140	4472,63		1
NZMN4-VEF1200-NA	271141	5159,43		1
NZMN4-VEF600-NA	271136	2881,25		1
NZMN4-VEF700-NA	271137	3434,04		1
NZMN4-VEF800-NA	271138	3434,04		1
NZMN4-VEF900-NA	271139	4472,63		1

O...

Tipo	Codice	Prezzo €	Note	Conf. [pezzi]
OPT-A2	125049	100,90		1
OPT-A3	125050	139,10		1
OPT-A4	125051	314,40		1
OPT-A5	125052	200,20		1
OPT-A7	125053	933,50		1
OPT-A8	125054	360,50		1
OPT-A9	125055	263,80		1
OPT-AA	125056	100,90		1
OPT-AE	125057	785,80		1
OPT-AF	139789	327,90		1
OPT-AI	125058	224,20		1
OPT-B1	125059	211,60		1
OPT-B2	125060	240,80		1
OPT-B4	125061	368,90		1
OPT-B5	125062	235,80		1
OPT-B8	125063	639,50		1
OPT-B9	125064	331,20		1
OPT-BB	125065	424,60		1
OPT-C2	125067	270,30		1
OPT-C3	125068	414,20		1
OPT-C4	125069	648,00		1
OPT-C5	125070	506,00		1
OPT-C6	125710	506,00		1
OPT-C7	125071	506,00		1
OPT-C8	125072	355,10		1
OPT-CI	125075	654,60		1
OPT-CJ	125076	250,00		1
OPT-D1	125077	418,60		1
OPT-D2	125078	354,10		1
OPT-D3	125079	217,40		1
OPTDRA-02L	134180	210,90		1
OPTN12FR4	129020	334,90		1
OPTN12FR5	139775	413,40		1
OPTN12FR6	139776	619,90		1
OPTPAN-RS	135266	184,10		1
OPTRMT-KIT	126868	159,40		1
OPTTHR4	139777	190,90		1
OPTTHR5	139778	190,90		1
OPTTHR6	139779	190,90		1
OPTTHR7	139780	190,90		1
OPTTHR8	139781	190,90		1
OPTTHR9	139782	233,20		1
OS-FLASH-A1-C	140368	218,50		1
OS-FLASH-A1-S	140366	218,50		1
OS-FLASH-A2-S	140369	251,50		1
OS-FLASH-A2Q-S	140373	251,50		1
OS-FLASH-A3-L	140371	969,00		1
OS-FLASH-A3-S	140370	521,50		1
OS-FLASH-A7-S	140374	352,00		1
OS-HDU-A4-S	140375	823,00		1
OS-HDU-A7-S	140376	556,00		1
OS-HDU-A7-SI	140377	927,50		1

P...

Tipo	Codice	Prezzo €	Note	Conf. [pezzi]
P1-25/E	38724	34,80		1
P1-25/E-RT	2388	33,75		1
P1-25/E-RT/HI11	2600	54,32		1
P1-25/E-RT/N	2425	47,46		1
P1-25/E/HI11	45998	54,32		1
P1-25/E/N	76845	47,46		1
P1-25/E/SVA(A)	50965	123,52		1
P1-25/E/SVA(S)	50966	123,52		1
P1-25/E/SVA(S)-RT	50967	123,52		1
P1-25/E/SVC(S)-RT	44974	66,67		1
P1-25/EA/SVB	41097	50,39		1
P1-25/EA/SVB-SW	48365	50,39		1
P1-25/EA/SVB-SW/HI11	70194	74,35		1
P1-25/EA/SVB-SW/N	83960	67,50		1
P1-25/EA/SVB-SW/N/HI11	50740	88,21		1
P1-25/EA/SVB/HI11	91080	74,35		1
P1-25/EA/SVB/N	81587	67,50		1
P1-25/EA/SVB/N/HI11	48367	88,21		1
P1-25/EZ	41250	35,69		1
P1-25/EZ/HI11	48371	56,14		1
P1-25/EZ/N	79218	49,41		1
P1-25/I2	207299	57,70		1
P1-25/I2-RT	207300	57,76		1
P1-25/I2-SI	207308	86,80		1
P1-25/I2-SI-SW	207309	86,80		1
P1-25/I2-SI/HI11	207310	107,29		1
P1-25/I2-SI/HI11-SW	207311	107,29		1
P1-25/I2-SI/N	207312	100,40		1
P1-25/I2-SI/N-SW	207313	100,40		1
P1-25/I2/HI11	207302	78,45		1
P1-25/I2/N	207303	71,48		1
P1-25/I2/SVA(A)	207304	145,27		1
P1-25/I2/SVA(S)	207305	145,27		1
P1-25/I2/SVA(S)-RT	207306	145,27		1
P1-25/I2/SVB	207293	66,91		1
P1-25/I2/SVB-SW	207294	66,91		1
P1-25/I2/SVB-SW/HI11	207295	87,49		1
P1-25/I2/SVB-SW/N	207296	80,52		1
P1-25/I2/SVB/HI11	207297	87,49		1
P1-25/I2/SVB/N	207298	80,52		1
P1-25/I2/SVC(S)-RT	207307	90,70		1
P1-25/IVS	52962	40,57		1
P1-25/IVS-RT	13140	40,57		1
P1-25/IVS-RT/N	17886	53,08		1
P1-25/IVS/HI11	53117	60,07		1
P1-25/IVS/N	83964	53,08		1
P1-25/ST/SVB	25523	172,72		1
P1-25/ST/SVB-SW	201714	172,72		1
P1-25/V/SVB	55335	55,48		1
P1-25/V/SVB-SW	50738	55,48		1
P1-25/V/SVB-SW/HI11	98199	80,07		1
P1-25/V/SVB-SW/N	88706	73,31		1
P1-25/V/SVB-SW/N/HI11	55486	93,79		1
P1-25/V/SVB/HI11	95826	80,07		1
P1-25/V/SVB/N	86333	73,45		1
P1-25/V/SVB/N/HI11	53113	93,79		1
P1-25/XZ	46303	33,64		1
P1-25/Z	57708	40,57		1
P1-25/Z/HI11	57863	60,07		1
P1-25/Z/N	88710	53,08		1
P1-25/Z/SVA(A)	50969	128,10		1
P1-32/E	79065	52,27		1
P1-32/E-RT	3197	50,68		1
P1-32/E-RT/N	4555	64,50		1
P1-32/E/HI11	62609	71,27		1
P1-32/E/N	93456	64,50		1
P1-32/E/SVA(A)	50970	138,40		1
P1-32/E/SVA(S)	44977	138,40		1
P1-32/E/SVA(S)-RT	50971	138,40		1
P1-32/E/SVC(S)-RT	44975	83,73		1
P1-32/EA/SVB	81438	66,34		1
P1-32/EA/SVB-SW	53111	66,34		1
P1-32/EA/SVB-SW/HI11	12772	91,50		1
P1-32/EA/SVB-SW/N	93452	84,62		1
P1-32/EA/SVB-SW/N/HI11	60232	105,22		1
P1-32/EA/SVB/HI11	72567	91,50		1
P1-32/EA/SVB/N	91079	84,62		1
P1-32/EA/SVB/N/HI11	57859	105,22		1
P1-32/EZ	48369	52,63		1
P1-32/EZ/N	95829	66,44		1
P1-32/I2	207320	75,00		1
P1-32/I2-RT	207321	74,90		1
P1-32/I2-SI	207329	105,12		1
P1-32/I2-SI-SW	207330	105,12		1
P1-32/I2-SI/HI11	207331	125,81		1
P1-32/I2-SI/HI11-SW	207332	125,81		1
P1-32/I2-SI/N	207333	118,96		1
P1-32/I2-SI/N-SW	207334	118,96		1
P1-32/I2/HI11	207323	95,39		1
P1-32/I2/N	207324	88,63		1
P1-32/I2/SVA(A)	207325	165,83		1
P1-32/I2/SVA(S)	207326	165,83		1
P1-32/I2/SVB	207314	83,96		1
P1-32/I2/SVB-SW	207315	83,96		1
P1-32/I2/SVB-SW/HI11	207316	104,41		1
P1-32/I2/SVB-SW/N	207317	97,68		1
P1-32/I2/SVB/HI11	207318	104,41		1
P1-32/I2/SVB/N	207319	97,68		1
P1-32/I2/SVC(S)RT	207328	107,87		1
P1-32/IVS	93303	58,21		1
P1-32/IVS-RT	22632	58,21		1
P1-32/IVS-RT/HI11	25005	76,86		1
P1-32/IVS-RT/N	27378	70,01		1
P1-32/IVS/HI11	69728	76,86		1
P1-32/IVS/N	10402	70,01		1
P1-32/ST/SVB	25522	181,87		1
P1-32/ST/SVB-SW	201715	181,87		1
P1-32/V/SVB	95676	71,18		1
P1-32/V/SVB-SW	55484	71,18		1
P1-32/V/SVB-SW/HI11	17518	97,21		1
P1-32/V/SVB-SW/N	98198	90,36		1
P1-32/V/SVB-SW/N/HI11	64978	110,95		1
P1-32/V/SVB/HI11	15145	97,21		1
P1-32/V/SVB/N	95825	90,67		1
P1-32/V/SVB/N/HI11	62605	110,95		1
P1-32/XZ	46304	50,65		1
P1-32/Z	98049	58,21		1
P1-32/Z/HI11	74474	76,86		1
P1-32/Z/N	15148	70,01		1
P1DILEM	19095	16,44		5
P3-100/E	67201	140,63		1
P3-100/E-RT	7189	136,10		1
P3-100/E-RT/N	7280	161,26		1
P3-100/E/HI11	69574	158,96		1
P3-100/E/N	31759	161,26		1
P3-100/EA/SVB	74320	167,75		1
P3-100/EA/SVB-SW	62603	174,53		1
P3-100/EA/SVB-SW/HI11	31756	194,44		1
P3-100/EA/SVB-SW/N	22263	196,71		1
P3-100/EA/SVB-SW/N/HI11	79216	219,61		1
P3-100/EA/SVB/HI11	29383	194,44		1

Tipo	Codice	Prezzo €	Note	Conf. [pezzi]
P3-100/EA/SVB/N	19890	196,71		1
P3-100/EA/SVB/N/HI11	76843	219,61		1
P3-100/I5	207381	238,90		1
P3-100/I5-RT	207382	239,06		1
P3-100/I5-RT/N	207383	263,05		1
P3-100/I5-SI	207386	291,65		1
P3-100/I5-SI-SW	207387	291,65		1
P3-100/I5-SI/HI11	207388	311,10		1
P3-100/I5-SI/HI11-SW	207389	311,10		1
P3-100/I5-SI/N	207390	313,38		1
P3-100/I5-SI/N-SW	207391	313,38		1
P3-100/I5/HI11	207384	266,49		1
P3-100/I5/N	207385	263,05		1
P3-100/I5/SVB	207373	261,90		1
P3-100/I5/SVB-SW	207374	261,90		1
P3-100/I5/SVB-SW/HI11	207375	285,94		1
P3-100/I5/SVB-SW/N	207376	288,22		1
P3-100/I5/SVB-SW/N/HI11	207377	307,68		1
P3-100/I5/SVB/HI11	207378	285,94		1
P3-100/I5/SVB/N	207379	280,21		1
P3-100/I5/SVB/N/HI11	207380	307,68		1
P3-100/IVS	81439	144,04		1
P3-100/IVS-RT	86185	144,04		1
P3-100/IVS-RT/N	34497	164,70		1
P3-100/IVS/HI11	91085	161,26		1
P3-100/IVS/N	34132	164,70		1
P3-100/IVS/N/HI11	67356	183,00		1
P3-100/ST/SVB	25520	289,39		1
P3-100/ST/SVB-SW	201717	289,39		1
P3-100/V/SVB	88558	194,84		1
P3-100/V/SVB-SW	64976	194,84		1
P3-100/V/SVB-SW/HI11	36502	217,30		1
P3-100/V/SVB-SW/N	27009	220,73		1
P3-100/V/SVB-SW/N/HI11	83962	240,19		1
P3-100/V/SVB/HI11	34129	217,30		1
P3-100/V/SVB/N	24636	220,73		1
P3-100/V/SVB/N/HI11	81589	240,19		1
P3-100/XZ	46309	134,72		1
P3-100/Z	90931	161,82		1
P3-100/Z/HI11	93304	178,44		1
P3-100/Z/N	38878	180,73		1
P3-63/E	26861	94,03		1
P3-63/E-RT	5743	90,46		1
P3-63/E-RT/N	7136	113,70		1
P3-63/E/HI11	79220	111,04		1
P3-63/E/N	19894	113,70		1
P3-63/EA/SVB	31607	114,38		1
P3-63/EA/SVB-SW	57857	121,15		1
P3-63/EA/SVB-SW/HI11	22264	146,39		1
P3-63/EA/SVB-SW/N	12771	150,96		1
P3-63/EA/SVB-SW/N/HI11	69724	172,72		1
P3-63/EA/SVB/HI11	19891	146,39		1
P3-63/EA/SVB/N	10398	150,96		1
P3-63/EA/SVB/N/HI11	67351	172,72		1
P3-63/I4	207356	143,20		1
P3-63/I4-RT	207357	142,98		1
P3-63/I4-SI	207361	185,29		1
P3-63/I4-SI-SW	207362	185,29		1
P3-63/I4-SI/HI11	207363	204,73		1
P3-63/I4-SI/HI11-SW	207364	204,73		1
P3-63/I4-SI/N	207365	207,02		1
P3-63/I4-SI/N-SW	207366	207,02		1
P3-63/I4/HI11	207359	166,99		1
P3-63/I4/N	207360	169,27		1
P3-63/I4/SVB	207343	160,14		1
P3-63/I4/SVB-SW	207344	160,14		1
P3-63/I4/SVB-SW/HI11	207345	179,56		1
P3-63/I4/SVB-SW/N	207346	181,87		1
P3-63/I4/SVB-SW/N/HI11	207347	201,29		1
P3-63/I4/SVB/HI11	207348	179,56		1
P3-63/I4/SVB/N	207349	181,87		1
P3-63/I4/SVB/N/HI11	207350	201,29		1
P3-63/IVS	41099	95,74		1
P3-63/IVS-RT	45845	95,74		1
P3-63/IVS-RT/N	41616	115,52		1
P3-63/IVS/HI11	81593	113,46		1
P3-63/IVS/N	22267	115,52		1
P3-63/IVS/N/HI11	55491	136,10		1
P3-63/ST/SVB	25521	252,79		1
P3-63/ST/SVB-SW	201716	252,79		1
P3-63/V/SVB	48218	136,39		1
P3-63/V/SVB-SW	60230	133,86		1
P3-63/V/SVB-SW/HI11	27010	171,55		1
P3-63/V/SVB-SW/N	17517	173,86		1
P3-63/V/SVB-SW/N/HI11	74470	193,32		1
P3-63/V/SVB/HI11	24637	171,55		1
P3-63/V/SVB/N	15144	173,86		1
P3-63/V/SVB/N/HI11	72097	193,32		1
P3-63/XZ	46314	92,34		1
P3-63/Z	50591	115,23		1
P3-63/Z/HI11	86339	131,54		1
P3-63/Z/N	27013	133,81		1
P5-125/E	280897	242,97		1
P5-125/EA/SVB	280898	283,81		1
P5-125/EA/SVB-SW	280911	263,40		1
P5-125/EA/SVB-SW/HI10	280912	283,81		1
P5-125/EA/SVB-SW/N	280913	320,55		1
P5-125/EA/SVB/HI10	280899	304,23		1
P5-125/EA/SVB/N	280910	340,97		1
P5-125/V/SVB	280914	314,43		1
P5-125/V/SVB-SW	280917	294,02		1
P5-125/V/SVB-SW/HI10	280918	314,43		1
P5-125/V/SVB-SW/N	280919	351,18		1
P5-125/V/SVB/HI10	280915	334,85		1
P5-125/V/SVB/N	280916	371,62		1
P5-160/E	280921	312,39		1
P5-160/EA/SVB	280922	357,31		1
P5-160/EA/SVB-SW	280925	336,90		1

Tipo	Codice	Prezzo €	Note	Conf. [pezzi]
P5-160/EA/SVB-SW/HI10	280926	357,31		1
P5-160/EA/SVB-SW/N	280927	394,06		1
P5-160/EA/SVB/HI10	280923	377,75		1
P5-160/EA/SVB/N	280924	414,48		1
P5-160/V/SVB	280928	387,92		1
P5-160/V/SVB-SW	280931	367,53		1
P5-160/V/SVB-SW/HI10	280932	387,93		1
P5-160/V/SVB-SW/N	280933	424,67		1
P5-160/V/SVB/HI10	280929	408,37		1
P5-160/V/SVB/N	280930	445,10		1
P5-250/E	280935	404,26		1
P5-250/EA/SVB	280936	457,37		1
P5-250/EA/SVB-SW	280939	436,91		1
P5-250/EA/SVB-SW/HI10	280940	457,37		1
P5-250/EA/SVB-SW/N	280941	528,82		1
P5-250/EA/SVB/HI10	280937	477,77		1
P5-250/EA/SVB/N	280938	549,23		1
P5-250/V/SVB	280942	488,00		1
P5-250/V/SVB-SW	280945	467,57		1
P5-250/V/SVB-SW/HI10	280946	487,99		1
P5-250/V/SVB-SW/N	280947	579,85		1
P5-250/V/SVB/HI10	280943	508,39		1
P5-250/V/SVB/N	280944	600,29		1
P5-315/E	280949	522,72		1
P5-315/EA/SVB	280950	581,91		1
P5-315/EA/SVB-SW	280953	561,49		1
P5-315/EA/SVB-SW/HI10	280954	581,91		1
P5-315/EA/SVB-SW/N	280955	653,35		1
P5-315/EA/SVB/HI10	280951	602,31		1
P5-315/EA/SVB/N	280952	673,78		1
P5-315/V/SVB	280956	612,51		1
P5-315/V/SVB-SW	280959	592,12		1
P5-315/V/SVB-SW/HI10	280960	612,51		1
P5-315/V/SVB-SW/N	280961	684,01		1
P5-315/V/SVB/HI10	280957	632,95		1
P5-315/V/SVB/N	280958	704,40		1
PE-P5-125/160E	280973	57,19		1
PE-P5-125/160Z	280974	57,19		1
PE-P5-250/315E	280975	91,86		1
PE-P5-250/315Z	280976	91,86		1
PEN23AE	65361	17,19		10
PEN434AE	62988	31,71		10
PHZ-A-ADD-ON	133106	23,77		1
PHZ-A-COMP	133105	31,37		1
PHZ-E10/30-GS	138574	25,23		1
PHZ-E10/30-VS	138575	25,23		1
PK900	138378	22,37		3
PKE-SWD-32	126895	132,34		4
PKE-SWD-SP	150614	83,26		1
PKE-XH	142416	57,87		1
PKE-XH-MCC	142418	61,22		1
PKE-XHT-MCC	164299	71,43		1
PKE-XRH	142417	57,87		1
PKE-XRH-MCC	142419	61,22		1
PKE-XTU-1,2	121723	154,97		1
PKE-XTU-12	121725	149,30		1
PKE-XTU-32	121726	156,93		1
PKE-XTU-4	121724	154,97		1
PKE-XTU-65	138259	209,96		1
PKE-XTUA-1,2	121727	177,85		1
PKE-XTUA-12	121729	172,11		1
PKE-XTUA-32	121730	179,94		1
PKE-XTUA-4	121728	177,85		1
PKE-XTUA-65	138260	252,00		1
PKE-XTUCP-36	153164	185,87		1
PKE-XTUCP-65	168798	260,99		1
PKE-XTUW-32	138261	187,94		1
PKE-XTUWA-32	138262	219,73		1
PKE-XTUWCP-36	168796	250,59		1
PKE12	121721	68,99		1
PKE12/XTU-1,2	121731	228,59		1
PKE12/XTU-12	121733	222,47		1
PKE12/XTU-4	121732	228,59		1
PKE32	121722	76,78		1
PKE32-COM	168970	57,62		1
PKE32-XMB	134837	23,97		1
PKE32/XTU-32	121734	237,46		1
PKE65	138258	198,95		1
PKE65/AK/XTU-65-SP	170482	533,54		1
PKE65/AK/XTUW-32-SP	170483	520,67		1
PKE65/XTU-65	138516	419,40		1
PKE65/XTUCP-65	168974	545,52		1
PKE65/XTUW-32	138517	396,76		1
PKE65/XTUWCP-36	168973	534,76		1
PKM0-0,16	72720	66,76		1
PKM0-0,25	72721	66,76		1
PKM0-0,4	72722	66,76		1
PKM0-0,63	72723	69,87		1
PKM0-1	72724	72,87		1
PKM0-1,6	72725	81,10		1
PKM0-10	72729	94,03		1
PKM0-12	278490	94,02		1
PKM0-16	44502	94,03		1
PKM0-2,5	72726	81,10		1
PKM0-20	203594	99,10		1
PKM0-25	44503	117,75		1
PKM0-32	278491	134,20		1
PKM0-4	72727	81,10		1
PKM0-6,3	72728	81,10		1
PKZ0-XH	106132	46,53		1
PKZ0-XH-MCC	106136	46,53		1
PKZ0-XHT-MCC	164297	62,07		1
PKZ0-XRH	106133	50,54		1
PKZ0-XRH-MCC	106137	50,54		1
PKZM0-0,16	72730	68,73		1
PKZM0-0,16-C	229669	68,73		1
PKZM0-0,16-SC	229828	68,73		1
PKZM0-0,16-T	88907	73,67		1

Tipo	Codice	Prezzo €	Note	Conf. [pezzi]
PKZM0-0,25	72731	68,73		1
PKZM0-0,25-C	229670	68,73		1
PKZM0-0,25-SC	229829	68,73		1
PKZM0-0,25-T	88908	73,67		1
PKZM0-0,4	72732	68,73		1
PKZM0-0,4-C	229671	68,73		1
PKZM0-0,4-SC	229830	68,73		1
PKZM0-0,4-T	88909	73,67		1
PKZM0-0,63	72733	73,16		1
PKZM0-0,63-C	229672	73,16		1
PKZM0-0,63-SC	229831	73,16		1
PKZM0-0,63-T	88910	78,29		1
PKZM0-1	72734	79,43		1
PKZM0-1-C	229673	79,43		1
PKZM0-1-SC	229832	79,43		1
PKZM0-1-T	88911	81,25		1
PKZM0-1,6	72735	82,33		1
PKZM0-1,6-C	229674	82,33		1
PKZM0-1,6-SC	229833	82,33		1
PKZM0-1,6-T	88912	87,26		1
PKZM0-10	72739	95,66		1
PKZM0-10-C	229678	95,66		1
PKZM0-10-SC	229837	95,66		1
PKZM0-10-T	88916	101,55		1
PKZM0-12	278486	95,66		1
PKZM0-12-C	278488	95,66		1
PKZM0-12-SC	278487	95,66		1
PKZM0-12-T	278492	101,55		1
PKZM0-16	46938	95,66		1
PKZM0-16-C	229679	95,66		1
PKZM0-16-SC	229838	95,66		1
PKZM0-16-T	88917	101,55		1
PKZM0-2,5	72736	82,33		1
PKZM0-2,5-C	229675	82,33		1
PKZM0-2,5-SC	229834	82,33		1
PKZM0-2,5-T	88913	87,26		1
PKZM0-20	46988	103,20		1
PKZM0-20-T	88918	108,25		1
PKZM0-25	46989	123,36		1
PKZM0-25-T	278493	130,94		1
PKZM0-32	278489	140,57		1
PKZM0-4	72737	82,33		1
PKZM0-4-C	229676	82,33		1
PKZM0-4-SC	229835	82,33		1
PKZM0-4-T	88914	87,26		1
PKZM0-6,3	72738	82,33		1
PKZM0-6,3-C	229677	82,33		1
PKZM0-6,3-SC	229836	82,33		1
PKZM0-6,3-T	88915	87,26		1
PKZM0-XC45	283132	10,83		4
PKZM0-XDM12	283149	10,45		1
PKZM0-XDM32	283153	14,93		1
PKZM0-XM32DE	239349	4,57		5
PKZM0-XMR	239364	2,25		10
PKZM0-XMR54	113911	2,88		10
PKZM0-XMR72	113912	3,83		10
PKZM0-XRM12	283185	37,36		1
PKZM0-XRM32	283189	44,83		1
PKZM01-0,16	278475	68,73		1
PKZM01-0,25	278476	68,73		1
PKZM01-0,25-G	286069	89,32		1
PKZM01-0,4	278477	68,73		1
PKZM01-0,4-G	286080	89,32		1
PKZM01-0,63	278478	73,16		1
PKZM01-0,63-G	286081	93,61		1
PKZM01-1	278479	79,43		1
PKZM01-1-G	286082	99,68		1
PKZM01-1,6	278480	82,33		1
PKZM01-1,6-G	286083	102,45		1
PKZM01-10	278484	95,66		1
PKZM01-10-G	286087	115,32		1
PKZM01-12	278485	95,66		1
PKZM01-12-G	286088	115,32		1
PKZM01-16	283390	95,66		1
PKZM01-16-G	286089	115,32		1
PKZM01-2,5	278481	82,33		1
PKZM01-2,5-G	286084	102,45		1
PKZM01-20	283383	103,20		1
PKZM01-25	288893	123,36		1
PKZM01-4	278482	82,33		1
PKZM01-4-G	286085	102,45		1
PKZM01-6,3	278483	82,33		1
PKZM01-6,3-G	286086	102,45		1
PKZM4-16	222350	154,59		1
PKZM4-16-CB	132591	309,76		1
PKZM4-25	222352	158,90		1
PKZM4-25-CB	132592	334,33		1
PKZM4-32	222353	189,12		1
PKZM4-32-CB	132593	375,30		1
PKZM4-40	222354	216,22		1
PKZM4-50	222355	245,17		1
PKZM4-58	222394	252,85		1
PKZM4-63	222413	260,51		1
PKZM4-XC55/2	101054	29,79		4
PKZM4-XDM65	101053	53,72		1
PKZM4-XM65DE	101056	25,58		5
PL-PKZ0	203599	0,93		10
PLI-10/300-200-CS	140476	241,20		1
PLI-12/250-200-CS	140477	244,13		1
PLI-6/250-200-CS	140472	206,35		1
PLI-6/300-200-CS	140473	217,17		1
PLI-8/250-200-CS	140474	215,52		1
PLI-8/300-200-CS	140475	226,42		1
PLV200-CI	44881	30,21		5
PN1-100	259141	227,42		1
PN1-125	259142	292,16		1
PN1-160	281235	324,61		1
PN1-4-100	266000	287,16		1

Tipo	Codice	Prezzo €	Note	Conf. [pezzi]
PN1-4-125	266001	331,98		1
PN1-4-160	281253	356,92		1
PN1-4-63	265999	227,42		1
PN1-63	259140	190,88		1
PN1-XPA	283471	93,64		1
PN2-160	266005	330,34		1
PN2-200	266006	393,41		1
PN2-250	266007	534,48		1
PN2-4-160	266011	358,54		1
PN2-4-200	266012	441,54		1
PN2-4-250	266013	680,58		1
PN2-XPA	283472	124,87		1
PN3-4-400	266021	863,15		1
PN3-4-630	266022	1065,67		1
PN3-400	266017	738,66		1
PN3-630	266018	904,68		1
PN3-XPA	283473	172,10		1
PSG120E	131318	177,00		1
PSG120F	131319	211,00		1
PSG240E	131670	319,00		1
PSG240F	131671	353,50		1
PSG480E	135227	483,00		1
PSG480F	131672	500,00		1
PSG60E	131673	96,50		1
PSG60F	135226	164,00		1
PSK1	38734	44,55		1x3
PSK12	41107	84,10		1x3
PSK2	43480	55,34		1x3
PSK22	45853	100,18		1x3
PSK3	48226	60,35		1x3
PSK32	50599	117,46		1x3

Q...

Q18BS	37985	3,21		10
Q18D-10	86299	11,70		10
Q18D-11	86332	11,70		10
Q18D-19	54040	11,70		10
Q18D-20	54041	11,70		10
Q18D-BL	86384	11,70		10
Q18D-GE	86417	11,70		10
Q18D-GN	86450	11,70		10
Q18D-RT	86713	11,70		10
Q18D-SW	86788	11,70		10
Q18D-WS	86752	11,70		10
Q18D-X	93623	9,92		10
Q18DR-BL	90241	13,89		10
Q18DR-GE	90482	13,89		10
Q18DR-GN	86176	13,89		10
Q18DR-RT	86209	13,89		10
Q18DR-SW	86269	13,89		10
Q18DR-WS	86243	13,89		10
Q18DR-X	93625	12,20		10
Q18LF-BL	88270	13,12		10
Q18LF-GE	88303	13,12		10
Q18LF-GN	88337	13,12		10
Q18LF-RT	88387	13,12		10
Q18LF-WS	88406	13,12		10
Q18LH-BL	88560	13,12		10
Q18LH-GE	88585	13,12		10
Q18LH-GN	88629	13,12		10
Q18LH-RT	88655	13,12		10
Q18LH-WS	88705	13,12		10
Q18LT-BL	88764	13,96		10
Q18LT-GE	88808	13,96		10
Q18LT-GN	89067	13,96		10
Q18LT-RT	89776	13,96		10
Q18LT-WS	89202	13,96		10
Q18LTR-BL	86813	16,36		10
Q18LTR-GE	87764	16,36		10
Q18LTR-GN	87831	16,36		10
Q18LTR-RT	87918	16,36		10
Q18LTR-WS	88123	16,36		10
Q18LWK1-GN	39336	19,81		5
Q18LWK1-RT	39337	19,81		5
Q18LWK1-WS	40349	19,81		5
Q18LWK1R-GN	40350	19,81		5
Q18LWK1R-RT	40351	19,81		5
Q18LWK1R-WS	40376	19,81		5
Q18LWK3-GN	72324	21,62		5
Q18LWK3-RT	72323	21,62		5
Q18LWK3-WS	72322	21,62		5
Q18LWK3R-GN	72327	21,62		5
Q18LWK3R-RT	72326	21,62		5
Q18LWK3R-WS	72325	21,62		5
Q18S1	38806	27,78		5
Q18S1R	38805	27,78		5
Q18S1R-A1	72312	27,78		5
Q18S3	72313	32,94		5
Q18S3R	72314	32,94		5
Q18S3R-A1	72315	35,36		5
Q18WK1	36515	17,22		5
Q18WK1R	36598	17,22		5
Q18WK3	72308	18,65		5
Q18WK3R	72309	18,65		5
Q18WK3R1	72310	19,76		5
Q18WK3R2	72311	19,76		5
Q25AS	36602	3,21		10
Q25BS	36976	3,21		10
Q25D-10	90421	11,70		10
Q25D-11	90471	11,70		10
Q25D-19	54039	11,70		10
Q25D-20	54038	11,70		10
Q25D-BL	86328	11,70		10
Q25D-GE	86343	11,70		10
Q25D-GN	86409	11,70		10
Q25D-RT	86444	11,70		10

Tipo	Codice	Prezzo €	Note	Conf. [pezzi]
Q25D-SW	87230	11,70		10
Q25D-WS	86808	11,70		10
Q25D-X	93624	9,92		10
Q25DR-BL	88110	13,89		10
Q25DR-GE	88404	13,89		10
Q25DR-GN	88531	13,89		10
Q25DR-RT	88627	13,89		10
Q25DR-SW	88739	13,89		10
Q25DR-WS	88701	13,89		10
Q25DR-X	93626	12,20		10
Q25LF-BL	89229	13,11		10
Q25LF-GE	89252	13,11		10
Q25LF-GN	90000	13,11		10
Q25LF-RT	90198	13,11		10
Q25LF-WS	90228	13,11		10
Q25LH-BL	90428	13,11		10
Q25LH-GE	90481	13,11		10
Q25LH-GN	86207	13,11		10
Q25LH-RT	86241	13,11		10
Q25LH-WS	86263	13,11		10
Q25LPV	72371	40,84		2
Q25LPV-S	257064	40,84		5
Q25LT-BL	90479	13,96		10
Q25LT-GE	86173	13,96		10
Q25LT-GN	86206	13,96		10
Q25LT-RT	86238	13,96		10
Q25LT-WS	86262	13,96		10
Q25LTR-BL	86739	16,36		10
Q25LTR-GE	86784	16,36		10
Q25LTR-GN	86812	16,36		10
Q25LTR-RT	86840	16,36		10
Q25LTR-WS	87232	16,36		10
Q25LWK1-GN	40656	19,81		5
Q25LWK1-RT	40657	19,81		5
Q25LWK1-WS	40658	19,81		5
Q25LWK1R-GN	40659	19,81		5
Q25LWK1R-RT	40660	19,81		5
Q25LWK1R-WS	40661	19,81		5
Q25LWK3-GN	72360	21,62		5
Q25LWK3-RT	72359	21,62		5
Q25LWK3-WS	72358	21,62		5
Q25LWK3R-GN	72363	21,62		5
Q25LWK3R-RT	72362	21,62		5
Q25LWK3R-WS	72361	21,62		5
Q25PV	72370	25,16		5
Q25PV-S	257063	25,16		5
Q25S1	38773	27,78		5
Q25S1R	38772	27,78		5
Q25S1R-A1	72376	27,78		5
Q25S3	72377	32,94		5
Q25S3R	72378	32,94		5
Q25S3R-A1	72379	35,36		5
Q25TS-X	36601	0,84		20
Q25WK1	36599	17,22		5
Q25WK1R	36600	17,22		5
Q25WK3	72372	18,65		5
Q25WK3R	72373	18,65		5
Q25WK3R1	72374	19,76		5
Q25WK3R2	72375	19,76		5
QSA100N1-00/3	1318546	476,95	N	1
QSA100N1-A4/3	1318016	476,95	N	1
QSA125N1-00/3	1318030	487,09	N	1
QSA125N1-B2/3	1318020	487,09	N	1
QSA160N-B2/3	1319056	769,22	N	1
QSA160N1-00/3	1318033	500,20	N	1
QSA160N1-B2/3	1318023	500,20	N	1
QSA200/3BS	1319065	772,61	N	1
QSA200N-2/3	1318547	772,61	N	1
QSA250N-2/3	1318526	799,11	N	1
QSA250N-B4/3	1319074	799,11	N	1
QSA315N-2/3	1318548	975,55	N	1
QSA315N-B4/3	1319095	975,55	N	1
QSA400-3/3	1318549	1.505,66	N	1
QSA400-C3/3	1318537	1.505,66	N	1
QSA400N-2/3	1318533	992,85	N	1
QSA400N-B4/3	1319103	992,85	N	1
QSA40N0-00/3	1320201	429,72	N	1
QSA40N0-00/3 +P	1320205	395,38	N	1
QSA40N0-A3/3	1320200	429,72	N	1
QSA40N0-A3/3 +P	1320204	395,38	N	1
QSA630-3/3	1318542	1.643,33	N	1
QSA630-C3/3	1318544	1.643,33	N	1
QSA63N0-00/3	1320203	480,22	N	1
QSA63N0-00/3 +P	1320207	457,61	N	1
QSA63N0-A3/3	1320202	480,22	N	1
QSA63N0-A3/3 +P	1320206	457,61	N	1
QSA63N1-00/3	1318027	463,25	N	1
QSA63N1-A3/3	1318011	463,25	N	1
QSA800-3/3	1318543	1.761,50	N	1
QSA800-C3/3	1319175	1.761,50	N	1
QSAAUX1NO +1NC	6028293	22,22	N	1
QSAAUX2NO	6028294	22,22	N	1
QSAAUX630/800A1NO +1NC	6030647	46,50	N	1
QSAAUXADAPTER	6028292	13,05	N	1
QSACOVER1P160-400	1319441	65,22	N	1
QSACOVER1PM10	1319413	42,33	N	1
QSACOVER1PM12	1319415	59,33	N	1
QSACOVER1PM6	1319409	24,72	N	1
QSACOVER1PM8	1319411	30,11	N	1
QSAFCOVER-BS-100N1-A4/3	1319423	85,33	N	1
QSAFCOVER-BS-125N1-160N1	1319438	85,33	N	1
QSAFCOVER160N-400N	1319429	94,05	N	1
QSAFCOVER400/600/800	1319426	134,38	N	1
QSAFCOVER40N0-100N1	1320237	85,33	N	1
QSAFCOVER63N1-125N1	1319435	85,33	N	1
QSAFUSECOVER	1318476	94,05	N	1
QSAN100/125A	1319466	82,22	N	1
QSAN160/200A	1319473	96,16	N	1

Tipo	Codice	Prezzo €	Note	Conf. [pezzi]
QSAN160A	1319472	85,11	N	1
QSAN250/315/400A	1319480	99,11	N	1
QSAN40/63A	1319460	105,61	N	1
QSAN400/630/800A	1319486	170,66	N	1
QSANS100/125A	1319467	121,83	N	1
QSANS160/200A	1319476	187,44	N	1
QSANS160A	1319474	138,72	N	1
QSANS250/315/400A	1319482	137,50	N	1
QSANS40/63A	1319462	150,05	N	1
QSANS400/630/800A	1319662	308,83	N	1
QSARCOVER	1319417	126,27	N	1
QSARCOVER1P63-160	1319439	26,44	N	1
QSATCOVERBOX0	1320239	39,61	N	1
QSATCOVERBOX1	1319432	39,61	N	1
QSATCOVERBOX2	1319418	52,17	N	1
QUICK-C-CS	138773	1,46		6

R...

R16-MS	90297	3,21		10
RA-C1-7X4HF	230860	24,95		1
RA-C1-AM-7	290214	100,72		1
RA-C1-AZ-4	272087	143,87		1
RA-C1-COV	254693	5,02		1
RA-C1-CUT	254690	136,77		1
RA-C1-DF	264243	12,28		1
RA-C1-END1	290189	24,51		1
RA-C1-FIX	272086	1,19		1
RA-C1-PLF	290188	85,67		1
RA-C1-VM-7	264244	69,71		1
RA-C1-VP-AM-2	264315	52,88		1
RA-C1-VP-PLM	231574	43,14		1
RA-C2-PLM	272089	43,14		1
RA-C2-S1-4	257830	135,89		1
RA-C2-SBL	265357	35,16		1
RA-C3-PLF	290423	59,37		1
RA-C3/C1-1,5HF	290210	149,18		1
RA-C3/C2-1,5HF	290211	137,06		1
RA-XAZ2-1M	292253	106,34		1
RA-XM12-1M	272057	32,34		1
RA-XM12-Y	290424	62,62		1
RAMO-D00AI1S-C320S1	150150	856,13		1
RAMO-D02AI1S-C320S1	150152	893,35		1
RAMO-D02AI1S-C320V1	153450	957,43		1
RAMO-W00AI1S-C320S1	150151	967,80		1
RAMO-W02AI1S-C320S1	150153	1.005,02		1
RASP-200AI1S0-C320S1	150168	2.343,74		1
RASP-202AI1S0-C320S1	150176	2.387,25		1
RASP-210AI1S0-C320S1	150172	2.576,48		1
RASP-212AI1S0-C320S1	150180	2.592,96		1
RASP-212AI1S0-C320V1	153452	2.592,96		1
RASP-300AI1S0-C320S1	150169	2.446,11		1
RASP-302AI1S0-C320S1	150177	2.489,61		1
RASP-310AI1S0-C320S1	150173	2.678,85		1
RASP-312AI1S0-C320S1	150181	2.695,27		1
RASP-312AI1S0-C320V1	153453	2.695,27		1
RASP-400AI1S0-C320S1	150170	2.790,51		1
RASP-402AI1S0-C320S1	150178	2.833,93		1
RASP-410AI1S0-C320S1	150174	3.023,11		1
RASP-412AI1S0-C320S1	150182	3.039,62		1
RASP-412AI1S0-C320V1	153454	3.039,62		1
RASP-500AI1SL-C320S1	150171	2.990,30		1
RASP-502AI1SL-C320S1	150179	3.017,57		1
RASP-510AI1SL-C320S1	150175	3.223,04		1
RASP-512AI1SL-C320S1	150183	3.250,31		1
RASP-512AI1SL-C320V1	153455	3.250,31		1
RASP-FAN-S1	156643	190,17		1
RASP-KEY-S1	156644	585,70		1
RCDILE250	46320	12,76		10
RCDILE250-C	230268	12,76		10
RCDILE48	44264	15,20		10
RCDILE48-C	230267	15,20		10

S...

S-T0	86709	59,01		1
S811+N37N3S	168976	2.778,00		1
S811+N66N3S	168978	2.839,00		1
S811+R10N3S	168980	3.340,00		1
S811+R13N3S	168982	3.455,00		1
S811+T18N3S	168984	5.646,00		1
S811+T24N3S	168987	5.774,00		1
S811+T30N3S	168990	6.351,00		1
S811+V10N3S	169011	14.818,00		1
S811+V36N3S	168993	10.181,00		1
S811+V42N3S	168996	10.295,00		1
S811+V50N3S	168999	10.412,00		1
S811+V65N3S	169002	11.453,00		1
S811+V72N3S	169005	12.217,00		1
S811+V85N3S	169008	13.090,00		1
SBS-RS60	60541	4,73		10
SCH-1-WINBLOC	140236	14,50		5
SDAINLEM(230V50HZ,240V60HZ)	51840	278,31		1
SDAINLM115(230V50HZ,240V60HZ)	239963	1.023,91		1
SDAINLM12(230V50HZ,240V60HZ)	278286	295,88		1
SDAINLM12(24VDC)	100416	333,06		1
SDAINLM12(400V50HZ)	101380	295,88		1
SDAINLM140(230V50HZ,240V60HZ)	240009	1.397,40		1
SDAINLM16(230V50HZ,240V60HZ)	278311	309,90		1
SDAINLM16(24VDC)	100417	350,14		1
SDAINLM16(400V50HZ)	101381	309,90		1
SDAINLM165(230V50HZ,240V60HZ)	240035	2.018,52		1
SDAINLM200(230V50HZ,240V60HZ)	101010	2.096,16		1
SDAINLM22(230V50HZ,240V60HZ)	278336	325,22		1
SDAINLM22(24VDC)	100418	368,82		1
SDAINLM22(400V50HZ)	101382	325,22		1

Tipo	Codice	Prezzo €	Note	Conf. [pezzi]
SDAINLM260(230V50HZ,240V60HZ)	101031	2.220,01		1
SDAINLM30(230V50HZ,240V60HZ)	278361	413,08		1
SDAINLM30(400V50HZ)	101383	413,08		1
SDAINLM30(RDC24)	100419	600,67		1
SDAINLM45(230V50HZ,240V60HZ)	278386	496,54		1
SDAINLM45(400V50HZ)	101384	496,54		1
SDAINLM45(RDC24)	100420	689,41		1
SDAINLM55(230V50HZ,240V60HZ)	278411	590,27		1
SDAINLM55(400V50HZ)	101385	590,27		1
SDAINLM55(RDC24)	100421	824,81		1
SDAINLM70(230V50HZ,240V60HZ)	239895	684,02		1
SDAINLM70(400V50HZ)	101386	684,02		1
SDAINLM90(230V50HZ,240V60HZ)	239937	853,97		1
SE-RS-I23	41632	58,95		1
SE-RS-I43	44005	73,39		1
SE-RS-I44	1890	73,64		1
SET-M-LOCK	272085	46,87		1
SET-M3-A	231640	48,35		1
SET-M3/10-HF	272257	164,27		1
SET-M3/2-HF	230914	78,04		1
SET-M3/5-HF	265558	96,09		1
SET-M4-A	254686	76,30		1
SET-M4/10-HF	276251	398,98		1
SET-M4/2-HF	254485	168,04		1
SET-M4/5-HF	265622	261,83		1
SETDMV1000N	1314883	1.119,44	N	1
SETDMV160N	1314320	149,11	N	1
SETDMV400N	1314879	476,56	N	1
SETDMV630N	1314881	721,00	N	1
SETDMVS160N/250N	1314878	309,22	N	1
SFP-112X182-CS	138738	7,92		1
SFP-112X232-CS	138739	8,62		1
SFP-112X332-CS	138740	10,27		1
SFP-172X262-CS	138741	10,45		1
SFP-172X332-CS	138742	11,66		1
SFP-172X432-CS	138743	13,44		1
SFP-172X532-CS	138744	15,71		1
SFP-172X732-CS	138745	19,35		1
SFP-172X932-CS	138746	23,45		1
SH0165/2	10774	22,26		5
SH0632	67739	22,06		5
SH0635/3	58247	26,63		5
SH0635/4	60620	32,87		5
SK1-GS	107960	9,65		3
SK2-GS	107961	10,79		3
SK3-GS	107962	21,27		3
SKF-FF4	233780	28,00		1
SKF-FF6	233781	32,50		1
SKF-HA	233782	11,00		1
SL4-100-L-RG-24LED	171295	168,12	N	1
SL4-100-L-RYG-24LED	171296	220,22	N	1
SL4-AP120	171380	66,64	N	1
SL4-AP230	171381	66,64	N	1
SL4-AP24	171379	66,64	N	1
SL4-BL120-A	171348	76,43	N	1
SL4-BL120-B	171343	76,43	N	1
SL4-BL120-G	171344	76,43	N	1
SL4-BL120-R	171345	76,43	N	1
SL4-BL120-W	171346	76,43	N	1
SL4-BL120-Y	171347	76,43	N	1
SL4-BL230-A	171354	76,43	N	1
SL4-BL230-B	171349	76,43	N	1
SL4-BL230-G	171350	76,43	N	1
SL4-BL230-R	171351	76,43	N	1
SL4-BL230-W	171352	76,43	N	1
SL4-BL230-Y	171353	76,43	N	1
SL4-BL24-A	171342	63,57	N	1
SL4-BL24-B	171337	63,57	N	1
SL4-BL24-G	171338	63,57	N	1
SL4-BL24-R	171339	63,57	N	1
SL4-BL24-W	171340	63,57	N	1
SL4-BL24-Y	171341	63,57	N	1
SL4-FL120-A	171366	100,42	N	1
SL4-FL120-B	171361	100,42	N	1
SL4-FL120-G	171362	100,42	N	1
SL4-FL120-R	171363	100,42	N	1
SL4-FL120-W	171364	100,42	N	1
SL4-FL120-Y	171365	100,42	N	1
SL4-FL230-A	171372	100,42	N	1
SL4-FL230-B	171367	100,42	N	1
SL4-FL230-G	171368	100,42	N	1
SL4-FL230-R	171369	100,42	N	1
SL4-FL230-W	171370	100,42	N	1
SL4-FL230-Y	171371	100,42	N	1
SL4-FL24-A	171360	92,05	N	1
SL4-FL24-A-M	171378	117,30	N	1
SL4-FL24-B	171355	92,05	N	1
SL4-FL24-B-M	171373	117,30	N	1
SL4-FL24-G	171356	92,05	N	1
SL4-FL24-G-M	171374	117,30	N	1
SL4-FL24-R	171357	92,05	N	1
SL4-FL24-R-M	171375	117,30	N	1
SL4-FL24-W	171358	92,05	N	1
SL4-FL24-W-M	171376	117,30	N	1
SL4-FL24-Y	171359	92,05	N	1
SL4-FL24-Y-M	171377	117,30	N	1
SL4-FMS-100	171308	119,62	N	1
SL4-FMS-250	171309	123,65	N	1
SL4-FMS-400	171310	142,91	N	1
SL4-L-A	171336	23,68	N	1
SL4-L-B	171331	23,68	N	1
SL4-L-G	171332	23,68	N	1
SL4-L-R	171333	23,68	N	1
SL4-L-W	171334	23,68	N	1
SL4-L-Y	171335	23,68	N	1
SL4-L12	171382	4,37	N	1
SL4-L120	171384	4,37	N	1
SL4-L120-A	171324	67,09	N	1

Tipo	Codice	Prezzo €	Note	Conf. [pezzi]
SL4-L120-B	171319	67,09	N	1
SL4-L120-G	171320	67,09	N	1
SL4-L120-R	171321	67,09	N	1
SL4-L120-W	171322	67,09	N	1
SL4-L120-Y	171323	67,09	N	1
SL4-L230	171385	4,37	N	1
SL4-L230-A	171330	67,09	N	1
SL4-L230-B	171325	67,09	N	1
SL4-L230-G	171326	67,09	N	1
SL4-L230-R	171327	67,09	N	1
SL4-L230-W	171328	67,09	N	1
SL4-L230-Y	171329	67,09	N	1
SL4-L24	171383	4,37	N	1
SL4-L24-A	171318	55,79	N	1
SL4-L24-B	171313	55,79	N	1
SL4-L24-G	171314	55,79	N	1
SL4-L24-R	171315	55,79	N	1
SL4-L24-W	171316	55,79	N	1
SL4-L24-Y	171317	55,79	N	1
SL4-PIB-100	171297	49,39	N	1
SL4-PIB-250	171298	54,20	N	1
SL4-PIB-400	171299	75,73	N	1
SL4-PIB-D	171304	62,24	N	1
SL4-PiB-EMH	171302	39,90	N	1
SL4-PIB-FW	171303	46,28	N	1
SL4-PIB-IMH	171300	33,52	N	1
SL4-PIB-IMS	171301	39,90	N	1
SL4-PIB-T-100	171305	82,99	N	1
SL4-PIB-T-250	171306	87,78	N	1
SL4-PIB-T-400	171307	108,53	N	1
SL4-SWD	171311	176,60	N	1
SL7-100-L-RG-24LED	171424	176,97	N	1
SL7-100-L-RYG-24LED	171425	240,24	N	1
SL7-AP120	171282	74,63	N	1
SL7-AP120-E	171285	87,03	N	1
SL7-AP120-M	171288	123,22	N	1
SL7-AP230	171283	74,63	N	1
SL7-AP230-E	171286	87,03	N	1
SL7-AP230-M	171289	123,22	N	1
SL7-AP24	171281	74,63	N	1
SL7-AP24-E	171284	87,03	N	1
SL7-AP24-M	171287	123,22	N	1
SL7-BL120-A	171395	81,98	N	1
SL7-BL120-B	171390	81,98	N	1
SL7-BL120-G	171391	81,98	N	1
SL7-BL120-R	171392	81,98	N	1
SL7-BL120-W	171393	81,98	N	1
SL7-BL120-Y	171394	81,98	N	1
SL7-BL230-A	171401	81,98	N	1
SL7-BL230-B	171396	81,98	N	1
SL7-BL230-G	171397	81,98	N	1
SL7-BL230-R	171398	81,98	N	1
SL7-BL230-W	171399	81,98	N	1
SL7-BL230-Y	171400	81,98	N	1
SL7-BL24-A	171389	71,42	N	1
SL7-BL24-B	171439	71,42	N	1
SL7-BL24-G	171440	71,42	N	1
SL7-BL24-R	171441	71,42	N	1
SL7-BL24-W	171442	71,42	N	1
SL7-BL24-Y	171388	71,42	N	1
SL7-CB-100	171443	50,40	N	1
SL7-CB-250	171444	55,30	N	1
SL7-CB-400	171445	77,28	N	1
SL7-CB-D	171451	68,25	N	1
SL7-CB-EMH	171449	43,75	N	1
SL7-CB-FW	171450	50,75	N	1
SL7-CB-IMH	171447	36,75	N	1
SL7-CB-IMS	171448	43,75	N	1
SL7-CB-T-100	171452	91,00	N	1
SL7-CB-T-250	171453	96,25	N	1
SL7-CB-T-400	171454	119,00	N	1
SL7-FL120-A	171413	115,51	N	1
SL7-FL120-B	171408	115,51	N	1
SL7-FL120-G	171409	115,51	N	1
SL7-FL120-R	171410	115,51	N	1
SL7-FL120-W	171411	115,51	N	1
SL7-FL120-Y	171412	115,51	N	1
SL7-FL230-A	171419	115,51	N	1
SL7-FL230-B	171414	115,51	N	1
SL7-FL230-G	171415	115,51	N	1
SL7-FL230-R	171416	115,51	N	1
SL7-FL230-W	171417	115,51	N	1
SL7-FL230-Y	171418	115,51	N	1
SL7-FL24-A	171407	108,29	N	1
SL7-FL24-A-HP	171274	215,59	N	1
SL7-FL24-A-HPM	171280	252,31	N	1
SL7-FL24-B	171402	108,29	N	1
SL7-FL24-B-HP	171420	215,59	N	1
SL7-FL24-B-HPM	171275	252,31	N	1
SL7-FL24-G	171403	108,29	N	1
SL7-FL24-G-HP	171421	215,59	N	1
SL7-FL24-G-HPM	171276	252,31	N	1
SL7-FL24-R	171404	108,29	N	1
SL7-FL24-R-HP	171422	215,59	N	1
SL7-FL24-R-HPM	171277	252,31	N	1
SL7-FL24-W	171405	108,29	N	1
SL7-FL24-W-HP	171423	215,59	N	1
SL7-FL24-W-HPM	171278	252,31	N	1
SL7-FL24-Y	171406	108,29	N	1
SL7-FL24-Y-HP	171273	215,59	N	1
SL7-FL24-Y-HPM	171279	252,31	N	1
SL7-FMS-100	171456	155,75	N	1
SL7-FMS-250	171457	161,00	N	1
SL7-FMS-400	171458	186,08	N	1
SL7-L-A	171438	29,02	N	1
SL7-L-B	171433	29,02	N	1
SL7-L-G	171434	29,02	N	1
SL7-L-R	171435	29,02	N	1

Tipo	Codice	Prezzo €	Note	Conf. [pezzi]
SL7-L-W	171436	29,02	N	1
SL7-L-Y	171437	29,02	N	1
SL7-L12	171290	4,37	N	1
SL7-L120	171292	4,37	N	1
SL7-L120-A	171472	73,77	N	1
SL7-L120-B	171467	73,77	N	1
SL7-L120-G	171468	73,77	N	1
SL7-L120-R	171469	73,77	N	1
SL7-L120-W	171470	73,77	N	1
SL7-L120-Y	171471	73,77	N	1
SL7-L230	171293	4,37	N	1
SL7-L230-A	171426	73,77	N	1
SL7-L230-B	171473	73,77	N	1
SL7-L230-G	171474	73,77	N	1
SL7-L230-R	171475	73,77	N	1
SL7-L230-W	171476	73,77	N	1
SL7-L230-Y	171477	73,77	N	1
SL7-L24	171291	4,37	N	1
SL7-L24-A	171466	62,69	N	1
SL7-L24-A-HP	171432	204,69	N	1
SL7-L24-B	171461	62,69	N	1
SL7-L24-B-HP	171427	204,69	N	1
SL7-L24-G	171462	62,69	N	1
SL7-L24-G-HP	171428	204,69	N	1
SL7-L24-R	171463	62,69	N	1
SL7-L24-R-HP	171429	204,69	N	1
SL7-L24-W	171464	62,69	N	1
SL7-L24-W-HP	171430	204,69	N	1
SL7-L24-Y	171465	62,69	N	1
SL7-L24-Y-HP	171431	204,69	N	1
SL7-SWD	171459	176,60	N	1
SL7/4-BET	171294	12,33	N	1
SL7/4-BET	171294	12,33	N	1
SL7/4-FW	171446	35,00	N	1
SL7/4-FW	171446	35,00	N	1
SL7/4-FW-T	171455	35,00	N	1
SL7/4-FW-T	171455	35,00	N	1
SLHF-ID	91476	4,93		5
SLX001A1-4A1B0	125181	1.105,00		1
SLX001A2-4A1B0	125182	1.211,00		1
SLX002A1-4A1B0	125183	1.177,00		1
SLX002A2-4A1B0	125184	1.363,00		1
SLX003A1-4A1B0	125185	1.160,00		1
SLX003A2-4A1B0	125654	1.325,00		1
SLX005A1-4A1B0	125186	1.343,00		1
SLX005A2-4A1B0	125187	1.438,00		1
SLX006A1-4A1B0	125188	1.351,00		1
SLX006A2-4A1B0	125189	1.506,00		1
SLX007A1-4A1B0	125190	1.489,00		1
SLX007A2-4A1B0	125191	1.520,00		1
SLX010A1-4A1B0	125655	1.724,00		1
SLX010A2-4A1B0	125192	1.791,00		1
SLX015A1-4A1B0	125656	2.060,00		1
SLX015A2-4A1B0	125193	2.116,00		1
SLX020A1-4A1B0	125194	2.553,00		1
SLX020A2-4A1B0	125195	2.788,00		1
SLX025A1-4A1B0	125729	3.333,00		1
SLX025A2-4A1B0	125196	3.457,00		1
SLX030A1-4A1B0	125197	3.998,00		1
SLX030A2-4A1B0	125198	4.087,00		1
SLXF15A1-4A1B0	125199	1.146,00		1
SLXF15A2-4A1B0	125200	1.289,00		1
SN3-000-MMEU8	100646	191,50		1
SN3-050-BU8	100640	353,00		1
SN3-050-EU8	100643	396,50		1
SN3-100-BV8	100641	516,50		1
SN3-100-EU8	100644	577,50		1
SN3-200-BV8	100642	826,00		1
SN3-200-EU8	100645	895,50		1
SN4-025-BI7	200033	311,50		1
SN4-050-BI7	200034	367,00		1
SP-32/45-PKZ0	208655	20,43		2
SP-PKZ0	202354	20,43		2
SPT4	2275	18,84		10
SPT5	2276	15,56		10
SPT6	2277	12,94		10
SPX001A1-2A1B1	125201	2.041,00		1
SPX001A1-4A1B1	125203	1.906,00		1
SPX001A2-2A1B1	125205	2.225,00		1
SPX001A2-4A1B1	125207	2.068,00		1
SPX002A1-2A1B1	125209	2.170,00		1
SPX002A1-4A1B1	125657	2.002,00		1
SPX002A1-5A4N1	125212	3.111,00		1
SPX002A2-2A1B1	125214	2.355,00		1
SPX002A2-4A1B1	125216	2.161,00		1
SPX002A2-5A4N1	125218	3.458,00		1
SPX003A1-2A1B1	125709	2.260,00		1
SPX003A1-4A1B1	125658	2.079,00		1
SPX003A1-5A4N1	125222	3.358,00		1
SPX003A2-2A1B1	125224	2.443,00		1
SPX003A2-4A1B1	125226	2.241,00		1
SPX003A2-5A4N1	125228	3.700,00		1
SPX004A1-2A1B1	125230	2.370,00		1
SPX004A1-5A4N1	125232	3.581,00		1
SPX004A2-2A1B1	125234	2.553,00		1
SPX004A2-5A4N1	125236	3.932,00		1
SPX005A1-2A1B1	125238	2.637,00		1
SPX005A1-4A1B1	125659	2.166,00		1
SPX005A1-5A4N1	125241	3.998,00		1
SPX005A2-2A1B1	125243	2.822,00		1
SPX005A2-4A1B1	125245	2.324,00		1
SPX005A2-5A4N1	125247	4.341,00		1
SPX006A1-4A1B1	125249	2.334,00		1
SPX006A2-4A1B1	125251	2.495,00		1
SPX007A1-2A1B1	125253	2.882,00		1
SPX007A1-4A1B1	125660	2.552,00		1
SPX007A1-5A4N1	125256	4.777,00		1
SPX007A2-2A1B1	125258	3.069,00		1

Tipo	Codice	Prezzo €	Note	Conf. [pezzi]
SPX007A2-4A1B1	125260	2.717,00		1
SPX007A2-5A4N1	125262	5.118,00		1
SPX010A1-2A1B1	125264	3.309,00		1
SPX010A1-4A1B1	125661	2.936,00		1
SPX010A1-5A4N1	125267	5.710,00		1
SPX010A2-2A1B1	125269	3.652,00		1
SPX010A2-4A1B1	125662	3.103,00		1
SPX010A2-5A4N1	125272	6.056,00		1
SPX015A1-2A1B1	125274	3.985,00		1
SPX015A1-4A1B1	125663	3.550,00		1
SPX015A1-5A4N1	125277	6.650,00		1
SPX015A2-2A1B1	125279	4.331,00		1
SPX015A2-4A1B1	125664	3.718,00		1
SPX015A2-5A4N1	125282	6.992,00		1
SPX020A1-2A1N1	125284	5.176,00		1
SPX020A1-4A1B1	125665	4.355,00		1
SPX020A1-5A4N1	125287	7.561,00		1
SPX020A2-2A1N1	125289	5.918,00		1
SPX020A2-4A1B1	125291	4.659,00		1
SPX020A2-5A4N1	125293	7.900,00		1
SPX025A1-2A1N1	125295	5.633,00		1
SPX025A1-4A1B1	125666	5.022,00		1
SPX025A1-5A4N1	125298	8.594,00		1
SPX025A2-2A1N1	125300	6.379,00		1
SPX025A2-4A1B1	125302	5.325,00		1
SPX025A2-5A4N1	125304	8.926,00		1
SPX030A1-2A1N1	125306	6.528,00		1
SPX030A1-4A1B1	125667	5.761,00		1
SPX030A1-5A4N1	125309	9.721,00		1
SPX030A2-2A1N1	125311	7.268,00		1
SPX030A2-4A1B1	125313	6.069,00		1
SPX030A2-5A4N1	125315	10.452,00		1
SPX040A1-2A1N1	125317	7.734,00		1
SPX040A1-4A1N1	125319	6.620,00		1
SPX040A1-5A4N1	125321	10.567,00		1
SPX040A2-2A1N1	125323	9.066,00		1
SPX040A2-4A1N1	125325	7.282,00		1
SPX040A2-5A4N1	125327	11.288,00		1
SPX050A1-2A1N1	125329	8.559,00		1
SPX050A1-4A1N1	125331	7.419,00		1
SPX050A1-5A4N1	125333	11.966,00		1
SPX050A2-2A1N1	125335	9.893,00		1
SPX050A2-4A1N1	125337	8.069,00		1
SPX050A2-5A4N1	125339	13.281,00		1
SPX060A1-2A1N1	125341	9.395,00		1
SPX060A1-4A1N1	125668	8.401,00		1
SPX060A1-5A4N1	125344	15.181,00		1
SPX060A2-2A1N1	125346	10.724,00		1
SPX060A2-4A1N1	125348	9.069,00		1
SPX060A2-5A4N1	125350	16.467,00		1
SPX075A1-2A1N1	125352	12.053,00		1
SPX075A1-4A1N1	125354	11.196,00		1
SPX075A1-5A4N1	125356	19.045,00		1
SPX075A2-2A1N1	125358	14.931,00		1
SPX075A2-4A1N1	125359	12.345,00		1
SPX075A2-5A4N1	125361	20.334,00		1
SPX100A1-2A1N1	125363	13.511,00		1
SPX100A1-4A1N1	125365	13.208,00		1
SPX100A1-5A4N1	125367	20.775,00		1
SPX100A2-2A1N1	125369	16.407,00		1
SPX100A2-4A1N1	125370	14.393,00		1
SPX100A2-5A4N1	125372	23.644,00		1
SPX125A1-4A1N1	125669	15.302,00		1
SPX125A1-5A4N1	125375	25.557,00		1
SPX125A2-4A1N1	125377	16.468,00		1
SPX125A2-5A4N1	125379	28.403,00		1
SPX150A1-4A1N1	125381	18.260,00		1
SPX150A1-5A4N1	125383	27.288,00		1
SPX150A2-4A1N1	125385	20.791,00		1
SPX150A2-5A4N1	125387	30.147,00		1
SPX175A1-5A4N1	125389	28.091,00		1
SPX175A2-5A4N1	125391	30.912,00		1
SPX200A1-4A1N1	125670	21.234,00		1
SPX200A2-4A1N1	125398	23.762,00		1
SPX250A0-4A2N1	125402	24.143,00		1
SPX300A0-4A2N1	125412	30.450,00		1
SPX350A0-4A2N1	125711	34.114,00		1
SPX400A0-4A2N1	125428	54.294,00		1
SPX500A0-4A2N1	125440	67.786,00		1
SPX550A0-4A2N1	125674	74.456,00		1
SPX600A0-4A2N1	125453	83.553,00		1
SPX650A0-4A2N1	125457	89.013,00		1
SPX700A0-4A2N1	125459	94.924,00		1
SPX800A0-4A2N1	125463	117.665,00		1
SPX900A0-4A2N1	125467	135.555,00		1
SPXF07A1-2A1B1	125471	1.968,00		1
SPXF07A2-2A1B1	125473	2.152,00		1
SPXF15A1-2A1B1	125475	2.085,00		1
SPXF15A1-4A1B1	125675	1.946,00		1
SPXF15A2-2A1B1	125478	2.279,00		1
SPXF15A2-4A1B1	125480	2.113,00		1
SPXH10A0-4A2N1	125482	153.293,00		1
SPXH12A0-4A2N1	125486	191.345,00		1
SPXH16A0-4A2N1	125492	236.221,00		1
SQ-GE	63263	3,49		5
SQT1	58874	3,90		5
SR-GE	63264	3,81		5
SRA01	28101	3,47		20
SRA10	28100	3,47		20
SRAL	28099	3,47		20
SRF 1300 150R	2004250	161,70		1
SRF 1300 180R	2003786	192,20		1
SRF 2001 150R	2003787	244,20		1
SRF 600 50R	2003785	113,60		1
SRT1	58873	3,90		5
SS5-ID0375	79611	76,85		1
SS5-ID0750	81984	96,38		1
SS5-ID1125	84357	116,53		1

Tipo	Codice	Prezzo €	Note	Conf. [pezzi]
SS5-ID1500	86730	192,75		1
ST-P5-125/160	280977	8,15		1
ST-P5-250/315	280978	10,22		1
STB-M20F	224557	4,05		20
STB-M20F	224557	4,05		20
STB-M25F	224558	5,74		20
STB-M25F	224558	5,74		20
STB3-CI	219217	33,04		1
STB4-CI	34223	33,04		1
STI0,06(230/230)	29968	82,24		1
STI0,06(230/24)	29977	82,24		1
STI0,06(400/230)	29975	82,24		1
STI0,06(400/24)	29971	82,24		1
STI0,1(230/230)	29976	93,19		1
STI0,1(230/24)	46629	93,19		1
STI0,1(400/230)	46630	93,19		1
STI0,1(400/24)	46631	93,19		1
STI0,16(230/230)	35247	112,18		1
STI0,16(230/24)	46632	112,18		1
STI0,16(400/230)	46633	112,18		1
STI0,16(400/24)	46634	112,18		1
STI0,2(230/230)	35248	126,67		1
STI0,2(230/24)	46635	126,67		1
STI0,2(400/230)	46636	126,67		1
STI0,2(400/24)	46637	126,67		1
STI0,25(230/230)	36400	143,85		1
STI0,25(230/24)	35262	143,85		1
STI0,25(400/230)	46638	143,85		1
STI0,25(400/24)	35249	143,85		1
STI0,315(230/230)	40641	155,62		1
STI0,315(230/24)	36392	155,62		1
STI0,315(400/230)	46639	155,62		1
STI0,315(400/24)	35250	155,62		1
STI0,4(230/230)	40642	161,04		1
STI0,4(230/24)	36393	161,04		1
STI0,4(400/230)	46640	161,04		1
STI0,4(400/24)	35251	161,04		1
STI0,5(230/230)	40643	179,14		1
STI0,5(230/24)	36394	179,14		1
STI0,5(400/230)	46641	179,14		1
STI0,5(400/24)	35252	179,14		1
STI0,63(230/230)	40644	223,47		1
STI0,63(230/24)	36395	223,47		1
STI0,63(400/230)	46883	223,47		1
STI0,63(400/24)	35253	223,47		1
STI0,8(230/230)	26641	249,73		1
STI0,8(230/24)	36396	249,73		1
STI0,8(400/230)	46889	249,73		1
STI0,8(400/24)	35254	249,73		1
STI1,0(230/230)	26642	274,14		1
STI1,0(230/24)	36397	274,14		1
STI1,0(400/230)	46895	274,14		1
STI1,0(400/24)	35255	274,14		1
STI1,3(230/230)	35256	356,47		1
STI1,3(400/230)	46918	356,47		1
STI1,6(230/230)	35257	473,18		1
STI1,6(400/230)	46952	473,18		1
STI2,0(230/230)	36398	561,83		1
STI2,0(400/230)	35258	561,83		1
STI2,5(230/230)	36399	630,61		1
STI2,5(400/230)	35259	630,61		1
STI3,0(400/230)	35260	909,24		1
STI4,0(400/230)	35261	1111,02		1
STN0,06(*/*)	204938	72,88		1
STN0,06(230/230)	204934	54,48		1
STN0,06(230/24)	204935	54,48		1
STN0,06(400/230)	204936	54,48		1
STN0,06(400/24)	204937	54,48		1
STN0,1(*/*)	204939	88,38		1
STN0,1(230/230)	204940	64,07		1
STN0,1(230/24)	204941	64,07		1
STN0,1(400/230)	204942	64,07		1
STN0,1(400/24)	204943	64,07		1
STN0,16(*/*)	204944	97,21		1
STN0,16(230/230)	204945	70,83		1
STN0,16(230/24)	204947	70,83		1
STN0,16(400/230)	204948	70,83		1
STN0,16(400/24)	204949	70,83		1
STN0,2(*/*)	204950	106,06		1
STN0,2(230/230)	204951	76,96		1
STN0,2(230/24)	204976	76,96		1
STN0,2(400/230)	204977	76,96		1
STN0,2(400/24)	204978	76,96		1
STN0,25(*/*)	204979	119,59		1
STN0,25(230/24)	221508	110,22		1
STN0,25(400/230)	204980	86,20		1
STN0,25(400/24)	221509	110,22		1
STN0,315(*/*)	204981	126,84		1
STN0,315(230/24)	221510	117,50		1
STN0,315(400/230)	204982	96,06		1
STN0,315(400/24)	221511	117,50		1
STN0,4(*/*)	204983	154,93		1
STN0,4(230/24)	221513	141,41		1
STN0,4(400/230)	204984	115,41		1
STN0,4(400/24)	221514	141,41		1
STN0,5(*/*)	204985	164,28		1
STN0,5(230/24)	221515	151,79		1
STN0,5(400/230)	204986	129,96		1
STN0,5(400/24)	221516	151,79		1
STN0,63(*/*)	204987	177,81		1
STN0,63(230/24)	221517	169,46		1
STN0,63(400/230)	204988	147,64		1
STN0,63(400/24)	221518	169,46		1
STN0,8(*/*)	204989	206,89		1
STN0,8(230/24)	221519	196,50		1
STN0,8(400/230)	204990	175,74		1
STN0,8(400/24)	221520	196,50		1
STN1,0(*/*)	204991	227,71		1

Tipo	Codice	Prezzo €	Note	Conf. [pezzi]
STN1,0(230/24)	221521	216,30		1
STN1,0(400/230)	204992	200,68		1
STN1,0(400/24)	221522	216,30		1
STN1,3(*/*)	204993	278,62		1
STN1,3(400/230)	221523	264,08		1
STN1,6(*/*)	204994	321,32		1
STN1,6(400/230)	221524	304,66		1
STN2,0(*/*)	204995	383,68		1
STN2,0(400/230)	221525	364,97		1
STN2,5(*/*)	204996	587,47		1
STN2,5(400/230)	221526	576,01		1
STN3,0(*/*)	204997	706,01		1
STN3,0(400/230)	221527	691,47		1
STN4,0(*/*)	204998	814,13		1
STN4,0(400/230)	221528	798,53		1
STR50-ID	72493	26,02		1
STR75-ID	74866	38,47		1
STZ0,06(*/*)	914761	95,00		1
STZ0,1(*/*)	914762	106,78		1
STZ0,16(*/*)	914763	131,18		1
STZ0,2(*/*)	914764	146,59		1
STZ0,25(*/*)	914765	160,11		1
STZ0,315(*/*)	914766	172,79		1
STZ0,4(*/*)	914767	180,95		1
STZ0,5(*/*)	914768	202,65		1
STZ0,63(*/*)	914769	247,90		1
STZ0,8(*/*)	914770	277,76		1
STZ1,0(*/*)	914771	306,69		1
STZ1,3(*/*)	914772	395,38		1
STZ1,6(*/*)	914773	534,70		1
STZ13,3(*/*)	201064	2488,02		1
STZ2,0(*/*)	914774	624,26		1
STZ2,5(*/*)	914775	687,59		1
STZ3,0(*/*)	914776	989,78		1
STZ4,0(*/*)	914777	1230,43		1
STZ5,3(*/*)	201060	1467,48		1
STZ8,3(*/*)	201062	1933,43		1
SVA-T3	50974	89,08		1
SVB-P3	52999	17,63		1
SVB-PKZ0-CI	35129	11,02		1
SVB-PKZ0-E	35127	11,02		1
SVB-SW-P3	62491	17,63		1
SVB-SW-T0	60265	11,03		1
SVB-T0	57892	11,03		1
SVC-T3	50975	33,07		1
SVCU20X5	2323	3,47		10
SVDRIVECABLE	129001	69,90		1
SVX001A1-2A1B1	125713	1.237,00		1
SVX001A1-4A1B1	125676	1.262,00		1
SVX001A2-2A1B1	125731	1.428,00		1
SVX001A2-4A1B1	125677	1.375,00		1
SVX002A1-2A1B1	125715	1.373,00		1
SVX002A1-4A1B1	125748	1.360,00		1
SVX002A1-5A4N1	125756	2.310,00		1
SVX002A2-2A1B1	125733	1.558,00		1
SVX002A2-4A1B1	125678	1.468,00		1
SVX002A2-5A4N1	125774	2.657,00		1
SVX003A1-2A1B1	125716	1.463,00		1
SVX003A1-4A1B1	125679	1.442,00		1
SVX003A1-5A4N1	125757	2.565,00		1
SVX003A2-2A1B1	125734	1.654,00		1
SVX003A2-4A1B1	125680	1.547,00		1
SVX003A2-5A4N1	125775	2.904,00		1
SVX004A1-2A1B1	125681	1.571,00		1
SVX004A1-5A4N1	125758	2.796,00		1
SVX004A2-2A1B1	125735	1.759,00		1
SVX004A2-5A4N1	125776	3.137,00		1
SVX005A1-2A1B1	125717	1.850,00		1
SVX005A1-4A1B1	125749	1.537,00		1
SVX005A1-5A4N1	125759	3.204,00		1
SVX005A2-2A1B1	125736	2.034,00		1
SVX005A2-4A1B1	125753	1.637,00		1
SVX005A2-5A4N1	125777	3.551,00		1
SVX006A1-4A1B1	125682	1.713,00		1
SVX006A2-4A1B1	125683	1.806,00		1
SVX007A1-2A1B1	125718	2.081,00		1
SVX007A1-4A1B1	125684	1.943,00		1
SVX007A1-5A4N1	125760	3.984,00		1
SVX007A2-2A1B1	125737	2.270,00		1
SVX007A2-4A1B1	125685	2.097,00		1
SVX007A2-5A4N1	125778	4.317,00		1
SVX010A1-2A1B1	125719	2.512,00		1
SVX010A1-4A1B1	125686	2.349,00		1
SVX010A1-5A4N1	125761	4.922,00		1
SVX010A2-2A1B1	125738	2.856,00		1
SVX010A2-4A1B1	125687	2.479,00		1
SVX010A2-5A4N1	125779	5.260,00		1
SVX015A1-2A1B1	125720	3.190,00		1
SVX015A1-4A1B1	125688	2.992,00		1
SVX015A1-5A4N1	125762	5.864,00		1
SVX015A2-2A1B1	125739	3.541,00		1
SVX015A2-4A1B1	125689	3.092,00		1
SVX015A2-5A4N1	125780	6.203,00		1
SVX020A1-2A1N1	125721	4.387,00		1
SVX020A1-4A1B1	125690	3.840,00		1
SVX020A1-5A4N1	125763	6.759,00		1
SVX020A2-2A1N1	125740	5.126,00		1
SVX020A2-4A1B1	125754	4.027,00		1
SVX020A2-5A4N1	125781	7.099,00		1
SVX025A1-2A1N1	125722	4.833,00		1
SVX025A1-4A1B1	125691	4.539,00		1
SVX025A1-5A4N1	125764	7.792,00		1
SVX025A2-2A1N1	125741	5.575,00		1
SVX025A2-4A1B1	125692	4.699,00		1
SVX025A2-5A4N1	125782	8.125,00		1
SVX030A1-2A1N1	125723	5.737,00		1
SVX030A1-4A1B1	125693	5.311,00		1
SVX030A1-5A4N1	125765	8.932,00		1

Tipo	Codice	Prezzo €	Note	Conf. [pezzi]
SVX030A2-2A1N1	125742	6.470,00		1
SVX030A2-4A1B1	125694	5.419,00		1
SVX030A2-5A4N1	125783	9.648,00		1
SVX040A1-2A1N1	125724	6.493,00		1
SVX040A1-4A1B1	132656	7.085,00		1
SVX040A1-4A1N1	125695	6.220,00		1
SVX040A1-5A4N1	125766	9.752,00		1
SVX040A2-2A1N1	125743	7.805,00		1
SVX040A2-4A1N1	125696	7.352,00		1
SVX040A2-5A4N1	125784	10.486,00		1
SVX050A1-2A1N1	125725	7.313,00		1
SVX050A1-4A1B1	138430	8.314,00		1
SVX050A1-4A1N1	125750	7.056,00		1
SVX050A1-5A4N1	125767	10.724,00		1
SVX050A2-2A1N1	125744	8.630,00		1
SVX050A2-4A1N1	125697	7.750,00		1
SVX050A2-5A4N1	125785	12.033,00		1
SVX060A1-2A1N1	125726	8.148,00		1
SVX060A1-4A1B1	138431	9.516,00		1
SVX060A1-4A1N1	125751	8.094,00		1
SVX060A1-5A4N1	125768	13.917,00		1
SVX060A2-2A1N1	125745	9.465,00		1
SVX060A2-4A1N1	125698	8.782,00		1
SVX060A2-5A4N1	125786	15.220,00		1
SVX075A1-2A1N1	125727	10.806,00		1
SVX075A1-4A1B1	132657	12.024,00		1
SVX075A1-4A1N1	125699	10.601,00		1
SVX075A1-5A4N1	125769	17.802,00		1
SVX075A2-2A1N1	125746	13.672,00		1
SVX075A2-4A1N1	125700	11.814,00		1
SVX075A2-5A4N1	125787	19.091,00		1
SVX100A1-2A1N1	125728	12.265,00		1
SVX100A1-4A1B1	132658	14.088,00		1
SVX100A1-4A1N1	125701	12.740,00		1
SVX100A1-5A4N1	125770	19.557,00		1
SVX100A2-2A1N1	125747	15.126,00		1
SVX100A2-4A1N1	125755	13.966,00		1
SVX100A2-5A4N1	125788	22.400,00		1
SVX125A1-4A1B1	135242	16.550,00		1
SVX125A1-4A1N1	125702	14.937,00		1
SVX125A1-5A4N1	125771	24.339,00		1
SVX125A2-4A1N1	125703	16.162,00		1
SVX125A2-5A4N1	125789	27.156,00		1
SVX150A1-4A1B1	138432	20.643,00		1
SVX150A1-4A1N1	125704	18.045,00		1
SVX150A1-5A4N1	125772	26.070,00		1
SVX150A2-4A1N1	125705	20.714,00		1
SVX150A2-5A4N1	125790	28.901,00		1
SVX175A1-5A4N1	125773	26.808,00		1
SVX175A2-5A4N1	125791	29.658,00		1
SVX200A1-4A1B1	132900	23.754,00		1
SVX200A1-4A1N1	125752	21.168,00		1
SVX200A2-4A1N1	125706	23.817,00		1
SVXF07A1-2A1B1	125712	1.172,00		1
SVXF07A2-2A1B1	125730	1.356,00		1
SVXF15A1-2A1B1	125714	1.291,00		1
SVXF15A1-4A1B1	125707	1.306,00		1
SVXF15A2-2A1B1	125732	1.474,00		1
SVXF15A2-4A1B1	125708	1.418,00		1
SW	88594	131,32		1
SW-CAN-MONITOR	140382	1.644,00		1
SW-CW-TELEDIAG	140383	873,00		1
SW-GALILEO-S	171500	767,00	N	1
SW-GALILEO	140379	1.663,00		1
SW-S7-PG-ROUTER	140381	873,00		1
SW-XSOFT-CODESYS-2-M	142583	1.909,00		1
SW-XSOFT-CODESYS-2-M	142583	1.909,00		1
SW-XSOFT-CODESYS-2-S	142582	569,00		1
SW-XSOFT-CODESYS-2-S	142582	569,00		1
SW-XSOFT-CODESYS-3-M	171887	1.909,00	N	1
SW-XSOFT-CODESYS-3-S	171886	569,00	N	1
SWD4-100LF8-24	116026	308,48		1
SWD4-10LF8-24-2S	116029	40,78		1
SWD4-250LR8-24	144878	1.793,00		1
SWD4-3LF8-24-2S	116027	19,19		1
SWD4-50LR8-24	116030	240,59		1
SWD4-5LF8-24-2S	116028	25,33		1
SWD4-8FRF-10	121377	97,46		1
SWD4-8MF2	116023	3,57		10
SWD4-8SF2-5	116022	7,75		10
SWD4-8SFF2-5	116024	18,37		1
SWD4-CRP-1	116025	703,40		1
SWD4-CRP-2	116699	703,40		1
SWD4-CRPAD-1	116700	470,91		1
SWD4-CRPAD-2	116701	470,91		1
SWD4-RC8-10	116020	24,55		1
SWD4-SEL8-10	116021	6,79		5
SWD4-SF8-20	116031	39,70		1
SWD4-SF8-67	116033	24,09		1
SWD4-SF8-67W	116035	39,95		1
SWD4-SFL8-20	121380	109,79		1
SWD4-SM8-20	116032	39,70		1
SWD4-SM8-67	116034	24,09		1
SWD4-SM8-67W	116036	41,14		1
SWD4-SML8-20	121381	109,79		1
SWHDP-ID	32152	5,87		5
SWIRE-4DI-2DO-R	107030	171,60		1
SWIRE-CAB-000	107031	2,55		25
SWIRE-CAB-008	107032	5,46		25
SWIRE-CAB-011	107033	5,72		25
SWIRE-CAB-015	107034	6,20		5
SWIRE-CAB-025	107035	7,00		5
SWIRE-CAB-100	107036	9,97		1
SWIRE-CAB-200	107037	11,21		1
SWIRE-DIL	107028	60,76		5
SWIRE-GW-DP	107027	395,41		1
SWIRE-PF	107029	143,61		1
SWRL25-ID	15541	29,35		2
SWRL50-ID	17914	56,69		2
SWRL75-ID	20287	85,78		2

T...

Tipo	Codice	Prezzo €	Note	Conf. [pezzi]
T-CI23	93833	58,16		2
T-CI23-NA	11925	91,49		1
T-CI43	96206	138,43		2
T-CI43-NA	11957	179,55		1
T-CI44	98579	231,30		2
T-CI44-NA	12001	270,68		1
T0-1-102/E	88709	26,17		1
T0-1-102/E/SVB	203483	39,01		1
T0-1-102/EA/SVB	91078	46,45		1
T0-1-102/EA/SVB-SW	93451	46,45		1
T0-1-102/EZ	91082	28,26		1
T0-1-102/I1	207061	42,64		1
T0-1-102/I1/SVB	207143	51,57		1
T0-1-102/I1/SVB-SW	207144	51,57		1
T0-1-102/IVS	15147	31,67		1
T0-1-102/V/SVB	95824	52,02		1
T0-1-102/V/SVB-SW	22330	52,02		1
T0-1-102/XZ	5736	25,08		1
T0-1-102/Z	95828	31,67		1
T0-1-15431/E	19872	27,33		1
T0-1-15431/EZ	22245	29,51		1
T0-1-15431/I1	207070	43,81		1
T0-1-15431/IVS	26991	33,16		1
T0-1-15431/XZ	5738	26,32		1
T0-1-15431/Z	29364	33,16		1
T0-1-15511/E	19875	27,33		1
T0-1-15511/EZ	22248	29,51		1
T0-1-15511/I1	207073	43,81		1
T0-1-15511/IVS	26994	33,16		1
T0-1-15511/Z	29367	33,16		1
T0-1-8200/E	67352	24,82		1
T0-1-8200/EA/SVB	53110	44,96		1
T0-1-8200/EA/SVB-SW	55483	44,96		1
T0-1-8200/EZ	69725	26,53		1
T0-1-8200/I1	207074	41,05		1
T0-1-8200/I1/SVB	207145	50,08		1
T0-1-8200/I1/SVB-SW	207146	50,08		1
T0-1-8200/IVS	74471	30,32		1
T0-1-8200/V/SVB	57856	50,42		1
T0-1-8200/V/SVB-SW	60229	50,42		1
T0-1-8200/XZ	5737	23,67		1
T0-1-8200/Z	76844	30,32		1
T0-1-8210/E	12742	27,56		1
T0-1-8210/EZ	48337	29,51		1
T0-1-8210/I1	207076	43,81		1
T0-1-8210/IVS	74440	33,16		1
T0-1-8210/XZ	9530	26,32		1
T0-1-8210/Z	19862	33,16		1
T0-1-8214/E	19863	26,76		1
T0-1-8214/EZ	76815	29,05		1
T0-1-8214/I1	207077	43,34		1
T0-1-8214/IVS	45967	32,49		1
T0-1-8214/XZ	9535	25,86		1
T0-1-8214/Z	50720	32,49		1
T0-1-8220/E	31728	27,33		1
T0-1-8220/EZ	95799	29,51		1
T0-1-8220/I1	207078	43,81		1
T0-1-8220/IVS	55459	33,16		1
T0-1-8220/XZ	9563	26,32		1
T0-1-8220/Z	86312	33,16		1
T0-1-8240/E	34105	27,33		1
T0-1-8240/EZ	43597	29,51		1
T0-1-8240/I1	207079	43,81		1
T0-1-8240/IVS	27076	33,16		1
T0-1-8240/XZ	9564	26,32		1
T0-1-8240/Z	60208	33,16		1
T0-1-SOND*/E	907765	46,45		1
T0-1-SOND*/EA/SVB	907776	68,28		1
T0-1-SOND*/EZ	907787	49,99		1
T0-1-SOND*/EZ/OFS	908032	49,99		1
T0-1-SOND*/I1	207480	64,74		1
T0-1-SOND*/I1/SVB	207481	75,61		1
T0-1-SOND*/IVS	907806	53,62		1
T0-1-SOND*/V/SVB	907817	71,94		1
T0-1-SOND*/XZ	907828	46,47		1
T0-1-SOND*/Z	907839	53,62		1
T0-2-1/E	24639	27,33		1
T0-2-1/E-RT	11082	27,33		1
T0-2-1/E/SVA(A)	50976	116,65		1
T0-2-1/E/SVA(S)	50977	116,64		1
T0-2-1/E/SVA(S)-RT	228291	116,65		1
T0-2-1/E/SVC(S)-RT	44973	60,37		1
T0-2-1/EA/SVB	38873	48,15		1
T0-2-1/EA/SVB-SW	41246	48,15		1
T0-2-1/EZ	27012	29,39		1
T0-2-1/I1	207081	43,81		1
T0-2-1/I1-RT	207082	43,69		1
T0-2-1/I1/SVA(A)	207083	132,68		1
T0-2-1/I1/SVA(S)	207084	132,68		1
T0-2-1/I1/SVA(S)-RT	207085	132,68		1
T0-2-1/I1/SVB	207147	53,29		1
T0-2-1/I1/SVB-SW	207148	53,29		1
T0-2-1/I1/SVC(S)-RT	207086	76,74		1
T0-2-1/IVS	31758	33,07		1
T0-2-1/IVS-RT	84329	33,07		1
T0-2-1/ST/SVB	25528	166,99		1
T0-2-1/ST/SVB-SW	201713	166,99		1
T0-2-1/V/SVB	43619	53,75		1
T0-2-1/V/SVB-SW	45992	53,75		1
T0-2-1/XZ	11097	26,17		1
T0-2-1/Z	36504	33,07		1
T0-2-1/Z/SVA(A)	50978	122,38		1

Tipo	Codice	Prezzo €	Note	Conf. [pezzi]
T0-2-15679/E	29387	32,16		1
T0-2-15679/EZ	31760	34,31		1
T0-2-15679/I1	207094	48,63		1
T0-2-15679/I1/SVB	207149	57,55		1
T0-2-15679/V/SVB	86334	58,09		1
T0-2-15679/V/SVB-SW	88707	58,09		1
T0-2-15679/XZ	11459	31,12		1
T0-2-15679/Z	41252	37,84		1
T0-2-15907/E	66931	37,51		1
T0-2-15907/EZ	69304	39,34		1
T0-2-15907/XZ	11478	36,48		1
T0-2-15907/Z	78796	43,13		1
T0-2-15920/E	38861	37,51		1
T0-2-15920/EZ	41234	39,34		1
T0-2-15920/IVS	29452	43,13		1
T0-2-15920/Z	48353	43,13		1
T0-2-15921/E	67337	37,51		1
T0-2-15921/EZ	69710	39,34		1
T0-2-15921/IVS	74456	43,13		1
T0-2-15921/Z	76829	43,13		1
T0-2-15922/E	53099	37,51		1
T0-2-15922/EZ	55472	39,34		1
T0-2-15922/IVS	60218	43,13		1
T0-2-15922/Z	62591	43,13		1
T0-2-8211/E	22234	33,86		1
T0-2-8211/EZ	53083	35,82		1
T0-2-8211/I1	207102	50,08		1
T0-2-8211/IVS	76813	39,34		1
T0-2-8211/XZ	11736	32,58		1
T0-2-8211/Z	29354	39,34		1
T0-2-8215/E	22236	35,37		1
T0-2-8215/EZ	81561	37,19		1
T0-2-8215/I1	207103	51,57		1
T0-2-8215/IVS	48340	41,05		1
T0-2-8221/E	38847	33,86		1
T0-2-8221/EZ	10372	35,82		1
T0-2-8221/I1	207104	50,08		1
T0-2-8221/IVS	57832	39,34		1
T0-2-8221/XZ	11744	32,58		1
T0-2-8221/Z	74450	39,34		1
T0-2-8230/E	88685	35,37		1
T0-2-8230/EZ	91058	37,19		1
T0-2-8230/IVS	95804	41,05		1
T0-2-8231/E	12750	37,51		1
T0-2-8231/EZ	15123	39,34		1
T0-2-8231/IVS	19869	43,13		1
T0-2-8241/E	50716	35,37		1
T0-2-8241/EZ	53089	37,19		1
T0-2-8241/IVS	57835	41,05		1
T0-2-8242/E	67327	37,51		1
T0-2-8242/EZ	69700	39,34		1
T0-2-8242/IVS	74446	43,13		1
T0-2-8400/E	53079	35,37		1
T0-2-8900/E	207398	32,16		1
T0-2-8900/E-RT	207399	32,16		1
T0-2-8900/EA/SVB	207400	52,38		1
T0-2-8900/EA/SVB-SW	207401	52,38		1
T0-2-8900/EZ	207402	34,31		1
T0-2-8900/I1	207109	48,63		1
T0-2-8900/I1/SVB	207151	57,55		1
T0-2-8900/I1/SVB-SW	207152	57,55		1
T0-2-8900/IVS	207403	37,84		1
T0-2-8900/V/SVB	207405	58,09		1
T0-2-8900/V/SVB-SW	207406	58,09		1
T0-2-8900/XZ	226093	31,12		1
T0-2-8900/Z	207407	37,84		1
T0-2-SOND*/E	907766	63,46		1
T0-2-SOND*/EA/SVB	907777	85,33		1
T0-2-SOND*/EZ	907788	67,04		1
T0-2-SOND*/I1	207483	81,68		1
T0-2-SOND*/I1/SVB	207484	92,75		1
T0-2-SOND*/IVS	907807	70,81		1
T0-2-SOND*/V/SVB	907818	89,08		1
T0-2-SOND*/XZ	907829	63,46		1
T0-2-SOND*/Z	907840	70,81		1
T0-3-15433/E	48348	45,65		1
T0-3-15433/EZ	50721	47,69		1
T0-3-15433/IVS	55467	51,35		1
T0-3-15433/XZ	13012	44,37		1
T0-3-15513/E	48351	47,58		1
T0-3-15680/E	98204	42,87		1
T0-3-15680/EZ	10404	44,96		1
T0-3-15680/I1	218963	66,34		1
T0-3-15680/I1/SVB	207153	70,81		1
T0-3-15680/V/SVB	43621	68,85		1
T0-3-15680/V/SVB-SW	45994	68,85		1
T0-3-15680/XZ	13046	41,97		1
T0-3-15924/E	19878	47,58		1
T0-3-15924/EZ	22251	49,54		1
T0-3-15924/IVS	26997	53,18		1
T0-3-8007/E	95813	47,58		1
T0-3-8007/EZ	98186	49,54		1
T0-3-8007/IVS	12759	53,18		1
T0-3-8030/E	13401	47,58		1
T0-3-8048/E	34116	47,58		1
T0-3-8048/EZ	36489	49,54		1
T0-3-8048/IVS	41235	53,18		1
T0-3-8212/E	29353	37,99		1
T0-3-8212/EZ	57829	40,03		1
T0-3-8212/IVS	79186	43,59		1
T0-3-8212/XZ	5740	36,96		1
T0-3-8212/Z	36473	43,59		1
T0-3-8216/E	24609	47,58		1
T0-3-8216/EZ	86307	49,54		1
T0-3-8216/IVS	50713	53,18		1
T0-3-8216/XZ	13444	46,54		1
T0-3-8216/Z	55466	53,18		1
T0-3-8222/E	48339	45,65		1
T0-3-8222/EZ	15118	47,69		1

Tipo	Codice	Prezzo €	Note	Conf. [pezzi]
T0-3-8222/IVS	60205	51,35		1
T0-3-8228/E	15112	47,58		1
T0-3-8232/E	26988	47,58		1
T0-3-8233/E	41226	47,58		1
T0-3-8243/E	81565	47,58		1
T0-3-8244/E	95803	47,58		1
T0-3-8280/E	34106	47,58		1
T0-3-8280/EZ	36479	49,54		1
T0-3-8280/IVS	41225	53,18		1
T0-3-8342/E	43624	47,58		1
T0-3-8342/EA/SVB	29382	67,61		1
T0-3-8342/EA/SVB-SW	31755	67,61		1
T0-3-8342/EZ	45997	49,54		1
T0-3-8342/I1	207131	66,34		1
T0-3-8342/I1/SVB	207159	75,50		1
T0-3-8342/I1/SVB-SW	207160	75,50		1
T0-3-8342/IVS	50743	53,18		1
T0-3-8342/V/SVB	34128	73,43		1
T0-3-8342/V/SVB-SW	36501	73,43		1
T0-3-8342/XZ	13506	46,54		1
T0-3-8342/Z	55489	53,18		1
T0-3-8401/E	91047	37,99		1
T0-3-8401/XZ	5739	36,96		1
T0-3-8451/E	38849	47,58		1
T0-3-8451/XZ	13508	46,54		1
T0-3-SOND*/E	907767	80,39		1
T0-3-SOND*/EA/SVB	907778	102,49		1
T0-3-SOND*/EZ	907789	84,18		1
T0-3-SOND*/I1	207486	98,83		1
T0-3-SOND*/I1/SVB	207487	109,69		1
T0-3-SOND*/IVS	907808	87,83		1
T0-3-SOND*/V/SVB	907819	106,14		1
T0-3-SOND*/XZ	907830	87,83		1
T0-3-SOND*/Z	907841	87,83		1
T0-4-15602/E	29368	57,41		1
T0-4-15682/E	10405	57,41		1
T0-4-15682/EA/SVB	19892	77,90		1
T0-4-15682/EA/SVB-SW	22265	77,90		1
T0-4-15682/EZ	12778	59,71		1
T0-4-15682/I1	207135	76,51		1
T0-4-15682/I1/SVB	207161	85,44		1
T0-4-15682/I1/SVB-SW	207162	85,44		1
T0-4-15682/IVS	17524	63,14		1
T0-4-15682/ST/SVB	25527	184,14		1
T0-4-15682/ST/SVB-SW	201718	184,14		1
T0-4-15682/V/SVB	24638	83,48		1
T0-4-15682/V/SVB-SW	27011	83,48		1
T0-4-15682/XZ	13760	56,40		1
T0-4-15682/Z	22270	63,14		1
T0-4-8213/E	31726	57,41		1
T0-4-8213/EZ	62575	59,71		1
T0-4-8213/I1	207136	76,51		1
T0-4-8213/IVS	81559	63,14		1
T0-4-8213/XZ	13960	56,40		1
T0-4-8213/Z	43592	63,14		1
T0-4-8223/E	50712	57,41		1
T0-4-8223/EZ	19864	59,71		1
T0-4-8223/IVS	62578	63,14		1
T0-4-8344/E	14000	57,41		1
T0-4-8344/EA/SVB	8267	77,90		1
T0-4-8344/EA/SVB-SW	8268	77,90		1
T0-4-8344/EZ	14002	59,71		1
T0-4-8344/I1	207139	76,51		1
T0-4-8344/I1/SVB	207163	85,44		1
T0-4-8344/I1/SVB-SW	207164	85,44		1
T0-4-8344/IVS	14006	63,14		1
T0-4-8344/V/SVB	14007	83,48		1
T0-4-8344/V/SVB-SW	8272	83,48		1
T0-4-8344/XZ	14008	56,40		1
T0-4-8344/Z	14009	63,14		1
T0-4-8410/E	24604	50,68		1
T0-4-8410/XZ	14016	49,62		1
T0-4-8440/E	41222	50,68		1
T0-4-8441/E	43595	50,68		1
T0-4-8441/XZ	14042	49,62		1
T0-4-SOND*/E	907768	97,58		1
T0-4-SOND*/EA/SVB	907779	120,07		1
T0-4-SOND*/EZ	907790	101,34		1
T0-4-SOND*/I1	207489	115,52		1
T0-4-SOND*/I1/SVB	207490	126,96		1
T0-4-SOND*/IVS	907809	104,87		1
T0-4-SOND*/V/SVB	907820	123,52		1
T0-4-SOND*/XZ	907831	97,58		1
T0-4-SOND*/Z	907842	104,87		1
T0-5-15876/E	893	67,50		1
T0-5-8270/E	91059	67,50		1
T0-5-8270/EZ	93432	69,53		1
T0-5-8270/IVS	98178	73,31		1
T0-5-8281/E	48344	67,50		1
T0-5-8281/EZ	50717	69,53		1
T0-5-8281/IVS	55463	73,31		1
T0-5-8369/E	60204	67,50		1
T0-5-SOND*/E	907769	115,52		1
T0-5-SOND*/XZ	907832	115,52		1
T0-6-15866/E	55460	77,66		1
T0-6-8271/E	15124	77,66		1
T0-6-8271/EZ	17497	79,61		1
T0-6-8271/IVS	22243	83,38		1
T0-6-8282/E	62582	77,66		1
T0-6-8282/EZ	64955	79,61		1
T0-6-8282/IVS	69701	83,38		1
T3-1-102/E	76073	45,29		1
T3-1-102/EA/SVB	14374	65,52		1
T3-1-102/EA/SVB-SW	16747	65,52		1
T3-1-102/EZ	78446	47,35		1
T3-1-102/I2	207165	71,01		1
T3-1-102/I2/SVB	207198	80,31		1
T3-1-102/I2/SVB-SW	207199	80,31		1
T3-1-102/V/SVB	19120	71,15		1

Tipo	Codice	Prezzo €	Note	Conf. [pezzi]
T3-1-102/V/SVB-SW	21493	71,15		1
T3-1-102/Z	83192	51,03		1
T3-1-15431/EZ	16527	49,62		1
T3-1-8200/E	64208	42,87		1
T3-1-8200/EZ	66581	44,96		1
T3-1-8200/XZ	17027	41,97		1
T3-1-8210/E	54718	47,69		1
T3-1-8210/EZ	3072	49,62		1
T3-1-8214/E	9632	47,69		1
T3-1-8220/E	38108	47,69		1
T3-1-SOND*/E	907850	80,39		1
T3-1-SOND*/EA/SVB	907861	102,49		1
T3-1-SOND*/EZ	907872	84,18		1
T3-1-SOND*/I2	207492	109,69		1
T3-1-SOND*/I2/SVB	207493	121,23		1
T3-1-SOND*/V/SVB	907891	106,14		1
T3-1-SOND*/XZ	907902	80,39		1
T3-1-SOND*/Z	907913	87,83		1
T3-2-8211/E	61837	67,36		1
T3-2-8215/E	16751	67,36		1
T3-2-8221/E	45227	67,36		1
T3-2-8400/E	73695	67,36		1
T3-2-SOND*/E	907851	114,38		1
T3-2-SOND*/EA/SVB	907862	136,10		1
T3-2-SOND*/EZ	907873	118,96		1
T3-2-SOND*/I2	207495	142,98		1
T3-2-SOND*/I2/SVB	207496	155,54		1
T3-2-SOND*/V/SVB	907892	139,53		1
T3-2-SOND*/XZ	907903	114,38		1
T3-2-SOND*/Z	907914	122,38		1
T3-3-15680/EA/SVB	12002	107,39		1
T3-3-15680/I2/SVB	207202	125,81		1
T3-3-15680/V/SVB	16748	113,13		1
T3-3-15680/XZ	18864	86,14		1
T3-3-15680/Z	99804	92,96		1
T3-3-8212/E	68956	87,28		1
T3-3-8212/EZ	3080	89,20		1
T3-3-8212/I2	207183	116,65		1
T3-3-8212/XZ	19423	86,14		1
T3-3-8212/Z	71329	92,96		1
T3-3-8216/E	23870	87,28		1
T3-3-8222/E	52346	87,28		1
T3-3-8228/E	2538	87,28		1
T3-3-8342/E	45225	87,28		1
T3-3-8342/EA/SVB	71326	107,39		1
T3-3-8342/EA/SVB-SW	73699	107,39		1
T3-3-8342/I2	207187	116,65		1
T3-3-8342/I2/SVB	207208	125,81		1
T3-3-8342/I2/SVB-SW	207209	125,81		1
T3-3-8342/V/SVB	76072	113,13		1
T3-3-8342/V/SVB-SW	78445	113,13		1
T3-3-8342/XZ	20030	86,14		1
T3-3-8342/Z	52344	92,96		1
T3-3-8401/E	30992	87,28		1
T3-3-8401/EZ	694	89,20		1
T3-3-8451/E	28641	87,28		1
T3-3-SOND*/E	907852	147,54		1
T3-3-SOND*/EA/SVB	907863	171,55		1
T3-3-SOND*/EZ	907874	153,28		1
T3-3-SOND*/I2	207498	178,44		1
T3-3-SOND*/I2/SVB	207499	188,72		1
T3-3-SOND*/V/SVB	907893	174,99		1
T3-3-SOND*/XZ	907904	147,54		1
T3-3-SOND*/Z	907915	156,71		1
T3-4-15682/E	23869	107,06		1
T3-4-15682/EA/SVB	54716	126,96		1
T3-4-15682/EA/SVB-SW	57089	126,96		1
T3-4-15682/I2	207190	134,95		1
T3-4-15682/I2/SVB	207210	144,11		1
T3-4-15682/I2/SVB-SW	207211	144,11		1
T3-4-15682/ST/SVB	25526	249,35		1
T3-4-15682/ST/SVB-SW	201719	249,35		1
T3-4-15682/V/SVB	59462	132,68		1
T3-4-15682/V/SVB-SW	61835	132,68		1
T3-4-15682/XZ	20224	106,01		1
T3-4-15682/Z	30988	112,65		1
T3-4-8213/E	76075	107,06		1
T3-4-8213/EZ	3079	109,12		1
T3-4-8213/I2	207191	134,95		1
T3-4-8213/XZ	20556	106,01		1
T3-4-8213/Z	78448	112,65		1
T3-4-8223/E	59465	107,06		1
T3-4-8223/I2	207192	134,95		1
T3-4-8223/XZ	20557	106,01		1
T3-4-8223/Z	61838	112,65		1
T3-4-8344/E	20593	107,06		1
T3-4-8344/EA/SVB	8964	126,96		1
T3-4-8344/V/SVB	20598	132,68		1
T3-4-8344/V/SVB-SW	8967	132,68		1
T3-4-8344/XZ	20599	106,01		1
T3-4-8410/E	9657	107,06		1
T3-4-8440/E	35760	107,06		1
T3-4-8441/E	42879	107,06		1
T3-4-SOND*/E	907853	183,00		1
T3-4-SOND*/V/SVB	907894	207,02		1
T3-4-SOND*/XZ	907905	183,00		1
T3-5-8369/E	66584	126,96		1
T3-6-8370/E	73703	144,11		1
T3-8-8372/E	80822	185,29		1
T5-3-8342/E	96385	249,35		1
T5-3-8342/EA/SVB	96383	290,50		1
T5-3-8342/EA/SVB-SW	96382	290,50		1
T5-3-8342/I5	207267	370,59		1
T5-3-8342/I5-SI	207447	454,08		1
T5-3-8342/I5-SI-SW	207448	454,08		1
T5-3-8342/I5/SVB	207279	392,31		1
T5-3-8342/I5/SVB-SW	207280	392,31		1
T5-3-8342/V/SVB	96381	311,10		1

Tipo	Codice	Prezzo €	Note	Conf. [pezzi]
T5-3-8342/V/SVB-SW	96380	311,10		1
T5-3-8342/Z	96378	271,05		1
T5-3-8401/E	96376	249,35		1
T5-4-15682/E	207412	311,10		1
T5-4-15682/V/SVB	207415	376,27		1
T5-4-8213/E	96014	311,10		1
T5-4-8344/EA/SVB	95961	355,72		1
T5-4-8344/EA/SVB-SW	95960	355,72		1
T5-4-8344/I5/SVB	207283	455,21		1
T5-4-8344/V/SVB	95959	376,27		1
T5-4-8344/Z	95956	332,83		1
T5-4-8410/E	95954	311,10		1
T5B-1-102/E	94471	89,66		1
T5B-1-102/EA/SVB	94469	131,54		1
T5B-1-102/I4/SVB	207238	155,54		1
T5B-1-102/V/SVB	94463	158,96		1
T5B-1-102/Z	94460	111,52		1
T5B-1-8210/E	94261	99,74		1
T5B-2-8211/E	93094	133,81		1
T5B-2-8221/E	93047	133,81		1
T5B-2-8400/E	92918	133,81		1
T5B-3-8212/E	92386	170,43		1
T5B-3-8222/E	92378	170,43		1
T5B-3-8228/E	92374	170,43		1
T5B-3-8342/E	92310	170,43		1
T5B-3-8342/EA/SVB	92308	207,02		1
T5B-3-8342/EA/SVB-SW	92307	207,02		1
T5B-3-8342/I4	207226	229,90		1
T5B-3-8342/I4-SI	207250	252,79		1
T5B-3-8342/I4-SI-SW	207251	252,79		1
T5B-3-8342/I4/SVB	207242	240,19		1
T5B-3-8342/I4/SVB-SW	207243	240,19		1
T5B-3-8342/V/SVB	92300	231,04		1
T5B-3-8342/V/SVB-SW	92299	231,04		1
T5B-3-8342/Z	92297	189,86		1
T5B-3-8451/E	92288	170,43		1
T5B-4-15682/E	207424	202,45		1
T5B-4-15682/EA/SVB	207425	245,90		1
T5B-4-15682/EA/SVB-SW	207426	245,90		1
T5B-4-15682/I4	207229	269,93		1
T5B-4-15682/I4-SI	207254	295,09		1
T5B-4-15682/I4-SI-SW	207255	295,09		1
T5B-4-15682/I4/SVB	207246	281,36		1
T5B-4-15682/I4/SVB-SW	207247	281,36		1
T5B-4-15682/ST/SVB	215328	348,85		1
T5B-4-15682/ST/SVB-SW	215329	348,85		1
T5B-4-15682/V/SVB	207427	266,49		1
T5B-4-15682/V/SVB-SW	207428	266,49		1
T5B-4-15682/Z	207429	226,48		1
T5B-4-8223/E	92108	202,45		1
T5B-4-8344/E	92064	202,45		1
T5B-4-8344/EA/SVB	92062	245,90		1
T5B-4-8344/I4	207233	269,93		1
T5B-4-8344/I4/SVB	207248	281,36		1
T5B-4-8344/V/SVB	92056	266,49		1
T5B-4-8410/E	92052	202,45		1
T5B-4-8440/E	92032	202,45		1
T5B-4-8441/E	92028	202,45		1
T5B-4-8903/I4-SI	207258	295,09		1
T5B-4-8903/I4-SI-SW	207259	295,09		1
T5B-5-15876/E	214785	237,92		1
T5B-7-15866/E	214788	306,53		1
T6-3-8212/E/HI12	214781	603,90		1
T8-3-8212/E/HI12	214782	920,72		1
TB-CI-K	206918	10,06		1
TG23	44004	21,01		1
TG43	46377	31,98		1
TG44	48750	48,80		1
TOB-ID	93848	19,80		10
TOR-GG	48276	57,85		1
TOR-SET/135-CS	140479	48,25		2
TS-CI-K1	206901	3,25		10
TS-CI-K2	206902	3,70		10
TS-CI-K3	206903	3,87		10
TS-CI-K4	206904	4,93		10
TS-CI-K5	206905	7,56		10
TS1-BRA-CS	138772	13,76		2
TS35-DS4-CS	140537	19,35		1
TS35X15	50657	13,58		1
TS35X7,5	53030	7,46		1
TSCL4-15	98480	1,66		10

U...

U-CI23	60282	69,57		1
U-CI23E	38793	75,35		1
U-CI23X	57909	79,64		1
U-CI43	65028	85,33		1
U-CI43E	64896	93,75		1
U-CI43X	62655	101,64		1
U-CI44	67269	134,91		1
U-CI44E	69642	141,93		1
U-CI44X	67401	155,07		1
U-CI45	1894	159,46		1
U-CI45-DR	110103	195,64		1
U-CI45E	1893	169,10		1
U-CI45X	98470	176,98		1
U-CI48	83880	236,56		1
U-PKZ0(*V60HZ)	982163	47,78		1
U-PKZ0(110V50HZ)	73132	39,32		1
U-PKZ0(120V60HZ)	73143	39,32		1
U-PKZ0(230V50HZ)	73135	39,32		1
U-PKZ0(240V60HZ)	73146	39,32		1
U-PKZ0(24V50HZ)	73129	39,32		1
U-PKZ0(24VDC)	157862	121,70		2
U-PKZ0(400V50HZ)	73138	39,32		1
U-PKZ0(440V60HZ)	82161	39,32		1

Tipo	Codice	Prezzo €	Note	Conf. [pezzi]
UBS4,8	2288	0,29		25
UNI-BRA-CS	140535	8,43		2
UV-P3	48289	8,81		1
UV-T0	19925	5,36		1
UVU-NZM	260154	548,21		1

V...

Tipo	Codice	Prezzo €	Note	Conf. [pezzi]
V-GSTA00-1P	228173	13,52		1
V-M12	215078	1,41		20
V-M12	215078	1,41		20
V-M16	215077	1,41		20
V-M16	215077	1,41		20
V-M20	206910	1,58		20
V-M20	206910	1,58		20
V-M20-VENT	120814	36,68		1
V-M20-VENT	120814	36,68		1
V-M25	206911	1,86		20
V-M25	206911	1,86		20
V-M32	206912	3,25		10
V-M32	206912	3,25		10
V-M32G	226156	3,60		10
V-M32G	226156	3,60		10
V-M40	209668	11,67		10
V-M40	209668	11,67		10
V-M50	206913	13,76		5
V-M50	206913	13,76		5
V-M63	214835	36,17		3
V-M63	214835	36,17		3
V/EA/SVB-SW-T0	65011	21,49		1
V/EA/SVB-SW-T5	45064	37,76		1
V/EA/SVB-T0	62638	21,49		1
V/EA/SVB-T5	45065	37,76		1
V0DILE	26634	0,28		50
VBS-RS	2307	3,10		5
VGDILE250	10336	9,64		10
VGDILE250-C	230266	9,64		10
VGDILE415	10463	9,41		10
VGDILE48	10320	9,64		10
VGDILE48-C	230265	9,64		10
VHG50-CI	44880	3,41		8
VHI20-PKZ0	203595	15,34		1
VHI20-PKZ01	278495	15,34		5
VR-T0	89082	3,36		1
VR-T3	50987	10,60		1
VS	46301	1,36		50
VS-CI	2315	0,42		100
VS-KS-CI	38460	0,42		25
VS-TR-CI	2330	3,80		1
VST1	211258	0,71		5
VST12	2322	4,50		10

W...

Tipo	Codice	Prezzo €	Note	Conf. [pezzi]
W10/20	55874	44,61		1
W4/8	48755	35,64		1
W6/12	51128	38,72		1
W8/16	53501	41,61		1
WBGL12	89968	1,02		50
WBGL24	89247	1,02		100
WBGL6	90223	1,02		50
WBW100-ID	84356	5,87		10
WBW25-ID	81983	4,81		10
WFB-SET-CS	112639	14,61		1x4
WS10-ID	17913	64,48		5
WS11-ID	20286	71,15		5
WS12-ID	22659	76,85		5
WS13-ID	25032	82,97		5
WS14-ID	27405	89,09		5
WS15-ID	29778	94,62		5
WS16-ID	32151	101,64		5
WS17-ID	34524	108,66		5
WS18-ID	36897	114,77		5
WS19-ID	39270	121,79		5
WS20-ID	34525	127,91		5
WS21-ID	36898	134,91		5
WS22-ID	39271	139,32		5
WS23-ID	41644	146,31		5
WS6-ID	98594	38,30		5
WS7-ID	10794	44,61		5
WS8-ID	13167	50,73		5
WS9-ID	15540	58,46		5
WSM14-ID	44017	89,09		5
WSM15-ID	46390	94,62		5
WSM16-ID	48763	101,64		5
WSM17-ID	51136	108,66		5
WSM18-ID	53509	114,77		5
WSM19-ID	55882	121,79		5
WSM20-ID	58255	127,91		5
WSM21-ID	60628	134,91		5
WSM22-ID	63001	139,32		5
WSM23-ID	65374	146,31		5
WW12-ID	70120	76,85		5
WW2-ID	41643	14,01		5
WW3-ID	44016	20,41		5
WW4-ID	46389	26,54		5
WW5-ID	48762	32,24		5
WW6-ID	51135	38,30		5
WW6A-ID	67747	38,30		5
WW7-ID	53508	44,61		5
WW8-ID	55881	50,73		5
WW9-ID	58254	58,46		5

X...

Tipo	Codice	Prezzo €	Note	Conf. [pezzi]
XC-152-D6-11	167855	1.524,50	N	1
XC-152-D8-11	167849	1.774,50	N	1
XC-152-E3-11	167850	2.032,50	N	1
XC-152-E6-11	167851	2.268,00	N	1
XC-152-E8-11	167852	2.208,00	N	1
XC-CPU101-C128K-8DI-6DO	262146	795,50		1
XC-CPU101-C256K-8DI-6DO	274399	942,50		1
XC-CPU101-C64K-8DI-6DO	262152	663,00		1
XC-CPU101-FC128K-8DI-6DO	289169	795,50	N	1
XC-CPU121-2C256K	290446	657,50		1
XC-CPU201-EC256K-8DI-6DO	262155	1.524,50		1
XC-CPU201-EC256K-8DI-6DO-XV	262156	2.032,50		1
XC-CPU201-EC512K-8DI-6DO	262157	1.774,50		1
XC-CPU201-EC512K-8DI-6DO-XV	262158	2.268,00		1
XC-CPU202-EC4M-8DI-6DO-XV	134238	2.208,00		1
XGKE-GE	207517	3,45		25
XIO-EXT121-1	290450	391,00		1
XIOC-12DO-R	257897	437,50		1
XIOC-16DI	257892	265,50		1
XIOC-16DO	257896	358,00		1
XIOC-16DO-S	257895	406,00		1
XIOC-16DX	262322	420,00		1
XIOC-1CNT-100KHZ	257906	663,00		1
XIOC-2AI-1AO-U1	262409	398,00		1
XIOC-2AI-1AO-U1-I1	281545	451,00		1
XIOC-2AO-U1-2AO-I2	257902	901,50		1
XIOC-2AO-U2	257904	530,50		1
XIOC-2CNT-100KHZ	257907	848,50		1
XIOC-2CNT-2AO-INC	262417	1.325,50		1
XIOC-32DI	267411	557,00		1
XIOC-32DO	267413	795,50		1
XIOC-4AI-2AO-U1	262405	716,00		1
XIOC-4AI-2AO-U1-I1	281544	795,50		1
XIOC-4AI-T	289933	652,50		1
XIOC-4AO-U1	257903	901,50		1
XIOC-4T-PT	257901	928,00		1
XIOC-8AI-I2	262549	1.060,50		1
XIOC-8AI-U1	257899	1.060,50		1
XIOC-8AI-U2	257900	1.060,50		1
XIOC-8DI	257891	186,00		1
XIOC-8DO	257894	239,00		1
XIOC-BP-2	260794	69,00		1
XIOC-BP-3	260795	90,50		1
XIOC-BP-EXT	274291	103,50		1
XIOC-BP-XC	260792	69,00		1
XIOC-BP-XC1	260793	90,50		1
XIOC-NET-DP-M	257908	1.458,00		1
XIOC-NET-DP-S	286419	795,50		1
XIOC-NET-K-M	289982	1.458,00		1
XIOC-NOP	288894	64,50		1
XIOC-SER	267191	663,00		1
XIOC-TERM-18S	258102	37,50		1
XIOC-TERM-18T	258104	37,50		1
XIOC-TERM30-CNT4	262248	119,50		1
XIOC-TERM32	267414	218,00		1
XMX-CBL-3M4-USB	153448	246,95		1
XMX-NET-PD-A	136557	572,00		1
XMX-NET-PS-A	136556	572,00		1
XN-16DI-24VDC-0.5A-P	140142	213,00		1
XN-16DO-24Vdc-0.5A-P	140141	293,50		1
XN-1AI-I(0/4...20mA)	140063	262,50		1
XN-1AI-U(-10/0...+10V)	140064	284,00		1
XN-1AO-I(0/4...20mA)	140065	278,00		1
XN-1CNT-24VDC	140069	435,00		1
XN-1RS232	140151	493,50		1
XN-1RS485/422	140152	493,50		1
XN-1SSI	140153	414,00		1
XN-2AI-I(0/4...20MA)	140144	428,50		1
XN-2AI-PT/NI-2/3	140067	463,50		1
XN-2AI-THERMO-PI	140068	471,00		1
XN-2AI-U(-10/0...+10VDC)	140145	428,50		1
XN-2AO-I(0/4...20MA)	140146	434,00		1
XN-2AO-U(-10/0...+10V)	140066	425,00		1
XN-2DI-120/230Vac-P	140058	72,00		1
XN-2DI-24VDC-N	140057	43,50		1
XN-2DI-24Vdc-P	140056	43,50		1
XN-2DO-120/230Vac-0,5A	140150	173,50		1
XN-2DO-24Vdc-0.5A-N	140060	54,50		1
XN-2DO-24Vdc-0.5A-P	140053	48,00		1
XN-2DO-24Vdc-2A-P	140055	116,00		1
XN-2DO-R-CO	140054	100,50		1
XN-2DO-R-NC	140061	100,50		1
XN-2DO-R-NO	140062	100,50		1
XN-32DI-24VDC	140147	414,00		1
XN-32DO-24VDC-0,5A-P	140161	513,00		1
XN-4AI-U/I	140158	500,00		1
XN-4DI-24Vdc-N	140059	64,50		1
XN-4DI-24Vdc-P	140052	64,50		1
XN-4DO-24Vdc-0.5A-P	140148	88,50		1
XN-ABPL	140129	2,50		2
XN-ANBZ-BL	140105	0,50		10
XN-ANBZ-BR	140109	0,50		10
XN-ANBZ-GN	140107	0,50		10
XN-ANBZ-GN/GE-BED	140111	0,50		10
XN-ANBZ-RT	140106	0,50		10
XN-ANBZ-RT/BL-BED	140110	0,50		10
XN-ANBZ-SW	140108	0,50		10
XN-ANBZ-WS	140112	0,50		10
XN-B3S-SBB	140137	113,00		1
XN-B3S-SBC	140138	113,00		1
XN-B3T-SBB	140133	113,00		1
XN-B3T-SBC	140134	113,00		1
XN-B4S-SBBC	140139	116,50		1
XN-B4T-SBBC	140135	116,50		1
XN-B6S-SBBSBB	140140	166,00		1

Tipo	Codice	Prezzo €	Note	Conf. [pezzi]
XN-B6S-SBCSBC	140160	262,50		1
XN-B6T-SBBSBB	140136	166,00		1
XN-B6T-SBCSBC	140159	262,50		1
XN-BR-24VDC-D	140071	166,00		1
XN-GWBR-CANOPEN	140155	619,50		1
XN-GWBR-DNET	140156	619,50		1
XN-GWBR-DPV1	148561	540,50		1
XN-GWBR-MODBUS-TCP	140162	1.065,50		1
XN-KO/10	140121	0,50		10
XN-KO/11	140122	0,50		10
XN-KO/12	140123	0,50		10
XN-KO/13	140124	0,50		10
XN-KO/14	140125	0,50		10
XN-KO/15	140126	0,50		10
XN-KO/16	140127	0,50		10
XN-KO/2	140114	0,50		10
XN-KO/3	140115	0,50		10
XN-KO/4	140116	0,50		10
XN-KO/5	140117	0,50		10
XN-KO/6	140118	0,50		10
XN-KO/8	140119	0,50		10
XN-KO/9	140120	0,50		10
XN-LABEL/BLOCK	140132	7,00		5
XN-LABEL/SCHEIBE	140131	7,00		5
XN-P3S-SBB	140085	19,00		1
XN-P3S-SBB	140085	19,00		1
XN-P3T-SBB	140074	19,00		1
XN-P3T-SBB	140074	19,00		1
XN-P3T-SBB-B	140073	19,00		1
XN-P4S-SBBC	140087	22,50		1
XN-P4S-SBBC	140087	22,50		1
XN-P4S-SBBC-B	140086	21,00		1
XN-P4T-SBBC	140076	22,50		1
XN-P4T-SBBC	140076	22,50		1
XN-P4T-SBBC-B	140075	21,00		1
XN-PF-120/230VAC-D	140072	103,00		1
XN-PF-24Vdc-D	140070	36,00		1
XN-PLC-CANOPEN	140157	758,50		1
XN-PS2-CABLE	140096	26,00		1
XN-QV/1	140097	1,50		10
XN-QV/2	140098	1,50		10
XN-QV/3	140099	1,50		10
XN-QV/4	140100	1,50		10
XN-QV/5	140101	1,50		10
XN-QV/6	140102	1,50		10
XN-QV/7	140103	1,50		10
XN-QV/8	140104	1,50		10
XN-S3S-SBB	140088	18,00		1
XN-S3S-SBB	140088	18,00		1
XN-S3S-SBB	140088	18,00		1
XN-S3S-SBB	140088	18,00		1
XN-S3S-SBB	140088	18,00		1
XN-S3S-SBB	140088	18,00		1
XN-S3S-SBB	140088	18,00		1
XN-S3S-SBB	140088	18,00		1
XN-S3S-SBB	140088	18,00		1
XN-S3S-SBC	140090	18,00		1
XN-S3S-SBC	140090	18,00		1
XN-S3S-SBC	140090	18,00		1
XN-S3S-SBC	140090	18,00		1
XN-S3T-SBB	140077	18,00		1
XN-S3T-SBB	140077	18,00		1
XN-S3T-SBB	140077	18,00		1
XN-S3T-SBB	140077	18,00		1
XN-S3T-SBB	140077	18,00		1
XN-S3T-SBB	140077	18,00		1
XN-S3T-SBB	140077	18,00		1
XN-S3T-SBB	140077	18,00		1
XN-S3T-SBB	140077	18,00		1
XN-S3T-SBC	140079	18,00		1
XN-S3T-SBC	140079	18,00		1
XN-S3T-SBC	140079	18,00		1
XN-S3T-SBC	140079	18,00		1
XN-S4S-SBBC	140089	21,00		1
XN-S4S-SBBS	140092	21,00		1
XN-S4S-SBBS	140092	21,00		1
XN-S4S-SBBS	140092	21,00		1
XN-S4S-SBBS	140092	21,00		1
XN-S4S-SBBS	140092	21,00		1
XN-S4S-SBBS	140092	21,00		1
XN-S4S-SBBS	140092	21,00		1
XN-S4S-SBBS	140092	21,00		1
XN-S4S-SBBS	140092	21,00		1
XN-S4S-SBBS	140092	21,00		1
XN-S4S-SBBS	140092	21,00		1
XN-S4S-SBBS	140092	21,00		1
XN-S4S-SBBS	140092	21,00		1
XN-S4S-SBBS-CJ	140095	38,00		1
XN-S4S-SBCS	140091	21,00		1
XN-S4T-SBBC	140078	21,00		1
XN-S4T-SBBS	140081	21,00		1
XN-S4T-SBBS	140081	21,00		1
XN-S4T-SBBS	140081	21,00		1
XN-S4T-SBBS	140081	21,00		1
XN-S4T-SBBS	140081	21,00		1
XN-S4T-SBBS	140081	21,00		1
XN-S4T-SBBS	140081	21,00		1
XN-S4T-SBBS	140081	21,00		1
XN-S4T-SBBS	140081	21,00		1
XN-S4T-SBBS	140081	21,00		1
XN-S4T-SBBS	140081	21,00		1
XN-S4T-SBBS	140081	21,00		1
XN-S4T-SBBS	140081	21,00		1
XN-S4T-SBBS-CJ	140084	38,00		1
XN-S4T-SBCS	140080	21,00		1
XN-S4T-SBCS	140080	21,00		1
XN-S4T-SBCS	140080	21,00		1
XN-S4T-SBCS	140080	21,00		1

Tipo	Codice	Prezzo €	Note	Conf. [pezzi]
XN-S4T-SBCS	140080	21,00		1
XN-S6S-SBBSBB	140093	25,50		1
XN-S6S-SBCSBC	140094	30,00		1
XN-S6S-SBCSBC	140094	30,00		1
XN-S6T-SBBSBB	140082	25,50		1
XN-S6T-SBCSBC	140083	28,00		1
XN-S6T-SBCSBC	140083	28,00		1
XNE-16DI-24VDC-P	140040	206,50		1
XNE-16DO-24VDC-0.5A-P	140039	242,00		1
XNE-1SWIRE	140043	223,00		1
XNE-2CNT-2PWM	140038	420,50		1
XNE-4A0-U/I	140034	411,50		1
XNE-8AI-U/I-4PT/NI	140037	446,00		1
XNE-8DI-24VDC-P	140035	125,50		1
XNE-8DO-24VDC-0.5A-P	140036	148,00		1
XNE-GWBR-2ETH-IP	140047	415,50		1
XNE-GWBR-2ETH-MB	152279	407,00		1
XNE-GWBR-CANOPEN	140044	309,00		1
XNE-GWBR-PBDP	140045	344,50		1
XP-702-C0-10TSI-10	140025	5.035,00		1
XP-702-C0-12TXI-10	140026	5.255,00		1
XP-702-C0-15TXI-10	140027	5.696,50		1
XP-702-C0-84TSI-10	140024	4.592,50		1
XP-702-C0-BOX-00	140028	2.782,50		1
XP-702-D0-10TSI-10	140030	6.139,00		1
XP-702-D0-12TXI-10	140031	6.359,00		1
XP-702-D0-15TXI-10	140032	6.800,50		1
XP-702-D0-84TSI-10	140029	5.696,50		1
XP-702-D0-BOX-00	140033	3.886,50		1
XP-DVI-10T-10	139941	5.119,50		1
XP-DVI-12T-10	139942	5.759,00		1
XP-DVI-15T-10	139943	6.399,00		1
XP-DVI-19T-10	139944	7.359,00		1
XT-CAT5-X-2	256487	63,00		1
XT-CAT5-X-5	256488	64,50		1
XT-CPU-BAT	256209	41,00		1
XT-FIL-1	285316	110,00		1
XT-FIL-2	118980	113,50		1
XT-MEM-MM32M	262731	190,50		1
XT-MEM-MM512M	138257	293,50		1
XT-RJ45-ETH-RS 232	289170	115,50		1
XT-SUB-D/RJ45	262186	115,50		1
XT-SUB-D/RJ45	262186	115,50		1
XV-101-K42	262403	663,00		1
XV-101-K84	262404	1.325,50		1
XV-102-A0-35MQR-10	141759	731,50		1
XV-102-A2-35MQR-10	141820	914,50		1
XV-102-A3-35MQR-10	141821	800,00		1
XV-102-A4-35MQR-10	141822	800,00		1
XV-102-A5-35MQR-10	141823	914,50		1
XV-102-B0-35MQR-10-PLC	140012	983,00		1
XV-102-B0-35TQR-10	140007	891,50		1
XV-102-B0-35TQR-10-PLC	140018	1.074,50		1
XV-102-B2-35TQR-10	140008	1.074,50		1
XV-102-B3-35MQR-10-PLC	140013	1.051,50		1
XV-102-B3-35TQR-10	140009	960,00		1
XV-102-B3-35TQR-10-PLC	140019	1.143,00		1
XV-102-B4-35MQR-10-PLC	140014	1.051,50		1
XV-102-B4-35TQR-10	140010	960,00		1
XV-102-B4-35TQR-10-PLC	140020	1.143,00		1
XV-102-B5-35MQR-10-PLC	140015	1.165,50		1
XV-102-B5-35TQR-10	140011	1.074,50		1
XV-102-B5-35TQR-10-PLC	140021	1.257,00		1
XV-102-B6-35MQR-10-PLC	140016	1.165,50		1
XV-102-B6-35TQR-10-PLC	140022	1.257,00		1
XV-102-B8-35MQR-10-PLC	140017	1.234,50		1
XV-102-B8-35TQR-10-PLC	140023	1.325,50		1
XV-102-BE-35TQRC-10	153524	1.185,50		1
XV-102-D0-57TVR-10	142530	1.193,00		1
XV-102-D0-70TWR-10	142535	1.458,00		1
XV-102-D4-57TVR-10	150620	1.257,00		1
XV-102-D4-70TWR-10	150621	1.525,00		1
XV-102-D6-57TVR-10	142531	1.370,00		1
XV-102-D6-57TVRC-10	142533	1.546,00		1
XV-102-D6-70TWR-10	142536	1.634,50		1
XV-102-D6-70TWRC-10	142538	1.811,00		1
XV-102-D8-57TVR-10	142532	1.435,50		1
XV-102-D8-57TVRC-10	142534	1.612,00		1
XV-102-D8-70TWR-10	142537	1.700,50		1
XV-102-D8-70TWRC-10	142539	1.877,50		1
XV-102-E6-57TVRC-10	153525	1.657,50		1
XV-102-E6-70TWRC-10	153527	1.922,50		1
XV-102-E8-57TVRC-10	153526	1.723,00		1
XV-102-E8-70TWRC-10	153528	1.989,00		1
XV-102-H3-35TQRL-10	171158	755,00	N	1
XV-102-H3-57TVRL-10	171160	1.051,00	N	1
XV-102-H3-70TWRL-10	171162	1.336,00	N	1
XV-102-H4-35TQRL-10	171159	755,00	N	1
XV-102-H4-57TVRL-10	171161	1.051,00	N	1
XV-102-H4-70TWRL-10	171163	1.336,00	N	1
XV-112-D6-57TVRC-00	153469	1.661,00		1
XV-112-DB-70TWRC-00	153470	1.971,50		1
XV-152-D0-10TVR-10	150607	3.180,00		1
XV-152-D0-57TVR-10	150525	1.457,50		1
XV-152-D0-84TVR-10	150601	2.717,00		1
XV-152-D4-10TVR-10	150608	3.245,50		1
XV-152-D4-57TVR-10	150526	1.525,00		1
XV-152-D4-84TVR-10	150602	2.782,50		1
XV-152-D6-10TVR-10	150609	3.357,00		1
XV-152-D6-10TVRC-10	150611	3.533,50		1
XV-152-D6-57TVR-10	150527	1.634,00		1
XV-152-D6-57TVRC-10	150529	1.811,50		1
XV-152-D6-84TVR-10	150603	2.892,50		1
XV-152-D6-84TVRC-10	150605	3.069,00		1
XV-152-D8-10TVR-10	150610	3.422,00		1
XV-152-D8-10TVRC-10	150612	3.600,00		1
XV-152-D8-57TVR-10	150528	1.700,50		1
XV-152-D8-57TVRC-10	150600	1.877,00		1

Tipo	Codice	Prezzo €	Note	Conf. [pezzi]
XV-152-D8-84TVR-10	150604	2.959,00		1
XV-152-D8-84TVRC-10	150606	3.135,50		1
XV-152-E6-10TVRC-10	166704	4.046,00	N	1
XV-152-E6-57TVRC-10	166700	2.110,00	N	1
XV-152-E6-84TVRC-10	166702	3.526,00	N	1
XV-152-E8-10TVRC-10	166705	4.121,00	N	1
XV-152-E8-57TVRC-10	166701	2.184,00	N	1
XV-152-E8-84TVRC-10	166703	3.600,00	N	1
XV-430-10TVB-1-10	139902	6.136,50		1
XV-430-12TSB-1-10	139909	6.656,00		1
XV-440-10TVB-1-10	139904	6.500,00		1
XV-440-10TVB-1-20	139906	6.500,00		1
XV-440-10TVB-1-50	139908	7.443,50		1
XV-440-12TSB-1-10	139911	7.020,00		1
XV-440-12TSB-1-20	139913	7.020,00		1
XV-440-12TSB-1-50	139915	7.814,50		1
XV-442-57CQB-1-20	139894	3.174,50		1
XV-450-57TQB-1-10	139899	2.992,50		1
XV-460-15TXB-1-10	139916	7.084,50		1
XV-460-15TXB-1-20	139917	7.425,00		1
XV-460-15TXB-1-50	139918	8.603,50		1
XV-460-57TQB-1-10	139897	3.174,50		1
XV-460-57TQB-1-50	139898	3.840,00		1
XV-460-84TVB-1-10	139900	4.359,50		1
XVH-330-57CAN-1-10	139867	2.194,50		1
XVH-340-57CAN-1-10	139870	2.382,50		1
XVH-340-57MPI-1-10	139871	2.382,50		1
XVH-342-57SKS-1-10	139873	2.900,50		1
XVM-410-65TVB-1-11	139997	7.173,50		1
XVM-430-65TVB-1-11	139996	6.667,00		1
XVM-450-65TVB-1-11	139998	7.173,50		1
XVS-430-10MPI-1-10	139972	4.871,00		1
XVS-430-12MPI-1-10	139974	5.474,00		1
XVS-440-10MPI-1-10	139973	5.112,00		1
XVS-440-12MPI-1-10	139975	5.715,00		1
XVS-450-57MPI-1-10	139969	2.098,00		1
XVS-460-15MPI-1-10	139976	6.200,00		1
XVS-460-57MPI-1-10	139970	2.218,50		1
XVS-460-84MPI-1-10	139971	3.896,00		1

Z...

Tipo	Codice	Prezzo €	Note	Conf. [pezzi]
Z-D02-LTS-HF	114323	0,78		12
Z-D02-S-AB-SET	100662	3,27		10
Z-D02/R/3-36	100663	19,61		60
Z-D02/R/3-54	100664	21,83		40
Z-D02/SIKA-HF	263149	0,15		50
Z-D02/SK	100651	1,71		20
Z-DII/SK	112148	2,10		50
Z-DIII/SK	112149	2,76		30
Z-NH-SLS-KA	106223	14,59		2
Z5-100/FF225A	139573	292,33		1
Z5-100/FF250	210071	273,27		1
Z5-125/FF225A	139574	292,33		1
Z5-125/FF250	210072	273,27		1
Z5-160/FF225A	139575	309,51		1
Z5-160/FF250	210073	299,08		1
Z5-220/FF225A	139576	309,51		1
Z5-220/FF250	210074	299,08		1
Z5-250/FF225A	139577	309,51		1
Z5-250/FF250	210075	299,08		1
Z5-300/FF250	139578	351,70		1
Z5-70/FF225A	139572	277,79		1
Z5-70/FF250	210070	262,12		1
Z5/FF225A-XHB-Z	139579	53,43		
Z5/FF250-XHB	215217	27,23		1
Z5/FF250-XHB-Z	215218	18,57		1
ZAV-P3	29417	2,29		10
ZAV-P5	280979	36,75		1
ZAV-T0	27044	1,61		10
ZB12-0,16	278431	47,80		1
ZB12-0,24	278432	47,80		1
ZB12-0,4	278433	47,80		1
ZB12-0,6	278434	47,80		1
ZB12-1,0	278435	47,80		1
ZB12-1,6	278436	47,80		1
ZB12-10	278440	47,80		1
ZB12-12	278441	47,80		1
ZB12-16	290168	54,37		1
ZB12-2,4	278437	47,80		1
ZB12-4	278438	47,80		1
ZB12-6	278439	47,80		1
ZB150-100	278464	221,83		1
ZB150-100/KK	278470	230,85		1
ZB150-125	278465	254,28		1
ZB150-125/KK	278471	269,87		1
ZB150-150	278466	277,67		1
ZB150-150/KK	278472	296,34		1
ZB150-175	107316	283,69		1
ZB150-175/KK	107317	299,34		1
ZB150-35	278461	161,14		1
ZB150-50	278462	173,54		1
ZB150-50/KK	278468	183,42		1
ZB150-70	278463	177,77		1
ZB150-70/KK	278469	188,36		1
ZB2-100-AZ1	82667	24,55		1
ZB32-0,16	278442	61,64		1
ZB32-0,24	278443	61,64		1
ZB32-0,4	278444	61,64		1
ZB32-0,6	278445	61,64		1
ZB32-1,0	278446	61,64		1
ZB32-1,6	278447	61,64		1
ZB32-10	278451	61,64		1
ZB32-16	278452	61,64		1
ZB32-2,4	278448	61,64		1
ZB32-24	278453	61,64		1
ZB32-32	278454	99,18		1
ZB32-38	112474	99,18		1
ZB32-4	278449	61,64		1
ZB32-6	278450	61,64		1
ZB32-XEZ	278473	11,04		1
ZB65-10	278455	67,63		1
ZB65-16	278456	67,63		1
ZB65-24	278457	67,63		1
ZB65-40	278458	99,24		1
ZB65-57	278459	145,45		1
ZB65-65	278460	145,45		1
ZB65-75	108792	164,72		1
ZB65-XEZ	278474	17,59		1
ZBS-GSTA00	14411	8,56		10
ZBS-GSTA00-1P	119006	4,24		2
ZBS-GSTA1	82800	9,49		10
ZBS-GSTA2	82801	13,22		5
ZBS-GSTA3	82802	18,84		1
ZBSU-GSTA1	82804	9,49		10
ZBSU-GSTA2	82805	13,22		10
ZBSU-GSTA3	82806	18,84		10
ZE-0,16	14263	47,86		5
ZE-0,24	14285	47,86		5
ZE-0,4	14300	47,86		5
ZE-0,6	14333	47,86		5
ZE-1,0	14376	47,86		5
ZE-1,6	14432	47,86		5
ZE-12	14752	47,86		1
ZE-2,4	14479	47,86		5
ZE-4	14518	47,86		5
ZE-6	14565	47,86		5
ZE-9	14708	47,86		5
ZEB12-1,65	136480	208,41		1
ZEB12-1,65-GF	136483	326,07		1
ZEB12-20	136482	208,41		1
ZEB12-20-GF	136485	326,07		1
ZEB12-5	136481	208,41		1
ZEB12-5-GF	136484	326,07		1
ZEB150-100	136506	506,10		1
ZEB150-100-GF	136507	590,67		1
ZEB150-100-GF/KK	136509	590,67		1
ZEB150-100/KK	136508	506,10		1
ZEB150-175	164303	641,14		1
ZEB150-175-GF	164304	781,72		1
ZEB150-175-GF/KK	164306	809,88		1
ZEB150-175/KK	164305	669,24		1
ZEB225A-175	164307	669,24		1
ZEB225A-175-GF	164308	809,88		1
ZEB32-1,65	136486	231,58		1
ZEB32-1,65-GF	136490	362,29		1
ZEB32-1,65-GF/KK	136498	362,29		1
ZEB32-1,65/KK	136494	231,58		1
ZEB32-20	136488	231,58		1
ZEB32-20-GF	136492	362,29		1
ZEB32-20-GF/KK	136500	362,29		1
ZEB32-20/KK	136496	231,58		1
ZEB32-45	136489	231,58		1
ZEB32-45-GF	136493	362,29		1
ZEB32-45-GF/KK	136501	362,29		1
ZEB32-45/KK	136497	231,58		1
ZEB32-5	136487	231,58		1
ZEB32-5-GF	136491	362,29		1
ZEB32-5-GF/KK	136499	362,29		1
ZEB32-5/KK	136495	231,58		1
ZEB65-100	136504	433,80		1
ZEB65-100-GF	136505	541,44		1
ZEB65-45	136502	324,21		1
ZEB65-45-GF	136503	398,52		1
ZFS60-P3	22297	4,18		25
ZFS60-T0	19924	3,36		25
ZFS68-P3	65754	6,75		25
ZFS68-T0	65751	5,11		25
ZFSX-P3	27043	2,46		25
ZFSX-T0	24670	1,68		25
ZK1	1892	29,81		5
ZPL25-ID	27406	19,19		1
ZPL50-ID	29779	34,28		1
ZPR25-ID	25033	19,19		1
ZPR50-ID	22660	34,28		1
ZRF3	67734	19,10		2
ZRF3-NA	12479	19,36		20
ZRF4	70107	25,15		2
ZVV-P3	24671	3,74		10
ZVV-T0	22298	2,46		10
ZW7-125	4991	793,83		1
ZW7-160	7364	793,83		1
ZW7-240	9737	794,68		1
ZW7-290	52448	794,68		1
ZW7-400	45329	902,29		1
ZW7-540	47702	902,29		1
ZW7-63	245	754,89		1
ZW7-630	50075	902,29		1
ZW7-90	2618	754,89		1

LISTINO
CODICE
ORDINAZIONE

Codice	Tipo	Prezzo €	Note	Conf. [pezzi]
2..				
239	AE/I43E	246,98		1
245	ZW7-63	754,89		1
649	KNK-P3	7,67		1
650	KNK-T0	4,23		1
651	N-P1E	13,46		5
652	N-P1Z	13,46		5
694	T3-3-8401/EZ	89,20		1
893	T0-5-15876/E	67,50		1
1...				
1475	FAK-R/V/KC11A/I	92,34		1
1869	EZ/OFS-T0	3,36		1
1890	SE-RS-I44	73,64		1
1891	CI45E-200	340,80		1
1892	ZK1	29,81		5
1893	U-CI45E	169,10		1
1894	U-CI45	159,46		1
1895	D200-CI45	171,73		2
1896	CI45-200	331,19		1
1923	DV125-CI	7,96		1
1924	DV150-250-CI	7,96		1
2209	CI23X-125-NA	133,39		1
2210	CI23X-125/T-NA	234,97		1
2211	CI23X-150/T-NA	239,77		1
2212	CI23X-150-NA	148,28		1
2213	CI43X-125-NA	162,46		1
2214	CI43X-125/T-NA	358,30		1
2215	CI43X-150/T-NA	370,83		1
2216	CI43X-200/T-NA	378,25		1
2217	CI43X-200-NA	198,71		1
2218	CI44X-125-NA	281,96		1
2219	CI44X-150-NA	301,44		1
2220	CI44X-200-NA	320,34		1
2221	CI44X-200/T-NA	552,62		1
2222	CI44X-150/T-NA	572,08		1
2223	CI44X-250/T-NA	591,02		1
2224	CI44X-250-NA	340,54		1
2232	CI43X-150-NA	191,28		1
2233	CI44X-125/T-NA	611,22		1
2234	CI23-125-NA	229,92		1
2235	CI23-125/T-NA	328,11		1
2236	CI23-150/T-NA	328,11		1
2237	CI23-150-NA	236,64		1
2238	CI43-125-NA	285,21		1
2239	CI43-125/T-NA	464,75		1
2240	CI43-150/T-NA	471,45		1
2241	CI43-150-NA	291,89		1
2242	CI43-200-NA	307,48		1
2243	CI43-200/T-NA	487,02		1
2244	CI44-125/T-NA	665,06		1
2245	CI44-125-NA	394,38		1
2246	CI44-150-NA	412,21		1
2247	CI44-150/T-NA	682,88		1
2248	CI44-200/T-NA	696,25		1
2249	CI44-200-NA	425,57		1
2250	CI44-250-NA	452,32		1
2251	CI44-250/T-NA	722,99		1
2252	CI48-200/T-NA	963,61		1
2253	CI48-200-NA	692,94		1
2254	CI48-250-NA	777,63		1
2255	CI48-250/T-NA	1.048,28		1
2256	CI48-200/2T-NA	1.234,29		1
2257	CI48-250/2T-NA	1.318,95		1
2270	K6/1	2,34		100
2275	SPT4	18,84		10
2276	SPT5	15,56		10
2277	SPT6	12,94		10
2281	K12X5-1	11,32		10
2282	K12X5-2	15,49		10
2283	K20X10	18,76		10
2284	K20X15	26,89		10
2285	K20X15/40	9,78		10
2286	K20X5	17,79		10
2288	UBS4,8	0,29		25
2289	ADT200-190	1,04		10
2289	ADT200-190	1,04		10
2290	ADT125-110	1,04		10
2290	ADT125-110	1,04		10
2291	HS25-CI	2,57		25
2291	HS25-CI	2,57		25
2292	HS50-CI	3,80		25
2292	HS50-CI	3,80		25
2293	EM4-CI	0,51		100
2294	EM5-CI	0,51		100
2295	EM6-CI	0,51		100
2299	EVB-ID	17,38		10
2300	KVB-ID	25,42		10
2302	ARB-ID	17,38		10
2304	AS-RS-CI	4,15		10
2305	AH-GA	12,32		10
2307	VBS-RS	3,10		5
2310	D2-CI	2,50		20
2311	D3-CI	2,94		20
2312	D4-CI	3,80		20
2313	KD4-CI	0,42		25
2314	K-CI	0,36		100
2315	VS-CI	0,42		100
2316	HBA-4344	3,38		10
2317	BFS-PT3	7,93		5
2318	BFS-PT4	11,40		5
2319	FT-CI	14,29		10
2320	HSH-CI	2,18		5
2321	HSH0632	4,50		5
2322	VST12	4,50		10
2323	SVCU20X5	3,47		10
2324	K12X5/25	5,44		10
2325	K20X10/35	8,84		10
2326	K20X15/50	14,35		10
2327	K20X5/25	7,17		10
2330	VS-TR-CI	3,80		1
2388	P1-25/E-RT	33,75		1
2397	13DILE	14,86		5
2425	P1-25/E-RT/N	47,46		1
2538	T3-3-8228/E	87,28		1
2600	P1-25/E-RT/HI11	54,32		1
2612	AE/I43E/T	385,44		1
2618	ZW7-90	754,89		1
2843	D125-CI43-RAL7032	71,31		5
3036	M3-CI45	60,78		5
3072	T3-1-8210/EZ	49,62		1
3079	T3-4-8213/EZ	109,12		1
3080	T3-3-8212/EZ	89,20		1
3197	P1-32/E-RT	50,68		1
4555	P1-32/E-RT/N	64,50		1
4985	AE/I44E	361,49		1
4991	ZW7-125	793,83		1
5093	CU12X5-2250	44,66		10
5093	CU12X5-2250	44,66		10
5216	D200-CI43-RAL7032	87,18		2
5736	T0-1-102/XZ	25,08		1
5737	T0-1-8200/XZ	23,67		1
5738	T0-1-15431/XZ	26,32		1
5739	T0-3-8401/XZ	36,96		1
5740	T0-3-8212/XZ	36,96		1
5743	P3-63/E-RT	90,46		1
7136	P3-63/E-RT/N	113,70		1
7189	P3-100/E-RT	136,10		1
7280	P3-100/E-RT/N	161,26		1
7364	ZW7-160	793,83		1
7466	CU20X5-2250	67,63		10
7466	CU20X5-2250	67,63		10
7589	D125-CI44-RAL7032	111,28		5
8267	T0-4-8344/EA/SVB	77,90		1
8268	T0-4-8344/EA/SVB-SW	77,90		1
8272	T0-4-8344/V/SVB-SW	83,48		1
8964	T3-4-8344/EA/SVB	126,96		1
8967	T3-4-8344/V/SVB-SW	132,68		1
9530	T0-1-8210/XZ	26,32		1
9535	T0-1-8214/XZ	25,86		1
9563	T0-1-8220/XZ	26,32		1
9564	T0-1-8240/XZ	26,32		1
9632	T3-1-8214/E	47,69		1
9657	T3-4-8410/E	107,06		1
9737	ZW7-240	794,68		1
9839	CU20X10-2250	133,66		5
9839	CU20X10-2250	133,66		5
9962	D200-CI44-RAL7032	146,31		2
10...				
10042	DILER-22-G(24VDC)	42,36		5
10064	02DILEM	8,31		5
10080	11DILEM	8,31		5
10112	22DILEM	14,68		5
10113	MVDILE	8,64		5
10145	F3A-D	44,31		10
10157	DILER-31-G(24VDC)	42,36		5
10205	DILER-31-G(48VDC)	42,36		5
10208	20DILE	8,64		5
10213	DILEM-10-G(24VDC)	42,25		5
10223	DILER-40-G(24VDC)	42,36		5
10224	11DILE	8,64		5
10240	02DILE	8,64		5
10255	DILER-40-G(48VDC)	42,36		5
10256	04DILE	14,86		5
10288	22DILE	14,86		5
10304	40DILE	14,86		5
10320	VGDILE48	9,64		10
10336	VGDILE250	9,64		10
10343	DILEM-01-G(24VDC)	42,25		5
10346	DILER-22-G(48VDC)	42,36		5
10372	T0-2-8221/EZ	35,82		1
10398	P3-63/EA/SVB/N	150,96		1
10402	P1-32/IVS/N	70,01		1
10404	T0-3-15680/EZ	44,96		1
10405	T0-4-15682/E	57,41		1
10408	CI23X-125	136,15		1
10463	VGDILE415	9,41		10
10482	HDILE	2,59		1
10773	K95/1N	52,20		1
10773	K95/1N	52,20		1
10774	SH0165/2	22,26		5
10794	WS7-ID	44,61		5
10795	FP50-ID	76,85		4
10937	D150-CI44-NA	146,35		2
10985	D200-CI44-NA	165,27		2
11049	D250-CI44-NA	185,45		1
11082	T0-2-1/E-RT	27,33		1
11097	T0-2-1/XZ	26,17		1
11459	T0-2-15679/XZ	31,12		1
11478	T0-2-15907/XZ	36,48		1
11736	T0-2-8211/XZ	32,58		1
11744	T0-2-8221/XZ	32,58		1
11878	D200-CI48-NA	259,64		1
11906	D250-CI48-NA	346,17		1
11925	T-CI23-NA	91,49		1
11957	T-CI43-NA	179,55		1
12001	T-CI44-NA	270,68		1
12002	T3-3-15680/EA/SVB	107,39		1
12038	D125-CI23/T-NA	155,34		1

Codice	Tipo	Prezzo €	Note	Conf. [pezzi]
12097	D150-CI23/T-NA	160,13		1
12115	D125-CI43/T-NA	256,66		1
12147	D150-CI43/T-NA	269,19		1
12195	D200-CI43/T-NA	276,61		1
12335	D125-CI44/T-NA	397,55		1
12357	D150-CI44/T-NA	417,02		1
12392	D200-CI48/2T-NA	800,96		1
12411	D250-CI48/2T-NA	887,51		1
12452	CI44-125	246,19		1
12462	FL3-X-NA	18,35		10
12479	ZRF3-NA	19,36		20
12701	DILEM4-G(24VDC)	42,25		5
12742	T0-1-8210/E	27,56		1
12750	T0-2-8231/E	37,51		1
12759	T0-3-8007/IVS	53,18		1
12771	P3-63/EA/SVB-SW/N	150,96		1
12772	P1-32/EA/SVB-SW/HI11	91,50		1
12778	T0-4-15682/EZ	59,71		1
12780	D200-CI44/T-NA	435,94		1
12781	CI23-150	130,35		1
12783	K20X15/40-A	9,78		10
12809	D250-CI44/T-NA	456,12		1
12842	D200-CI48/T-NA	530,32		1
12863	D250-CI48/T-NA	616,83		1
13012	T0-3-15433/XZ	44,37		1
13046	T0-3-15680/XZ	41,97		1
13140	P1-25/IVS-RT	40,57		1
13167	WS8-ID	50,73		5
13168	FP75-ID	101,64		1
13401	T0-3-8030/E	47,58		1
13444	T0-3-8216/XZ	46,54		1
13506	T0-3-8342/XZ	46,54		1
13508	T0-3-8451/XZ	46,54		1
13760	T0-4-15682/XZ	56,40		1
13960	T0-4-8213/XZ	56,40		1
14000	T0-4-8344/E	57,41		1
14002	T0-4-8344/EZ	59,71		1
14006	T0-4-8344/IVS	63,14		1
14007	T0-4-8344/V/SVB	83,48		1
14008	T0-4-8344/XZ	56,40		1
14009	T0-4-8344/Z	63,14		1
14016	T0-4-8410/XZ	49,62		1
14042	T0-4-8441/XZ	49,62		1
14263	ZE-0,16	47,86		5
14285	ZE-0,24	47,86		5
14286	D125-CI23-NA	63,84		10
14300	ZE-0,4	47,86		5
14333	ZE-0,6	47,86		5
14334	D150-CI23-NA	68,64		4
14374	T3-1-102/EA/SVB	65,52		1
14376	ZE-1,0	47,86		5
14411	ZBS-GSTA00	8,56		10
14432	ZE-1,6	47,86		5
14433	D125-CI43-NA	77,12		5
14479	ZE-2,4	47,86		5
14480	D150-CI43-NA	89,64		2
14518	ZE-4	47,86		5
14565	ZE-6	47,86		5
14708	ZE-9	47,86		5
14752	ZE-12	47,86		1
14771	D200-CI43-NA	97,06		2
14815	BS4-CI	8,85		10
14830	D125-CI23	56,51		10
14838	D125-CI44-NA	126,88		5
14863	FL4-2	26,63		10
15112	T0-3-8228/E	47,58		1
15118	T0-3-8222/EZ	47,69		1
15123	T0-2-8231/EZ	39,34		1
15124	T0-6-8271/E	77,66		1
15144	P3-63/V/SVB/N	173,86		1
15145	P1-32/V/SVB/HI11	97,21		1
15147	T0-1-102/IVS	31,67		1
15148	P1-32/Z/N	70,01		1
15154	CI23X-150	140,43		1
15540	WS9-ID	58,46		5
15541	SWRL25-ID	29,35		2
16527	T3-1-15431/EZ	49,62		1
16747	T3-1-102/EA/SVB-SW	65,52		1
16748	T3-3-15680/V/SVB	113,13		1
16751	T3-2-8215/E	67,36		1
17027	T3-1-8200/XZ	41,97		1
17198	CI44-150	265,47		1
17203	D125-CI43	71,31		5
17236	FL4-3	26,63		10
17250	GSTA1	337,67		1
17253	H-P1	4,50		5
17338	MCS22-SONDOD	159,28		1
17497	T0-6-8271/EZ	79,61		1
17517	P3-63/V/SVB-SW/N	173,86		1
17518	P1-32/V/SVB-SW/HI11	97,21		1
17524	T0-4-15682/IVS	63,14		1
17527	CI43-125	156,65		1
17886	P1-25/IVS-RT/N	53,08		1
17898	FL2-2	14,81		10
17907	GA-RS-I43-G	14,59		1
17913	WS10-ID	64,48		5
17914	SWRL50-ID	56,69		2
18864	T3-3-15680/XZ	86,14		1
19095	P1DILEM	16,44		5
19120	T3-1-102/V/SVB	71,15		1
19423	T3-3-8212/XZ	86,14		1
19570	CI23E-125	131,87		1
19576	D125-CI44	111,28		5
19609	FL4-4	26,63		10
19626	H-P14	7,67		5
19658	KT13,5	1,58		100
19658	KT13,5	1,58		100
19709	M3-CI23	13,57		10
19711	MCS4	131,32		1
19862	T0-1-8210/Z	33,16		1
19863	T0-1-8214/E	26,76		1
19864	T0-4-8223/EZ	59,71		1
19869	T0-2-8231/IVS	43,13		1
19872	T0-1-15431/E	27,33		1
19875	T0-1-15511/E	27,33		1
19878	T0-3-15924/E	47,58		1
19890	P3-100/EA/SVB/N	196,71		1
19891	P3-63/EA/SVB/HI11	146,39		1
19892	T0-4-15682/EA/SVB	77,90		1
19894	P3-63/E/N	113,70		1
19900	CI43X-125	172,94		1
19924	ZFS60-T0	3,36		25
19925	UV-T0	5,36		1
20...				
20030	T3-3-8342/XZ	86,14		1
20224	T3-4-15682/XZ	106,01		1
20271	FL2-3	14,81		10
20280	GA-1-I43-G	74,13		4
20286	WS11-ID	71,15		5
20287	SWRL75-ID	85,78		2
20402	DILEM-01(24V50/60HZ)	34,80		5
20436	DILEM-01(110V50/60HZ)	34,80		5
20556	T3-4-8213/XZ	106,01		1
20557	T3-4-8223/XZ	106,01		1
20593	T3-4-8344/E	107,06		1
20598	T3-4-8344/V/SVB	132,68		1
20599	T3-4-8344/XZ	106,01		1
21417	DILEM-10(24V50/60HZ)	34,80		5
21455	DILEM-10(110V50/60HZ)	34,80		5
21493	T3-1-102/V/SVB-SW	71,15		1
21594	DILER-31(24V50/60HZ)	34,48		5
21624	DILER-31(110V50/60HZ)	34,48		5
21704	DILER-22(24V50/60HZ)	34,48		5
21871	DILER-22(110V50/60HZ)	34,48		5
21924	DILER-40(24V50/60HZ)	34,48		5
21943	CI23E-150	136,15		1
21944	CI44-200	281,25		1
21961	DILER-40(110V50/60HZ)	34,48		5
21982	FL4-5	26,63		10
21996	GSTA2	421,44		1
21999	H-P3	7,67		5
22031	KT16	1,54		100
22031	KT16	1,54		100
22044	DILEM4(24V50/60HZ)	34,80		5
22234	T0-2-8211/E	33,86		1
22236	T0-2-8215/E	35,37		1
22243	T0-6-8271/IVS	83,38		1
22245	T0-1-15431/EZ	29,51		1
22248	T0-1-15511/EZ	29,51		1
22251	T0-3-15924/EZ	49,54		1
22263	P3-100/EA/SVB-SW/N	196,71		1
22264	P3-63/EA/SVB-SW/HI11	146,39		1
22265	T0-4-15682/EA/SVB-SW	77,90		1
22267	P3-63/IVS/N	115,52		1
22270	T0-4-15682/Z	63,14		1
22273	CI43-150	164,97		1
22297	ZFS60-P3	4,18		25
22298	ZVV-T0	2,46		10
22330	T0-1-102/V/SVB-SW	52,02		1
22632	P1-32/IVS-RT	58,21		1
22644	FL3-3	18,40		10
22653	GA-RS-I44	24,67		1
22659	WS12-ID	76,85		5
22660	ZPR50-ID	34,28		1
23869	T3-4-15682/E	107,06		1
23870	T3-3-8216/E	87,28		1
24315	CI-B	52,24		1
24322	D150-CI23	60,78		4
24355	FL4-X	26,54		10
24404	KT16F	4,67		50
24404	KT16F	4,67		50
24604	T0-4-8410/E	50,68		1
24609	T0-3-8216/E	47,58		1
24636	P3-100/V/SVB/N	220,73		1
24637	P3-63/V/SVB/HI11	171,55		1
24638	T0-4-15682/V/SVB	83,48		1
24639	T0-2-1/E	27,33		1
24646	CI43X-150	181,27		1
24670	ZFSX-T0	1,68		25
24671	ZVV-P3	3,74		10
25005	P1-32/IVS-RT/HI11	76,86		1
25017	K95/3	153,70		1
25017	K95/3	153,70		1
25026	GA-1-I44	106,01		2
25032	WS13-ID	82,97		5
25033	ZPR25-ID	19,19		1
25520	P3-100/ST/SVB	289,39		1
25521	P3-63/ST/SVB	252,79		1
25522	P1-32/ST/SVB	181,87		1
25523	P1-25/ST/SVB	172,72		1
25526	T3-4-15682/ST/SVB	249,35		1
25527	T0-4-15682/ST/SVB	184,14		1
25528	T0-2-1/ST/SVB	166,99		1
26634	V0DILE	0,28		50
26641	STI0,8(230/230)	249,73		1
26642	STI1,0(230/230)	274,14		1
26690	CI44-250	296,13		1
26741	GS00-160	55,87		1
26742	GSTA3	618,35		1
26777	KT21	1,58		100
26777	KT21	1,58		100
26830	MCS4-SONDOD	144,04		1
26861	P3-63/E	94,03		1

Codice	Tipo	Prezzo €	Note	Conf. [pezzi]
26988	T0-3-8232/E	47,58		1
26991	T0-1-15431/IVS	33,16		1
26994	T0-1-15511/IVS	33,16		1
26997	T0-3-15924/IVS	53,18		1
27009	P3-100/V/SVB-SW/N	220,73		1
27010	P3-63/V/SVB-SW/HI11	171,55		1
27011	T0-4-15682/V/SVB-SW	83,48		1
27012	T0-2-1/EZ	29,39		1
27013	P3-63/Z/N	133,81		1
27019	CI43-200	172,51		1
27043	ZFSX-P3	2,46		25
27044	ZAV-T0	1,61		10
27076	T0-1-8240/IVS	33,16		1
27378	P1-32/IVS-RT/N	70,01		1
27390	K95/4	191,23		1
27390	K95/4	191,23		1
27399	GA-2-I44	106,01		2
27405	WS14-ID	89,09		5
27406	ZPL25-ID	19,19		1
28099	SRAL	3,47		20
28100	SRA10	3,47		20
28101	SRA01	3,47		20
28144	BA/C-NZ-22	539,06		1
28641	T3-3-8451/E	87,28		1
29064	CL2	3,52		20
29150	KT29	2,73		50
29150	KT29	2,73		50
29201	M3-CI43	24,98		5
29203	MCSN11	134,72		1
29353	T0-3-8212/E	37,99		1
29354	T0-2-8211/Z	39,34		1
29364	T0-1-15431/Z	33,16		1
29367	T0-1-15511/Z	33,16		1
29368	T0-4-15602/E	57,41		1
29382	T0-3-8342/EA/SVB	67,61		1
29383	P3-100/EA/SVB/HI11	194,44		1
29387	T0-2-15679/E	32,16		1
29392	CI43X-200	188,80		1
29417	ZAV-P3	2,29		10
29452	T0-2-15920/IVS	43,13		1
29766	AE/I23E	179,33		1
29778	WS15-ID	94,62		5
29779	ZPL50-ID	34,28		1
29968	STI0,06(230/230)	82,24		1
29971	STI0,06(400/24)	82,24		1
29975	STI0,06(400/230)	82,24		1
29976	STI0,1(230/230)	93,19		1
29977	STI0,06(230/24)	82,24		1

30...

Codice	Tipo	Prezzo €	Note	Conf. [pezzi]
30741	ES16-RT	7,67		5
30742	ES16-GN	7,67		5
30743	ES16-WS	7,67		5
30744	ES16-BL	7,67		5
30851	AK-PKZ0	2,46		5
30988	T3-4-15682/Z	112,65		1
30992	T3-3-8401/E	87,28		1
31434	CI-C	43,62		1
31436	CI44E-125	253,21		1
31437	CL2-15	4,81		10
31523	KT3	13,76		2
31523	KT3	13,76		2
31574	M3-CI44	37,40		5
31607	P3-63/EA/SVB	114,38		1
31726	T0-4-8213/E	57,41		1
31728	T0-1-8220/E	27,33		1
31755	T0-3-8342/EA/SVB-SW	67,61		1
31756	P3-100/EA/SVB-SW/HI11	194,44		1
31758	T0-2-1/IVS	33,07		1
31759	P3-100/E/N	161,26		1
31760	T0-2-15679/EZ	34,31		1
31765	CI44X-125	266,36		1
31882	ETR4-11-A	93,89		1
31884	ETR4-51-A	102,56		1
31888	ETR4-70-A	177,31		1
31891	ETR4-69-A	131,30		1
32136	K150/3	234,76		1
32136	K150/3	234,76		1
32139	AE/I23E/T	237,52		1
32151	WS16-ID	101,64		5
32152	SWHDP-ID	5,87		5
32601	AW-T5-1/2	6,71		1
32602	AW-T5-3/4	6,71		1
32720	BK25/3-PKZ0	11,51		5
32721	H-B3-PKZ0	1,80		20
33809	CI44E-150	272,47		1
33810	CL3	4,37		20
33896	KT36	4,60		20
33896	KT36	4,60		20
33949	MCSN11-V	168,59		1
34105	T0-1-8240/E	27,33		1
34106	T0-3-8280/E	47,58		1
34116	T0-3-8048/E	47,58		1
34121	CU12X5	27,09		10
34121	CU12X5	27,09		10
34128	T0-3-8342/V/SVB	73,43		1
34129	P3-100/V/SVB/HI11	217,30		1
34132	P3-100/IVS/N	164,70		1
34138	CI44X-150	285,61		1
34223	STB4-CI	33,04		1
34224	DSCH-CI	26,92		5
34497	P3-100/IVS-RT/N	164,70		1
34509	K150/4	331,57		1
34509	K150/4	331,57		1
34524	WS17-ID	108,66		5
34525	WS20-ID	127,91		5

Codice	Tipo	Prezzo €	Note	Conf. [pezzi]
35127	SVB-PKZ0-E	11,02		1
35129	SVB-PKZ0-CI	11,02		1
35247	STI0,16(230/230)	112,18		1
35248	STI0,2(230/230)	126,67		1
35249	STI0,25(400/24)	143,85		1
35250	STI0,315(400/24)	155,62		1
35251	STI0,4(400/24)	161,04		1
35252	STI0,5(400/24)	179,14		1
35253	STI0,63(400/24)	223,47		1
35254	STI0,8(400/24)	249,73		1
35255	STI1,0(400/24)	274,14		1
35256	STI1,3(230/230)	356,47		1
35257	STI1,6(230/230)	473,18		1
35258	STI2,0(400/230)	561,83		1
35259	STI2,5(400/230)	630,61		1
35260	STI3,0(400/230)	909,24		1
35261	STI4,0(400/230)	1111,02		1
35262	STI0,25(230/24)	143,85		1
35760	T3-4-8440/E	107,06		1
36089	AV/I23-125	156,37		1
36168	BL-CI	5,87		5
36182	CI44E-200	288,23		1
36183	CL3-15	6,31		10
36269	KT4	16,21		3
36269	KT4	16,21		3
36320	M3-CI48	76,85		5
36392	STI0,315(230/24)	155,62		1
36393	STI0,4(230/24)	161,04		1
36394	STI0,5(230/24)	179,14		1
36395	STI0,63(230/24)	223,47		1
36396	STI0,8(230/24)	249,73		1
36397	STI1,0(230/24)	274,14		1
36398	STI2,0(230/230)	561,83		1
36399	STI2,5(230/230)	630,61		1
36400	STI0,25(230/230)	143,85		1
36473	T0-3-8212/Z	43,59		1
36479	T0-3-8280/EZ	49,54		1
36489	T0-3-8048/EZ	49,54		1
36501	T0-3-8342/V/SVB-SW	73,43		1
36502	P3-100/V/SVB-SW/HI11	217,30		1
36504	T0-2-1/Z	33,07		1
36511	CI44X-200	316,28		1
36515	Q18WK1	17,22		5
36598	Q18WK1R	17,22		5
36599	Q25WK1	17,22		5
36600	Q25WK1R	17,22		5
36601	Q25TS-X	0,84		20
36602	Q25AS	3,21		10
36888	H-K95/5	33,55		4
36888	H-K95/5	33,55		4
36897	WS18-ID	114,77		5
36898	WS21-ID	134,91		5
36976	Q25BS	3,21		10
37985	Q18BS	3,21		10
38074	02SQ25	0,93		20
38108	T3-1-8220/E	47,69		1
38460	VS-KS-CI	0,42		25
38541	BL-CI-VA	26,57		5
38553	CI-D	47,22		1
38555	CI44E-250	303,14		1
38556	CL4	6,31		20
38560	D150-CI43	79,64		2
38642	KT42	5,38		10
38642	KT42	5,38		10
38695	MCSN16	156,74		1
38724	P1-25/E	34,80		1
38734	PSK1	44,55		1x3
38772	Q25S1R	27,78		5
38773	Q25S1	27,78		5
38793	U-CI23E	75,35		1
38805	Q18S1R	27,78		5
38806	Q18S1	27,78		5
38847	T0-2-8221/E	33,86		1
38849	T0-3-8451/E	47,58		1
38861	T0-2-15920/E	37,51		1
38873	T0-2-1/EA/SVB	48,15		1
38878	P3-100/Z/N	180,73		1
38884	CI44X-250	316,28		1
38909	KNB-T0	2,46		10
39255	K240/3	302,54		1
39255	K240/3	302,54		1
39261	H-K150/5	46,61		1
39261	H-K150/5	46,61		1
39270	WS19-ID	121,79		5
39271	WS22-ID	139,32		5
39336	Q18LWK1-GN	19,81		5
39337	Q18LWK1-RT	19,81		5

40...

Codice	Tipo	Prezzo €	Note	Conf. [pezzi]
40349	Q18LWK1-WS	19,81		5
40350	Q18LWK1R-GN	19,81		5
40351	Q18LWK1R-RT	19,81		5
40376	Q18LWK1R-WS	19,81		5
40641	STI0,315(230/230)	155,62		1
40642	STI0,4(230/230)	161,04		1
40643	STI0,5(230/230)	179,14		1
40644	STI0,63(230/230)	223,47		1
40656	Q25LWK1-GN	19,81		5
40657	Q25LWK1-RT	19,81		5
40658	Q25LWK1-WS	19,81		5
40659	Q25LWK1R-GN	19,81		5
40660	Q25LWK1R-RT	19,81		5
40661	Q25LWK1R-WS	19,81		5
40922	C-GSTA00	5,71		5
40929	CL4-15	11,21		10
40933	D150-CI44	130,53		2

Codice	Tipo	Prezzo €	Note	Conf. [pezzi]
41069	ML4	11,30		10
41097	P1-25/EA/SVB	50,39		1
41099	P3-63/IVS	95,74		1
41107	PSK12	84,10		1x3
41222	T0-4-8440/E	50,68		1
41225	T0-3-8280/IVS	53,18		1
41226	T0-3-8233/E	47,58		1
41234	T0-2-15920/EZ	39,34		1
41235	T0-3-8048/IVS	53,18		1
41246	T0-2-1/EA/SVB-SW	48,15		1
41250	P1-25/EZ	35,69		1
41252	T0-2-15679/Z	37,84		1
41282	KNB-P3	4,42		10
41616	P3-63/IVS-RT/N	115,52		1
41628	K240/4	405,41		1
41628	K240/4	405,41		1
41632	SE-RS-I23	58,95		1
41634	H-K240/5	56,44		1
41634	H-K240/5	56,44		1
41643	WW2-ID	14,01		5
41644	WS23-ID	146,31		5
41719	CU20X10	80,93		5
41719	CU20X10	80,93		5
42879	T3-4-8441/E	107,06		1
43208	AV/I23-150	160,64		1
43441	MCSN16-V	189,79		1
43480	PSK2	55,34		1x3
43592	T0-4-8213/Z	63,14		1
43595	T0-4-8441/E	50,68		1
43597	T0-1-8240/EZ	29,51		1
43619	T0-2-1/V/SVB	53,75		1
43621	T0-3-15680/V/SVB	68,85		1
43624	T0-3-8342/E	47,58		1
43655	KNB-RT-T0	2,57		10
44004	TG23	21,01		1
44005	SE-RS-I43	73,39		1
44007	H-K2X240/5	74,68		1
44007	H-K2X240/5	74,68		1
44016	WW3-ID	20,41		5
44017	WSM14-ID	89,09		5
44092	CU20X5	47,38		10
44092	CU20X5	47,38		10
44264	RCDILE48	15,20		10
44502	PKM0-16	94,03		1
44503	PKM0-25	117,75		1
44879	FL4-D	43,19		10
44880	VHG50-CI	3,41		8
44881	PLV200-CI	30,21		5
44945	B3.1/2-PKZ0	13,46		10
44946	B3.1/3-PKZ0	15,59		10
44947	B3.1/4-PKZ0	18,04		10
44948	B3.1/5-PKZ0	19,32		10
44973	T0-2-1/E/SVC(S)-RT	60,37		1
44974	P1-25/E/SVC(S)-RT	66,67		1
44975	P1-32/E/SVC(S)-RT	83,73		1
44977	P1-32/E/SVA(S)	138,40		1
45062	H1-T5	4,18		1
45063	HZ-T5	3,44		1
45064	V/EA/SVB-SW-T5	37,76		1
45065	V/EA/SVB-T5	37,76		1
45225	T3-3-8342/E	87,28		1
45227	T3-2-8221/E	67,36		1
45329	ZW7-400	902,29		1
45581	AV/I43-200	222,73		1
45845	P3-63/IVS-RT	95,74		1
45853	PSK22	100,18		1x3
45967	T0-1-8214/IVS	32,49		1
45992	T0-2-1/V/SVB-SW	53,75		1
45994	T0-3-15680/V/SVB-SW	68,85		1
45997	T0-3-8342/EZ	49,54		1
45998	P1-25/E/HI11	54,32		1
46028	KNB-RT-P3	4,50		1
46299	I8	52,63		2
46301	VS	1,36		50
46303	P1-25/XZ	33,64		1
46304	P1-32/XZ	50,65		1
46309	P3-100/XZ	134,72		1
46314	P3-63/XZ	92,34		1
46320	RCDILE250	12,76		10
46374	K2X240/3	511,89		1
46374	K2X240/3	511,89		1
46377	TG43	31,98		1
46378	GA-RS-I23	8,15		1
46380	H-K3X240/5	80,07		1
46380	H-K3X240/5	80,07		1
46382	HG-CI	1,57		20
46389	WW4-ID	26,54		5
46390	WSM15-ID	94,62		5
46629	STI0,1(230/24)	93,19		1
46630	STI0,1(400/230)	93,19		1
46631	STI0,1(400/24)	93,19		1
46632	STI0,16(230/24)	112,18		1
46633	STI0,16(400/230)	112,18		1
46634	STI0,16(400/24)	112,18		1
46635	STI0,2(230/24)	126,67		1
46636	STI0,2(400/230)	126,67		1
46637	STI0,2(400/24)	126,67		1
46638	STI0,25(400/230)	143,85		1
46639	STI0,315(400/230)	155,62		1
46640	STI0,4(400/230)	161,04		1
46641	STI0,5(400/230)	179,14		1
46883	STI0,63(400/230)	223,47		1
46889	STI0,8(400/230)	249,73		1
46895	STI1,0(400/230)	274,14		1
46918	STI1,3(400/230)	356,47		1
46938	PKZM0-16	95,66		1
46952	STI1,6(400/230)	473,18		1
46988	PKZM0-20	103,20		1
46989	PKZM0-25	123,36		1
47702	ZW7-540	902,29		1
47954	AV/I43-125	206,87		1
48187	MCSN22	166,91		1
48218	P3-63/V/SVB	136,39		1
48226	PSK3	60,35		1x3
48276	TOR-GG	57,85		1
48289	UV-P3	8,81		1
48337	T0-1-8210/EZ	29,51		1
48339	T0-3-8222/E	45,65		1
48340	T0-2-8215/IVS	41,05		1
48344	T0-5-8281/E	67,50		1
48348	T0-3-15433/E	45,65		1
48351	T0-3-15513/E	47,58		1
48353	T0-2-15920/Z	43,13		1
48365	P1-25/EA/SVB-SW	50,39		1
48367	P1-25/EA/SVB/N/HI11	88,21		1
48369	P1-32/EZ	52,63		1
48371	P1-25/EZ/HI11	56,14		1
48747	K2X240/4	704,27		1
48747	K2X240/4	704,27		1
48750	TG44	48,80		1
48751	GA-RS-I43	16,03		1
48753	H-K3X185/5	75,82		1
48753	H-K3X185/5	75,82		1
48755	W4/8	35,64		1
48762	WW5-ID	32,24		5
48763	WSM16-ID	101,64		5
48878	DILET11-30-A	84,32		1
48886	DILET11-M-A	109,52		1
48893	DILET70-A	164,97		1
48912	31DILE	14,86		5
49823	22DDILE	27,52		5
49824	11DDILE	20,56		5

50...

Codice	Tipo	Prezzo €	Note	Conf. [pezzi]
50075	ZW7-630	902,29		1
50325	LT284-M6X20-C	0,42		100
50591	P3-63/Z	115,23		1
50599	PSK32	117,46		1x3
50657	TS35X15	13,58		1
50712	T0-4-8223/E	57,41		1
50713	T0-3-8216/IVS	53,18		1
50716	T0-2-8241/E	35,37		1
50717	T0-5-8281/EZ	69,53		1
50720	T0-1-8214/Z	32,49		1
50721	T0-3-15433/EZ	47,69		1
50738	P1-25/V/SVB-SW	55,48		1
50740	P1-25/EA/SVB-SW/N/HI11	88,21		1
50743	T0-3-8342/IVS	53,18		1
50965	P1-25/E/SVA(A)	123,52		1
50966	P1-25/E/SVA(S)	123,52		1
50967	P1-25/E/SVA(S)-RT	123,52		1
50969	P1-25/Z/SVA(A)	128,10		1
50970	P1-32/E/SVA(A)	138,40		1
50971	P1-32/E/SVA(S)-RT	138,40		1
50974	SVA-T3	89,08		1
50975	SVC-T3	33,07		1
50976	T0-2-1/E/SVA(A)	116,65		1
50977	T0-2-1/E/SVA(S)	116,64		1
50978	T0-2-1/Z/SVA(A)	122,38		1
50987	VR-T3	10,60		1
51114	DILEM-01(230V50/60HZ)	34,80		5
51123	GA-O/I23	9,29		5
51126	H-K4X185/5	80,07		1
51126	H-K4X185/5	80,07		1
51128	W6/12	38,72		1
51135	WW6-ID	38,30		5
51136	WSM17-ID	108,66		5
51211	CU30X10	130,15		1
51211	CU30X10	130,15		1
51592	DILEEM-10(110V50/60HZ)	32,21		5
51596	DILEEM-10(24V50/60HZ)	32,21		5
51606	DILEEM-10(400V50HZ,440V60HZ)	32,21		5
51608	DILEEM-10(230V50HZ,240V60HZ)	32,21		5
51611	DILEEM-10(110V50HZ,120V60HZ)	32,21		5
51618	DILEEM-01(110V50/60HZ)	32,21		5
51621	DILEEM-01(24V50/60HZ)	32,21		5
51631	DILEEM-01(400V50HZ,440V60HZ)	32,21		5
51633	DILEEM-01(230V50HZ,240V60HZ)	32,21		5
51636	DILEEM-01(110V50HZ,120V60HZ)	32,21		5
51643	DILEEM-10-G(24VDC)	40,50		5
51650	DILEEM-01-G(24VDC)	40,50		5
51756	DILER-40(110V50HZ,120V60HZ)	34,48		5
51759	DILER-40(230V50HZ,240V60HZ)	34,48		5
51761	DILER-40(400V50HZ,440V60HZ)	34,48		5
51765	DILER-31(110V50HZ,120V60HZ)	34,48		5
51768	DILER-31(230V50HZ,240V60HZ)	34,48		5
51770	DILER-31(400V50HZ,440V60HZ)	34,48		5
51774	DILER-22(110V50HZ,120V60HZ)	34,48		5
51777	DILER-22(230V50HZ,240V60HZ)	34,48		5
51779	DILER-22(400V50HZ,440V60HZ)	34,48		5
51783	DILEM-10(110V50HZ,120V60HZ)	34,80		5
51786	DILEM-10(230V50HZ,240V60HZ)	34,80		5
51788	DILEM-10(400V50HZ,440V60HZ)	34,80		5
51792	DILEM-01(110V50HZ,120V60HZ)	34,80		5
51795	DILEM-01(230V50HZ,240V60HZ)	34,80		5
51797	DILEM-01(400V50HZ,440V60HZ)	34,80		5
51801	DILEM4(110V50HZ,120V60HZ)	34,80		5
51804	DILEM4(230V50HZ,240V60HZ)	34,80		5
51806	DILEM4(400V50HZ,440V60HZ)	34,80		5
51840	SDAINLEM(230V50HZ,240V60HZ)	278,31		1
51849	DIULEM/21/MV(230V50HZ,240V60HZ)	113,47		1
52302	DILEM-10(230V50/60HZ)	34,80		5
52344	T3-3-8342/Z	92,96		1
52346	T3-3-8222/E	87,28		1

Codice	Tipo	Prezzo €	Note	Conf. [pezzi]
52448	ZW7-290	794,68		1
52506	DILEM4(230V50/60HZ)	34,80		5
52508	DILER-22(230V50/60HZ)	34,48		5
52509	DILER-31(230V50/60HZ)	34,48		5
52725	DILER-40(230V50/60HZ)	34,48		5
52933	MCSN22-V	198,27		1
52962	P1-25/IVS	40,57		1
52999	SVB-P3	17,63		1
53030	TS35X7,5	7,46		1
53079	T0-2-8400/E	35,37		1
53083	T0-2-8211/EZ	35,82		1
53089	T0-2-8241/EZ	37,19		1
53099	T0-2-15922/E	37,51		1
53110	T0-1-8200/EA/SVB	44,96		1
53111	P1-32/EA/SVB-SW	66,34		1
53113	P1-25/V/SVB/N/HI11	93,79		1
53117	P1-25/IVS/HI11	60,07		1
53496	GA-O/I43	18,22		5
53501	W8/16	41,61		1
53502	GA-MS-I43	63,46		1
53508	WW7-ID	44,61		5
53509	WSM18-ID	114,77		5
54038	Q25D-20	11,70		10
54039	Q25D-19	11,70		10
54040	Q18D-19	11,70		10
54041	Q18D-20	11,70		10
54423	E8	34,40		1
54507	20TQ25	1,79		20
54508	19TQ25	1,79		20
54716	T3-4-15682/EA/SVB	126,96		1
54718	T3-1-8210/E	47,69		1
55335	P1-25/V/SVB	55,48		1
55459	T0-1-8220/IVS	33,16		1
55460	T0-6-15866/E	77,66		1
55463	T0-5-8281/IVS	73,31		1
55466	T0-3-8216/Z	53,18		1
55467	T0-3-15433/IVS	51,35		1
55472	T0-2-15922/EZ	39,34		1
55483	T0-1-8200/EA/SVB-SW	44,96		1
55484	P1-32/V/SVB-SW	71,18		1
55486	P1-25/V/SVB-SW/N/HI11	93,79		1
55489	T0-3-8342/Z	53,18		1
55491	P3-63/IVS/N/HI11	136,10		1
55866	K3X240/4	1.677,23		1
55866	K3X240/4	1.677,23		1
55869	GA-O/I44	27,75		5
55874	W10/20	44,61		1
55875	GA-MS-I44	95,50		1
55881	WW8-ID	50,73		5
55882	WSM19-ID	121,79		5
56674	DILEEM-10(230V50/60HZ)	32,21		5
57089	T3-4-15682/EA/SVB-SW	126,96		1
57491	A-GSTA1/50	112,27		1
57621	KS3-CI	71,51		1
57679	MCSN4	110,14		1
57708	P1-25/Z	40,57		1
57829	T0-3-8212/EZ	40,03		1
57832	T0-2-8221/IVS	39,34		1
57835	T0-2-8241/IVS	41,05		1
57856	T0-1-8200/V/SVB	50,42		1
57857	P3-63/EA/SVB-SW	121,15		1
57859	P1-32/EA/SVB/N/HI11	105,22		1
57863	P1-25/Z/HI11	60,07		1
57892	SVB-T0	11,03		1
57909	U-CI23X	79,64		1
58239	K3X240/3	1.250,05		1
58239	K3X240/3	1.250,05		1
58242	N23AE	17,19		10
58247	SH0635/3	26,63		5
58254	WW9-ID	58,46		5
58255	WSM20-ID	127,91		5
58691	MCS22-G	173,63		1
58692	MCS11-G	156,74		1
58693	MCS4-G	156,74		1
58771	DILEEM-01(230V50/60HZ)	32,21		5
58873	SRT1	3,90		5
58874	SQT1	3,90		5
59462	T3-4-15682/V/SVB	132,68		1
59465	T3-4-8223/E	107,06		1
59819	AV/I44-125	322,77		1

60...

Codice	Tipo	Prezzo €	Note	Conf. [pezzi]
60204	T0-5-8369/E	67,50		1
60205	T0-3-8222/IVS	51,35		1
60208	T0-1-8240/Z	33,16		1
60218	T0-2-15922/IVS	43,13		1
60229	T0-1-8200/V/SVB-SW	50,42		1
60230	P3-63/V/SVB-SW	133,86		1
60232	P1-32/EA/SVB-SW/N/HI11	105,22		1
60265	SVB-SW-T0	11,03		1
60282	U-CI23	69,57		1
60541	SBS-RS60	4,73		10
60612	K3X240/1	419,92		1
60612	K3X240/1	419,92		1
60615	N434AE	31,71		10
60620	SH0635/4	32,87		5
60627	KSV2-ID	8,23		5
60628	WSM21-ID	134,91		5
61813	HI11-P1/P3E	19,97		5
61835	T3-4-15682/V/SVB-SW	132,68		1
61837	T3-2-8211/E	67,36		1
61838	T3-4-8223/Z	112,65		1
61937	AE/I44E/T	592,81		1
62031	HI11-P1/P3Z	19,97		5
62192	AV/I44-200	357,80		1
62367	KS4-CI	91,56		1
62425	MCSN4-V	139,80		1
62432	N-P3E	22,80		5
62491	SVB-SW-P3	17,63		1
62575	T0-4-8213/EZ	59,71		1
62578	T0-4-8223/IVS	63,14		1
62582	T0-6-8282/E	77,66		1
62591	T0-2-15922/Z	43,13		1
62603	P3-100/EA/SVB-SW	174,53		1
62605	P1-32/V/SVB/N/HI11	110,95		1
62609	P1-32/E/HI11	71,27		1
62638	V/EA/SVB-T0	21,49		1
62655	U-CI43X	101,64		1
62985	K3X185/1	280,76		1
62985	K3X185/1	280,76		1
62988	PEN434AE	31,71		10
63000	KSV3-ID	12,09		5
63001	WSM22-ID	139,32		5
63076	CU40X10	174,35		3
63263	SQ-GE	3,49		5
63264	SR-GE	3,81		5
63959	B3.2/4-PKZ0	18,71		10
63960	B3.0/4-PKZ0	18,04		10
63961	B3.0/2-PKZ0	13,46		10
63963	B3.2/2-PKZ0	14,08		10
64208	T3-1-8200/E	42,87		1
64610	A-GSTA2/50	128,67		1
64805	N-P3Z	22,80		5
64896	U-CI43E	93,75		1
64955	T0-6-8282/EZ	79,61		1
64976	P3-100/V/SVB-SW	194,84		1
64978	P1-32/V/SVB-SW/N/HI11	110,95		1
65011	V/EA/SVB-SW-T0	21,49		1
65028	U-CI43	85,33		1
65190	ES16	7,67		10
65212	E8-SW	34,40		1
65358	K3X185/3	849,52		1
65358	K3X185/3	849,52		1
65361	PEN23AE	17,19		10
65373	KSV4-ID	16,12		5
65374	WSM23-ID	146,31		5
65751	ZFS68-T0	5,11		25
65754	ZFS68-P3	6,75		25
66166	EMT6	120,30		1
66167	EMT6-DB	212,66		1
66168	EMT6-DBK	289,75		1
66400	EMT6(230V)	102,51		1
66401	EMT6-DB(230V)	183,00		1
66581	T3-1-8200/EZ	44,96		1
66584	T3-5-8369/E	126,96		1
66931	T0-2-15907/E	37,51		1
67201	P3-100/E	140,63		1
67269	U-CI44	134,91		1
67327	T0-2-8242/E	37,51		1
67337	T0-2-15921/E	37,51		1
67351	P3-63/EA/SVB/N/HI11	172,72		1
67352	T0-1-8200/E	24,82		1
67356	P3-100/IVS/N/HI11	183,00		1
67401	U-CI44X	155,07		1
67731	K3X185/4	1.142,36		1
67731	K3X185/4	1.142,36		1
67734	ZRF3	19,10		2
67739	SH0632	22,06		5
67746	KSV5-ID	20,41		5
67747	WW6A-ID	38,30		5
68956	T3-3-8212/E	87,28		1
69304	T0-2-15907/EZ	39,34		1
69574	P3-100/E/HI11	158,96		1
69642	U-CI44E	141,93		1
69700	T0-2-8242/EZ	39,34		1
69701	T0-6-8282/IVS	83,38		1
69710	T0-2-15921/EZ	39,34		1
69724	P3-63/EA/SVB-SW/N/HI11	172,72		1
69725	T0-1-8200/EZ	26,53		1
69728	P1-32/IVS/HI11	76,86		1
69774	KST32-125	197,56		1

70...

Codice	Tipo	Prezzo €	Note	Conf. [pezzi]
70107	ZRF4	25,15		2
70119	KSV6-ID	24,27		5
70120	WW12-ID	76,85		5
70194	P1-25/EA/SVB-SW/HI11	74,35		1
71326	T3-3-8342/EA/SVB	107,39		1
71329	T3-3-8212/Z	92,96		1
71810	FAK-R	43,57		1
72097	P3-63/V/SVB/N/HI11	193,32		1
72147	KST32-150	201,84		1
72308	Q18WK3	18,65		5
72309	Q18WK3R	18,65		5
72310	Q18WK3R1	19,76		5
72311	Q18WK3R2	19,76		5
72312	Q18S1R-A1	27,78		5
72313	Q18S3	32,94		5
72314	Q18S3R	32,94		5
72315	Q18S3R-A1	35,36		5
72322	Q18LWK3-WS	21,62		5
72323	Q18LWK3-RT	21,62		5
72324	Q18LWK3-GN	21,62		5
72325	Q18LWK3R-WS	21,62		5
72326	Q18LWK3R-RT	21,62		5
72327	Q18LWK3R-GN	21,62		5
72358	Q25LWK3-WS	21,62		5
72359	Q25LWK3-RT	21,62		5
72360	Q25LWK3-GN	21,62		5
72361	Q25LWK3R-WS	21,62		5
72362	Q25LWK3R-RT	21,62		5
72363	Q25LWK3R-GN	21,62		5

Codice	Tipo	Prezzo €	Note	Conf. [pezzi]
72370	Q25PV	25,16		5
72371	Q25LPV	40,84		2
72372	Q25WK3	18,65		5
72373	Q25WK3R	18,65		5
72374	Q25WK3R1	19,76		5
72375	Q25WK3R2	19,76		5
72376	Q25S1R-A1	27,78		5
72377	Q25S3	32,94		5
72378	Q25S3R	32,94		5
72379	Q25S3R-A1	35,36		5
72476	D125-CI23/T	114,67		10
72492	KSV7-ID	28,18		5
72493	STR50-ID	26,02		1
72567	P1-32/EA/SVB/HI11	91,50		1
72720	PKM0-0,16	66,76		1
72721	PKM0-0,25	66,76		1
72722	PKM0-0,4	66,76		1
72723	PKM0-0,63	69,87		1
72724	PKM0-1	72,87		1
72725	PKM0-1,6	81,10		1
72726	PKM0-2,5	81,10		1
72727	PKM0-4	81,10		1
72728	PKM0-6,3	81,10		1
72729	PKM0-10	94,03		1
72730	PKZM0-0,16	68,73		1
72731	PKZM0-0,25	68,73		1
72732	PKZM0-0,4	68,73		1
72733	PKZM0-0,63	73,16		1
72734	PKZM0-1	79,43		1
72735	PKZM0-1,6	82,33		1
72736	PKZM0-2,5	82,33		1
72737	PKZM0-4	82,33		1
72738	PKZM0-6,3	82,33		1
72739	PKZM0-10	95,66		1
72894	NHI21-PKZ0	20,99		5
72895	NHI12-PKZ0	20,99		5
72896	NHI11-PKZ0	12,87		5
72898	AGM2-10-PKZ0	21,87		2
72899	AGM2-01-PKZ0	21,87		2
72900	C-PKZ0	6,60		10
72906	E-PKZ0	14,56		1
72907	E-PKZ0-G	22,37		1
72908	E-PKZ0-GR	23,38		1
73129	U-PKZ0(24V50HZ)	39,32		1
73132	U-PKZ0(110V50HZ)	39,32		1
73135	U-PKZ0(230V50HZ)	39,32		1
73138	U-PKZ0(400V50HZ)	39,32		1
73143	U-PKZ0(120V60HZ)	39,32		1
73146	U-PKZ0(240V60HZ)	39,32		1
73181	A-PKZ0(24V50HZ)	39,32		1
73184	A-PKZ0(110V50HZ)	39,32		1
73187	A-PKZ0(230V50HZ)	39,32		1
73189	A-PKZ0(380V50HZ)	39,32		1
73190	A-PKZ0(400V50HZ)	39,32		1
73195	A-PKZ0(120V60HZ)	39,32		1
73198	A-PKZ0(240V60HZ)	39,32		1
73200	A-PKZ0(24VDC)	49,30		1
73204	A-PKZ0(125VDC)	62,77		2
73695	T3-2-8400/E	67,36		1
73699	T3-3-8342/EA/SVB-SW	107,39		1
73703	T3-6-8370/E	144,11		1
74155	D200-CI43	87,18		2
74182	F3A-0	19,56		10
74320	P3-100/EA/SVB	167,75		1
74440	T0-1-8210/IVS	33,16		1
74446	T0-2-8242/IVS	43,13		1
74450	T0-2-8221/Z	39,34		1
74456	T0-2-15921/IVS	43,13		1
74470	P3-63/V/SVB-SW/N/HI11	193,32		1
74471	T0-1-8200/IVS	30,32		1
74474	P1-32/Z/HI11	76,86		1
74520	KST34-150	236,46		1
74849	D150-CI23/T	118,96		4
74850	K4X185/4	1.677,23		1
74850	K4X185/4	1.677,23		1
74865	KSV8-ID	32,34		5
74866	STR75-ID	38,47		1
76072	T3-3-8342/V/SVB	113,13		1
76073	T3-1-102/E	45,29		1
76075	T3-4-8213/E	107,06		1
76528	D200-CI44	146,31		2
76555	F3A-12	19,46		10
76813	T0-2-8211/IVS	39,34		1
76815	T0-1-8214/EZ	29,05		1
76829	T0-2-15921/Z	43,13		1
76843	P3-100/EA/SVB/N/HI11	219,61		1
76844	T0-1-8200/Z	30,32		1
76845	P1-25/E/N	47,46		1
76893	KST34-125	144,05		1
77222	D125-CI43/T	209,75		2
77223	K4X185/3	1.250,05		1
77223	K4X185/3	1.250,05		1
77238	KSV9-ID	36,35		5
78445	T3-3-8342/V/SVB-SW	113,13		1
78446	T3-1-102/EZ	47,35		1
78448	T3-4-8213/Z	112,65		1
78796	T0-2-15907/Z	43,13		1
78896	CI48-200	473,11		1
78901	D200-CI48	236,56		2
78928	F3A-34	19,46		10
78933	FL1-X	10,59		10
79065	P1-32/E	52,27		1
79186	T0-3-8212/IVS	43,59		1
79216	P3-100/EA/SVB-SW/N/HI11	219,61		1
79218	P1-25/EZ/N	49,41		1
79219	DA412	26,19		2
79219	DA412	26,19		2
79220	P3-63/E/HI11	111,04		1
79266	KST34-200	244,00		1
79269	L-KL-R	4,25		50
79336	AK16	2,08		50
79595	D150-CI43/T	218,08		2
79596	K4X185/1	419,92		1
79596	K4X185/1	419,92		1
79611	SS5-ID0375	76,85		1
79614	AK35	5,89		50
79736	CU-BAND10X16X0,8-BU	92,14		5

80...

Codice	Tipo	Prezzo €	Note	Conf. [pezzi]
80698	CU-BAND10X16X0,8-GNYE	92,48		5
80739	CU-BAND10X16X0,8-BK	92,14		5
80769	CU-BAND11X21X1-BU	162,85		5
80822	T3-8-8372/E	185,29		1
80836	CU-BAND11X21X1-GNYE	163,18		5
80923	CU-BAND11X21X1-BK	162,85		5
80960	CU-BAND3X9X0,8-BU	23,69		20
81006	CU-BAND3X9X0,8-GNYE	23,86		20
81167	CU-BAND3X9X0,8-BK	23,69		20
81209	CU-BAND4X16X0,8-BK	42,87		10
81222	CU-BAND6X16X0,8-BU	59,14		10
81274	D250-CI44	161,22		1
81275	CU-BAND6X16X0,8-GNYE	59,47		10
81301	F3A-4	19,56		10
81310	CU-BAND6X16X0,8-BK	59,14		10
81344	CU-BAND6X9X0,8-BU	40,88		10
81367	CU-BAND6X9X0,8-GNYE	40,88		10
81414	CU-BAND6X9X0,8-BK	40,88		10
81436	CU-BAND9X9X0,8-BU	56,98		10
81438	P1-32/EA/SVB	66,34		1
81439	P3-100/IVS	144,04		1
81485	CU-BAND9X9X0,8-GNYE	56,98		10
81515	CU-BAND9X9X0,8-BK	56,98		10
81559	T0-4-8213/IVS	63,14		1
81561	T0-2-8215/EZ	37,19		1
81565	T0-3-8243/E	47,58		1
81587	P1-25/EA/SVB/N	67,50		1
81589	P3-100/V/SVB/N/HI11	240,19		1
81593	P3-63/IVS/HI11	113,46		1
81622	EZ-T0	3,36		1
81639	KST43-125	248,22		1
81968	D200-CI43/T	225,61		2
81983	WBW25-ID	4,81		10
81984	SS5-ID0750	96,38		1
82160	N-PKZ0	3,47		20
82161	U-PKZ0(440V60HZ)	39,32		1
82164	A-PKZ0(440V60HZ)	39,32		1
82667	ZB2-100-AZ1	24,55		1
82800	ZBS-GSTA1	9,49		10
82801	ZBS-GSTA2	13,22		5
82802	ZBS-GSTA3	18,84		1
82804	ZBSU-GSTA1	9,49		10
82805	ZBSU-GSTA2	13,22		10
82806	ZBSU-GSTA3	18,84		10
82881	CL-PKZ0	49,40		1
82882	NHI-E-11-PKZ0	12,46		5
82884	NHI-E-10-PKZ0	9,41		5
83192	T3-1-102/Z	51,03		1
83642	CI48-250	551,97		1
83647	D250-CI48	315,41		1
83674	F3A-KTD	44,31		10
83880	U-CI48	236,56		1
83960	P1-25/EA/SVB-SW/N	67,50		1
83962	P3-100/V/SVB-SW/N/HI11	240,19		1
83964	P1-25/IVS/N	53,08		1
84012	KST43-150	250,00		1
84329	T0-2-1/IVS-RT	33,07		1
84341	D125-CI44/T	342,60		5
84356	WBW100-ID	5,87		10
84357	SS5-ID1125	116,53		1
85035	DE4-BU4-1	490,80		1
86052	FL2-X	14,81		10
86081	IM4-CI23	15,07		10
86173	Q25LT-GE	13,96		10
86176	Q18DR-GN	13,89		10
86185	P3-100/IVS-RT	144,04		1
86206	Q25LT-GN	13,96		10
86207	Q25LH-GN	13,11		10
86209	Q18DR-RT	13,89		10
86238	Q25LT-RT	13,96		10
86241	Q25LH-RT	13,11		10
86243	Q18DR-WS	13,89		10
86262	Q25LT-WS	13,96		10
86263	Q25LH-WS	13,11		10
86269	Q18DR-SW	13,89		10
86299	Q18D-10	11,70		10
86307	T0-3-8216/EZ	49,54		1
86312	T0-1-8220/Z	33,16		1
86328	Q25D-BL	11,70		10
86332	Q18D-11	11,70		10
86333	P1-25/V/SVB/N	73,45		1
86334	T0-2-15679/V/SVB	58,09		1
86339	P3-63/Z/HI11	131,54		1
86343	Q25D-GE	11,70		10
86384	Q18D-BL	11,70		10
86385	KST43-200	264,06		1
86409	Q25D-GN	11,70		10
86417	Q18D-GE	11,70		10
86444	Q25D-RT	11,70		10
86450	Q18D-GN	11,70		10
86709	S-T0	59,01		1
86713	Q18D-RT	11,70		10
86714	D150-CI44/T	361,85		2
86730	SS5-ID1500	192,75		1
86731	LPS-ID	10,70		5

Codice	Tipo	Prezzo €	Note	Conf. [pezzi]
86739	Q25LTR-BL	16,36		10
86752	Q18D-WS	11,70		10
86784	Q25LTR-GE	16,36		10
86788	Q18D-SW	11,70		10
86808	Q25D-WS	11,70		10
86812	Q25LTR-GN	16,36		10
86813	Q18LTR-BL	16,36		10
86840	Q25LTR-RT	16,36		10
87230	Q25D-SW	11,70		10
87232	Q25LTR-WS	16,36		10
87764	Q18LTR-GE	16,36		10
87792	MCS4-SOND910-G	173,67		1
87793	MCS11-SOND910-G	179,62		1
87794	MCS22-SOND910-G	187,25		1
87831	Q18LTR-GN	16,36		10
87918	Q18LTR-RT	16,36		10
88110	Q25DR-BL	13,89		10
88123	Q18LTR-WS	16,36		10
88270	Q18LF-BL	13,12		10
88303	Q18LF-GE	13,12		10
88337	Q18LF-GN	13,12		10
88387	Q18LF-RT	13,12		10
88404	Q25DR-GE	13,89		10
88406	Q18LF-WS	13,12		10
88425	FL3-1	18,40		10
88454	IM4-CI43	33,04		5
88527	MCS11	136,39		1
88531	Q25DR-GN	13,89		10
88558	P3-100/V/SVB	194,84		1
88560	Q18LH-BL	13,12		10
88585	Q18LH-GE	13,12		10
88594	SW	131,32		1
88627	Q25DR-RT	13,89		10
88629	Q18LH-GN	13,12		10
88655	Q18LH-RT	13,12		10
88685	T0-2-8230/E	35,37		1
88701	Q25DR-WS	13,89		10
88705	Q18LH-WS	13,12		10
88706	P1-25/V/SVB-SW/N	73,31		1
88707	T0-2-15679/V/SVB-SW	58,09		1
88709	T0-1-102/E	26,17		1
88710	P1-25/Z/N	53,08		1
88739	Q25DR-SW	13,89		10
88758	KST44-125	337,76		1
88764	Q18LT-BL	13,96		10
88808	Q18LT-GE	13,96		10
88907	PKZM0-0,16-T	73,67		1
88908	PKZM0-0,25-T	73,67		1
88909	PKZM0-0,4-T	73,67		1
88910	PKZM0-0,63-T	78,29		1
88911	PKZM0-1-T	81,25		1
88912	PKZM0-1,6-T	87,26		1
88913	PKZM0-2,5-T	87,26		1
88914	PKZM0-4-T	87,26		1
88915	PKZM0-6,3-T	87,26		1
88916	PKZM0-10-T	101,55		1
88917	PKZM0-16-T	101,55		1
88918	PKZM0-20-T	108,25		1
89067	Q18LT-GN	13,96		10
89082	VR-T0	3,36		1
89085	K150/1	83,07		1
89085	K150/1	83,07		1
89087	D200-CI44/T	377,63		2
89103	FHF-ID	44,93		2
89202	Q18LT-WS	13,96		10
89229	Q25LF-BL	13,11		10
89247	WBGL24	1,02		100
89252	Q25LF-GE	13,11		10
89776	Q18LT-RT	13,96		10
89968	WBGL12	1,02		50

90...

Codice	Tipo	Prezzo €	Note	Conf. [pezzi]
90000	Q25LF-GN	13,11		10
90147	CI44E-200-T	519,55		1
90152	CI23E-125-RAL7032	131,87		1
90152	CI23E-150-RAL7032	131,87		1
90155	CI43E-150-RAL7032	173,37		1
90156	CI43E-200-RAL7032	180,89		1
90157	CI44E-125-RAL7032	253,21		1
90158	CI44E-150-RAL7032	272,47		1
90159	CI44E-200-RAL7032	288,23		1
90160	CI45E-200-RAL7032	340,80		1
90198	Q25LF-RT	13,11		10
90223	WBGL6	1,02		50
90228	Q25LF-WS	13,11		10
90241	Q18DR-BL	13,89		10
90267	ISH2,8	0,28		100
90297	R16-MS	3,21		10
90351	E10	5,91		50
90401	E01	5,91		50
90421	Q25D-10	11,70		10
90428	Q25LH-BL	13,11		10
90471	Q25D-11	11,70		10
90479	Q25LT-BL	13,96		10
90481	Q25LH-GE	13,11		10
90482	Q18DR-GE	13,89		10
90750	BS2-CI	6,58		10
90798	FL3-2	18,40		10
90827	IM4-CI44	46,36		5
90866	191TQ25	1,79		20
90931	P3-100/Z	161,82		1
91047	T0-3-8401/E	37,99		1
91058	T0-2-8230/EZ	37,19		1
91059	T0-5-8270/E	67,50		1
91078	T0-1-102/EA/SVB	46,45		1
91079	P1-32/EA/SVB/N	84,62		1
91080	P1-25/EA/SVB/HI11	74,35		1
91082	T0-1-102/EZ	28,26		1
91085	P3-100/IVS/HI11	161,26		1
91114	IVS-T0	6,71		1
91131	KST44-150	357,00		1
91455	EZ-P1	2,46		1
91458	K240/1	101,92		1
91458	K240/1	101,92		1
91460	D250-CI44/T	392,51		1
91468	F3A-8	19,56		10
91476	SLHF-ID	4,93		5
92028	T5B-4-8441/E	202,45		1
92032	T5B-4-8440/E	202,45		1
92052	T5B-4-8410/E	202,45		1
92056	T5B-4-8344/V/SVB	266,49		1
92062	T5B-4-8344/EA/SVB	245,90		1
92064	T5B-4-8344/E	202,45		1
92108	T5B-4-8223/E	202,45		1
92288	T5B-3-8451/E	170,43		1
92297	T5B-3-8342/Z	189,86		1
92299	T5B-3-8342/V/SVB-SW	231,04		1
92300	T5B-3-8342/V/SVB	231,04		1
92307	T5B-3-8342/EA/SVB-SW	207,02		1
92308	T5B-3-8342/EA/SVB	207,02		1
92310	T5B-3-8342/E	170,43		1
92374	T5B-3-8228/E	170,43		1
92378	T5B-3-8222/E	170,43		1
92386	T5B-3-8212/E	170,43		1
92918	T5B-2-8400/E	133,81		1
93047	T5B-2-8221/E	133,81		1
93094	T5B-2-8211/E	133,81		1
93133	CI43E-125	165,05		1
93133	CI43E-125-RAL7032	165,05		1
93171	FL3-X	18,40		10
93200	IM4-CI48	89,20		5
93303	P1-32/IVS	58,21		1
93304	P3-100/Z/HI11	178,44		1
93432	T0-5-8270/EZ	69,53		1
93451	T0-1-102/EA/SVB-SW	46,45		1
93452	P1-32/EA/SVB-SW/N	84,62		1
93456	P1-32/E/N	64,50		1
93487	DE-T0	6,71		1
93504	KST44-200	372,78		1
93623	Q18D-X	9,92		10
93624	Q25D-X	9,92		10
93625	Q18DR-X	12,20		10
93626	Q25DR-X	12,20		10
93827	K10/1	5,08		10
93828	H3-T0	8,71		1
93831	K2X240/1	181,53		1
93831	K2X240/1	181,53		1
93833	T-CI23	58,16		2
93842	AVS30L	69,69		3
93848	TOB-ID	19,80		10
93849	HDP-ID	14,71		5
93972	DE-P3	22,42		3
94261	T5B-1-8210/E	99,74		1
94460	T5B-1-102/Z	111,52		1
94463	T5B-1-102/V/SVB	158,96		1
94469	T5B-1-102/EA/SVB	131,54		1
94471	T5B-1-102/E	89,66		1
95506	CI43E-150	173,37		1
95540	FAK-S	43,57		1
95558	GSTA00-160	98,19		1
95646	MCS11-SONDOD	149,95		1
95676	P1-32/V/SVB	71,18		1
95799	T0-1-8220/EZ	29,51		1
95803	T0-3-8244/E	47,58		1
95804	T0-2-8230/IVS	41,05		1
95813	T0-3-8007/E	47,58		1
95824	T0-1-102/V/SVB	52,02		1
95825	P1-32/V/SVB/N	90,67		1
95826	P1-25/V/SVB/HI11	80,07		1
95828	T0-1-102/Z	31,67		1
95829	P1-32/EZ/N	66,44		1
95877	KST44-250	387,68		1
95954	T5-4-8410/E	311,10		1
95956	T5-4-8344/Z	332,83		1
95959	T5-4-8344/V/SVB	376,27		1
95960	T5-4-8344/EA/SVB-SW	355,72		1
95961	T5-4-8344/EA/SVB	355,72		1
96014	T5-4-8213/E	311,10		1
96206	T-CI43	138,43		2
96215	AVS30PEN	69,69		2
96222	DP-ID	23,65		5
96376	T5-3-8401/E	249,35		1
96378	T5-3-8342/Z	271,05		1
96380	T5-3-8342/V/SVB-SW	311,10		1
96381	T5-3-8342/V/SVB	311,10		1
96382	T5-3-8342/EA/SVB-SW	290,50		1
96383	T5-3-8342/EA/SVB	290,50		1
96385	T5-3-8342/E	249,35		1
97869	BS3-CI	7,10		10
97879	CI43E-200	180,89		1
98019	MCS22	141,48		1
98049	P1-32/Z	58,21		1
98178	T0-5-8270/IVS	73,31		1
98186	T0-3-8007/EZ	49,54		1
98198	P1-32/V/SVB-SW/N	90,36		1
98199	P1-25/V/SVB-SW/HI11	80,07		1
98204	T0-3-15680/E	42,87		1
98208	CI23-125	126,06		1
98250	KST48-200	564,67		1
98469	CI45X-200	348,71		1
98470	U-CI45X	176,98		1
98471	D125-CI23-RAL7032	59,65		10
98472	D150-CI23-RAL7032	60,78		4
98473	D150-CI43-RAL7032	79,64		2

Codice	Tipo	Prezzo €	Note	Conf. [pezzi]
98474	D150-CI44-RAL7032	130,53		2
98475	D250-CI44-RAL7032	161,22		1
98476	D200-CI45-RAL7032	171,73		1
98477	D200-CI48-RAL7032	236,56		1
98478	D250-CI48-RAL7032	315,41		1
98480	TSCL4-15	1,66		10
98573	K50/1	13,48		10
98573	K50/1	13,48		10
98573	K50/1	13,48		10
98579	T-CI44	231,30		2
98588	AVS40	139,72		1
98594	WS6-ID	38,30		5
98595	FP25-ID	44,61		4
99804	T3-3-15680/Z	92,96		1

100...

Codice	Tipo	Prezzo €	Note	Conf. [pezzi]
100414	MSC-D-16-M15(230V50HZ)	164,17		1
100415	MSC-D-16-M15(24VDC)	208,93		1
100416	SDAINLM12(24VDC)	333,06		1
100417	SDAINLM16(24VDC)	350,14		1
100418	SDAINLM22(24VDC)	368,82		1
100419	SDAINLM30(RDC24)	600,67		1
100420	SDAINLM45(RDC24)	689,41		1
100421	SDAINLM55(RDC24)	824,81		1
100512	NZM3-XKP	14,72		1
100513	NZM3-4-XKP	22,08		1
100514	NZM3-XKV70	262,93		1
100515	NZM3-4-XKV70	346,08		1
100640	SN3-050-BU8	353,00		1
100641	SN3-100-BV8	516,50		1
100642	SN3-200-BV8	826,00		1
100643	SN3-050-EU8	396,50		1
100644	SN3-100-EU8	577,50		1
100645	SN3-200-EU8	895,50		1
100646	SN3-000-MMEU8	191,50		1
100647	M22-XKDP	1,30		1
100651	Z-D02/SK	1,71		20
100662	Z-D02-S-AB-SET	3,27		10
100663	Z-D02/R/3-36	19,61		60
100664	Z-D02/R/3-54	21,83		40
100667	NZM1-XTVDV-60-NA	70,92		1
100668	NZM2-XTVDV-60-NA	76,97		1
100669	NZM3-XTVDV-60-NA	146,27		1
100670	NZM4-XTVDV-60-NA	203,04		1
100671	NZM1-XTVDVR-60-NA	76,97		1
100672	NZM2-XTVDVR-60-NA	83,00		1
100673	NZM3-XTVDVR-60-NA	155,97		1
100674	NZM4-XTVDVR-60-NA	219,25		1
100675	NZM1-XTVDV-0-NA	70,92		1
100676	NZM2-XTVDV-0-NA	76,97		1
100677	NZM3-XTVDV-0-NA	146,27		1
100678	NZM4-XTVDV-0-NA	203,04		1
100679	NZM1-XTVDVR-0-NA	76,97		1
100680	NZM2-XTVDVR-0-NA	83,00		1
100681	NZM3-XTVDVR-0-NA	155,97		1
100682	NZM4-XTVDVR-0-NA	219,25		1
100683	NZM1-XTVDV-NA	70,92		1
100684	NZM2-XTVDV-NA	76,97		1
100685	NZM3-XTVDV-NA	146,27		1
100686	NZM4-XTVDV-NA	203,04		1
100777	NZMH2-VE100-S1	1036,49		1
100778	NZMH2-VE160-S1	1439,06		1
100779	NZMH2-VE250-S1	1952,68		1
100782	NZM3-XK300	118,15		1
100783	NZM3-4-XK300	157,45		1
100784	NZM3-XK22X21	78,72		1
100785	NZM3-4-XK22X21	105,22		1
101010	SDAINLM200(230V50HZ,240V60HZ)	2.096,16		1
101031	SDAINLM260(230V50HZ,240V60HZ)	2.220,01		1
101041	DILA-XHIT02	9,08		1
101042	DILA-XHIT20	9,08		1
101043	DILA-XHIT11	9,08		1
101044	DILA-XHIT22	15,40		1
101045	MSC-D-10-M17(230V50HZ)	173,05		1
101046	MSC-D-12-M17(230V50HZ)	173,05		1
101047	MSC-D-10-M17(24VDC)	220,68		1
101048	MSC-D-12-M17(24VDC)	220,68		1
101049	MSC-R-10-M17(230V50HZ)	264,12		1
101050	MSC-R-12-M17(230V50HZ)	264,12		1
101051	MSC-R-10-M17(24VDC)	360,00		1
101052	MSC-R-12-M17(24VDC)	360,00		1
101053	PKZM4-XDM65	53,72		1
101054	PKZM4-XC55/2	29,79		4
101056	PKZM4-XM65DE	25,58		5
101057	DILM65-XRL	35,90		1
101058	DILM65-XSL	42,06		1
101371	DILM32-XHI11-S	18,74		1
101380	SDAINLM12(400V50HZ)	295,88		1
101381	SDAINLM16(400V50HZ)	309,90		1
101382	SDAINLM22(400V50HZ)	325,22		1
101383	SDAINLM30(400V50HZ)	413,08		1
101384	SDAINLM45(400V50HZ)	496,54		1
101385	SDAINLM55(400V50HZ)	590,27		1
101386	SDAINLM70(400V50HZ)	684,02		1
101440	DILM32-XTEE11(RA24)	87,66		1
101441	DILM32-XTEE11(RAC130)	87,66		1
101442	DILM32-XTEE11(RAC240)	87,66		1
101446	DILM32-XTEY20(RA24)	96,28		1
101447	DILM32-XTEY20(RAC130)	96,28		1
101448	DILM32-XTEY20(RAC240)	96,28		1
101449	DILM32-XTEPLH	4,98		1
101451	BBA0-25	44,14		4
101451	BBA0-25	44,14		4
101452	BBA0-32	53,49		4
101452	BBA0-32	53,49		4
101453	BBA0R-25	80,31		2
101453	BBA0R-25	80,31		2
101454	BBA0R-32	88,69		2
101454	BBA0R-32	88,69		2
101455	BBA0C-16	46,12		4
101455	BBA0C-16	46,12		4
101457	BBA4-63	57,25		4
101457	BBA4-63	57,25		4
101458	BBA2-63	68,20		4
101459	BBA4L-63	66,00		4
101459	BBA4L-63	66,00		4
101480	BBA2L-63	79,13		2
101481	BBA0-25/2TS	41,96		4
101481	BBA0-25/2TS	41,96		4
101482	BBA0/2TS-L	31,21		4
101482	BBA0/2TS-L	31,21		4
101483	BBA4/2TS-L	43,35		4
101483	BBA4/2TS-L	43,35		4
101484	BBA-XSM	13,13		10
101484	BBA-XSM	13,13		10
101486	DILM95-XSL	120,80		1
101487	DILM150-XSL	221,83		1
101488	DILM225-XSL	274,19		1
101520	EASY209-SE	467,50		1
101665	BFZ-DES	7,35		1
101672	DILM12-XSPD	9,07		1
101673	M22-D-W-X11	9,68		1
101681	DILM150-XRL	160,95		1
102478	NZMB2-S250-CNA	1026,95		1
102479	NZMN2-S250-CNA	1214,79		1
102490	NZMH2-S250-CNA	1408,19	N	1
102681	NS1-63-NA	288,11		1
102682	NS1-100-NA	357,38		1
102683	NS1-125-NA	472,33		1
102684	NS2-160-NA	528,97		1
102685	NS2-200-NA	711,63		1
102686	NS2-250-NA	892,67		1
102687	NS3-400-NA	1218,72		1
102688	NS3-600-NA	1549,17		1
102689	NS4-800-NA	2535,61		1
102690	NS4-1000-NA	3196,66		1
102691	NS4-1200-NA	3799,21		1
102737	MSC-D-0,25-M7(230V50HZ)/BBA	162,37		1
102738	MSC-D-0,4-M7(230V50HZ)/BBA	162,37		1
102739	MSC-D-0,63-M7(230V50HZ)/BBA	167,13		1
102906	NZMB1-S1,2-CNA	287,63		1
102907	NZMB1-S2-CNA	287,63		1
102908	NZMB1-S3-CNA	287,63		1
102909	NZMB1-S5-CNA	287,63		1
102950	MSC-D-1-M7(230V50HZ)/BBA	174,13		1
102951	MSC-D-1,6-M7(230V50HZ)/BBA	176,61		1
102952	MSC-D-2,5-M7(230V50HZ)/BBA	176,61		1
102953	MSC-D-4-M7(230V50HZ)/BBA	176,61		1
102954	MSC-D-6,3-M7(230V50HZ)/BBA	176,61		1
102955	MSC-D-10-M7(230V50HZ)/BBA	190,80		1
102956	MSC-D-10-M9(230V50HZ)/BBA	197,20		1
102957	MSC-D-12-M12(230V50HZ)/BBA	204,97		1
102958	MSC-D-16-M15(230V50HZ)/BBA	212,87		1
102959	MSC-D-10-M17(230V50HZ)/BBA	231,74		1
102960	MSC-D-12-M17(230V50HZ)/BBA	231,74		1
102961	MSC-D-16-M17(230V50HZ)/BBA	231,74		1
102962	MSC-D-25-M25(230V50HZ)/BBA	285,32		1
102963	MSC-D-32-M32(230V50HZ)/BBA	352,49		1
102964	MSC-D-0,25-M7(24VDC)/BBA	171,21		1
102965	MSC-D-0,4-M7(24VDC)/BBA	171,21		1
102966	MSC-D-0,63-M7(24VDC)/BBA	175,94		1
102967	MSC-D-1-M7(24VDC)/BBA	183,21		1
102968	MSC-D-1,6-M7(24VDC)/BBA	185,96		1
102969	MSC-D-2,5-M7(24VDC)/BBA	185,96		1
102970	MSC-D-4-M7(24VDC)/BBA	185,96		1
102971	MSC-D-6,3-M7(24VDC)/BBA	185,96		1
102972	MSC-D-10-M7(24VDC)/BBA	200,38		1
102973	MSC-D-10-M9(24VDC)/BBA	201,38		1
102974	MSC-D-12-M12(24VDC)/BBA	215,99		1
102975	MSC-D-16-M15(24VDC)/BBA	259,71		1
102976	MSC-D-10-M17(24VDC)/BBA	280,77		1
102977	MSC-D-12-M17(24VDC)/BBA	280,77		1
102978	MSC-D-16-M17(24VDC)/BBA	280,77		1
102979	MSC-D-25-M25(24VDC)/BBA	333,44		1
102980	MSC-D-32-M32(24VDC)/BBA	406,19		1
102981	MSC-R-0,25-M7(230V50HZ)/BBA	223,61		1
102982	MSC-R-0,4-M7(230V50HZ)/BBA	223,61		1
102983	MSC-R-0,63-M7(230V50HZ)/BBA	228,87		1
102984	MSC-R-1-M7(230V50HZ)/BBA	235,00		1
102985	MSC-R-1,6-M7(230V50HZ)/BBA	238,02		1
102986	MSC-R-2,5-M7(230V50HZ)/BBA	238,02		1
102987	MSC-R-4-M7(230V50HZ)/BBA	238,02		1
102988	MSC-R-6,3-M7(230V50HZ)/BBA	238,02		1
102989	MSC-R-10-M7(230V50HZ)/BBA	252,86		1
102990	MSC-R-10-M9(230V50HZ)/BBA	266,53		1
102991	MSC-R-12-M12(230V50HZ)/BBA	281,11		1
102992	MSC-R-10-M17(230V50HZ)/BBA	323,52		1
102993	MSC-R-12-M17(230V50HZ)/BBA	323,52		1
102994	MSC-R-16-M17(230V50HZ)/BBA	323,52		1
102995	MSC-R-25-M25(230V50HZ)/BBA	401,83		1
102996	MSC-R-32-M32(230V50HZ)/BBA	516,58		1
102997	MSC-R-0,25-M7(24VDC)/BBA	241,55		1
102998	MSC-R-0,4-M7(24VDC)/BBA	241,55		1
102999	MSC-R-0,63-M7(24VDC)/BBA	247,04		1
103000	MSC-R-1-M7(24VDC)/BBA	253,67		1
103001	MSC-R-1,6-M7(24VDC)/BBA	256,81		1
103002	MSC-R-2,5-M7(24VDC)/BBA	256,81		1
103003	MSC-R-4-M7(24VDC)/BBA	256,81		1
103004	MSC-R-6,3-M7(24VDC)/BBA	256,81		1
103005	MSC-R-10-M7(24VDC)/BBA	271,09		1
103006	MSC-R-10-M9(24VDC)/BBA	274,03		1
103007	MSC-R-12-M12(24VDC)/BBA	304,60		1
103008	MSC-R-10-M17(24VDC)/BBA	421,70		1
103009	MSC-R-12-M17(24VDC)/BBA	421,70		1

Codice	Tipo	Prezzo €	Note	Conf. [pezzi]
103010	MSC-R-16-M17(24VDC)/BBA	421,70		1
103011	MSC-R-25-M25(24VDC)/BBA	497,58		1
103012	MSC-R-32-M32(24VDC)/BBA	626,40		1
103020	NZMB1-S8-CNA	287,63		1
103021	NZMB1-S12-CNA	287,63		1
103022	NZMB1-S18-CNA	287,63		1
103023	NZMB1-S26-CNA	287,63		1
103024	NZMB1-S33-CNA	287,63		1
103025	NZMN1-S1,2-CNA	347,09		1
103026	NZMN1-S2-CNA	347,09		1
103027	NZMN1-S3-CNA	347,09		1
103028	NZMN1-S5-CNA	347,09		1
103029	NZMN1-S8-CNA	347,09		1
103030	NZMN1-S12-CNA	347,09		1
103031	NZMN1-S18-CNA	347,09		1
103032	NZMN1-S26-CNA	347,09		1
103033	NZMN1-S33-CNA	347,09		1
103034	NZMB2-S5-CNA	600,32		1
103035	NZMB2-S8-CNA	600,32		1
103036	NZMB2-S12-CNA	600,32		1
103037	NZMB2-S18-CNA	600,32		1
103038	NZMB2-S26-CNA	600,32		1
103039	NZMB2-S33-CNA	600,32		1
103040	NZMN2-S5-CNA	619,27		1
103041	NZMN2-S8-CNA	619,27		1
103042	NZMN2-S12-CNA	619,27		1
103043	NZMN2-S18-CNA	619,27		1
103044	NZMN2-S26-CNA	619,27		1
103045	NZMN2-S33-CNA	619,27		1
103046	NZMH2-S5-CNA	720,38	N	1
103047	NZMH2-S8-CNA	720,38	N	1
103048	NZMH2-S12-CNA	720,38	N	1
103049	NZMH2-S18-CNA	720,38	N	1
103050	NZMH2-S26-CNA	720,38	N	1
103051	NZMH2-S33-CNA	720,38	N	1
104401	DILL12(24V50HZ)	49,53		1
104402	DILL12(230V50HZ,240V60HZ)	49,53		1
104403	DILL12(400V50HZ,440V60HZ)	49,53		1
104404	DILL18(24V50HZ)	75,38		1
104405	DILL18(230V50HZ,240V60HZ)	75,38		1
104406	DILL18(400V50HZ,440V60HZ)	75,38		1
104407	DILL20(24V50HZ)	96,77		1
104408	DILL20(230V50HZ,240V60HZ)	96,77		1
104409	DILL20(400V50HZ,440V60HZ)	96,77		1
104410	DILMF8-10(RAC24)	127,87		1
104411	DILMF8-10(RAC48)	127,87		1
104412	DILMF8-10(RAC120)	127,87		1
104413	DILMF8-10(RAC240)	127,87		1
104414	DILMF8-01(RAC24)	127,87		1
104415	DILMF8-01(RAC48)	127,87		1
104416	DILMF8-01(RAC120)	127,87		1
104417	DILMF8-01(RAC240)	127,87		1
104418	DILMF11-10(RAC24)	144,85		1
104419	DILMF11-10(RAC48)	144,85		1
104420	DILMF11-10(RAC120)	144,85		1
104421	DILMF11-10(RAC240)	144,85		1
104422	DILMF11-01(RAC24)	144,85		1
104423	DILMF11-01(RAC48)	144,85		1
104424	DILMF11-01(RAC120)	144,85		1
104425	DILMF11-01(RAC240)	144,85		1
104426	DILMF14-10(RAC24)	147,81		1
104427	DILMF14-10(RAC48)	147,81		1
104428	DILMF14-10(RAC120)	147,81		1
104429	DILMF14-10(RAC240)	147,81		1
104430	DILMF14-01(RAC24)	147,81		1
104431	DILMF14-01(RAC48)	147,81		1
104432	DILMF14-01(RAC120)	147,81		1
104433	DILMF14-01(RAC240)	147,81		1
104434	DILMF17-10(RAC24)	155,21		1
104435	DILMF17-10(RAC48)	155,21		1
104436	DILMF17-10(RAC120)	155,21		1
104437	DILMF17-10(RAC240)	155,21		1
104438	DILMF17-01(RAC24)	155,21		1
104439	DILMF17-01(RAC48)	155,21		1
104440	DILMF17-01(RAC120)	155,21		1
104441	DILMF17-01(RAC240)	155,21		1
104442	DILMF25-10(RAC24)	178,24		1
104443	DILMF25-10(RAC48)	178,24		1
104444	DILMF25-10(RAC120)	178,24		1
104445	DILMF25-10(RAC240)	178,24		1
104446	DILMF25-01(RAC24)	178,24		1
104447	DILMF25-01(RAC48)	178,24		1
104448	DILMF25-01(RAC120)	178,24		1
104449	DILMF25-01(RAC240)	178,24		1
104450	DILMF32-10(RAC24)	230,94		1
104451	DILMF32-10(RAC48)	230,94		1
104452	DILMF32-10(RAC120)	230,94		1
104453	DILMF32-10(RAC240)	230,94		1
104454	DILMF32-01(RAC24)	230,94		1
104455	DILMF32-01(RAC48)	230,94		1
104456	DILMF32-01(RAC120)	230,94		1
104457	DILMF32-01(RAC240)	230,94		1
104458	DILMF40(RAC24)	265,49		1
104459	DILMF40(RAC48)	265,49		1
104460	DILMF40(RAC120)	265,49		1
104461	DILMF40(RAC240)	265,49		1
104462	DILMF50(RAC24)	310,86		1
104463	DILMF50(RAC48)	310,86		1
104464	DILMF50(RAC120)	310,86		1
104465	DILMF50(RAC240)	310,86		1
104466	DILMF65(RAC24)	385,11		1
104467	DILMF65(RAC48)	385,11		1
104468	DILMF65(RAC120)	385,11		1
104469	DILMF65(RAC240)	385,11		1
104470	DILMF80(RAC24)	459,04		1
104471	DILMF80(RAC48)	459,04		1
104472	DILMF80(RAC120)	459,04		1
104473	DILMF80(RAC240)	459,04		1

Codice	Tipo	Prezzo €	Note	Conf. [pezzi]
104474	DILMF95(RAC24)	554,97		1
104475	DILMF95(RAC48)	554,97		1
104476	DILMF95(RAC120)	554,97		1
104477	DILMF95(RAC240)	554,97		1
104478	DILMF115(RAC24)	683,95		1
104479	DILMF115(RAC48)	683,95		1
104480	DILMF115(RAC120)	683,95		1
104481	DILMF115(RAC240)	683,95		1
104482	DILMF150(RAC24)	778,03		1
104483	DILMF150(RAC48)	778,03		1
104484	DILMF150(RAC120)	778,03		1
104485	DILMF150(RAC240)	778,03		1
104486	DILM150-XZK	8,35		10
104543	NZM2-XMVR	368,64		1
104544	NZM2/3-XMVR	399,06		1
104545	NZM3-XMVR	399,06		1
104546	NZM3/4-XMVR	518,51		1
104547	NZM4-XMVR	518,51		1
104548	NZM2-XMVRL	430,50		1
104549	NZM2/3-XMVRL	530,50		1
104550	NZM3-XMVRL	530,50		1
104551	NZM3/4-XMVRL	589,28		1
104552	NZM4-XMVRL	589,28		1
104554	NZM1-XAD160	149,62		1
104554	NZM1-XAD160	149,62		1
104555	NZM2-XAD250	137,41		1
104555	NZM2-XAD250	137,41		1
104556	NZM3-XAD550	244,57		1
104556	NZM3-XAD550	244,57		1
104603	NZM1-XFI30R	316,98		1
104604	NZM1-XFI300R	316,98		1
104605	NZM1-XFIR	326,49		1
104606	NZM1-4-XFI30R	333,30		1
104607	NZM1-4-XFI300R	333,30		1
104608	NZM1-4-XFIR	342,81		1
104609	NZM1-XFI30U	490,36		1
104610	NZM1-XFI300U	490,36		1
104611	NZM1-XFIU	492,88		1
104612	NZM1-4-XFI30U	516,91		1
104613	NZM1-4-XFI300U	516,91		1
104614	NZM1-4-XFIU	523,22		1
104640	NZM2-XKSFA	19,82		1
104641	NZM2-4-XKSFA	24,40		1
104642	NZM3-XKSFA	30,16		1
104643	NZM3-4-XKSFA	38,08		1
104645	NZM1-XCI43/2-TVD	301,21		1
104646	NZM1-XCI43/2-TVDVR	321,51		1
104943	DILM32-XTED11-10(RA24)	96,28		1
104944	DILM32-XTED11-10(RAC130)	96,28		1
104945	DILM32-XTED11-10(RAC240)	96,28		1
104946	DILM32-XTED11-100(RA24)	96,28		1
104947	DILM32-XTED11-100(RAC130)	96,28		1
104948	DILM32-XTED11-100(RAC240)	96,28		1
105210	DILM32-XTED11-1(RA24)	96,28		1
105211	DILM32-XTED11-1(RAC130)	96,28		1
105212	DILM32-XTED11-1(RAC240)	96,28		1
105853	CI-K1H-95-TS	28,60		1
105854	CI-K1H-T0-2	17,45		1
105855	CI-K1H-T0-4	19,71		1
105859	CI-K2H-T3-4	29,14		1
105860	CI-K2H-T3-5	30,16		1
105946	NZM1-XUHIV20L420-480VAC	127,91		1
106042	MFD-TP12-PT-A	420,50		1
106043	MFD-TP12-PT-B	420,50		1
106044	MFD-TP12-NI-A	420,50		1
106045	MFD-TAP13-PT-A	483,00		1
106046	MFD-TAP13-PT-B	483,00		1
106047	MFD-TAP13-NI-A	483,00		1
106112	DILM32-XHI31	15,40		1
106132	PKZ0-XH	46,53		1
106133	PKZ0-XRH	50,54		1
106136	PKZ0-XH-MCC	46,53		1
106137	PKZ0-XRH-MCC	50,54		1
106170	CMD(24VDC)	244,23		1
106172	CMD(220-240VAC)	244,23		1
106211	NH-SLS-00/160-60	203,89		1
106216	NH-SLS-00/160-60-SI	464,27		1
106223	Z-NH-SLS-KA	14,59		2
106391	EC4P-221-MTXD1	764,50		1
106392	EC4P-221-MTXX1	705,50		1
106393	EC4P-221-MRXD1	764,50		1
106394	EC4P-221-MRXX1	705,50		1
106395	EC4P-221-MTAD1	869,00		1
106396	EC4P-221-MTAX1	810,00		1
106397	EC4P-221-MRAD1	869,00		1
106398	EC4P-221-MRAX1	810,00		1
106399	EC4P-222-MTXD1	1.014,50		1
106400	EC4P-222-MTXX1	953,00		1
106401	EC4P-222-MRXD1	1.014,50		1
106402	EC4P-222-MRXX1	953,00		1
106403	EC4P-222-MTAD1	1.086,50		1
106404	EC4P-222-MTAX1	1.028,00		1
106405	EC4P-222-MRAD1	1.086,50		1
106406	EC4P-222-MRAX1	1.028,00		1
106408	EASY800-USB-CAB	151,50		1
106409	EU4A-MEM-CARD2	98,00		1
106410	EC4P-BOX-221-MTXD	998,50		1
106491	DILM65-XIP2X	1,27		1
106492	DILM150-XIP2X	2,14		1
106523	M22-ADC	23,77		1
106524	M22-ADC4	23,77		1
106727	DILM1600/22(RAW250)	18.761,35		1
106729	LS-S02	21,67		10
106778	LS-S02-120AFT-ZBZ/X	231,31		1
106782	LS-S02-SW	21,67		10
106783	LS-S11	21,67		10
106791	LS-S11D	21,67		10
106797	LS-S11D-SW	21,67		10

Codice	Tipo	Prezzo €	Note	Conf. [pezzi]
106798	LS-S11S	21,67		10
106806	LS-S11S-SW	21,67		10
106807	LS-S11-SW	21,67		10
106808	LS-S20	21,67		10
106812	LS-S20-SW	21,67		10
106817	LS-02-ZB	54,15		2
106819	LS-11-ZB	54,15		2
106820	LS-S02-120AMT-ZBZ/X	231,31		1
106821	LS-S02-230AFT-ZBZ/X	231,31		1
106822	LS-S02-230AMT-ZBZ/X	231,31		1
106823	LS-S02-24DFT-ZBZ/X	231,31		1
106824	LS-S02-24DMT-ZBZ/X	231,31		1
106825	LS-S11-120AFT-ZBZ/X	231,31		1
106826	LS-S11-120AMT-ZBZ/X	231,31		1
106827	LS-S11-230AFT-ZBZ/X	231,31		1
106828	LS-S11-230AMT-ZBZ/X	231,31		1
106829	LS-S11-24DFT-ZBZ/X	231,31		1
106830	LS-S11-24DMT-ZBZ/X	231,31		1
106831	LS-XFG-ZBZ	22,11		1
106832	LS-XF-ZBZ	22,11		1
106833	LS-XG-ZBZ	5,52		1
106834	LS-XNG-ZBZ	19,64		1
106835	LS-XNW-ZBZ	19,64		1
106836	LS-XSD-ZBZ	6,60		1
106837	LS-XSK-ZBZ	14,91		1
106838	LS-XWA-ZBZ	4,12		1
106839	LS-XW-ZBZ	5,52		1
106847	LSR-S11-1-I/TKG	45,46		1
106848	LSR-S02-1-I/TKG	45,46		1
106851	LSR-S11-1-I/TS	45,46		1
106852	LSR-S02-1-I/TS	45,46		1
106857	LS4/S11-1/I/ZB	73,10		1
106858	LS4/S11-1/IA/ZB	76,96		1
106859	LS4/S12-7/IB/ZB	98,06		1
106860	LS4-XB	6,99		1
106861	LS4-XZB	43,46		1
106870	LS-11S-ZB	54,15		2
106872	LS-XB-ZB	5,79		1
106874	LS-S02-ZB	54,15		1
106876	LS-S11-ZB	54,15		1
106877	LS-S11S-ZB	54,15		1
106942	EMR4-I1-1-A	325,48		1
106943	EMR4-I15-1-A	325,48		1
106944	EMR4-I15-1-B	273,88		1
106950	EASY223-SWIRE	389,50		1
107010	DILM170(RAC24)	754,30		1
107012	DILM170(RAC120)	754,30		1
107013	DILM170(RAC240)	754,30		1
107014	DILM170(RAC440)	754,30		1
107016	DILM170(RDC24)	774,19		1
107017	DILM170(RDC60)	774,19		1
107020	DILM150-XMVE	13,29		1
107021	DIULM7/21(24VDC)	128,87		1
107022	DIULM9/21(24VDC)	133,47		1
107023	DIULM12/21(24VDC)	159,22		1
107024	DIULM17/21(RDC24)	297,15		1
107025	DIULM25/21(RDC24)	352,36		1
107026	DIULM32/21(RDC24)	488,79		1
107027	SWIRE-GW-DP	395,41		1
107028	SWIRE-DIL	60,76		5
107029	SWIRE-PF	143,61		1
107030	SWIRE-4DI-2DO-R	171,60		1
107031	SWIRE-CAB-000	2,55		25
107032	SWIRE-CAB-008	5,46		25
107033	SWIRE-CAB-011	5,72		25
107034	SWIRE-CAB-015	6,20		5
107035	SWIRE-CAB-025	7,00		5
107036	SWIRE-CAB-100	9,97		1
107037	SWIRE-CAB-200	11,21		1
107040	NHI-E-10L-PKZ0	10,28		5
107066	BBS-3/FL	28,98		10
107067	BBS-3/FL-NA	48,69		10
107068	ES-BBS-3/FL	5,32		10
107069	BBS-2/FL	20,41		10
107161	BBS-1/FL	16,33		10
107162	BBS-3/PR	64,41		3
107164	ES-BBS-3/PR	7,89		4
107165	BBS-1/PR	24,88		10
107166	CU-BAR-500/T	387,72		1
107167	CU-BAR-720/T	639,39		1
107172	BBC-BT-NA	74,83		2
107173	BBC-FL5	24,49		10
107174	BBC-FL10	25,86		10
107175	BBC-CU-BAR/PR	42,51		5
107176	BBC-CS48/PR	71,13		1
107177	BBC-CS76/PR	82,48		1
107178	BBC-RCOV1	70,00		2
107179	BBC-MRCOV1	9,07		10
107180	BBC-CS2-F	46,52		1
107181	BBC-CS2-T/B	30,08		2
107182	BBC-MCS2	15,03		1x2
107183	BBA-TP3/50	42,17		1
107184	BBA-TP3/120	61,23		1
107185	BBA-TP3/300	152,57		1
107186	BBA-TP3/CU-BAND	152,57		1
107187	AKU16/5	1,57		100
107188	AKU35/5	2,65		50
107189	AKU70/5	2,98		25
107190	AKU120/5	6,40		25
107191	AKU16/10	2,29		100
107192	AKU35/10	3,38		50
107193	AKU70/10	3,89		25
107194	AKU120/10	6,40		25
107195	AKS185	22,97		6
107196	AKS300	28,75		3
107197	AKS-CU-BAND	28,75		3
107198	AKP800	87,10		3
107199	AKP1000	105,05		3

Codice	Tipo	Prezzo €	Note	Conf. [pezzi]
107200	BBT-CU12-20X5/10-150	32,29		3
107201	BBT-CU20-30X5/10-95	37,14		3
107202	BBT-CU20-30X5/10-150	53,29		3
107203	BBT-CU-BAR500/720-50	37,07		6
107204	BBT-CU-BAR500/720-150	88,99		3
107205	BBA-TP3/16	27,90		1
107206	NZM3-XAD630	273,14		1
107206	NZM3-XAD630	273,14		1
107207	BBA-TP3/1000	433,22		1
107208	AKS1000	123,65		3
107209	BBC-CS1	62,57		1
107225	DAV-M40	64,01		2
107225	DAV-M40	64,01		2
107245	NZM1-XRAV	141,49		1
107247	NZM2-XRAV	157,82		1
107249	NZM1-XRAVR	161,90		1
107250	GST1-AO	462,56		1
107251	GST1-AU	462,56		1
107252	GST2-AO	571,36		1
107253	GST2-AU	571,36		1
107254	GST3-AO	756,73		1
107255	GST3-AU	756,73		1
107261	NZM2-XRAVR	174,13		1
107316	ZB150-175	283,69		1
107317	ZB150-175/KK	299,34		1
107412	M22-USB-SA	75,12	N	1
107413	M22-RJ45-SA	36,66		1
107518	NZMB2-A300	1111,79		1
107519	NZMC2-A300	1192,00		1
107577	NZMH2-A300-S1	1827,30		1
107580	NZMN2-A300	1255,22		1
107581	NZMH2-A300	1525,09		1
107582	NZMB2-4-A300	1477,27		1
107583	NZMB2-4-A300/200	1477,27		1
107584	NZMC2-4-A300	1588,30		1
107585	NZMC2-4-A300/200	1588,30		1
107586	NZMN2-4-A300	1668,50		1
107587	NZMN2-4-A300/200	1668,50		1
107588	NZMH2-4-A300	2016,99		1
107589	NZMH2-4-A300/200	2016,99		1
107670	DILM72(230V50HZ,240V60HZ)	263,59		1
107671	DILM72(RDC24)	359,65		1
107898	M22-CK20	8,93		20
107899	M22-CK02	8,93		20
107926	EASY-USB-CAB	151,50		1
107940	M22-CK11	8,93		20
107955	BS-SET-GST00	23,35		1
107956	GST00-DSI	808,23		1
107957	GST1-DSI	855,24		1
107958	GST2-DSI	870,09		1
107959	GST3-DSI	954,03		1
107960	SK1-GS	9,65		3
107961	SK2-GS	10,79		3
107962	SK3-GS	21,27		3
107965	DII-SO/25/3-R	38,88		10
107966	DIII-SO/63/3-R	51,01		10
108792	ZB65-75	164,72		1
109191	DILM72(110V50/60HZ)	263,59		1
109195	DILM72(400V50HZ,440V60HZ)	263,59		1
109197	DILM72(24V50/60HZ)	263,59		1
109199	DILM72(110V50HZ,120V60HZ)	263,59		1
109201	DILM72(230V50/60HZ)	263,59		1
109399	DILM12-XMSM	38,15		4
109400	DILM12-XPBC	9,21		4
109665	NZMC3-A320	1259,17		1
109666	NZMC3-A400	1259,17		1
109667	NZMC3-A500	1564,25		1
109669	NZMN3-A320	1356,13		1
109670	NZMN3-A400	1356,13		1
109671	NZMN3-A500	1683,18		1
109673	NZMH3-A320	1679,30		1
109674	NZMH3-A400	1679,30		1
109675	NZMH3-A500	1989,57		1
109676	NZMC3-S250	1187,89		1
109677	NZMC3-S320	1187,89		1
109678	NZMC3-S400	1187,89		1
109679	NZMC3-S500	1475,71		1
109680	NZMN3-S250	1279,37		1
109681	NZMN3-S320	1279,37		1
109682	NZMN3-S400	1279,37		1
109683	NZMN3-S500	1587,92		1
109684	NZMH3-S250	1584,24		1
109685	NZMH3-S320	1584,24		1
109686	NZMH3-S400	1584,24		1
109687	NZMH3-S500	1876,95		1
109688	NZMC3-4-A320	1559,86		1
109689	NZMC3-4-A320/200	1559,86		1
109690	NZMC3-4-A400	1559,86		1
109691	NZMC3-4-A400/250	1559,86		1
109692	NZMC3-4-A500	1923,31		1
109693	NZMC3-4-A500/320	1923,31		1
109694	NZMN3-4-A320	1678,14		1
109695	NZMN3-4-A320/200	1678,14		1
109696	NZMN3-4-A400	1678,14		1
109697	NZMN3-4-A400/250	1678,14		1
109698	NZMN3-4-A500	2069,66		1
109699	NZMN3-4-A500/320	2069,66		1
109700	NZMH3-4-A320	2076,96		1
109701	NZMH3-4-A320/200	2076,96		1
109702	NZMH3-4-A400	2076,96		1
109703	NZMH3-4-A400/250	2076,96		1
109704	NZMH3-4-A500	2461,14		1
109705	NZMH3-4-A500/320	2461,14		1
109777	NZM1-XSVS	150,01		1
109790	DILMP32-10(110V50HZ,120V60HZ)	61,20		1
109796	DILMP32-10(230V50/60HZ)	61,20		1
109797	DILMP32-10(230V50HZ,240V60HZ)	61,20		1
109799	DILMP32-10(24V50/60HZ)	61,20		1

Codice	Tipo	Prezzo €	Note	Conf. [pezzi]
109811	DILMP32-10(RDC24)	105,09		1
109819	DILMP45-10(110V50HZ,120V60HZ)	87,06		1
109825	DILMP45-10(230V50/60HZ)	87,06		1
109826	DILMP45-10(230V50HZ,240V60HZ)	87,06		1
109828	DILMP45-10(24V50/60HZ)	87,06		1
109840	DILMP45-10(RDC24)	149,12		1
109848	DILMP63(110V50HZ,120V60HZ)	184,72		1
109854	DILMP63(230V50/60HZ)	184,72		1
109855	DILMP63(230V50HZ,240V60HZ)	184,72		1
109857	DILMP63(24V50/60HZ)	184,72		1
109869	DILMP63(RDC24)	269,15		1
109877	DILMP80(110V50HZ,120V60HZ)	257,30		1
109883	DILMP80(230V50/60HZ)	257,30		1
109884	DILMP80(230V50HZ,240V60HZ)	257,30		1
109886	DILMP80(24V50/60HZ)	257,30		1
109898	DILMP80(RDC24)	365,51		1
109903	DILMP125(RAC120)	363,47		1
109904	DILMP125(RAC24)	363,47		1
109905	DILMP125(RAC240)	363,47		1
109910	DILMP125(RDC24)	434,17		1
109913	DILMP160(RAC120)	474,99		1
109914	DILMP160(RAC24)	474,99		1
109915	DILMP160(RAC240)	474,99		1
109920	DILMP160(RDC24)	474,99		1
109923	DILMP200(RAC120)	633,32		1
109924	DILMP200(RAC24)	633,32		1
109925	DILMP200(RAC240)	633,32		1
109930	DILMP200(RDC24)	633,32		1

1 10...

Codice	Tipo	Prezzo €	Note	Conf. [pezzi]
110099	DILM12-XR	5,29		20
110103	U-CI45-DR	195,64		1
110106	NZM1-XS-U	270,11	N	1
110107	NZM1-XSR-U	291,72	N	1
110108	NZM2-XS-U	275,51		1
110109	NZM2-XSR-U	318,73		1
110140	DILA-XHIR11	27,38		4
110394	DII-SO/25/3-R-PS	38,88		10
110395	DIII-SO/63/3-R-PS	51,01		10
110768	N3-400-AVE	1276,92		1
110769	N3-630-AVE	1521,35		1
110835	M22-K10P	13,68		20
110836	M22-WJ4-2P	60,89		1
110840	NZMN3-AE250-AVE	1877,39		1
110841	NZMN3-AE400-AVE	1877,39		1
110842	NZMN3-AE630-AVE	2439,63		1
110843	NZMN3-VE250-AVE	2043,69		1
110844	NZMN3-VE400-AVE	2043,69		1
110845	NZMN3-VE630-AVE	2553,66		1
110846	NZMN3-ME220-AVE	1996,18		1
110847	NZMN3-ME350-AVE	1996,18		1
110848	NZMN3-ME450-AVE	2201,56		1
110849	NZMH3-AE250-AVE	2203,65		1
110850	NZMH3-AE400-AVE	2203,65		1
110851	NZMH3-AE630-AVE	2846,65		1
110852	NZMH3-VE250-AVE	2487,14		1
110853	NZMH3-VE400-AVE	2697,79		1
110854	NZMH3-VE630-AVE	3057,31		1
110855	NZMH3-ME220-AVE	2249,59		1
110856	NZMH3-ME350-AVE	2249,59		1
110857	NZMH3-ME450-AVE	2359,23		1
110858	NZMN3-A320-AVE	1736,51		1
110859	NZMN3-A400-AVE	1736,51		1
110860	NZMN3-A500-AVE	2063,60		1
110861	NZMH3-A320-AVE	2059,73		1
110862	NZMH3-A400-AVE	2059,73		1
110863	NZMH3-A500-AVE	2369,99		1
110872	N3-4-400-AVE	1663,91		1
110873	N3-4-630-AVE	1991,45		1
110874	NZMN3-4-AE400-AVE	2488,35		1
110875	NZMN3-4-AE630-AVE	3131,36		1
110876	NZMN3-4-VE400-AVE	2678,40		1
110877	NZMN3-4-VE630-AVE	3438,62		1
110878	NZMH3-4-AE400-AVE	2938,13		1
110879	NZMH3-4-AE630-AVE	3676,18		1
110880	NZMH3-4-VE400-AVE	3319,83		1
110881	NZMH3-4-VE630-AVE	3755,36		1
110888	NZMN3-AE250-T	1798,31		1
110889	NZMN3-AE400-T	1798,31		1
110890	NZMN3-AE630-T	2360,54		1
110891	NZMN3-VE250-T	1964,62		1
110892	NZMN3-VE400-T	1964,62		1
110893	NZMN3-VE630-T	2474,57		1
110894	NZMH3-AE250-T	2124,58		1
110895	NZMH3-AE400-T	2124,58		1
110896	NZMH3-AE630-T	2767,56		1
110897	NZMH3-VE250-T	2408,06		1
110898	NZMH3-VE400-T	2618,71		1
110899	NZMH3-VE630-T	2978,21		1
110902	NZMN3-4-AE400-T	2356,39		1
110903	NZMN3-4-AE400/250-T	2356,39		1
110904	NZMN3-4-AE630-T	2999,38		1
110905	NZMN3-4-AE630/400-T	2999,38		1
110906	NZMH3-4-AE400-T	2806,16		1
110907	NZMH3-4-AE400/250-T	2806,16		1
110908	NZMH3-4-AE630-T	3544,22		1
110909	NZMH3-4-AE630/400-T	3544,22		1
110940	EASY430-POW	114,50		1
110940	EASY430-POW	114,50		1
110941	EASY500-POW	149,50		1
110941	EASY500-POW	149,50		1
110955	DILM32-XMAN	9,11		5
111016	ES4P-221-DMXX1	1.113,00		1
111017	ES4P-221-DMXD1	1.171,00		1
111018	ES4P-221-DRXX1	1.145,00		1
111019	ES4P-221-DRXD1	1.203,00		1

Codice	Tipo	Prezzo €	Note	Conf. [pezzi]
111460	ESP-SOFT	274,50		1
111461	ES4A-MEM-CARD1	64,50		1
111507	M22-WJ2V-2P	60,89		1
111508	M22-WJ2H-2P	60,89		1
111646	CS-2520/150	80,42		1
111647	CS-32/150	82,34		1
111648	CS-33/150	92,04		1
111649	CS-33/200	104,64		1
111680	CS-34/200	115,91		1
111681	CS-43/150	100,12		1
111682	CS-43/200	116,02		1
111683	CS-44/150	124,19		1
111684	CS-44/200	132,83		1
111685	CS-46/200	171,00		1
111686	CS-46/250	179,51		1
111687	CS-46/300	191,48		1
111688	CS-54/150	138,44		1
111689	CS-54/200	146,54		1
111690	CS-54/250	159,34		1
111691	CS-55/250	183,38		1
111692	CS-64/150	152,11		1
111693	CS-64/200	165,94		1
111694	CS-64/250	178,96		1
111695	CS-65/150	171,69		1
111696	CS-65/200	189,07		1
111697	CS-65/250	205,24		1
111698	CS-66/200	218,13		1
111699	CS-66/250	242,61		1
111700	CS-66/300	262,48		1
111701	CS-68/300	322,90		1
111702	CS-75/200	214,94		1
111703	CS-75/250	227,72		1
111704	CS-84/200	221,47		1
111705	CS-84/250	235,69		1
111706	CS-86/200	274,53		1
111707	CS-86/250	303,57		1
111708	CS-86/300	312,08		1
111709	CS-88/200	332,22		1
111710	CS-88/300	376,02		1
111711	CS-810/300	457,93		1
111712	CS-106/250	377,81		1
111713	CS-106/300	398,07		1
111714	CS-108/250	477,98		1
111715	CS-108/300	479,10		1
111716	CS-1010/300	599,47		1
111717	CS-126/250	419,03		1
111718	CS-128/300	531,15		1
111719	CS-1210/300	621,86		1
111720	CS-1212/250	685,09		1
111762	M22-ES-MS11	8,44		1
111763	M22-ES-MS10	8,44		1
111764	M22-ES-MS2	8,44		1
111765	M22-ES-MS20	8,44		1
111766	M22-ES-MS3	8,44		1
111767	M22-ES-MS4	8,44		1
111768	M22-ES-MS5	8,44		1
111769	M22-ES-MS6	8,44		1
111770	M22-ES-MS7	8,44		1
111775	M22-WRS-MS10	56,49		1
111776	M22-WRS-MS10-A1	56,49		1
111779	M22-WRS-MS20	56,49		1
111780	M22-WRS-MS2-A1	56,49		1
111781	M22-WRS-MS3	56,49		1
111782	M22-WRS-MS3-A1	56,49		1
111783	M22-WRS-MS4	56,49		1
111784	M22-WRS-MS4-A1	56,49		1
111785	M22-WRS-MS5	56,49		1
111786	M22-WRS-MS5-A1	56,49		1
111787	M22-WRS-MS6	56,49		1
111788	M22-WRS-MS7	56,49		1
111789	M22-WRS-MS8	56,49		1
111793	DILH2200/22(RAW250)	17.535,45		1
112148	Z-DII/SK	2,10		50
112149	Z-DIII/SK	2,76		30
112419	DILM32-XSPLW24	13,32		1
112425	DILM38-10(110V50HZ,120V60HZ)	131,01		1
112428	DILM38-10(230V50HZ,240V60HZ)	131,01		1
112430	DILM38-10(400V50HZ,440V60HZ)	131,01		1
112432	DILM38-10(24V50/60HZ)	131,01		1
112434	DILM38-10(110V50/60HZ)	131,01		1
112436	DILM38-10(230V50/60HZ)	131,01		1
112442	DILM38-10(RDC24)	178,81		1
112443	DILM38-10(RDC60)	178,81		1
112453	DILM38-01(110V50HZ,120V60HZ)	131,01		1
112456	DILM38-01(230V50HZ,240V60HZ)	131,01		1
112458	DILM38-01(400V50HZ,440V60HZ)	131,01		1
112460	DILM38-01(24V50/60HZ)	131,01		1
112462	DILM38-01(110V50/60HZ)	131,01		1
112464	DILM38-01(230V50/60HZ)	131,01		1
112470	DILM38-01(RDC24)	178,81		1
112471	DILM38-01(RDC60)	178,81		1
112474	ZB32-38	99,18		1
112627	NZMH2-A160-FIA30	3001,83		1
112628	NZMH2-A200-FIA30	3326,25		1
112629	NZMH2-A250-FIA30	3419,05		1
112639	WFB-SET-CS	14,61		1x4
112703	NZMB1-A40-SVE	307,71		1
112704	NZMB1-A50-SVE	307,71		1
112705	NZMB1-A63-SVE	307,71		1
112706	NZMB1-A80-SVE	328,31		1
112707	NZMB1-A100-SVE	372,66		1
112708	NZMB1-A125-SVE	572,22		1
112709	NZMB1-M40-SVE	325,13		1
112720	NZMB1-M50-SVE	325,13		1
112721	NZMB1-M63-SVE	325,13		1
112722	NZMB1-M80-SVE	345,73		1
112723	NZMB1-M100-SVE	409,09		1
112724	NZMB1-S40-SVE	293,16		1

Codice	Tipo	Prezzo €	Note	Conf. [pezzi]
112725	NZMB1-S50-SVE	293,16		1
112726	NZMB1-S63-SVE	293,16		1
112727	NZMB1-S80-SVE	312,64		1
112728	NZMB1-S100-SVE	354,32		1
112733	NZMB1-A20-SVE	307,71		1
112734	NZMB1-A25-SVE	307,71		1
112735	NZMB1-A32-SVE	307,71		1
112737	NZMC1-A40-SVE	332,59		1
112738	NZMC1-A50-SVE	332,59		1
112739	NZMC1-A63-SVE	332,59		1
112740	NZMC1-A80-SVE	347,27		1
112741	NZMC1-A100-SVE	418,97		1
112742	NZMC1-A125-SVE	647,07		1
112743	NZMC1-M40-SVE	345,61		1
112744	NZMC1-M50-SVE	345,61		1
112745	NZMC1-M63-SVE	345,61		1
112746	NZMC1-M80-SVE	366,82		1
112747	NZMC1-M100-SVE	443,38		1
112748	NZMC1-S40-SVE	332,59		1
112749	NZMC1-S50-SVE	332,59		1
112750	NZMC1-S63-SVE	332,59		1
112751	NZMC1-S80-SVE	355,40		1
112752	NZMC1-S100-SVE	423,83		1
112753	NZMC1-A20-SVE	332,59		1
112754	NZMC1-A25-SVE	332,59		1
112755	NZMC1-A32-SVE	332,59		1
112757	NZMN1-A40-SVE	356,77		1
112758	NZMN1-A50-SVE	356,77		1
112759	NZMN1-A63-SVE	356,77		1
112760	NZMN1-A80-SVE	383,60		1
112761	NZMN1-A100-SVE	475,71		1
112762	NZMN1-A125-SVE	723,64		1
112763	NZMN1-M40-SVE	365,16		1
112764	NZMN1-M50-SVE	365,16		1
112765	NZMN1-M63-SVE	365,16		1
112766	NZMN1-M80-SVE	388,60		1
112767	NZMN1-M100-SVE	479,06		1
112768	NZMN1-S40-SVE	339,37		1
112769	NZMN1-S50-SVE	339,37		1
112770	NZMN1-S63-SVE	339,37		1
112771	NZMN1-S80-SVE	364,49		1
112772	NZMN1-S100-SVE	451,09		1
112776	NZMN1-A20-SVE	356,77		1
112777	NZMN1-A25-SVE	356,77		1
112778	NZMN1-A32-SVE	356,77		1
112795	NZMH1-A20-SVE	394,44		1
112796	NZMH1-A25-SVE	394,44		1
112797	NZMH1-A32-SVE	394,44		1
112798	NZMH1-A40-SVE	394,44		1
112799	NZMH1-A50-SVE	394,44		1
112800	NZMH1-A63-SVE	394,44		1
112801	NZMH1-A80-SVE	427,20		1
112802	NZMH1-A100-SVE	545,05		1
112803	NZMH1-A125-SVE	839,78		1
112805	NZMH1-S40-SVE	351,67		1
112806	NZMH1-S50-SVE	351,67		1
112807	NZMH1-S63-SVE	351,67		1
112808	NZMH1-S80-SVE	373,69		1
112809	NZMH1-S100-SVE	477,22		1
112884	NZM3-XKV70KB	410,57		1
112890	CNP-2/150-CS	51,49		1
112891	CNP-3/150-CS	55,05		1
112892	CNP-3/200-CS	59,49		1
112893	CNP-4/150-CS	58,20		1
112894	CNP-4/200-CS	60,45		1
112895	CNP-4/250-CS	63,96		1
112896	CNP-5/150-CS	56,99		1
112897	CNP-5/200-CS	63,24		1
112898	CNP-5/250-CS	73,23		1
112899	CNP-6/200-CS	72,47		1
112900	CNP-6/250-CS	82,73		1
112901	CNP-6/300-CS	85,60		1
112902	CNP-8/200-CS	84,77		1
112903	CNP-8/250-CS	88,41		1
112904	CNP-8/300-CS	109,47		1
112905	CNP-10/300-CS	125,63		1
112906	CNP-12/250-CS	144,46		1
112907	LVP-20V12-CS	17,66		1
112908	LVP-20H12-CS	17,66		1
112909	LVP-30V15-CS	21,44		1
112910	LVP-30H15-CS	23,62		1
112914	AFP-3-CS	9,11		1
112915	AFP-4-CS	9,98		1
112916	AFP-5-CS	12,61		1
112917	AFP-6-CS	15,02		1
112918	AFP-8-CS	18,77		1
112919	AFP-10-CS	22,19		1
112920	AFP-12-CS	26,85		1
113005	NZMN2-4-AF125-BT-NA	998,80		1
113006	NZMN2-4-AF150-BT-NA	1162,78		1
113007	NZMN2-4-AF175-BT-NA	1262,12		1
113008	NZMN2-4-AF200-BT-NA	1385,10		1
113009	NZMN2-4-AF225-BT-NA	1594,19		1
113010	NZMN2-4-AF250-BT-NA	1594,19		1
113011	NZMB2-4-AF125-BT-NA	834,89		1
113012	NZMB2-4-AF150-BT-NA	1042,41		1
113013	NZMB2-4-AF175-BT-NA	1126,57		1
113014	NZMB2-4-AF200-BT-NA	1256,25		1
113015	NZMB2-4-AF225-BT-NA	1428,62		1
113016	NZMB2-4-AF250-BT-NA	1428,62		1
113017	NZMH2-4-AF125-BT-NA	1204,56		1
113018	NZMH2-4-AF150-BT-NA	1376,94		1
113019	NZMH2-4-AF175-BT-NA	1533,15		1
113020	NZMH2-4-AF200-BT-NA	1636,03		1
113021	NZMH2-4-AF225-BT-NA	1866,21		1
113022	NZMH2-4-AF250-BT-NA	1866,21		1
113093	NZMN3-AE630-T-AVE	3120,83		1
113192	NZMB2-A125-SVE	597,21		1

Codice	Tipo	Prezzo €	Note	Conf. [pezzi]
113193	NZMB2-A160-SVE	731,86		1
113194	NZMB2-A200-SVE	879,13		1
113195	NZMB2-A250-SVE	989,98		1
113196	NZMB2-M125-SVE	590,85		1
113197	NZMB2-M160-SVE	741,33		1
113198	NZMB2-M200-SVE	891,78		1
113199	NZMB2-S125-SVE	657,40		1
113200	NZMB2-S160-SVE	657,40		1
113201	NZMB2-S200-SVE	831,60		1
113207	NZMB2-4-A125-SVE	783,07		1
113209	NZMB2-4-A160-SVE	960,45		1
113210	NZMB2-4-A160/100-SVE	960,45		1
113212	NZMB2-4-A200-SVE	1141,00		1
113213	NZMB2-4-A200/125-SVE	1141,00		1
113215	NZMB2-4-A250-SVE	1291,47		1
113216	NZMB2-4-A250/160-SVE	1291,47		1
113219	NZMC2-A125-SVE	679,04		1
113220	NZMC2-A160-SVE	793,09		1
113221	NZMC2-A200-SVE	943,01		1
113222	NZMC2-A250-SVE	1065,24		1
113223	NZMC2-M125-SVE	687,19		1
113224	NZMC2-M160-SVE	809,41		1
113225	NZMC2-M200-SVE	964,19		1
113226	NZMC2-S125-SVE	630,15		1
113227	NZMC2-S160-SVE	718,16		1
113228	NZMC2-S200-SVE	918,57		1
113231	NZMC2-4-A125-SVE	871,18		1
113233	NZMC2-4-A160-SVE	1040,62		1
113234	NZMC2-4-A160/100-SVE	1040,62		1
113236	NZMC2-4-A200-SVE	1224,74		1
113237	NZMC2-4-A200/125-SVE	1224,74		1
113239	NZMC2-4-A250-SVE	1407,24		1
113240	NZMC2-4-A250/160-SVE	1407,24		1
113243	NZMN2-A125-SVE	762,97		1
113244	NZMN2-A160-SVE	856,77		1
113245	NZMN2-A200-SVE	1009,19		1
113246	NZMN2-A250-SVE	1143,21		1
113247	NZMN2-VE100-SVE	762,97		1
113248	NZMN2-VE160-SVE	963,98		1
113249	NZMN2-VE250-SVE	1332,52		1
113250	NZMN2-M125-SVE	771,36		1
113251	NZMN2-M160-SVE	880,22		1
113252	NZMN2-M200-SVE	1039,34		1
113253	NZMN2-S125-SVE	695,95		1
113254	NZMN2-S160-SVE	779,69		1
113255	NZMN2-S200-SVE	1009,19		1
113256	NZMN2-ME90-SVE	771,36		1
113257	NZMN2-ME140-SVE	930,47		1
113258	NZMN2-ME220-SVE	1315,76		1
113264	NZMN2-4-A125-SVE	963,07		1
113266	NZMN2-4-A160-SVE	1123,88		1
113267	NZMN2-4-A160/100-SVE	1123,88		1
113269	NZMN2-4-A200-SVE	1309,81		1
113270	NZMN2-4-A200/125-SVE	1309,81		1
113272	NZMN2-4-A250-SVE	1525,90		1
113273	NZMN2-4-A250/160-SVE	1525,90		1
113275	NZMN2-4-VE100-SVE	973,10		1
113277	NZMN2-4-VE160-SVE	1274,64		1
113278	NZMN2-4-VE160/100-SVE	1274,64		1
113280	NZMN2-4-VE250-SVE	1710,16		1
113281	NZMN2-4-VE250/160-SVE	1710,16		1
113328	NZMH2-A40-SVE	490,36		1
113329	NZMH2-A50-SVE	490,36		1
113330	NZMH2-A63-SVE	490,36		1
113331	NZMH2-A80-SVE	490,36		1
113332	NZMH2-A100-SVE	537,02		1
113333	NZMH2-A125-SVE	812,59		1
113334	NZMH2-A160-SVE	978,91		1
113335	NZMH2-A200-SVE	1181,63		1
113336	NZMH2-A250-SVE	1249,73		1
113337	NZMH2-VE100-SVE	874,37		1
113338	NZMH2-VE160-SVE	1184,78		1
113339	NZMH2-VE250-SVE	1580,73		1
113340	NZMH2-S40-SVE	460,04		1
113341	NZMH2-S50-SVE	460,04		1
113342	NZMH2-S63-SVE	460,04		1
113343	NZMH2-S80-SVE	460,04		1
113344	NZMH2-S100-SVE	472,09		1
113345	NZMH2-S125-SVE	774,60		1
113346	NZMH2-S160-SVE	899,73		1
113347	NZMH2-S200-SVE	1073,92		1
113348	NZMH2-ME90-SVE	883,85		1
113349	NZMH2-ME140-SVE	1058,06		1
113350	NZMH2-ME220-SVE	1501,55		1
113351	NZMH2-A20-SVE	490,36		1
113352	NZMH2-A25-SVE	490,36		1
113353	NZMH2-A32-SVE	490,36		1
113354	NZMH2-M20-SVE	503,01		1
113355	NZMH2-M25-SVE	503,01		1
113356	NZMH2-M32-SVE	503,01		1
113357	NZMH2-M40-SVE	503,01		1
113358	NZMH2-M50-SVE	503,01		1
113359	NZMH2-M63-SVE	503,01		1
113360	NZMH2-M80-SVE	504,28		1
113361	NZMH2-M100-SVE	571,77		1
113362	NZMH2-M125-SVE	880,91		1
113363	NZMH2-M160-SVE	1049,39		1
113364	NZMH2-M200-SVE	1224,42		1
113367	NZMH2-4-A40-SVE	596,18		1
113369	NZMH2-4-A50-SVE	596,18		1
113371	NZMH2-4-A63-SVE	596,18		1
113373	NZMH2-4-A80-SVE	596,18		1
113375	NZMH2-4-A100-SVE	775,15		1
113377	NZMH2-4-A125-SVE	1095,06		1
113379	NZMH2-4-A160-SVE	1095,06		1
113380	NZMH2-4-A160/100-SVE	1229,69		1
113382	NZMH2-4-A200-SVE	1457,75		1
113383	NZMH2-4-A200/125-SVE	1457,75		1

Codice	Tipo	Prezzo €	Note	Conf. [pezzi]
113385	NZMH2-4-A250-SVE	1685,81		1
113386	NZMH2-4-A250/160-SVE	1685,81		1
113388	NZMH2-4-VE100-SVE	1166,32		1
113390	NZMH2-4-VE160-SVE	1574,93		1
113391	NZMH2-4-VE160/100-SVE	1574,93		1
113393	NZMH2-4-VE250-SVE	2081,76		1
113394	NZMH2-4-VE250/160-SVE	2081,76		1
113396	NZMH2-4-A20-SVE	596,18		1
113398	NZMH2-4-A25-SVE	596,18		1
113400	NZMH2-4-A32-SVE	596,18		1
113426	F3A-XP	16,88		1
113509	NZMC3-A320-AVE	1639,56		1
113510	NZMC3-A400-AVE	1639,56		1
113511	NZMC3-A500-AVE	1944,67		1
113513	NZMC3-S320-AVE	1541,21		1
113514	NZMC3-S400-AVE	1541,21		1
113515	NZMC3-S500-AVE	1827,99		1
113516	NZMC3-4-A320-AVE	2067,92		1
113517	NZMC3-4-A320/200-AVE	2067,92		1
113518	NZMC3-4-A400-AVE	2067,92		1
113519	NZMC3-4-A400/250-AVE	2067,92		1
113520	NZMC3-4-A500-AVE	2431,36		1
113521	NZMC3-4-A500/320-AVE	2431,36		1
113524	NZMN3-S320-AVE	1632,34		1
113525	NZMN3-S400-AVE	1632,34		1
113526	NZMN3-S500-AVE	1939,79		1
113527	NZMN3-AE250-T-AVE	2558,60		1
113528	NZMN3-AE400-T-AVE	2558,60		1
113529	NZMN3-VE250-T-AVE	2724,89		1
113530	NZMN3-VE400-T-AVE	2724,89		1
113531	NZMN3-VE630-T-AVE	3234,85		1
113532	NZMN3-4-A320-AVE	2186,21		1
113533	NZMN3-4-A320/200-AVE	2186,21		1
113534	NZMN3-4-A400-AVE	2186,21		1
113535	NZMN3-4-A400/250-AVE	2186,21		1
113536	NZMN3-4-A500-AVE	2577,71		1
113537	NZMN3-4-A500/320-AVE	2577,71		1
113538	NZMN3-4-AE400-T-AVE	3144,40		1
113539	NZMN3-4-AE400/250-T-AVE	3144,40		1
113540	NZMN3-4-AE630-T-AVE	3403,49		1
113541	NZMN3-4-AE630/400-T-AVE	3403,49		1
113542	NZMN3-4-AE400/250-AVE	2488,35		1
113544	NZMN3-4-AE630/400-AVE	3131,36		1
113546	NZMN3-4-VE400/250-AVE	2169,77		1
113548	NZMN3-4-VE630/400-AVE	2929,97		1
113567	NZMH3-S320-AVE	1936,14		1
113568	NZMH3-S400-AVE	1936,14		1
113569	NZMH3-S500-AVE	2227,80		1
113570	NZMH3-AE250-T-AVE	2884,83		1
113571	NZMH3-AE400-T-AVE	2884,83		1
113572	NZMH3-AE630-T-AVE	3527,85		1
113573	NZMH3-VE250-T-AVE	3168,33		1
113574	NZMH3-VE400-T-AVE	3378,99		1
113575	NZMH3-VE630-T-AVE	3738,51		1
113578	NZMH3-4-A320-AVE	2585,02		1
113579	NZMH3-4-A320/200-AVE	2585,02		1
113580	NZMH3-4-A400-AVE	2585,02		1
113581	NZMH3-4-A400/250-AVE	2585,02		1
113582	NZMH3-4-A500-AVE	2969,20		1
113583	NZMH3-4-A500/320-AVE	2969,20		1
113584	NZMH3-4-AE400-T-AVE	3176,01		1
113585	NZMH3-4-AE400/250-T-AVE	3176,01		1
113586	NZMH3-4-AE630-T-AVE	3770,00		1
113587	NZMH3-4-AE630/400-T-AVE	3770,00		1
113588	NZMH3-4-AE400/250-AVE	2938,13		1
113590	NZMH3-4-AE630/400-AVE	3676,18		1
113592	NZMH3-4-VE400/250-AVE	2811,20		1
113594	NZMH3-4-VE630/400-AVE	3246,72		1
113729	N1-63-SVE	272,28		1
113730	N1-100-SVE	321,19		1
113731	N1-125-SVE	404,29		1
113733	N2-160-SVE	457,27		1
113734	N2-200-SVE	587,66		1
113735	N2-250-SVE	714,74		1
113736	N2-4-160-SVE	513,38		1
113737	N2-4-200-SVE	609,50		1
113738	N2-4-250-SVE	832,74		1
113911	PKZM0-XMR54	2,88		10
113912	PKZM0-XMR72	3,83		10
114024	LS-XZS	15,36		1
114025	LS-XZRS	17,62		1
114026	LS-XAP	2,44		1
114293	EASY410-DC-RE	177,50		1
114294	EASY410-DC-TE	177,50		1
114295	EASY406-DC-ME	319,50		1
114296	EC4E-221-6D4R1	236,00		1
114297	EC4E-221-6D4T1	236,00		1
114315	D02-SO/63/3-R-27	18,52		10
114316	D02-LTS/63/3-R	120,80		3
114318	D02-LTS/63/3-R-HK	131,79		3
114323	Z-D02-LTS-HF	0,78		12
115126	ES4P-BOX-221-DMXD1	1.065,50		1
115274	NZM1-XBRS	16,76		1
115275	NZM2/3-XBRS	21,33		1
115277	NZM4-XBRS	36,79		1
115387	EU4A-RJ45-CAB2	64,50		1
115390	NZM2-XRD110-130AC	461,30		1
115391	NZM2-XRD208-240AC	461,30		1
115392	NZM2-XRD380-440AC	461,30		1
115393	NZM2-XRD24-30DC	461,30		1
115394	NZM2-XRD110-130DC	461,30		1
115395	NZM2-XRD220-250DC	461,30		1
115735	EU4A-RJ45-USB-CAB1	180,50		1
115735	EU4A-RJ45-USB-CAB1	180,50		1
115736	MFD-CP4-CO	191,00		1
115790	NZMH1-M40-SVE	418,68		1
115791	NZMH1-M50-SVE	418,68		1
115792	NZMH1-M63-SVE	418,68		1

Codice	Tipo	Prezzo €	Note	Conf. [pezzi]
115793	NZMH1-M80-SVE	444,85		1
115794	NZMH1-M100-SVE	562,62		1
115948	DILA-XHI10-S	11,87		1
115949	DILA-XHI01-S	11,87		1
115950	DILA-XHIC10-S	12,57		1
115951	DILA-XHIC01-S	12,57		1
115964	M22-SWD-K11	24,69		20
115965	M22-SWD-K22	43,52		10
115966	M22-SWD-LED-W	25,93		20
115967	M22-SWD-LED-B	25,93		20
115968	M22-SWD-LED-G	25,93		20
115969	M22-SWD-LED-R	25,93		20
115972	M22-SWD-K11LED-W	42,56		20
115973	M22-SWD-K11LED-B	42,56		20
115974	M22-SWD-K11LED-G	42,56		20
115975	M22-SWD-K11LED-R	42,56		20
115978	M22-SWD-K22LED-W	49,97		10
115979	M22-SWD-K22LED-B	49,97		10
115980	M22-SWD-K22LED-G	49,97		10
115981	M22-SWD-K22LED-R	49,97		10
115990	M22-SWD-I1-LP01	53,06		1
115991	M22-SWD-I2-LP01	60,49		1
115992	M22-SWD-I3-LP01	66,65		1
115993	M22-SWD-I4-LP01	74,04		1
115994	M22-SWD-I6-LP01	88,81		1
115995	M22-SWD-KC11	24,69		20
115996	M22-SWD-KC22	43,52		10
115997	M22-SWD-LEDC-W	25,93		20
115998	M22-SWD-LEDC-B	25,93		20
115999	M22-SWD-LEDC-G	25,93		20
116000	M22-SWD-LEDC-R	25,93		20
116003	M22-SWD-K11LEDC-W	42,56		20
116004	M22-SWD-K11LEDC-B	42,56		20
116005	M22-SWD-K11LEDC-G	42,56		20
116006	M22-SWD-K11LEDC-R	42,56		20
116009	M22-SWD-K22LEDC-W	49,97		10
116010	M22-SWD-K22LEDC-B	49,97		10
116011	M22-SWD-K22LEDC-G	49,97		10
116012	M22-SWD-K22LEDC-R	49,97		10
116016	M22-SWD-A4	4,76		10
116020	SWD4-RC8-10	24,55		1
116021	SWD4-SEL8-10	6,79		5
116022	SWD4-8SF2-5	7,75		10
116023	SWD4-8MF2	3,57		10
116024	SWD4-8SFF2-5	18,37		1
116025	SWD4-CRP-1	703,40		1
116026	SWD4-100LF8-24	308,48		1
116027	SWD4-3LF8-24-2S	19,19		1
116028	SWD4-5LF8-24-2S	25,33		1
116029	SWD4-10LF8-24-2S	40,78		1
116030	SWD4-50LR8-24	240,59		1
116031	SWD4-SF8-20	39,70		1
116032	SWD4-SM8-20	39,70		1
116033	SWD4-SF8-67	24,09		1
116034	SWD4-SM8-67	24,09		1
116035	SWD4-SF8-67W	39,95		1
116036	SWD4-SM8-67W	41,14		1
116307	EU5C-SWD-CAN	357,66		1
116308	EU5C-SWD-DP	367,81		1
116309	EU5C-SWD-PF1-1	106,11		1
116380	EU5C-SWD-PF2-1	141,87		1
116381	EU5E-SWD-8DX	122,20		1
116382	EU5E-SWD-4D4D	125,89		1
116383	EU5E-SWD-4D2R	128,28		1
116560	EASY-BOX-819-AC-USB	683,00		1
116561	EASY-BOX-822-DC-USB	752,00		1
116562	EASY-BOX-512-AC-USB	440,00		1
116563	EASY-BOX-512-DC-USB	490,50		1
116564	EASY-BOX-719-AC-USB	515,50		1
116565	EASY-BOX-721-DC-USB	576,00		1
116566	MFD-KIT-USB	928,00		1
116567	EASY411-DC-ME	625,00		1
116698	M22-SWD-SEL8-10	18,47		5
116699	SWD4-CRP-2	703,40		1
116700	SWD4-CRPAD-1	470,91		1
116701	SWD4-CRPAD-2	470,91		1
116708	BBA0-32/2TS-C	47,05		4
116895	NZM2-XHB-DA	278,41		1
116896	NZM2-XHB-DAR	295,66		1
116897	NZM2-XHB-DA-NA	278,41		1
116898	NZM2-XHB-DAR-NA	295,66		1
116900	BBA2-63/2TS	67,03		4
116901	BBA2-80/2TS-S	68,99		4
116902	BBA-XLT-6-130	1,88		30
116903	BBA-XLT-16-142	2,43		30
116953	ES4A-221-DMX-SIM	236,00		1
118560	DIL-SWD-32-001	55,56		1
118561	DIL-SWD-32-002	61,70		1
118700	ESR5-NO-21-24VAC-DC	212,40		1
118701	ESR5-NO-41-24VAC-DC	202,09		1
118702	ESR5-NO-31-24VAC-DC	227,41		1
118703	ESR5-NZ-21-24VAC-DC	295,19		1
118704	ESR5-NO-31-24V-230VAC-DC	415,67		1
118705	ESR5-NV3-30	377,84		1
118706	ESR5-VE3-42	346,15		1
118707	ESR5-NE-51-24VAC-DC	205,16		1
118855	DILM32-XIP2X	8,92		8
118907	NZM2-4-XKR4	37,74		1
118907	NZM2-4-XKR4	37,74		1
118911	DILMP32-01(230V50HZ,240V60HZ)	61,20		1
118912	DILMP32-01(110V50HZ,120V60HZ)	61,20		1
118913	DILMP32-01(RDC24)	105,09		1
118914	DILMP45-01(230V50HZ,240V60HZ)	87,06		1
118915	DILMP45-01(110V50HZ,120V60HZ)	87,06		1
118916	DILMP45-01(RDC24)	149,12		1
118964	NZMN2-ME90-NA	821,14		1
118965	NZMN2-ME140-NA	1054,71		1
118966	NZMN2-ME200-NA	1410,06		1

Codice	Tipo	Prezzo €	Note	Conf. [pezzi]
118967	NZMH2-ME90-NA	950,80		1
118968	NZMH2-ME140-NA	1161,06		1
118969	NZMH2-ME200-NA	1535,48		1
118980	XT-FIL2	113,50		1
118988	NZM3-XHB-DA	290,67		1
118989	NZM3-XHB-DAR	303,33		1
119000	NZM3-XHB-DA-NA	290,67		1
119001	NZM3-XHB-DAR-NA	303,33		1
119002	NZM4-XHB-DA	366,51		1
119003	NZM4-XHB-DAR	380,43		1
119004	NZM4-XHB-DA-NA	366,51		1
119005	NZM4-XHB-DAR-NA	380,43		1
119006	ZBS-GSTA00-1P	4,24		2
119020	NZM3-4-XKR13	63,50		1
119020	NZM3-4-XKR13	63,50		1
119032	CU-BAND5X24X1-BK	194,52		5
119033	CU-BAND8X24X1-BK	246,12		5
119034	CU-BAND10X24X1-BK	281,66		5
119035	CU-BAND5X32X1-BK	222,17		5
119036	CU-BAND10X32X1-BK	344,10		3
119037	CU-BAND10X40X1-BK	398,58		3
119038	CU-BAND10X50X1-BK	476,97		2
119039	CU-BAND10X80X1-BK	761,58		1
119361	NZMH3-AE250-S1	2891,77		1
119362	NZMH3-AE400-S1	3213,07		1
119363	NZMH3-AE630-S1	3796,43		1
119364	NZMH3-ME220-S1	3538,03		1
119365	NZMH3-ME350-S1	3538,03		1
119366	NZMH3-ME450-S1	3810,05		1
119367	NZMH3-VE400-S1	3863,25		1
119368	NZMH3-VE630-S1	4210,25		1
119380	ESR5-NO-31-230VAC	271,57		1
119426	ETR2-11-D	181,48		1
119427	ETR2-12-D	181,48		1
119428	ETR2-69-D	241,87		1
119858	NZM3-XKSAV	163,23		1
119860	NZM3-XKV70-2	204,21		1
119861	NZM4-XKV95-2KB	1010,22		1
119862	NZM1-XKP	14,23		1
119863	NZM1-4-XKP	20,27		1
119864	NZM2-XKP	14,23		1
119865	NZM2-4-XKP	20,27		1
119866	NZM4-XISP	25,68		1
119867	NZM4-4-XISP	52,70		1
119868	NZM2-XKSAE	22,69		1
119869	NZM3-XKSAE	28,99		1
119870	NZM2-4-XKSAE	26,86		1
119871	NZM3-4-XKSAE	43,31		1
119876	NZM4-XKSAV	143,97		1

120...

Codice	Tipo	Prezzo €	Note	Conf. [pezzi]
120814	V-M20-VENT	36,68		1
120814	V-M20-VENT	36,68		1
121079	AWB2528-1599IT	96,00		1
121363	MMX12AA1D7F0-0	293,90		1
121364	MMX12AA2D4F0-0	319,30		1
121365	MMX12AA2D8F0-0	339,70		1
121366	MMX12AA3D7F0-0	372,80		1
121367	MMX12AA4D8F0-0	403,20		1
121368	MMX12AA7D0F0-0	449,70		1
121369	MMX12AA9D6F0-0	551,60		1
121377	SWD4-8FRF-10	97,46		1
121380	SWD4-SFL8-20	109,79		1
121381	SWD4-SML8-20	109,79		1
121397	MMX34AA1D3F0-0	439,10		1
121398	MMX34AA1D9F0-0	531,80		1
121399	MMX34AA2D4F0-0	543,80		1
121400	MMX34AA3D3F0-0	574,10		1
121401	MMX34AA4D3F0-0	694,90		1
121402	MMX34AA5D6F0-0	796,90		1
121403	MMX34AA7D6F0-0	1.029,00		1
121404	MMX34AA9D0F0-0	1.128,00		1
121405	MMX34AA012F0-0	1.328,00		1
121406	MMX-COM-PC	275,60		1
121460	M22-PVLT45P	29,95		1
121461	M22-PVLT60P	32,35		1
121462	M22-PVT45P	22,77		1
121463	M22-PVT45P-MPI	34,75		1
121464	M22-PVT60P	25,16		1
121465	M22-PVT60P-MPI	38,94		1
121466	M22-PVS45P-RS	53,92		1
121467	M22-PVS60P-RS	59,90		1
121468	M22-PVS45P-MS1	53,92		1
121469	M22-PVS60P-MS1	59,90		1
121470	M22-PVS45P-MS*	65,89		1
121471	M22-PVS60P-MS*	73,68		1
121472	M22-K01SMC10	19,83		10
121473	M22-KC01SMC10	22,01		10
121474	M22-K02SMC10	31,99		5
121477	M22-XPV60-Y-24	22,88		1
121720	M22-KC02SMC10	34,16		5
121721	PKE12	68,99		1
121722	PKE32	76,78		1
121723	PKE-XTU-1,2	154,97		1
121724	PKE-XTU-4	154,97		1
121725	PKE-XTU-12	149,30		1
121726	PKE-XTU-32	156,93		1
121727	PKE-XTUA-1,2	177,85		1
121728	PKE-XTUA-4	177,85		1
121729	PKE-XTUA-12	172,11		1
121730	PKE-XTUA-32	179,94		1
121731	PKE12/XTU-1,2	228,59		1
121732	PKE12/XTU-4	228,59		1
121733	PKE12/XTU-12	222,47		1
121734	PKE32/XTU-32	237,46		1
121735	MSC-DE-1,2-M7(230V50HZ)	273,82		1
121736	MSC-DE-1,2-M7(24VDC)	281,06		1
121737	MSC-DE-4-M7(230V50HZ)	273,82		1
121738	MSC-DE-4-M7(24VDC)	281,06		1
121743	MSC-DE-12-M12(230V50HZ)	268,55		1
121744	MSC-DE-12-M12(24VDC)	275,49		1
121745	MSC-DE-12-M17(230V50HZ)	305,29		1
121746	MSC-DE-12-M17(24VDC)	351,96		1
121751	MSC-DE-32-M32(230V50HZ)	314,14		1
121752	MSC-DE-32-M32(24VDC)	360,81		1
121753	MSC-DEA-1,2-M7(24VDC)	297,77		1
121754	MSC-DEA-4-M7(24VDC)	297,77		1
121757	MSC-DEA-12-M12(24VDC)	292,23		1
121758	MSC-DEA-12-M17(24VDC)	368,69		1
121761	MSC-DEA-32-M32(24VDC)	377,60		1
121770	DILM12-XMCP/T	29,97		1
122660	MMX12AA1D7N0-0	273,00		1
122661	MMX12AA2D4N0-0	298,70		1
122662	MMX12AA2D8N0-0	319,30		1
122663	MMX12AA3D7N0-0	352,50		1
122664	MMX12AA4D8N0-0	378,10		1
122665	MMX12AA7D0N0-0	424,10		1
122666	MMX12AA9D6N0-0	521,60		1
122667	MMX32AA1D7N0-0	323,80		1
122668	MMX32AA2D4N0-0	331,50		1
122669	MMX32AA2D8N0-0	354,00		1
122670	MMX32AA3D7N0-0	444,00		1
122671	MMX32AA4D8N0-0	459,40		1
122672	MMX32AA7D0N0-0	610,50		1
122673	MMX32AA011N0-0	666,30		1
122674	MMX34AA1D3N0-0	408,80		1
122675	MMX34AA1D9N0-0	494,60		1
122676	MMX34AA2D4N0-0	507,50		1
122677	MMX34AA3D3N0-0	536,80		1
122678	MMX34AA4D3N0-0	652,10		1
122679	MMX34AA5D6N0-0	749,40		1
122680	MMX34AA7D6N0-0	977,40		1
122681	MMX34AA9D0N0-0	1.048,00		1
122682	MMX34AA012N0-0	1.278,00		1
122683	MMX34AA014N0-0	1.532,00		1
122684	MMX34AA014F0-0	1.592,00		1
124822	BRR-0022-HD-5	683,40		1
124823	BRR-0022-LD-5	143,30		1
124824	BRR-0025-HD-2	683,40		1
124825	BRR-0025-LD-2	175,00		1
124826	BRR-0031-HD-2	789,30		1
124827	BRR-0031-HD-5	789,30		1
124828	BRR-0031-LD-2	190,90		1
124829	BRR-0031-LD-5	190,90		1
124832	BRR-0045-HD-5	1.576,00		1
124833	BRR-0045-LD-5	381,60		1
124836	BRR-0061-HD-2	995,90		1
124837	BRR-0061-HD-5	1.825,00		1
124838	BRR-0061-LD-2	217,50		1
124839	BRR-0061-LD-5	477,00		1
124842	BRR-0105-HD-5	4.102,00		1
124843	BRR-0105-LD-5	2.079,00		1
124844	BRR-0114-HD-2	1.909,00		1
124845	BRR-0114-LD-2	429,30		1
124846	BRR-0205-HD-2	3.286,00		1
124847	BRR-0205-LD-2	2.190,00		1
124850	BRR-0300-HD-5	6.163,00		1
124851	BRR-0300-LD-5	3.418,00		1
124854	BRR-0520-HD-5	16.494,00		1
124855	BRR-0520-LD-5	6.559,00		1
124858	BRR-0730-HD-5	23.788,00		1
124859	BRR-0730-LD-5	10.727,00		1
125049	OPT-A2	100,90		1
125050	OPT-A3	139,10		1
125051	OPT-A4	314,40		1
125052	OPT-A5	200,20		1
125053	OPT-A7	933,50		1
125054	OPT-A8	360,50		1
125055	OPT-A9	263,80		1
125056	OPT-AA	100,90		1
125057	OPT-AE	785,80		1
125058	OPT-AI	224,20		1
125059	OPT-B1	211,60		1
125060	OPT-B2	240,80		1
125061	OPT-B4	368,90		1
125062	OPT-B5	235,80		1
125063	OPT-B8	639,50		1
125064	OPT-B9	331,20		1
125065	OPT-BB	424,60		1
125067	OPT-C2	270,30		1
125068	OPT-C3	414,20		1
125069	OPT-C4	648,00		1
125070	OPT-C5	506,00		1
125071	OPT-C7	506,00		1
125072	OPT-C8	355,10		1
125075	OPT-CI	654,60		1
125076	OPT-CJ	250,00		1
125077	OPT-D1	418,60		1
125078	OPT-D2	354,10		1
125079	OPT-D3	217,40		1
125181	SLX001A1-4A1B0	1.105,00		1
125182	SLX001A2-4A1B0	1.211,00		1
125183	SLX002A1-4A1B0	1.177,00		1
125184	SLX002A2-4A1B0	1.363,00		1
125185	SLX003A1-4A1B0	1.160,00		1
125186	SLX005A1-4A1B0	1.343,00		1
125187	SLX005A2-4A1B0	1.438,00		1
125188	SLX006A1-4A1B0	1.351,00		1
125189	SLX006A2-4A1B0	1.506,00		1
125190	SLX007A1-4A1B0	1.489,00		1
125191	SLX007A2-4A1B0	1.520,00		1
125192	SLX010A2-4A1B0	1.791,00		1

Codice	Tipo	Prezzo €	Note	Conf. [pezzi]
125193	SLX015A2-4A1B0	2.116,00		1
125194	SLX020A1-4A1B0	2.553,00		1
125195	SLX020A2-4A1B0	2.788,00		1
125196	SLX025A2-4A1B0	3.457,00		1
125197	SLX030A1-4A1B0	3.998,00		1
125198	SLX030A2-4A1B0	4.087,00		1
125199	SLXF15A1-4A1B0	1.146,00		1
125200	SLXF15A2-4A1B0	1.289,00		1
125201	SPX001A1-2A1B1	2.041,00		1
125203	SPX001A1-4A1B1	1.906,00		1
125205	SPX001A2-2A1B1	2.225,00		1
125207	SPX001A2-4A1B1	2.068,00		1
125209	SPX002A1-2A1B1	2.170,00		1
125212	SPX002A1-5A4N1	3.111,00		1
125214	SPX002A2-2A1B1	2.355,00		1
125216	SPX002A2-4A1B1	2.161,00		1
125218	SPX002A2-5A4N1	3.458,00		1
125222	SPX003A1-5A4N1	3.358,00		1
125224	SPX003A2-2A1B1	2.443,00		1
125226	SPX003A2-4A1B1	2.241,00		1
125228	SPX003A2-5A4N1	3.700,00		1
125230	SPX004A1-2A1B1	2.370,00		1
125232	SPX004A1-5A4N1	3.581,00		1
125234	SPX004A2-2A1B1	2.553,00		1
125236	SPX004A2-5A4N1	3.932,00		1
125238	SPX005A1-2A1B1	2.637,00		1
125241	SPX005A1-5A4N1	3.998,00		1
125243	SPX005A2-2A1B1	2.822,00		1
125245	SPX005A2-4A1B1	2.324,00		1
125247	SPX005A2-5A4N1	4.341,00		1
125249	SPX006A1-4A1B1	2.334,00		1
125251	SPX006A2-4A1B1	2.495,00		1
125253	SPX007A1-2A1B1	2.882,00		1
125256	SPX007A1-5A4N1	4.777,00		1
125258	SPX007A2-2A1B1	3.069,00		1
125260	SPX007A2-4A1B1	2.717,00		1
125262	SPX007A2-5A4N1	5.118,00		1
125264	SPX010A1-2A1B1	3.309,00		1
125267	SPX010A1-5A4N1	5.710,00		1
125269	SPX010A2-2A1B1	3.652,00		1
125272	SPX010A2-5A4N1	6.056,00		1
125274	SPX015A1-2A1B1	3.985,00		1
125277	SPX015A1-5A4N1	6.650,00		1
125279	SPX015A2-2A1B1	4.331,00		1
125282	SPX015A2-5A4N1	6.992,00		1
125284	SPX020A1-2A1N1	5.176,00		1
125287	SPX020A1-5A4N1	7.561,00		1
125289	SPX020A2-2A1N1	5.918,00		1
125291	SPX020A2-4A1B1	4.659,00		1
125293	SPX020A2-5A4N1	7.900,00		1
125295	SPX025A1-2A1N1	5.633,00		1
125298	SPX025A1-5A4N1	8.594,00		1
125300	SPX025A2-2A1N1	6.379,00		1
125302	SPX025A2-4A1B1	5.325,00		1
125304	SPX025A2-5A4N1	8.926,00		1
125306	SPX030A1-2A1N1	6.528,00		1
125309	SPX030A1-5A4N1	9.721,00		1
125311	SPX030A2-2A1N1	7.268,00		1
125313	SPX030A2-4A1B1	6.069,00		1
125315	SPX030A2-5A4N1	10.452,00		1
125317	SPX040A1-2A1N1	7.734,00		1
125319	SPX040A1-4A1N1	6.620,00		1
125321	SPX040A1-5A4N1	10.567,00		1
125323	SPX040A2-2A1N1	9.066,00		1
125325	SPX040A2-4A1N1	7.282,00		1
125327	SPX040A2-5A4N1	11.288,00		1
125329	SPX050A1-2A1N1	8.559,00		1
125331	SPX050A1-4A1N1	7.419,00		1
125333	SPX050A1-5A4N1	11.966,00		1
125335	SPX050A2-2A1N1	9.893,00		1
125337	SPX050A2-4A1N1	8.069,00		1
125339	SPX050A2-5A4N1	13.281,00		1
125341	SPX060A1-2A1N1	9.395,00		1
125344	SPX060A1-5A4N1	15.181,00		1
125346	SPX060A2-2A1N1	10.724,00		1
125348	SPX060A2-4A1N1	9.069,00		1
125350	SPX060A2-5A4N1	16.467,00		1
125352	SPX075A1-2A1N1	12.053,00		1
125354	SPX075A1-4A1N1	11.196,00		1
125356	SPX075A1-5A4N1	19.045,00		1
125358	SPX075A2-2A1N1	14.931,00		1
125359	SPX075A2-4A1N1	12.345,00		1
125361	SPX075A2-5A4N1	20.334,00		1
125363	SPX100A1-2A1N1	13.511,00		1
125365	SPX100A1-4A1N1	13.208,00		1
125367	SPX100A1-5A4N1	20.775,00		1
125369	SPX100A2-2A1N1	16.407,00		1
125370	SPX100A2-4A1N1	14.393,00		1
125372	SPX100A2-5A4N1	23.644,00		1
125375	SPX125A1-5A4N1	25.557,00		1
125377	SPX125A2-4A1N1	16.468,00		1
125379	SPX125A2-5A4N1	28.403,00		1
125381	SPX150A1-4A1N1	18.260,00		1
125383	SPX150A1-5A4N1	27.288,00		1
125385	SPX150A2-4A1N1	20.791,00		1
125387	SPX150A2-5A4N1	30.147,00		1
125389	SPX175A1-5A4N1	28.091,00		1
125391	SPX175A2-5A4N1	30.912,00		1
125398	SPX200A2-4A1N1	23.762,00		1
125402	SPX250A0-4A2N1	24.143,00		1
125412	SPX300A0-4A2N1	30.450,00		1
125428	SPX400A0-4A2N1	54.294,00		1
125440	SPX500A0-4A2N1	67.786,00		1
125453	SPX600A0-4A2N1	83.553,00		1
125457	SPX650A0-4A2N1	89.013,00		1
125459	SPX700A0-4A2N1	94.924,00		1
125463	SPX800A0-4A2N1	117.665,00		1
125467	SPX900A0-4A2N1	135.555,00		1

Codice	Tipo	Prezzo €	Note	Conf. [pezzi]
125471	SPXF07A1-2A1B1	1.968,00		1
125473	SPXF07A2-2A1B1	2.152,00		1
125475	SPXF15A1-2A1B1	2.085,00		1
125478	SPXF15A2-2A1B1	2.279,00		1
125480	SPXF15A2-4A1B1	2.113,00		1
125482	SPXH10A0-4A2N1	153.293,00		1
125486	SPXH12A0-4A2N1	191.345,00		1
125492	SPXH16A0-4A2N1	236.221,00		1
125654	SLX003A2-4A1B0	1.325,00		1
125655	SLX010A1-4A1B0	1.724,00		1
125656	SLX015A1-4A1B0	2.060,00		1
125657	SPX002A1-4A1B1	2.002,00		1
125658	SPX003A1-4A1B1	2.079,00		1
125659	SPX005A1-4A1B1	2.166,00		1
125660	SPX007A1-4A1B1	2.552,00		1
125661	SPX010A1-4A1B1	2.936,00		1
125662	SPX010A2-4A1B1	3.103,00		1
125663	SPX015A1-4A1B1	3.550,00		1
125664	SPX015A2-4A1B1	3.718,00		1
125665	SPX020A1-4A1B1	4.355,00		1
125666	SPX025A1-4A1B1	5.022,00		1
125667	SPX030A1-4A1B1	5.761,00		1
125668	SPX060A1-4A1N1	8.401,00		1
125669	SPX125A1-4A1N1	15.302,00		1
125670	SPX200A1-4A1N1	21.234,00		1
125674	SPX550A0-4A2N1	74.456,00		1
125675	SPXF15A1-4A1B1	1.946,00		1
125676	SVX001A1-4A1B1	1.262,00		1
125677	SVX001A2-4A1B1	1.375,00		1
125678	SVX002A2-4A1B1	1.468,00		1
125679	SVX003A1-4A1B1	1.442,00		1
125680	SVX003A2-4A1B1	1.547,00		1
125681	SVX004A1-2A1B1	1.571,00		1
125682	SVX006A1-4A1B1	1.713,00		1
125683	SVX006A2-4A1B1	1.806,00		1
125684	SVX007A1-4A1B1	1.943,00		1
125685	SVX007A2-4A1B1	2.097,00		1
125686	SVX010A1-4A1B1	2.349,00		1
125687	SVX010A2-4A1B1	2.479,00		1
125688	SVX015A1-4A1B1	2.992,00		1
125689	SVX015A2-4A1B1	3.092,00		1
125690	SVX020A1-4A1B1	3.840,00		1
125691	SVX025A1-4A1B1	4.539,00		1
125692	SVX025A2-4A1B1	4.699,00		1
125693	SVX030A1-4A1B1	5.311,00		1
125694	SVX030A2-4A1B1	5.419,00		1
125695	SVX040A1-4A1N1	6.220,00		1
125696	SVX040A2-4A1N1	7.352,00		1
125697	SVX050A2-4A1N1	7.750,00		1
125698	SVX060A2-4A1N1	8.782,00		1
125699	SVX075A1-4A1N1	10.601,00		1
125700	SVX075A2-4A1N1	11.814,00		1
125701	SVX100A1-4A1N1	12.740,00		1
125702	SVX125A1-4A1N1	14.937,00		1
125703	SVX125A2-4A1N1	16.162,00		1
125704	SVX150A1-4A1N1	18.045,00		1
125705	SVX150A2-4A1N1	20.714,00		1
125706	SVX200A2-4A1N1	23.817,00		1
125707	SVXF15A1-4A1B1	1.306,00		1
125708	SVXF15A2-4A1B1	1.418,00		1
125709	SPX003A1-2A1B1	2.260,00		1
125710	OPT-C6	506,00		1
125711	SPX350A0-4A2N1	34.114,00		1
125712	SVXF07A1-2A1B1	1.172,00		1
125713	SVX001A1-2A1B1	1.237,00		1
125714	SVXF15A1-2A1B1	1.291,00		1
125715	SVX002A1-2A1B1	1.373,00		1
125716	SVX003A1-2A1B1	1.463,00		1
125717	SVX005A1-2A1B1	1.850,00		1
125718	SVX007A1-2A1B1	2.081,00		1
125719	SVX010A1-2A1B1	2.512,00		1
125720	SVX015A1-2A1B1	3.190,00		1
125721	SVX020A1-2A1N1	4.387,00		1
125722	SVX025A1-2A1N1	4.833,00		1
125723	SVX030A1-2A1N1	5.737,00		1
125724	SVX040A1-2A1N1	6.493,00		1
125725	SVX050A1-2A1N1	7.313,00		1
125726	SVX060A1-2A1N1	8.148,00		1
125727	SVX075A1-2A1N1	10.806,00		1
125728	SVX100A1-2A1N1	12.265,00		1
125729	SLX025A1-4A1B0	3.333,00		1
125730	SVXF07A2-2A1B1	1.356,00		1
125731	SVX001A2-2A1B1	1.428,00		1
125732	SVXF15A2-2A1B1	1.474,00		1
125733	SVX002A2-2A1B1	1.558,00		1
125734	SVX003A2-2A1B1	1.654,00		1
125735	SVX004A2-2A1B1	1.759,00		1
125736	SVX005A2-2A1B1	2.034,00		1
125737	SVX007A2-2A1B1	2.270,00		1
125738	SVX010A2-2A1B1	2.856,00		1
125739	SVX015A2-2A1B1	3.541,00		1
125740	SVX020A2-2A1N1	5.126,00		1
125741	SVX025A2-2A1N1	5.575,00		1
125742	SVX030A2-2A1N1	6.470,00		1
125743	SVX040A2-2A1N1	7.805,00		1
125744	SVX050A2-2A1N1	8.630,00		1
125745	SVX060A2-2A1N1	9.465,00		1
125746	SVX075A2-2A1N1	13.672,00		1
125747	SVX100A2-2A1N1	15.126,00		1
125748	SVX002A1-4A1B1	1.360,00		1
125749	SVX005A1-4A1B1	1.537,00		1
125750	SVX050A1-4A1N1	7.056,00		1
125751	SVX060A1-4A1N1	8.094,00		1
125752	SVX200A1-4A1N1	21.168,00		1
125753	SVX005A2-4A1B1	1.637,00		1
125754	SVX020A2-4A1B1	4.027,00		1
125755	SVX100A2-4A1N1	13.966,00		1
125756	SVX002A1-5A4N1	2.310,00		1

Codice	Tipo	Prezzo €	Note	Conf. [pezzi]
125757	SVX003A1-5A4N1	2.565,00		1
125758	SVX004A1-5A4N1	2.796,00		1
125759	SVX005A1-5A4N1	3.204,00		1
125760	SVX007A1-5A4N1	3.984,00		1
125761	SVX010A1-5A4N1	4.922,00		1
125762	SVX015A1-5A4N1	5.864,00		1
125763	SVX020A1-5A4N1	6.759,00		1
125764	SVX025A1-5A4N1	7.792,00		1
125765	SVX030A1-5A4N1	8.932,00		1
125766	SVX040A1-5A4N1	9.752,00		1
125767	SVX050A1-5A4N1	10.724,00		1
125768	SVX060A1-5A4N1	13.917,00		1
125769	SVX075A1-5A4N1	17.802,00		1
125770	SVX100A1-5A4N1	19.557,00		1
125771	SVX125A1-5A4N1	24.339,00		1
125772	SVX150A1-5A4N1	26.070,00		1
125773	SVX175A1-5A4N1	26.808,00		1
125774	SVX002A2-5A4N1	2.657,00		1
125775	SVX003A2-5A4N1	2.904,00		1
125776	SVX004A2-5A4N1	3.137,00		1
125777	SVX005A2-5A4N1	3.551,00		1
125778	SVX007A2-5A4N1	4.317,00		1
125779	SVX010A2-5A4N1	5.260,00		1
125780	SVX015A2-5A4N1	6.203,00		1
125781	SVX020A2-5A4N1	7.099,00		1
125782	SVX025A2-5A4N1	8.125,00		1
125783	SVX030A2-5A4N1	9.648,00		1
125784	SVX040A2-5A4N1	10.486,00		1
125785	SVX050A2-5A4N1	12.033,00		1
125786	SVX060A2-5A4N1	15.220,00		1
125787	SVX075A2-5A4N1	19.091,00		1
125788	SVX100A2-5A4N1	22.400,00		1
125789	SVX125A2-5A4N1	27.156,00		1
125790	SVX150A2-5A4N1	28.901,00		1
125791	SVX175A2-5A4N1	29.658,00		1
125945	DILH2600/22(RAW250)	20.840,13		1
125946	DILH2600-XSM	232,62		1
125947	DILM1000-XSM	171,47		1
125956	NZM1-XHB-DA	239,55		1
125957	NZM1-XHB-DAR	237,60		1
125958	NZM1-XHB-DA-NA	239,55		1
125959	NZM1-XHB-DAR-NA	237,60		1
126868	OPTRMT-KIT	159,40		1
126895	PKE-SWD-32	132,34		4
127067	DILEM12-10(24V50HZ)	35,32		5
127072	DILEM12-10(110V50HZ,120V60HZ)	35,32		5
127075	DILEM12-10(230V50HZ,240V60HZ)	35,32		5
127079	DILEM12-10(24V50/60HZ)	35,32		5
127082	DILEM12-10(230V50/60HZ)	35,32		5
127083	DILEM12-01(24V50HZ)	35,32		5
127088	DILEM12-01(110V50HZ,120V60HZ)	35,32		5
127091	DILEM12-01(230V50HZ,240V60HZ)	35,32		5
127095	DILEM12-01(24V50/60HZ)	35,32		5
127098	DILEM12-01(230V50/60HZ)	35,32		5
127132	DILEM12-10-G(24VDC)	42,69		5
127137	DILEM12-01-G(24VDC)	42,69		5
127736	NZM4-XKS	24,45		1
127737	NZM4-4-XKS	32,26		1
129001	SVDRIVECABLE	69,90		1
129020	OPTN12FR4	334,90		1
129710	NZMH2-A125-FIA30	3001,83		1
129839	NZM2-XMC-S0	818,92		1
129960	NZM3-XMC-S0	982,74		1
129961	NZM2-XMC-MB	1573,20		1
129962	NZM3-XMC-MB	1711,11		1
129963	NZM2-4-XMC-S0	922,34		1
129964	NZM3-4-XMC-S0	1086,16		1
129965	NZM2-4-XMC-MB	1676,62		1
129966	NZM3-4-XMC-MB	1814,60		1
129967	NZM-XMC-DISP	431,06		1
129968	NZM-XMC-AC	221,64		1

130...

Codice	Tipo	Prezzo €	Note	Conf. [pezzi]
131318	PSG120E	177,00		1
131319	PSG120F	211,00		1
131670	PSG240E	319,00		1
131671	PSG240F	353,50		1
131672	PSG480F	500,00		1
131673	PSG60E	96,50		1
132591	PKZM4-16-CB	309,76		1
132592	PKZM4-25-CB	334,33		1
132593	PKZM4-32-CB	375,30		1
132656	SVX040A1-4A1B1	7.085,00		1
132657	SVX075A1-4A1B1	12.024,00		1
132658	SVX100A1-4A1B1	14.088,00		1
132671	M22-D-GR	6,83		10
132672	M22S-D-GR	6,83	N	10
132673	NZM3-4-XKV70-2	238,78		1
132675	NZM3-4-XKSAV	190,97		1
132676	NZM4-4-XKSAV	205,29		1
132900	SVX200A1-4A1B1	23.754,00		1
133100	DVZ125-CI	27,23		2
133101	DVZ150-250-CI	27,23		2
133102	LC-DBIT3-CS	12,37		1
133103	LC-DBIT5-CS	12,37		1
133104	LC-ZSBIT-CS	32,70		1
133105	PHZ-A-COMP	31,37		1
133106	PHZ-A-ADD-ON	23,77		1
133800	MFD-CP10-NT	614,50		1
133801	MFD-CP10-ME	522,00		1
134180	OPTDRA-02L	210,90		1
134221	EMR5-W500-1-D	290,14		1
134222	EMR5-A400-1	244,01		1
134223	EMR5-AW300-1-C	307,26		1
134224	EMR5-AW500-1-D	307,26		1
134225	EMR5-AWN170-1-E	320,72		1
134226	EMR5-AWN280-1-F	320,72		1
134227	EMR5-W300-1-C	290,14		1
134228	EMR5-W380-1	257,32		1
134229	EMR5-W400-1	257,32		1
134230	EMR5-A300-1-C	296,50		1
134232	EMR5-N080-1-B	167,72		1
134233	EMR5-AWN280-1	374,97		1
134234	EMR5-AWN500-1	374,97		1
134235	EMR5-AWM580-2	383,05		1
134236	EMR5-AWM720-2	383,05		1
134237	EMR5-AWM820-2	383,05		1
134238	XC-CPU202-EC4M-8DI-6DO-XV	2.208,00		1
134510	MMX-NET-XA	106,50		1
134517	E53KAL18A2	174,79		1
134518	E53KAL18A2E	174,79		1
134519	E53KAL18A2EA	191,67		1
134760	E53KAL18A2SA	191,67		1
134761	E53KAL18T110	148,64		1
134762	E53KAL18T110E	148,64		1
134763	E53KAL18T110ED	172,18		1
134764	E53KAL18T110SD	172,18		1
134765	E53KAL18T111	148,64		1
134766	E53KAL18T111E	148,64		1
134767	E53KAL18T111ED	152,20		1
134768	E53KAL18T111SD	152,20		1
134769	E53KAL30A2	174,79		1
134770	E53KAL30A2E	174,79		1
134771	E53KAL30A2EA	221,17		1
134772	E53KAL30A2SA	221,17		1
134773	E53KAL30T110	151,96		1
134774	E53KAL30T110E	151,96		1
134775	E53KAL30T110ED	181,21		1
134776	E53KAL30T110SD	181,21		1
134777	E53KAL30T111	151,96		1
134778	E53KAL30T111E	151,96		1
134779	E53KAL30T111ED	181,21		1
134780	E53KAL30T111SD	181,21		1
134781	E53KAL34A2E	174,79		1
134782	E53KAL34A2EA	221,17		1
134783	E53KAL34T110	151,96		1
134784	E53KAL34T110E	151,96		1
134785	E53KAL34T110ED	181,93		1
134786	E53KAL34T110SD	181,93		1
134787	E53KAL34T111	151,96		1
134788	E53KAL34T111E	151,96		1
134789	E53KAL34T111ED	181,21		1
134790	E53KAL34T111SD	181,21		1
134791	E53KBL18A2	174,79		1
134792	E53KBL18A2E	174,79		1
134793	E53KBL18A2EA	191,67		1
134794	E53KBL18A2SA	191,67		1
134795	E53KBL18T110	148,64		1
134796	E53KBL18T110E	148,64		1
134797	E53KBL18T110ED	172,18		1
134798	E53KBL18T110SD	172,18		1
134799	E53KBL18T111	148,64		1
134800	E53KBL18T111E	148,64		1
134801	E53KBL18T111ED	152,20		1
134802	E53KBL18T111SD	152,20		1
134803	E53KBL30A2	174,79		1
134804	E53KBL30A2E	174,79		1
134805	E53KBL30A2EA	221,17		1
134806	E53KBL30A2SA	221,17		1
134807	E53KBL30T110	151,96		1
134808	E53KBL30T110E	151,96		1
134809	E53KBL30T110ED	181,21		1
134810	E53KBL30T110SD	181,21		1
134811	E53KBL30T111	151,96		1
134812	E53KBL30T111E	151,96		1
134813	E53KBL30T111ED	181,21		1
134814	E53KBL30T111SD	181,21		1
134815	E53KBL34A2E	174,79		1
134816	E53KBL34A2EA	221,17		1
134817	E53KBL34T110	151,96		1
134818	E53KBL34T110E	151,96		1
134819	E53KBL34T110ED	181,93		1
134820	E53KBL34T110SD	181,93		1
134821	E53KBL34T111	151,96		1
134822	E53KBL34T111E	151,96		1
134823	E53KBL34T111ED	181,21		1
134824	E53KBL34T111SD	181,21		1
134837	PKE32-XMB	23,97		1
134847	DS7-340SX004N0-N	328,00		1
134849	DS7-340SX007N0-N	374,00		1
134910	DS7-340SX009N0-N	394,60		1
134911	DS7-340SX012N0-N	415,00		1
134912	DS7-340SX016N0-N	476,50		1
134913	DS7-340SX024N0-N	522,50		1
134914	DS7-340SX032N0-N	583,90		1
134916	DS7-340SX041N0-N	850,40		1
134917	DS7-340SX055N0-N	939,90		1
134918	DS7-340SX070N0-N	1.142,00		1
134919	DS7-340SX081N0-N	1.253,00		1
134920	DS7-340SX100N0-N	1.362,00		1
134921	DS7-340SX135N0-N	1.752,00		1
134922	DS7-340SX160N0-N	2.178,00		1
134923	DS7-340SX200N0-N	2.442,00		1
134925	DS7-342SX004N0-N	328,00		1
134927	DS7-342SX007N0-N	374,00		1
134928	DS7-342SX009N0-N	394,60		1
134929	DS7-342SX012N0-N	415,00		1
134930	DS7-342SX016N0-N	476,50		1
134931	DS7-342SX024N0-N	522,50		1
134932	DS7-342SX032N0-N	583,90		1
134934	DS7-342SX041N0-N	850,40		1
134935	DS7-342SX055N0-N	939,90		1
134936	DS7-342SX070N0-N	1.142,00		1
134937	DS7-342SX081N0-N	1.253,00		1
134938	DS7-342SX100N0-N	1.362,00		1

Codice	Tipo	Prezzo €	Note	Conf. [pezzi]
134939	DS7-342SX135N0-N	1.752,00		1
134940	DS7-342SX160N0-N	2.178,00		1
134941	DS7-342SX200N0-N	2.442,00		1
134943	DS7-34DSX004N0-D	360,70		1
134945	DS7-34DSX007N0-D	411,30		1
134946	DS7-34DSX009N0-D	433,90		1
134947	DS7-34DSX012N0-D	456,40		1
134948	DS7-34DSX016N0-D	524,00		1
134949	DS7-34DSX024N0-D	574,60		1
134950	DS7-34DSX032N0-D	642,40		1
134952	DS7-34DSX041N0-D	1.064,00		1
134953	DS7-34DSX055N0-D	1.264,00		1
134954	DS7-34DSX070N0-D	1.305,00		1
134955	DS7-34DSX081N0-D	1.506,00		1
134956	DS7-34DSX100N0-D	1.590,00		1
134957	DS7-34DSX135N0-D	1.995,00		1
134958	DS7-34DSX160N0-D	2.283,00		1
134959	DS7-34DSX200N0-D	2.502,00		1
134969	EASY-M-512K	76,00		1
135226	PSG60F	164,00		1
135227	PSG480E	483,00		1
135239	ELC-PS01	61,00		1
135240	ELC-PS02	101,00		1
135242	SVX125A1-4A1B1	16.550,00		1
135266	OPTPAN-RS	184,10		1
135525	+NZM-XMC-1AO	528,97		1
135526	+NZM-XMC-2DO-R	349,12		1
135527	+NZM-XMC-4DO-R	487,64		1
135528	+NZM-XMC-4DI-4DO	528,97		1
135530	NZM-XSWD-704	491,90		1
135553	DS7-FAN-032	84,10		1
135554	11100A6513	207,80		1
135555	11100A6517	153,09		1
135556	11100AQD03	160,82		1
135557	11100AQD07	177,17		1
135558	11100R6513	187,87		1
135559	11100R6517	162,31		1
135560	11100RQD03	155,17		1
135561	11100RQD07	153,09		1
135562	11102A6513	202,45		1
135563	11102A6517	155,47		1
135564	11102AQD03	161,41		1
135565	11102AQD07	177,76		1
135566	12100A6513	278,84		1
135567	12100A6517	223,24		1
135568	12100AQD03	282,71		1
135569	12100AQD07	228,29		1
135570	12100R6513	282,10		1
135571	12100R6517	210,76		1
135572	12100RQD03	295,79		1
135573	12100RQD07	247,63		1
135574	12102A6513	274,97		1
135575	12102A6517	226,23		1
135576	12102AQD03	278,24		1
135577	12102AQD07	224,44		1
135578	13100A6513	233,64		1
135579	13100A6517	173,90		1
135580	13100AQD03	252,98		1
135581	13100AQD07	180,44		1
135582	13100R6513	247,32		1
135583	13100R6517	215,52		1
135584	13100RQD03	266,05		1
135585	13100RQD07	215,52		1
135586	13101A6513	201,54		1
135587	13101A6517	174,50		1
135588	13101AQD03	255,35		1
135589	13101AQD07	175,98		1
135590	13102A6513	267,24		1
135591	13102A6517	170,93		1
135592	13102AQD03	267,24		1
135593	13102AQD07	215,52		1
135594	13103A6513	152,50		1
135595	13103A6517	213,73		1
135596	13103AQD03	243,46		1
135597	13103AQD07	168,55		1
135598	13103R6513	249,41		1
135599	13103R6517	213,15		1
135600	13103RQD03	253,28		1
135601	13103RQD07	215,52		1
135602	13104A6513	195,30		1
135603	13104A6517	182,81		1
135604	13104AQD03	277,94		1
135605	13104AQD07	174,79		1
135606	13104R6513	274,38		1
135607	13104R6517	177,76		1
135608	13104RQD03	263,37		1
135609	13104RQD07	180,74		1
135610	13104RS5003	261,30		1
135611	13104RS5007	269,33		1
135612	13104RS5013	295,79		1
135613	13104RS5020	227,71		1
135614	13105A6513	198,86		1
135615	13105A6517	186,09		1
135616	13105AQD03	248,81		1
135617	13105AQD07	219,38		1
135618	13106A6513	238,71		1
135619	13106A6517	191,74		1
135620	13106AQD03	259,51		1
135621	13106AQD07	193,81		1
135622	13106R6513	251,79		1
135623	13106R6517	198,86		1
135624	13106RQD03	245,25		1
135625	13106RQD07	252,37		1
135626	13107AS6513	239,90		1
135627	13107AS6517	173,02		1
135628	13107ASQD03	254,46		1
135629	13107ASQD07	173,02		1
135630	13107RS6513	254,46		1
135631	13107RS6517	177,76		1
135632	13107RSQD03	257,44		1
135633	13107RSQD07	232,46		1
135634	13108A6513	195,60		1
135635	13108A6517	208,98		1
135636	13108AQD03	252,98		1
135637	13108AQD07	188,77		1
135638	13108R6513	268,14		1
135639	13108R6517	233,36		1
135640	13108RQD03	271,40		1
135641	13108RQD07	234,55		1
135642	14100A6513	234,55		1
135643	14100A6517	191,74		1
135644	14100AQD03	251,19		1
135645	14100AQD07	212,54		1
135646	14101A6513	241,38		1
135647	14101A6517	170,93		1
135648	14101AQD03	276,16		1
135649	14101AQD07	222,36		1
135650	14101R6513	295,79		1
135651	14101R6517	292,22		1
135652	14101RQD03	271,10		1
135653	14101RQD07	224,44		1
135654	14102A6513	219,68		1
135655	14102A6517	165,58		1
135656	14102AQD03	233,64		1
135657	14102AQD07	186,39		1
135658	14102R6513	296,67		1
135659	14102R6517	200,66		1
135660	14102RQD03	296,67		1
135661	14102RQD07	292,80		1
135662	E58-18DP100-DDP	734,13		1
135663	E58-18DP100-DLP	734,13		1
135664	E58-18DP100-HD	665,29		1
135665	E58-18DP100-HDP	691,67		1
135666	E58-18DP100-HL	665,29		1
135667	E58-18DP100-HLP	691,67		1
135668	E58-18DP50-DDP	768,03		1
135669	E58-18DP50-DLP	768,03		1
135670	E58-18DP50-HD	665,29		1
135671	E58-18DP50-HDP	691,67		1
135672	E58-18DP50-HL	665,29		1
135673	E58-18DP50-HLP	691,67		1
135674	E58-30DP150-DDP	821,16		1
135675	E58-30DP150-DLP	821,16		1
135676	E58-30DP150-HD	769,79		1
135677	E58-30DP150-HDP	769,79		1
135678	E58-30DP150-HL	769,79		1
135679	E58-30DP150-HLP	769,79		1
135680	E58-30DPS280-HD	807,62		1
135681	E58-30DPS280-HDP	814,74		1
135682	E58-30DPS280-HL	807,62		1
135683	E58-30DPS280-HLP	814,74		1
135684	E58-30RP10-HD	769,79		1
135685	E58-30RP10-HDP	769,79		1
135686	E58-30RP10-HL	769,79		1
135687	E58-30RP10-HLP	769,79		1
135688	E58-30RS18-HD	769,79		1
135689	E58-30RS18-HDP	769,79		1
135690	E58-30RS18-HL	769,79		1
135691	E58-30RS18-HLP	769,79		1
135692	E58-30TD250-HD	769,79		1
135693	E58-30TD250-HDP	769,79		1
135694	E58-30TD250-HL	769,79		1
135695	E58-30TD250-HLP	769,79		1
135696	E58-30TS250-HA	725,57		1
135697	E58-30TS250-HAP	725,57		1
135702	E65-SMPP050-HD	164,38		1
135703	E65-SMPP050-HDD	135,26		1
135704	E65-SMPP050-HL	164,38		1
135705	E65-SMPP050-HLD	135,26		1
135710	E65-SMPP100-HD	164,38		1
135711	E65-SMPP100-HDD	135,26		1
135712	E65-SMPP100-HL	164,38		1
135713	E65-SMPP100-HLD	135,26		1
135718	E65-SMPR3-HD	146,55		1
135719	E65-SMPR3-HDD	146,55		1
135720	E65-SMPR3-HL	146,55		1
135721	E65-SMPR3-HLD	146,55		1
135726	E65-SMSD200-HD	164,38		1
135727	E65-SMSD200-HDD	135,26		1
135728	E65-SMSD200-HL	164,38		1
135729	E65-SMSD200-HLD	135,26		1
135730	E65-SMTD15-HD	146,55		1
135731	E65-SMTD15-HDD	122,47		1
135732	E65-SMTD15-HL	146,55		1
135733	E65-SMTD15-HLD	122,47		1
135734	E65-SMTS15-HA	152,50		1
135735	E65-SMTS15-HAD	122,47		1
135743	6200A-6501	8,80		1
135744	6200A-6502	3,56		1
135745	6200A-6504	4,04		1
135746	6200A-6505	4,75		1
135747	6200A-6506	29,01		1
135748	6200A-6507	3,56		1
135760	E51KF153	278,71		1
135761	E51KF163	338,89		1
135762	E51KF173	218,31		1
135763	E51KF183	188,58		1
135764	E51KF193	196,19		1
135765	E51KF253	234,02		1
135766	E51KF263	284,90		1
135767	E51KF273	175,03		1
135768	E51KF283	155,77		1
135769	E51KF293	134,37		1
135770	E51KF313	202,15		1
135771	E51KF323	217,13		1
135772	E51KF333	217,13		1

Codice	Tipo	Prezzo €	Note	Conf. [pezzi]
135773	E51KF343	275,14		1
135774	E51KF3A3	250,18		1
135775	E51KF3B3	250,18		1
135776	E51KF413	126,04		1
135777	E51KF423	156,01		1
135778	E51KF433	165,28		1
135779	E51KF443	232,34		1
135780	E51KF4A3	208,57		1
135781	E51KF4B3	204,05		1
135782	E51KF553	254,22		1
135783	E51KF563	328,19		1
135784	E51KF573	223,55		1
135785	E51KF583	209,28		1
135786	E51KF593	212,85		1
135787	E51KF653	248,51		1
135788	E51KF663	306,79		1
135789	E51KF673	167,18		1
135790	E51KF683	159,80		1
135791	E51KF693	176,93		1
135792	E51KF713	197,15		1
135793	E51KF723	211,66		1
135794	E51KF733	213,31		1
135795	E51KF743	268,26		1
135796	E51KF7A3	249,94		1
135797	E51KF7B3	249,94		1
135798	E51KF813	138,40		1
135799	E51KF823	155,29		1
135800	E51KF833	155,29		1
135801	E51KF843	161,48		1
135802	E51KF8A3	197,15		1
135803	E51KF8B3	197,15		1
135804	E52Q-DL15SAD01	283,24		1
135805	E52Q-DL15UAD01	283,24		1
135806	E52Q-DL20SAD01	283,24		1
135807	E52Q-DL20UAD01	283,24		1
135808	E52Q-DL25UAD01	283,24		1
135809	E52Q-DL30UAD01	283,24		1
135810	E52Q-DL35UAD01	283,24		1
135811	E52Q-DL40UAD01	283,24		1
135812	E55BLT1C	190,49		1
135813	E55BLT1D	190,49		1
135814	E55BLT1E	190,49		1
135815	E55BLT1F	211,89		1
135816	E55CAL12A2	120,09		1
135817	E55CAL12A2E	120,09		1
135818	E55CAL12T110	67,77		1
135819	E55CAL12T110E	67,77		1
135820	E55CAL12T111	67,77		1
135821	E55CAL12T111E	67,77		1
135822	E55CAL18A2	120,09		1
135823	E55CAL18A2E	120,09		1
135824	E55CAL18T110	82,05		1
135825	E55CAL18T110E	82,05		1
135826	E55CAL18T111	82,05		1
135827	E55CAL18T111E	82,05		1
135828	E55CAL30A2	140,30		1
135829	E55CAL30A2E	140,30		1
135830	E55CAL30T110	102,02		1
135831	E55CAL30T110E	102,02		1
135832	E55CAL30T111	102,02		1
135833	E55CAL30T111E	102,02		1
135834	E55CBL12A2	120,09		1
135835	E55CBL12A2E	120,09		1
135836	E55CBL12T110E	67,77		1
135837	E55CBL12T111	67,77		1
135838	E55CBL12T111E	67,77		1
135839	E55CBL18A2	120,09		1
135840	E55CBL18A2E	120,09		1
135841	E55CBL18T110	82,05		1
135842	E55CBL18T110E	82,05		1
135843	E55CBL18T111E	82,05		1
135844	E55CBL30A2	140,30		1
135845	E55CBL30A2E	140,30		1
135846	E55CBL30T110	102,02		1
135847	E55CBL30T110E	102,02		1
135848	E55CBL30T111	102,02		1
135849	E55CBL30T111E	102,02		1
135850	E57-08GBE03-C	101,55		1
135851	E57-08GE03-C	101,55		1
135852	E57-08GE03-CDB	105,35		1
135853	E57-08GE03-G	101,55		1
135854	E57-08GE03-GDB	105,35		1
135855	E57-08GE06-C	101,55		1
135856	E57-08GE06-CDB	105,35		1
135857	E57-08GE06-G	101,55		1
135858	E57-08GE06-GDB	105,35		1
135859	E57-08GS01-C	57,79		1
135860	E57-08GS01-CDB	72,53		1
135861	E57-08GS01-G	57,79		1
135862	E57-08GS01-GDB	72,53		1
135863	E57-08GU02-C	57,79		1
135864	E57-08GU02-CDB	72,53		1
135865	E57-08GU02-G	57,79		1
135866	E57-08GU02-GDB	72,53		1
135867	E57-12GE05-C	97,27		1
135868	E57-12GE05-CDB	97,27		1
135869	E57-12GE05-G	97,27		1
135870	E57-12GE05-GDB	97,27		1
135871	E57-12GE08-D	65,39		1
135872	E57-12GE08-D1	82,05		1
135873	E57-12GE08-D1DB	65,39		1
135874	E57-12GE08-DDB	65,39		1
135875	E57-12GE10-C	97,27		1
135876	E57-12GE10-CDB	97,27		1
135877	E57-12GE10-G	97,27		1
135878	E57-12GE10-GDB	97,27		1
135879	E57-12GS02-A	117,72		1
135880	E57-12GS02-AAB	60,65		1
135881	E57-12GS02-C	60,65		1
135882	E57-12GS02-CDB	60,65		1
135883	E57-12GS02-D	60,65		1
135884	E57-12GS02-DDB	60,65		1
135885	E57-12GS02-G	60,65		1
135886	E57-12GS02-GDB	60,65		1
135887	E57-12GU04-A	117,72		1
135888	E57-12GU04-AAB	102,02		1
135889	E57-12GU04-C	70,16		1
135890	E57-12GU04-CDB	65,39		1
135891	E57-12GU04-D	65,39		1
135892	E57-12GU04-D1	65,39		1
135893	E57-12GU04-DDB	65,39		1
135894	E57-12GU04-G	65,39		1
135895	E57-12GU04-GDB	65,39		1
135912	E57-18GE08-C	109,39		1
135913	E57-18GE08-CDB	109,39		1
135914	E57-18GE08-G	109,39		1
135915	E57-18GE08-GDB	109,39		1
135916	E57-18GE16-AAB	102,02		1
135917	E57-18GE16-D	97,98		1
135918	E57-18GE16-D1	97,98		1
135919	E57-18GE16-D1DB	110,11		1
135920	E57-18GE16-DDB	110,11		1
135921	E57-18GE18-C	110,11		1
135922	E57-18GE18-CDB	110,11		1
135923	E57-18GE18-G	110,11		1
135924	E57-18GE18-GDB	110,11		1
135925	E57-18GS05-A	118,67		1
135926	E57-18GS05-AAB	107,74		1
135927	E57-18GS05-C	70,16		1
135928	E57-18GS05-CDB	70,16		1
135929	E57-18GS05-D	70,16		1
135930	E57-18GS05-DDB	70,16		1
135931	E57-18GS05-G	70,16		1
135932	E57-18GS05-GDB	70,16		1
135933	E57-18GU08-A	118,67		1
135934	E57-18GU08-AAB	77,29		1
135935	E57-18GU08-C	70,16		1
135936	E57-18GU08-CDB	70,16		1
135937	E57-18GU08-D	70,16		1
135938	E57-18GU08-DDB	70,16		1
135939	E57-18GU08-G	70,16		1
135940	E57-18GU08-GDB	70,16		1
135957	E57-30GE15-C	125,56		1
135958	E57-30GE15-CDB	125,56		1
135959	E57-30GE15-G	125,56		1
135960	E57-30GE15-GDB	125,56		1
135961	E57-30GE25-D	118,67		1
135962	E57-30GE25-D1	118,67		1
135963	E57-30GE25-D1DB	134,37		1
135964	E57-30GE25-DDB	134,37		1
135965	E57-30GE29-C	125,56		1
135966	E57-30GE29-CDB	125,56		1
135967	E57-30GE29-G	125,56		1
135968	E57-30GE29-GDB	125,56		1
135969	E57-30GS10-A	140,30		1
135970	E57-30GS10-AAB	97,50		1
135971	E57-30GS10-C	100,60		1
135972	E57-30GS10-CDB	100,60		1
135973	E57-30GS10-D	100,60		1
135974	E57-30GS10-D1	100,60		1
135975	E57-30GS10-D1DB	100,60		1
135976	E57-30GS10-DDB	100,60		1
135977	E57-30GS10-G	100,60		1
135978	E57-30GS10-GDB	100,60		1
135979	E57-30GU15-A	140,30		1
135980	E57-30GU15-AAB	131,98		1
135981	E57-30GU15-C	105,35		1
135982	E57-30GU15-CDB	105,35		1
135983	E57-30GU15-D	105,35		1
135984	E57-30GU15-DDB	105,35		1
135985	E57-30GU15-G	105,35		1
135986	E57-30GU15-GDB	105,35		1
135995	E57LAL12A2	162,90		1
135996	E57LAL12A2E	162,90		1
135997	E57LAL12A2EA	146,26		1
135998	E57LAL12A2SA	146,26		1
135999	E57LAL12T110	167,67		1
136000	E57LAL12T110E	167,67		1
136001	E57LAL12T110ED	151,73		1
136002	E57LAL12T110SD	151,73		1
136003	E57LAL12T111	162,66		1
136004	E57LAL12T111E	162,66		1
136005	E57LAL12T111ED	146,02		1
136006	E57LAL12T111SD	146,02		1
136007	E57LAL18A2	153,38		1
136008	E57LAL18A2E	153,38		1
136009	E57LAL18A2EA	151,49		1
136010	E57LAL18T110	157,20		1
136011	E57LAL18T110E	157,20		1
136012	E57LAL18T110ED	146,02		1
136013	E57LAL18T110SD	146,02		1
136014	E57LAL18T111	157,20		1
136015	E57LAL18T111E	157,20		1
136016	E57LAL18T111ED	154,58		1
136017	E57LAL18T111SD	154,58		1
136018	E57LAL30A2	163,62		1
136019	E57LAL30A2E	163,62		1
136020	E57LAL30A2EA	161,48		1
136021	E57LAL30A2SA	161,48		1
136022	E57LAL30T110	168,36		1
136023	E57LAL30T110E	168,36		1
136024	E57LAL30T110ED	165,76		1
136025	E57LAL30T110SD	165,76		1
136026	E57LAL30T111	169,56		1
136027	E57LAL30T111E	169,56		1
136028	E57LAL30T111ED	166,94		1

Codice	Tipo	Prezzo €	Note	Conf. [pezzi]
136029	E57LAL30T111SD	166,94		1
136030	E57LBL12A2	162,90		1
136031	E57LBL12A2E	162,90		1
136032	E57LBL12A2EA	146,26		1
136033	E57LBL12A2SA	146,26		1
136034	E57LBL12T110	167,67		1
136035	E57LBL12T110E	167,67		1
136036	E57LBL12T110ED	151,73		1
136037	E57LBL12T110SD	151,73		1
136038	E57LBL12T111	168,61		1
136039	E57LBL12T111E	168,61		1
136040	E57LBL12T111ED	151,96		1
136041	E57LBL12T111SD	151,96		1
136042	E57LBL18A2	153,38		1
136043	E57LBL18A2E	153,38		1
136044	E57LBL18A2EA	151,49		1
136045	E57LBL18A2SA	151,49		1
136046	E57LBL18T110	153,38		1
136047	E57LBL18T110E	153,38		1
136048	E57LBL18T110ED	150,54		1
136049	E57LBL18T110SD	150,54		1
136050	E57LBL18T111	157,20		1
136051	E57LBL18T111E	157,20		1
136052	E57LBL18T111ED	154,58		1
136053	E57LBL18T111SD	154,58		1
136054	E57LBL30A2	163,62		1
136055	E57LBL30A2E	163,62		1
136056	E57LBL30A2EA	161,48		1
136057	E57LBL30A2SA	161,48		1
136058	E57LBL30T110	168,36		1
136059	E57LBL30T110E	168,36		1
136060	E57LBL30T110ED	165,76		1
136061	E57LBL30T110SD	165,76		1
136062	E57LBL30T111	159,34		1
136063	E57LBL30T111E	159,34		1
136064	E57LBL30T111ED	157,43		1
136065	E57LBL30T111SD	157,43		1
136066	E57RAL18A2	199,29		1
136067	E57RAL18A2E	199,29		1
136068	E57RAL18A2EA	197,38		1
136069	E57RAL18A2SA	197,38		1
136070	E57RAL18T110	195,01		1
136071	E57RAL18T110E	195,01		1
136072	E57RAL18T110ED	192,63		1
136073	E57RAL18T110SD	192,63		1
136074	E57RAL18T111	199,29		1
136075	E57RAL18T111E	199,29		1
136076	E57RAL18T111ED	196,91		1
136077	E57RAL18T111SD	196,91		1
136078	E57RBL18A2	199,05		1
136079	E57RBL18A2E	199,05		1
136080	E57RBL18A2EA	185,49		1
136081	E57RBL18A2SA	185,49		1
136082	E57RBL18T110	183,83		1
136083	E57RBL18T110E	183,83		1
136084	E57RBL18T110ED	181,45		1
136085	E57RBL18T110SD	181,45		1
136086	E57RBL18T111	188,11		1
136087	E57RBL18T111E	188,11		1
136088	E57RBL18T111ED	185,25		1
136089	E57RBL18T111SD	185,25		1
136090	E57SAL12A2	204,51		1
136091	E57SAL12A2E	204,51		1
136092	E57SAL12A2EA	167,67		1
136093	E57SAL12A2SA	167,67		1
136094	E57SAL12A4	137,94		1
136095	E57SAL12A4E	137,94		1
136096	E57SAL12A4EA	121,28		1
136097	E57SAL12A4SA	121,28		1
136098	E57SAL12T110	172,18		1
136099	E57SAL12T110E	172,18		1
136100	E57SAL12T110ED	155,52		1
136101	E57SAL12T110SD	155,06		1
136102	E57SAL12T111	158,62		1
136103	E57SAL12T111E	158,62		1
136104	E57SAL12T111ED	142,22		1
136105	E57SAL12T111SD	142,22		1
136106	E57SAL18A2	205,94		1
136107	E57SAL18A2E	205,94		1
136108	E57SAL18A2EA	170,99		1
136109	E57SAL18A2SA	170,99		1
136110	E57SAL18A4	118,67		1
136111	E57SAL18A4E	118,67		1
136112	E57SAL18A4EA	111,06		1
136113	E57SAL18A4SA	111,06		1
136114	E57SAL18T110	127,46		1
136115	E57SAL18T110E	127,46		1
136116	E57SAL18T110ED	145,54		1
136117	E57SAL18T110SD	145,54		1
136118	E57SAL18T111	148,16		1
136119	E57SAL18T111E	148,16		1
136120	E57SAL18T111ED	145,54		1
136121	E57SAL18T111SD	145,54		1
136122	E57SAL30A2	204,51		1
136123	E57SAL30A2E	204,51		1
136124	E57SAL30A2EA	183,11		1
136125	E57SAL30A2SA	183,11		1
136126	E57SAL30A4	128,42		1
136127	E57SAL30A4E	128,42		1
136128	E57SAL30A4EA	126,04		1
136129	E57SAL30A4SA	126,04		1
136130	E57SAL30T110	163,62		1
136131	E57SAL30T110E	163,62		1
136132	E57SAL30T110ED	161,00		1
136133	E57SAL30T110SD	161,00		1
136134	E57SAL30T111	163,62		1
136135	E57SAL30T111E	163,62		1
136136	E57SAL30T111ED	161,00		1

Codice	Tipo	Prezzo €	Note	Conf. [pezzi]
136137	E57SAL30T111SD	161,00		1
136138	E57SBL12A2	174,55		1
136139	E57SBL12A2E	174,55		1
136140	E57SBL12A2EA	156,96		1
136141	E57SBL12A2SA	156,96		1
136142	E57SBL12A4	137,94		1
136143	E57SBL12A4E	137,94		1
136144	E57SBL12A4EA	121,28		1
136145	E57SBL12A4SA	121,28		1
136146	E57SBL12T110E	151,73		1
136147	E57SBL12T110ED	151,73		1
136148	E57SBL12T111	151,73		1
136149	E57SBL12T111E	151,73		1
136150	E57SBL12T111ED	135,08		1
136151	E57SBL12T111SD	135,08		1
136152	E57SBL18A2	197,15		1
136153	E57SBL18A2E	197,15		1
136154	E57SBL18A2EA	199,52		1
136155	E57SBL18A2SA	199,52		1
136156	E57SBL18A4	112,96		1
136157	E57SBL18A4E	112,96		1
136158	E57SBL18A4EA	110,82		1
136159	E57SBL18A4SA	110,82		1
136160	E57SBL18T110	123,42		1
136161	E57SBL18T110E	123,42		1
136162	E57SBL18T110ED	114,62		1
136163	E57SBL18T110SD	114,62		1
136164	E57SBL18T111	123,42		1
136165	E57SBL18T111E	123,42		1
136166	E57SBL18T111ED	120,58		1
136167	E57SBL18T111SD	120,58		1
136168	E57SBL30A2	197,38		1
136169	E57SBL30A2E	197,38		1
136170	E57SBL30A2EA	183,11		1
136171	E57SBL30A2SA	183,11		1
136172	E57SBL30A4	128,42		1
136173	E57SBL30A4E	128,42		1
136174	E57SBL30A4EA	126,04		1
136175	E57SBL30A4SA	126,04		1
136176	E57SBL30T110	130,80		1
136177	E57SBL30T110E	130,80		1
136178	E57SBL30T110ED	124,61		1
136179	E57SBL30T110SD	124,61		1
136180	E57SBL30T111	145,07		1
136181	E57SBL30T111E	145,07		1
136182	E57SBL30T111ED	130,80		1
136183	E57SBL30T111SD	130,80		1
136184	E57KC12	67,77		1
136185	E57KC18	79,43		1
136186	E57KC30	100,12		1
136187	E57KC8	51,13		1
136205	E59-M12A105C02-D1	243,76		1
136206	E59-M12A105C02-D2	243,76		1
136207	E59-M12A105D01-D1	227,11		1
136208	E59-M12A105D01-D2	227,11		1
136209	E59-M12C110C02-D1	233,29		1
136210	E59-M12C110C02-D2	233,29		1
136211	E59-M12C110D01-D1	216,65		1
136212	E59-M12C110D01-D2	216,65		1
136213	E59-M18A108C02-D1	236,16		1
136214	E59-M18A108C02-D2	236,16		1
136215	E59-M18A108D01-D1	233,53		1
136216	E59-M18A108D01-D2	233,53		1
136217	E59-M18C116C02-D1	260,65		1
136218	E59-M18C116C02-D2	260,65		1
136219	E59-M18C116D01-D1	258,02		1
136220	E59-M18C116D01-D2	258,02		1
136221	E59-M30A115C02-D1	268,72		1
136222	E59-M30A115C02-D2	268,72		1
136223	E59-M30A115D01-D1	265,40		1
136224	E59-M30A115D01-D2	265,40		1
136225	E59-M30C129C02-D1	236,62		1
136226	E59-M30C129C02-D2	236,62		1
136227	E59-M30C129D01-D1	233,29		1
136228	E59-M30C129D01-D2	233,29		1
136229	E59RP1	594,54		1
136230	E59SW1	23,54		1
136234	E56ADL40SAD01	454,22		1
136235	E56ADL40UAD01	473,25		1
136236	E56BDL70UAD01	473,25		1
136237	E56CDL100UAD01	568,37		1
136238	E57EAL4T110SP	100,60		1
136239	E57EAL4T111SP	100,60		1
136240	E57EAL5T110SP	95,84		1
136241	E57EAL5T111SP	95,84		1
136242	E57EAL6T110EP	62,07		1
136243	E57EAL6T110SP	62,07		1
136244	E57EAL6T111EP	62,07		1
136245	E57EAL6T111SP	62,07		1
136246	E57EAL8T110ED	79,43		1
136247	E57EAL8T110EP	56,83		1
136248	E57EAL8T110SD	79,43		1
136249	E57EAL8T110SP	60,89		1
136250	E57EAL8T111ED	79,43		1
136251	E57EAL8T111EP	60,89		1
136252	E57EAL8T111SD	79,43		1
136253	E57EAL8T111SP	60,89		1
136254	E57EBL8T110ED	79,43		1
136255	E57EBL8T110EP	60,89		1
136256	E57EBL8T110SD	79,43		1
136257	E57EBL8T110SP	60,89		1
136258	E57EBL8T111ED	79,43		1
136259	E57EBL8T111EP	60,89		1
136260	E57EBL8T111SD	79,43		1
136261	E57EBL8T111SP	60,89		1
136262	CSAR3F3CY2202	41,14		1
136263	CSAR3F3CY2205	49,70		1
136264	CSAR3F3CY2210	68,25		1

Codice	Tipo	Prezzo €	Note	Conf. [pezzi]
136265	CSAS3F3CY2202	41,14		1
136266	CSAS3F3CY2205	49,70		1
136267	CSAS3F3CY2210	68,25		1
136268	CSAS4A4CY2202	19,03		1
136269	CSAS4A4CY2205	29,73		1
136272	CSDR4A3CY2202	29,73		1
136273	CSDR4A3CY2205	35,43		1
136274	CSDR4A3CY2205-LN	46,85		1
136275	CSDR4A3CY2205-LP	48,27		1
136276	CSDR4A3CY2210	44,95		1
136278	CSDR4A4CY2201-D	63,49		1
136279	CSDR4A4CY2202	32,58		1
136282	CSDR4A4CY2205	34,25		1
136283	CSDR4A4CY2205-D	75,87		1
136284	CSDR4A4CY2210	44,47		1
136287	CSDS4A3CY2202	24,96		1
136288	CSDS4A3CY2205	34,48		1
136289	CSDS4A3CY2210	43,99		1
136291	CSDS4A4CY2201-D	63,74		1
136292	CSDS4A4CY2202	30,92		1
136293	CSDS4A4CY2203-D	67,77		1
136294	CSDS4A4CY2205	38,05		1
136295	CSDS4A4CY2205-D	73,73		1
136296	CSDS4A4CY2210	49,95		1
136312	CSAS4A4CY2210	35,67		1
136313	CSDR4A4CY2201.5-D	66,11		1
136314	CSDR4A4CY2202-D	66,59		1
136315	CSDR4A4CY2203-D	75,87		1
136316	CSDS4A4CY2201.5-D	63,74		1
136480	ZEB12-1,65	208,41		1
136481	ZEB12-5	208,41		1
136482	ZEB12-20	208,41		1
136483	ZEB12-1,65-GF	326,07		1
136484	ZEB12-5-GF	326,07		1
136485	ZEB12-20-GF	326,07		1
136486	ZEB32-1,65	231,58		1
136487	ZEB32-5	231,58		1
136488	ZEB32-20	231,58		1
136489	ZEB32-45	231,58		1
136490	ZEB32-1,65-GF	362,29		1
136491	ZEB32-5-GF	362,29		1
136492	ZEB32-20-GF	362,29		1
136493	ZEB32-45-GF	362,29		1
136494	ZEB32-1,65/KK	231,58		1
136495	ZEB32-5/KK	231,58		1
136496	ZEB32-20/KK	231,58		1
136497	ZEB32-45/KK	231,58		1
136498	ZEB32-1,65-GF/KK	362,29		1
136499	ZEB32-5-GF/KK	362,29		1
136500	ZEB32-20-GF/KK	362,29		1
136501	ZEB32-45-GF/KK	362,29		1
136502	ZEB65-45	324,21		1
136503	ZEB65-45-GF	398,52		1
136504	ZEB65-100	433,80		1
136505	ZEB65-100-GF	541,44		1
136506	ZEB150-100	506,10		1
136507	ZEB150-100-GF	590,67		1
136508	ZEB150-100/KK	506,10		1
136509	ZEB150-100-GF/KK	590,67		1
136556	XMX-NET-PS-A	572,00		1
136557	XMX-NET-PD-A	572,00		1
137253	KEYPAD-LCD	103,80		1
137254	KEYPAD-STD	185,40		1
138231	MMX-LZ1-009	56,50		1
138232	MMX-LZ1-015	72,10		1
138233	MMX-LZ1-017	112,90		1
138234	MMX-LZ3-006	143,80		1
138235	MMX-LZ3-009	159,00		1
138236	MMX-LZ3-020	220,60		1
138257	XT-MEM-MM512M	293,50		1
138258	PKE65	198,95		1
138259	PKE-XTU-65	209,96		1
138260	PKE-XTUA-65	252,00		1
138261	PKE-XTUW-32	187,94		1
138262	PKE-XTUWA-32	219,73		1
138361	AKU-M10/10	30,80		8
138362	AKU-M8/10	22,69		20
138363	AK300	151,26		3
138364	AKP750	87,52		3
138365	AKP900	105,35		3
138366	AKP1200	151,26		3
138367	AKP1600	191,02		3
138368	AKP2000	238,46		3
138369	AKP3600	268,60		3
138374	AKS150	22,69		6
138375	AKS1200	150,94		3
138376	AKS2000	230,90		3
138377	BBC-CS3	53,49		1
138378	PK900	22,37		3
138379	BBT-CU12-20X5/10-38	17,18		12
138380	BBT-CU20-30X5/10-40	32,96		6
138381	BBS-4/FL	38,90		10
138382	BBC-MCS4	43,22		1x2
138383	BBC-CS4-T/B	30,08		2
138384	BBC-CS4-F	86,44		1
138385	BBA-TP4/300	270,11		1
138386	BBA-TP4/CU-BAND	270,11		1
138387	BBC-CS4	85,90		1
138388	NZM2-4-XAD250	206,37		1
138388	NZM2-4-XAD250	206,37		1
138389	NZM2-4-XAD630	363,03		1
138389	NZM3-4-XAD630	363,03		1
138430	SVX050A1-4A1B1	8.314,00		1
138431	SVX060A1-4A1B1	9.516,00		1
138432	SVX150A1-4A1B1	20.643,00		1
138516	PKE65/XTU-65	419,40		1
138517	PKE65/XTUW-32	396,76		1
138574	PHZ-E10/30-GS	25,23		1

Codice	Tipo	Prezzo €	Note	Conf. [pezzi]
138575	PHZ-E10/30-VS	25,23		1
138576	KEY-E10/30-GS	20,92		1
138656	DAS-SET/150-CS	50,08		1
138657	DAS-SET/200-CS	52,45		1
138658	DAS-SET/250-CS	55,35		1
138659	DAS-SET/300-CS	55,78		1
138660	DI-2520-CS	94,94		1
138661	DI-3020-CS	95,34		1
138662	DI-3030-CS	98,77		1
138663	DI-3040-CS	104,33		1
138664	DI-4030-CS	104,33		1
138665	DI-4040-CS	108,37		1
138666	DI-4060-CS	118,25		1
138667	DI-5040-CS	111,64		1
138668	DI-5050-CS	117,13		1
138669	DI-6040-CS	118,25		1
138670	DI-6050-CS	123,58		1
138671	DI-6060-CS	130,13		1
138672	DI-6080-CS	158,23		1
138673	DI-7050-CS	138,03		1
138674	DI-8040-CS	145,00		1
138675	DI-8060-CS	158,23		1
138676	DI-8080-CS	181,68		1
138677	DI-80100-CS	194,84		1
138678	DI-10060-CS	171,87		1
138679	DI-10080-CS	194,84		1
138680	DI-100100-CS	190,45		1
138681	DI-12060-CS	206,49		1
138682	DI-12080-CS	227,56		1
138683	DI-120100-CS	237,97		1
138684	DI-120120-CS	221,25		1
138685	MPP-2520-CS	12,96		1
138686	MPP-3020-CS	10,59		1
138687	MPP-3030-CS	15,94		1
138688	MPP-3040-CS	22,87		1
138689	MPP-4030-CS	22,87		1
138690	MPP-4040-CS	26,22		1
138691	MPP-4060-CS	41,55		1
138692	MPP-5040-CS	35,89		1
138693	MPP-5050-CS	43,19		1
138694	MPP-6040-CS	41,55		1
138695	MPP-6050-CS	52,31		1
138696	MPP-6060-CS	66,85		1
138697	MPP-6080-CS	105,72		1
138698	MPP-7050-CS	70,46		1
138699	MPP-8040-CS	74,15		1
138700	MPP-8060-CS	105,72		1
138701	MPP-8080-CS	139,60		1
138702	MPP-80100-CS	168,68		1
138703	MPP-10060-CS	116,25		1
138704	MPP-10080-CS	168,68		1
138705	MPP-100100-CS	194,90		1
138706	MPP-12060-CS	127,27		1
138707	MPP-12080-CS	170,82		1
138708	MPP-120100-CS	207,73		1
138709	MPP-120120-CS	259,14		1
138712	MPL-2520/RAL2000-CS	10,70		1
138713	MPL-3020/RAL2000-CS	11,74		1
138714	MPL-3030/RAL2000-CS	16,05		1
138715	MPL-3040/RAL2000-CS	20,09		1
138716	MPL-4030/RAL2000-CS	20,37		1
138717	MPL-4040/RAL2000-CS	25,56		1
138718	MPL-4060/RAL2000-CS	41,97		1
138719	MPL-5040/RAL2000-CS	33,09		1
138720	MPL-5050/RAL2000-CS	41,06		1
138721	MPL-6040/RAL2000-CS	43,99		1
138722	MPL-6050/RAL2000-CS	54,98		1
138723	MPL-6060/RAL2000-CS	65,08		1
138724	MPL-6080/RAL2000-CS	116,86		1
138725	MPL-7050/RAL2000-CS	62,71		1
138726	MPL-8040/RAL2000-CS	69,53		1
138727	MPL-8060/RAL2000-CS	107,38		1
138728	MPL-8080/RAL2000-CS	154,03		1
138729	MPL-80100/RAL2000-CS	194,36		1
138730	MPL-10060/RAL2000-CS	132,97		1
138731	MPL-10080/RAL2000-CS	195,46		1
138732	MPL-100100/RAL2000-CS	224,66		1
138733	MPL-12060/RAL2000-CS	158,84		1
138734	MPL-12080/RAL2000-CS	231,51		1
138735	MPL-120100/RAL2000-CS	266,87		1
138736	MPL-120120/RAL2000-CS	313,78		1
138737	DOOR-RET-CS	77,69		1
138738	SFP-112X182-CS	7,92		1
138739	SFP-112X232-CS	8,62		1
138740	SFP-112X332-CS	10,27		1
138741	SFP-172X262-CS	10,45		1
138742	SFP-172X332-CS	11,66		1
138743	SFP-172X432-CS	13,44		1
138744	SFP-172X532-CS	15,71		1
138745	SFP-172X732-CS	19,35		1
138746	SFP-172X932-CS	23,45		1
138747	MPL-2520-CS	7,00		1
138748	MPL-3020-CS	7,68		1
138749	MPL-3030-CS	10,89		1
138750	MPL-3040-CS	13,68		1
138751	MPL-4030-CS	14,06		1
138752	MPL-4040-CS	17,59		1
138753	MPL-4060-CS	30,53		1
138754	MPL-5040-CS	21,84		1
138755	MPL-5050-CS	26,58		1
138756	MPL-6040-CS	29,81		1
138757	MPL-6050-CS	37,12		1
138758	MPL-6060-CS	44,34		1
138759	MPL-6080-CS	88,39		1
138760	MPL-7050-CS	41,73		1
138761	MPL-8040-CS	51,29		1
138762	MPL-8060-CS	79,34		1
138763	MPL-8080-CS	114,97		1

Codice	Tipo	Prezzo €	Note	Conf. [pezzi]
138764	MPL-80100-CS	141,93		1
138765	MPL-10060-CS	94,41		1
138766	MPL-10080-CS	143,32		1
138767	MPL-100100-CS	159,44		1
138768	MPL-12060-CS	112,59		1
138769	MPL-12080-CS	172,10		1
138770	MPL-120100-CS	192,54		1
138771	MPL-120120-CS	229,10		1
138772	TS1-BRA-CS	13,76		2
138773	QUICK-C-CS	1,46		6
139528	MEMORY-CF-A1-S	146,00		1
139534	DILM185A/22(RAC24)	807,95		1
139535	DILM185A/22(RAC48)	807,95		1
139536	DILM185A/22(RAC120)	807,95		1
139537	DILM185A/22(RAC240)	807,95		1
139538	DILM185A/22(RAC440)	807,95		1
139539	DILM185A/22(RAC500)	807,95		1
139540	DILM185A/22(RDC24)	807,95		1
139541	DILM185A/22(RDC60)	807,95		1
139542	DILM185A/22(RDC130)	807,95		1
139543	DILM185A/22(RDC240)	807,95		1
139544	DILM225A/22(RAC24)	900,30		1
139545	DILM225A/22(RAC48)	900,30		1
139546	DILM225A/22(RAC120)	900,30		1
139547	DILM225A/22(RAC240)	900,30		1
139548	DILM225A/22(RAC440)	900,30		1
139549	DILM225A/22(RAC500)	900,30		1
139550	DILM225A/22(RDC24)	900,30		1
139551	DILM225A/22(RDC60)	900,30		1
139552	DILM225A/22(RDC130)	900,30		1
139553	DILM225A/22(RDC240)	900,30		1
139554	DILM300A/22(RDC48)	1.683,62		1
139555	DILM300A/22(RA110)	1.683,62		1
139556	DILM300A/22(RA250)	1.683,62		1
139557	DILM300A/22(RAC500)	1.683,62		1
139558	DILM300A-S/22(110-120V50/60HZ)	1.515,43		1
139559	DILM300A-S/22(220-240V50/60HZ)	1.515,43		1
139560	DILM225A-XHB	26,71		1
139561	DILM225A-XKU-S	108,52		1
139562	DILM225A-XSP(RAC24)	208,64		1
139563	DILM225A-XSP(RAC48)	208,64		1
139564	DILM225A-XSP(RAC120)	208,64		1
139565	DILM225A-XSP(RAC240)	208,64		1
139566	DILM225A-XSP(RAC440)	208,64		1
139567	DILM225A-XSP(RAC500)	208,64		1
139568	DILM225A-XSP(RDC24)	302,64		1
139569	DILM225A-XSP(RDC60)	302,64		1
139570	DILM225A-XSP(RDC130)	302,64		1
139571	DILM225A-XSP(RDC240)	302,64		1
139572	Z5-70/FF225A	277,79		1
139573	Z5-100/FF225A	292,33		1
139574	Z5-125/FF225A	292,33		1
139575	Z5-160/FF225A	309,51		1
139576	Z5-220/FF225A	309,51		1
139577	Z5-250/FF225A	309,51		1
139578	Z5-300/FF250	351,70		1
139579	Z5/FF225A-XHB-Z	53,43		
139580	DILA-XHIR22	51,92		5
139775	OPTN12FR5	413,40		1
139776	OPTN12FR6	619,90		1
139777	OPTTHR4	190,90		1
139778	OPTTHR5	190,90		1
139779	OPTTHR6	190,90		1
139780	OPTTHR7	190,90		1
139781	OPTTHR8	190,90		1
139782	OPTTHR9	233,20		1
139789	OPT-AF	327,90		1
139803	MEMORY-CF-BRS-1	655,50		1
139807	MEMORY-SD-A1-S	68,50		1
139809	ACCESSORIES-HKS-IP65	40,50		1
139819	CAB-DVI-T05	206,00		1
139820	CAB-DVI-T10	256,00		1
139821	CAB-DVI-T20	311,00		1
139822	CAB-DVI-T30	366,00		1
139823	CAB-DVI-M05	128,00		1
139824	CAB-DVI-M10	293,00		1
139825	CAB-DVI-M20	548,50		1
139826	CAB-DVI-M30	841,00		1
139828	ACCESSORIES-TP-57-IR-1	153,50		1
139837	ACCESSORIES-TP-57-KG-1	153,50		1
139847	COM-MPB2-TP	759,00		1
139849	COM-PDP-TP	768,50		1
139850	COM-MPB1-TP	640,50		1
139852	COM-EIB2-TP	759,00		1
139853	COM-DPM-MC2	1.409,00		1
139867	XVH-330-57CAN-1-10	2.194,50		1
139870	XVH-340-57CAN-1-10	2.382,50		1
139871	XVH-340-57MPI-1-10	2.382,50		1
139873	XVH-342-57SKS-1-10	2.900,50		1
139894	XV-442-57CQB-1-20	3.174,50		1
139897	XV-460-57TQB-1-10	3.174,50		1
139898	XV-460-57TQB-1-50	3.840,00		1
139899	XV-450-57TQB-1-10	2.992,50		1
139900	XV-460-84TVB-1-10	4.359,50		1
139902	XV-430-10TVB-1-10	6.136,50		1
139904	XV-440-10TVB-1-10	6.500,00		1
139906	XV-440-10TVB-1-20	6.500,00		1
139908	XV-440-10TVB-1-50	7.443,50		1
139909	XV-430-12TSB-1-10	6.656,00		1
139911	XV-440-12TSB-1-10	7.020,00		1
139913	XV-440-12TSB-1-20	7.020,00		1
139915	XV-440-12TSB-1-50	7.814,50		1
139916	XV-460-15TXB-1-10	7.084,50		1
139917	XV-460-15TXB-1-20	7.425,00		1
139918	XV-460-15TXB-1-50	8.603,50		1
139941	XP-DVI-10T-10	5.119,50		1
139942	XP-DVI-12T-10	5.759,00		1
139943	XP-DVI-15T-10	6.399,00		1
139944	XP-DVI-19T-10	7.359,00		1
139969	XVS-450-57MPI-1-10	2.098,00		1
139970	XVS-460-57MPI-1-10	2.218,50		1
139971	XVS-460-84MPI-1-10	3.896,00		1
139972	XVS-430-10MPI-1-10	4.871,00		1
139973	XVS-440-10MPI-1-10	5.112,00		1
139974	XVS-430-12MPI-1-10	5.474,00		1
139975	XVS-440-12MPI-1-10	5.715,00		1
139976	XVS-460-15MPI-1-10	6.200,00		1
139996	XVM-430-65TVB-1-11	6.667,00		1
139997	XVM-410-65TVB-1-11	7.173,50		1
139998	XVM-450-65TVB-1-11	7.173,50		1

140...

Codice	Tipo	Prezzo €	Note	Conf. [pezzi]
140000	KETOP-TT050-MV1	1.137,00		1
140001	KETOP-TT100-MV1	1.327,00		1
140005	KETOP-TT150-MV1	1.421,50		1
140007	XV-102-B0-35TQR-10	891,50		1
140008	XV-102-B2-35TQR-10	1.074,50		1
140009	XV-102-B3-35TQR-10	960,00		1
140010	XV-102-B4-35TQR-10	960,00		1
140011	XV-102-B5-35TQR-10	1.074,50		1
140012	XV-102-B0-35MQR-10-PLC	983,00		1
140013	XV-102-B3-35MQR-10-PLC	1.051,50		1
140014	XV-102-B4-35MQR-10-PLC	1.051,50		1
140015	XV-102-B5-35MQR-10-PLC	1.165,50		1
140016	XV-102-B6-35MQR-10-PLC	1.165,50		1
140017	XV-102-B8-35MQR-10-PLC	1.234,50		1
140018	XV-102-B0-35TQR-10-PLC	1.074,50		1
140019	XV-102-B3-35TQR-10-PLC	1.143,00		1
140020	XV-102-B4-35TQR-10-PLC	1.143,00		1
140021	XV-102-B5-35TQR-10-PLC	1.257,00		1
140022	XV-102-B6-35TQR-10-PLC	1.257,00		1
140023	XV-102-B8-35TQR-10-PLC	1.325,50		1
140024	XP-702-C0-84TSI-10	4.592,50		1
140025	XP-702-C0-10TSI-10	5.035,00		1
140026	XP-702-C0-12TXI-10	5.255,00		1
140027	XP-702-C0-15TXI-10	5.696,50		1
140028	XP-702-C0-BOX-00	2.782,50		1
140029	XP-702-D0-84TSI-10	5.696,50		1
140030	XP-702-D0-10TSI-10	6.139,00		1
140031	XP-702-D0-12TXI-10	6.359,00		1
140032	XP-702-D0-15TXI-10	6.800,50		1
140033	XP-702-D0-BOX-00	3.886,50		1
140034	XNE-4A0-U/I	411,50		1
140035	XNE-8DI-24VDC-P	125,50		1
140036	XNE-8DO-24VDC-0.5A-P	148,00		1
140037	XNE-8AI-U/I-4PT/NI	446,00		1
140038	XNE-2CNT-2PWM	420,50		1
140039	XNE-16DO-24VDC-0.5A-P	242,00		1
140040	XNE-16DI-24VDC-P	206,50		1
140043	XNE-1SWIRE	223,00		1
140044	XNE-GWBR-CANOPEN	309,00		1
140045	XNE-GWBR-PBDP	344,50		1
140047	XNE-GWBR-2ETH-IP	415,50		1
140052	XN-4DI-24Vdc-P	64,50		1
140053	XN-2DO-24Vdc-0.5A-P	48,00		1
140054	XN-2DO-R-CO	100,50		1
140055	XN-2DO-24Vdc-2A-P	116,00		1
140056	XN-2DI-24Vdc-P	43,50		1
140057	XN-2DI-24VDC-N	43,50		1
140058	XN-2DI-120/230Vac-P	72,00		1
140059	XN-4DI-24Vdc-N	64,50		1
140060	XN-2DO-24Vdc-0.5A-N	54,50		1
140061	XN-2DO-R-NC	100,50		1
140062	XN-2DO-R-NO	100,50		1
140063	XN-1AI-I(0/4...20mA)	262,50		1
140064	XN-1AI-U(-10/0...+10V)	284,00		1
140065	XN-1AO-I(0/4...20mA)	278,00		1
140066	XN-2AO-U(-10/0...+10V)	425,00		1
140067	XN-2AI-PT/NI-2/3	463,50		1
140068	XN-2AI-THERMO-PI	471,00		1
140069	XN-1CNT-24VDC	435,00		1
140070	XN-PF-24Vdc-D	36,00		1
140071	XN-BR-24VDC-D	166,00		1
140072	XN-PF-120/230VAC-D	103,00		1
140073	XN-P3T-SBB-B	19,00		1
140074	XN-P3T-SBB	19,00		1
140074	XN-P3T-SBB	19,00		1
140075	XN-P4T-SBBC-B	21,00		1
140076	XN-P4T-SBBC	22,50		1
140076	XN-P4T-SBBC	22,50		1
140077	XN-S3T-SBB	18,00		1
140077	XN-S3T-SBB	18,00		1
140077	XN-S3T-SBB	18,00		1
140077	XN-S3T-SBB	18,00		1
140077	XN-S3T-SBB	18,00		1
140077	XN-S3T-SBB	18,00		1
140077	XN-S3T-SBB	18,00		1
140077	XN-S3T-SBB	18,00		1
140077	XN-S3T-SBB	18,00		1
140078	XN-S4T-SBBC	21,00		1
140079	XN-S3T-SBC	18,00		1
140079	XN-S3T-SBC	18,00		1
140079	XN-S3T-SBC	18,00		1
140079	XN-S3T-SBC	18,00		1
140080	XN-S4T-SBCS	21,00		1
140080	XN-S4T-SBCS	21,00		1
140080	XN-S4T-SBCS	21,00		1
140080	XN-S4T-SBCS	21,00		1
140080	XN-S4T-SBCS	21,00		1
140081	XN-S4T-SBBS	21,00		1
140081	XN-S4T-SBBS	21,00		1
140081	XN-S4T-SBBS	21,00		1
140081	XN-S4T-SBBS	21,00		1
140081	XN-S4T-SBBS	21,00		1

Codice	Tipo	Prezzo €	Note	Conf. [pezzi]
140081	XN-S4T-SBBS	21,00		1
140081	XN-S4T-SBBS	21,00		1
140081	XN-S4T-SBBS	21,00		1
140081	XN-S4T-SBBS	21,00		1
140081	XN-S4T-SBBS	21,00		1
140081	XN-S4T-SBBS	21,00		1
140081	XN-S4T-SBBS	21,00		1
140081	XN-S4T-SBBS	21,00		1
140082	XN-S6T-SBBSBB	25,50		1
140083	XN-S6T-SBCSBC	28,00		1
140083	XN-S6T-SBCSBC	28,00		1
140084	XN-S4T-SBBS-CJ	38,00		1
140085	XN-P3S-SBB	19,00		1
140085	XN-P3S-SBB	19,00		1
140086	XN-P4S-SBBC-B	21,00		1
140087	XN-P4S-SBBC	22,50		1
140087	XN-P4S-SBBC	22,50		1
140088	XN-S3S-SBB	18,00		1
140088	XN-S3S-SBB	18,00		1
140088	XN-S3S-SBB	18,00		1
140088	XN-S3S-SBB	18,00		1
140088	XN-S3S-SBB	18,00		1
140088	XN-S3S-SBB	18,00		1
140088	XN-S3S-SBB	18,00		1
140088	XN-S3S-SBB	18,00		1
140088	XN-S3S-SBB	18,00		1
140089	XN-S4S-SBBC	21,00		1
140090	XN-S3S-SBC	18,00		1
140090	XN-S3S-SBC	18,00		1
140090	XN-S3S-SBC	18,00		1
140090	XN-S3S-SBC	18,00		1
140091	XN-S4S-SBCS	21,00		1
140092	XN-S4S-SBBS	21,00		1
140092	XN-S4S-SBBS	21,00		1
140092	XN-S4S-SBBS	21,00		1
140092	XN-S4S-SBBS	21,00		1
140092	XN-S4S-SBBS	21,00		1
140092	XN-S4S-SBBS	21,00		1
140092	XN-S4S-SBBS	21,00		1
140092	XN-S4S-SBBS	21,00		1
140092	XN-S4S-SBBS	21,00		1
140092	XN-S4S-SBBS	21,00		1
140092	XN-S4S-SBBS	21,00		1
140092	XN-S4S-SBBS	21,00		1
140093	XN-S6S-SBBSBB	25,50		1
140094	XN-S6S-SBCSBC	30,00		1
140094	XN-S6S-SBCSBC	30,00		1
140095	XN-S4S-SBBS-CJ	38,00		1
140096	XN-PS2-CABLE	26,00		1
140097	XN-QV/1	1,50		10
140098	XN-QV/2	1,50		10
140099	XN-QV/3	1,50		10
140100	XN-QV/4	1,50		10
140101	XN-QV/5	1,50		10
140102	XN-QV/6	1,50		10
140103	XN-QV/7	1,50		10
140104	XN-QV/8	1,50		10
140105	XN-ANBZ-BL	0,50		10
140106	XN-ANBZ-RT	0,50		10
140107	XN-ANBZ-GN	0,50		10
140108	XN-ANBZ-SW	0,50		10
140109	XN-ANBZ-BR	0,50		10
140110	XN-ANBZ-RT/BL-BED	0,50		10
140111	XN-ANBZ-GN/GE-BED	0,50		10
140112	XN-ANBZ-WS	0,50		10
140114	XN-KO/2	0,50		10
140115	XN-KO/3	0,50		10
140116	XN-KO/4	0,50		10
140117	XN-KO/5	0,50		10
140118	XN-KO/6	0,50		10
140119	XN-KO/8	0,50		10
140120	XN-KO/9	0,50		10
140121	XN-KO/10	0,50		10
140122	XN-KO/11	0,50		10
140123	XN-KO/12	0,50		10
140124	XN-KO/13	0,50		10
140125	XN-KO/14	0,50		10
140126	XN-KO/15	0,50		10
140127	XN-KO/16	0,50		10
140129	XN-ABPL	2,50		2
140131	XN-LABEL/SCHEIBE	7,00		5
140132	XN-LABEL/BLOCK	7,00		5
140133	XN-B3T-SBB	113,00		1
140134	XN-B3T-SBC	113,00		1
140135	XN-B4T-SBBC	116,50		1
140136	XN-B6T-SBBSBB	166,00		1
140137	XN-B3S-SBB	113,00		1
140138	XN-B3S-SBC	113,00		1
140139	XN-B4S-SBBC	116,50		1
140140	XN-B6S-SBBSBB	166,00		1
140141	XN-16DO-24Vdc-0.5A-P	293,50		1
140142	XN-16DI-24VDC-0.5A-P	213,00		1
140144	XN-2AI-I(0/4...20MA)	428,50		1
140145	XN-2AI-U(-10/0...+10VDC)	428,50		1
140146	XN-2AO-I(0/4...20MA)	434,00		1
140147	XN-32DI-24VDC	414,00		1
140148	XN-4DO-24Vdc-0.5A-P	88,50		1
140150	XN-2DO-120/230Vac-0,5A	173,50		1
140151	XN-1RS232	493,50		1
140152	XN-1RS485/422	493,50		1
140153	XN-1SSI	414,00		1
140155	XN-GWBR-CANOPEN	619,50		1
140156	XN-GWBR-DNET	619,50		1
140157	XN-PLC-CANOPEN	758,50		1
140158	XN-4AI-U/I	500,00		1
140159	XN-B6T-SBCSBC	262,50		1
140160	XN-B6S-SBCSBC	262,50		1

Codice	Tipo	Prezzo €	Note	Conf. [pezzi]
140161	XN-32DO-24VDC-0,5A-P	513,00		1
140162	XN-GWBR-MODBUS-TCP	1.065,50		1
140236	SCH-1-WINBLOC	14,50		5
140366	OS-FLASH-A1-S	218,50		1
140368	OS-FLASH-A1-C	218,50		1
140369	OS-FLASH-A2-S	251,50		1
140370	OS-FLASH-A3-S	521,50		1
140371	OS-FLASH-A3-L	969,00		1
140373	OS-FLASH-A2Q-S	251,50		1
140374	OS-FLASH-A7-S	352,00		1
140375	OS-HDU-A4-S	823,00		1
140376	OS-HDU-A7-S	556,00		1
140377	OS-HDU-A7-SI	927,50		1
140379	SW-GALILEO	1.663,00		1
140381	SW-S7-PG-ROUTER	873,00		1
140382	SW-CAN-MONITOR	1.644,00		1
140383	SW-CW-TELEDIAG	873,00		1
140385	LIC-GALILEO-OPEN-PC	3.415,50		1
140387	LIC-GALILEO-OPEN-XP	506,50		1
140388	LIC-PLC-MXP-LIGHT	391,50		1
140389	LIC-PLC-MXP-SMALL	640,50		1
140390	LIC-PLC-MXP-MEDIUM	819,50		1
140391	LIC-OPT-1ST-LEVEL	256,50		1
140392	LIC-OPT-2ND-LEVEL	461,00		1
140405	LIC-OS-CE30	170,00		1
140406	LIC-OS-CE50-C	146,00		1
140407	LIC-OS-CE42	160,00		1
140408	LIC-OS-CE50-PP	243,00		1
140409	LIC-OS-XP	915,50		1
140410	LIC-OS-XP-S	618,00		1
140411	LIC-OS-EXP	617,50		1
140412	LIC-OS-EXP-S	417,50		1
140431	HDU-A7-S	494,50		1
140472	PLI-6/250-200-CS	206,35		1
140473	PLI-6/300-200-CS	217,17		1
140474	PLI-8/250-200-CS	215,52		1
140475	PLI-8/300-200-CS	226,42		1
140476	PLI-10/300-200-CS	241,20		1
140477	PLI-12/250-200-CS	244,13		1
140478	MAST-FIT-CS	111,65		1
140479	TOR-SET/135-CS	48,25		2
140480	DT-2520-CS	56,45		1
140481	DT-3020-CS	58,05		1
140482	DT-3030-CS	74,28		1
140483	DT-3040-CS	93,62		1
140484	DT-4030-CS	92,96		1
140485	DT-4040-CS	103,42		1
140486	DT-4060-CS	131,21		1
140487	DT-5040-CS	115,53		1
140488	DT-5050-CS	128,22		1
140489	DT-6040-CS	125,55		1
140490	DT-6050-CS	150,25		1
140491	DT-6060-CS	162,96		1
140492	DT-6080-CS	219,13		1
140493	DT-7050-CS	160,84		1
140494	DT-8040-CS	161,02		1
140495	DT-8060-CS	205,31		1
140496	DT-8080-CS	262,50		1
140497	DT-80100-CS	364,03		1
140498	DT-10060-CS	261,03		1
140499	DT-10080-CS	327,95		1
140500	DT-100100-CS	413,66		1
140501	DT-12060-CS	307,99		1
140502	DT-12080-CS	399,74		1
140503	DT-120100-CS	451,92		1
140504	DT-120120-CS	572,20		1
140505	DS-2520-CS	27,00		1
140506	DS-3020-CS	27,00		1
140507	DS-3030-CS	33,04		1
140508	DS-3040-CS	38,74		1
140509	DS-4030-CS	38,69		1
140510	DS-4040-CS	40,45		1
140511	DS-4060-CS	65,46		1
140512	DS-5040-CS	59,57		1
140513	DS-5050-CS	65,76		1
140514	DS-6040-CS	65,46		1
140515	DS-6050-CS	78,72		1
140516	DS-6060-CS	86,87		1
140517	DS-6080-CS	103,11		1
140518	DS-7050-CS	84,68		1
140519	DS-8040-CS	84,92		1
140520	DS-8060-CS	103,11		1
140521	DS-8080-CS	131,45		1
140522	DS-80100-CS	192,11		1
140523	DS-10060-CS	152,51		1
140524	DS-10080-CS	192,04		1
140525	DS-100100-CS	198,32		1
140526	DS-12060-CS	173,86		1
140527	DS-12080-CS	210,18		1
140528	DS-120100-CS	255,13		1
140529	DS-120120-CS	286,96		1
140530	MTR-D3-CS	7,08		2
140531	MTR-D4-CS	7,41		2
140532	MTR-D5-CS	7,77		2
140533	MTR-D6-CS	8,23		2
140534	MTR-D8-CS	8,74		2
140535	UNI-BRA-CS	8,43		2
140537	TS35-DS4-CS	19,35		1
141759	XV-102-A0-35MQR-10	731,50		1
141820	XV-102-A2-35MQR-10	914,50		1
141821	XV-102-A3-35MQR-10	800,00		1
141822	XV-102-A4-35MQR-10	800,00		1
141823	XV-102-A5-35MQR-10	914,50		1
142416	PKE-XH	57,87		1
142417	PKE-XRH	57,87		1
142418	PKE-XH-MCC	61,22		1
142419	PKE-XRH-MCC	61,22		1
142530	XV-102-D0-57TVR-10	1.193,00		1

Codice	Tipo	Prezzo €	Note	Conf. [pezzi]
142531	XV-102-D6-57TVR-10	1.370,00		1
142532	XV-102-D8-57TVR-10	1.435,50		1
142533	XV-102-D6-57TVRC-10	1.546,00		1
142534	XV-102-D8-57TVRC-10	1.612,00		1
142535	XV-102-D0-70TWR-10	1.458,00		1
142536	XV-102-D6-70TWR-10	1.634,50		1
142537	XV-102-D8-70TWR-10	1.700,50		1
142538	XV-102-D6-70TWRC-10	1.811,00		1
142539	XV-102-D8-70TWRC-10	1.877,50		1
142581	LIC-PLC-MXP-COMPACT	246,50		1
142582	SW-XSOFT-CODESYS-2-S	569,00		1
142582	SW-XSOFT-CODESYS-2-S	569,00		1
142583	SW-XSOFT-CODESYS-2-M	1.909,00		1
142583	SW-XSOFT-CODESYS-2-M	1.909,00		1
144054	DILH1400/22(RAC500)	8.703,31		1
144060	EU5E-SWD-4DX	183,42		1
144061	EU5E-SWD-X8D	178,83		1
144062	EU5E-SWD-4AX	332,45		1
144063	EU5E-SWD-2A2A	372,57		1
144064	EU5E-SWD-4PT	372,85		1
144112	NZM1-XKAM	155,20		1
144113	NZM2-XKAM	198,59		1
144114	NZM1-4-XKAM	172,87		1
144115	NZM2-4-XKAM	220,46		1
144556	EMA68	23,50		1
144557	EMA69A	305,00		1
144558	EMA69B	423,00		1
144559	EMA69C	501,00		1
144560	EMA69D	578,00		1
144566	EMM18	138,00		1
144570	EMA91	389,00		1
144878	SWD4-250LR8-24	1.793,00		1
147535	M22S-USB-SA	75,12		1
147539	M22-USB	74,09	N	1
147541	M22S-USB	74,09		1
147543	M22-USB-SA-150	75,29	N	1
147637	M22-SWD-NOP	31,38		20
147638	M22-SWD-NOPC	31,38		20
148561	XN-GWBR-DPV1	540,50		1

150...

Codice	Tipo	Prezzo €	Note	Conf. [pezzi]
150150	RAMO-D00AI1S-C320S1	856,13		1
150151	RAMO-W00AI1S-C320S1	967,80		1
150152	RAMO-D02AI1S-C320S1	893,35		1
150153	RAMO-W02AI1S-C320S1	1.005,02		1
150168	RASP-200AI1S0-C320S1	2.343,74		1
150169	RASP-300AI1S0-C320S1	2.446,11		1
150170	RASP-400AI1S0-C320S1	2.790,51		1
150171	RASP-500AI1SL-C320S1	2.990,30		1
150172	RASP-210AI1S0-C320S1	2.576,48		1
150173	RASP-310AI1S0-C320S1	2.678,85		1
150174	RASP-410AI1S0-C320S1	3.023,11		1
150175	RASP-510AI1SL-C320S1	3.223,04		1
150176	RASP-202AI1S0-C320S1	2.387,25		1
150177	RASP-302AI1S0-C320S1	2.489,61		1
150178	RASP-402AI1S0-C320S1	2.833,93		1
150179	RASP-502AI1SL-C320S1	3.017,57		1
150180	RASP-212AI1S0-C320S1	2.592,96		1
150181	RASP-312AI1S0-C320S1	2.695,27		1
150182	RASP-412AI1S0-C320S1	3.039,62		1
150183	RASP-512AI1SL-C320S1	3.250,31		1
150525	XV-152-D0-57TVR-10	1.457,50		1
150526	XV-152-D4-57TVR-10	1.525,00		1
150527	XV-152-D6-57TVR-10	1.634,00		1
150528	XV-152-D8-57TVR-10	1.700,50		1
150529	XV-152-D6-57TVRC-10	1.811,50		1
150600	XV-152-D8-57TVRC-10	1.877,00		1
150601	XV-152-D0-84TVR-10	2.717,00		1
150602	XV-152-D4-84TVR-10	2.782,50		1
150603	XV-152-D6-84TVR-10	2.892,50		1
150604	XV-152-D8-84TVR-10	2.959,00		1
150605	XV-152-D6-84TVRC-10	3.069,00		1
150606	XV-152-D8-84TVRC-10	3.135,50		1
150607	XV-152-D0-10TVR-10	3.180,00		1
150608	XV-152-D4-10TVR-10	3.245,50		1
150609	XV-152-D6-10TVR-10	3.357,00		1
150610	XV-152-D8-10TVR-10	3.422,00		1
150611	XV-152-D6-10TVRC-10	3.533,50		1
150612	XV-152-D8-10TVRC-10	3.600,00		1
150614	PKE-SWD-SP	83,26		1
150620	XV-102-D4-57TVR-10	1.257,00		1
150621	XV-102-D4-70TWR-10	1.525,00		1
150628	DILM570-XKB-S	103,28		1
150643	M22-K01PV6	7,20		20
150683	DILM12-XSPR130	8,81		10
150684	DILM32-XSPR130	13,29		10
150685	DILM95-XSPR130	16,95		10
152279	XNE-GWBR-2ETH-MB	407,00		1
152531	NZMB1-1-AF20	97,24	N	1
152532	NZMB1-1-AF25	97,24	N	1
152533	NZMB1-1-AF32	97,24	N	1
152534	NZMB1-1-AF40	97,24	N	1
152535	NZMB1-1-AF50	105,88	N	1
152536	NZMB1-1-AF63	105,88	N	1
152537	NZMB1-1-AF80	113,56	N	1
152538	NZMB1-1-AF100	113,56	N	1
152539	NZMB1-1-AF125	155,58	N	1
152540	NZME1-1-AF20	91,84	N	1
152541	NZME1-1-AF25	91,84	N	1
152542	NZME1-1-AF32	91,84	N	1
152543	NZME1-1-AF40	91,84	N	1
152544	NZME1-1-AF50	95,73	N	1
152545	NZME1-1-AF63	95,73	N	1
152546	NZME1-1-AF80	95,73	N	1
152547	NZME1-1-AF100	95,73	N	1
152548	NZME1-1-AF125	95,73	N	1
152560	NZMB1-1-AF16	97,24	N	1
152561	NZME1-1-AF16	91,84	N	1
152862	M22-PV45P	23,67		1
152901	EASY802-SWD	405,00		1
152902	EASY806-SWD	484,00		1
153152	ESR5-NOS-31-230VAC	271,57		1
153163	EU5C-SWD-EIP-MODTCP	481,57		1
153164	PKE-XTUCP-36	185,87		1
153186	NZM3-XKS300	37,82		1
153448	XMX-CBL-3M4-USB	246,95		1
153450	RAMO-D02AI1S-C320V1	957,43		1
153452	RASP-212AI1S0-C320V1	2.592,96		1
153453	RASP-312AI1S0-C320V1	2.695,27		1
153454	RASP-412AI1S0-C320V1	3.039,62		1
153455	RASP-512AI1SL-C320V1	3.250,31		1
153469	XV-112-D6-57TVRC-00	1.661,00		1
153470	XV-112-DB-70TWRC-00	1.971,50		1
153524	XV-102-BE-35TQRC-10	1.185,50		1
153525	XV-102-E6-57TVRC-10	1.657,50		1
153526	XV-102-E8-57TVRC-10	1.723,00		1
153527	XV-102-E6-70TWRC-10	1.922,50		1
153528	XV-102-E8-70TWRC-10	1.989,00		1
153567	M22-DLVHS-W-MCC	14,98	N	1
155415	NZML3-4-VE250	3386,98	N	1
155416	NZML3-VE250-AVE	2996,56	N	1
155417	NZML3-VE400-AVE	2996,56	N	1
155418	NZML3-4-VE250-AVE	3999,80	N	1
155419	NZML3-4-VE400-AVE	3999,80	N	1
155430	NZML3-4-VE400/250-AVE	3999,80	N	1
155431	NZML3-ME220-AVE	2710,34	N	1
155432	NZML3-ME350-AVE	2710,34	N	1
155482	NZM2-XSH-12-48-NA	838,48	N	1
155483	NZM2-XSH-12-84-NA	1041,20	N	1
155484	NZM2-XSH-12-120-NA	1244,31	N	1
155485	NZM2-XSH-4X-48-NA	1054,03	N	1
155486	NZM2-XSH-4X-84-NA	1257,18	N	1
155487	NZM2-XSH-4X-120-NA	1460,35	N	1
155488	NZM3-XSH-12-48-NA	868,60	N	1
155489	NZM3-XSH-12-84-NA	1071,70	N	1
155500	NZM3-XSH-12-120-NA	1274,81	N	1
155501	NZM3-XSH-4X-48-NA	1084,51	N	1
155502	NZM3-XSH-4X-84-NA	1287,62	N	1
155503	NZM3-XSH-4X-120-NA	1490,78	N	1
155504	NZM4-XSH-12-48-NA	903,33	N	1
155505	NZM4-XSH-12-72-NA	1114,61	N	1
155506	NZM4-XSH-12-120-NA	1325,78	N	1
155507	NZM4-XSH-4x-48-NA	1127,89	N	1
155508	NZM4-XSH-4x-72-NA	1339,17	N	1
155509	NZM4-XSH-4x-120-NA	1550,39	N	1
156643	RASP-FAN-S1	190,17		1
156644	RASP-KEY-S1	585,70		1
157862	U-PKZ0(24VDC)	121,70		2
158048	NZM1-XHB-DA-AS	41,15		1

160...

Codice	Tipo	Prezzo €	Note	Conf. [pezzi]
164297	PKZ0-XHT-MCC	62,07		1
164299	PKE-XHT-MCC	71,43		1
164303	ZEB150-175	641,14		1
164304	ZEB150-175-GF	781,72		1
164305	ZEB150-175/KK	669,24		1
164306	ZEB150-175-GF/KK	809,88		1
164307	ZEB225A-175	669,24		1
164308	ZEB225A-175-GF	809,88		1
164374	M22-L-A	6,88		10
165717	NZM3-XDVGR	98,27	N	1
165719	NZM4-XDVGR	118,59	N	1
166700	XV-152-E6-57TVRC-10	2.110,00	N	1
166701	XV-152-E8-57TVRC-10	2.184,00	N	1
166702	XV-152-E6-84TVRC-10	3.526,00	N	1
166703	XV-152-E8-84TVRC-10	3.600,00	N	1
166704	XV-152-E6-10TVRC-10	4.046,00	N	1
166705	XV-152-E8-10TVRC-10	4.121,00	N	1
167429	M22-DL-A	10,07		10
167433	M22-DLH-A	11,51		5
167651	EASY800-BLT-ADP	222,50	N	1
167849	XC-152-D8-11	1.774,50	N	1
167850	XC-152-E3-11	2.032,50	N	1
167851	XC-152-E6-11	2.268,00	N	1
167852	XC-152-E8-11	2.208,00	N	1
167855	XC-152-D6-11	1.524,50	N	1
168796	PKE-XTUWCP-36	250,59		1
168798	PKE-XTUCP-65	260,99		1
168970	PKE32-COM	57,62		1
168973	PKE65/XTUWCP-36	534,76		1
168974	PKE65/XTUCP-65	545,52		1
168976	S811+N37N3S	2.778,00		1
168978	S811+N66N3S	2.839,00		1
168980	S811+R10N3S	3.340,00		1
168982	S811+R13N3S	3.455,00		1
168984	S811+T18N3S	5.646,00		1
168987	S811+T24N3S	5.774,00		1
168990	S811+T30N3S	6.351,00		1
168993	S811+V36N3S	10.181,00		1
168996	S811+V42N3S	10.295,00		1
168999	S811+V50N3S	10.412,00		1
169002	S811+V65N3S	11.453,00		1
169005	S811+V72N3S	12.217,00		1
169008	S811+V85N3S	13.090,00		1
169011	S811+V10N3S	14.818,00		1
169021	DS7-FAN-100	201,70		1
169022	DS7-FAN-200	205,80		1
169023	NZML2-VE100-SVE	1170,51	N	1
169024	NZML2-VE160-SVE	1427,45	N	1
169025	NZML2-ME90-SVE	1183,20	N	1
169026	NZML2-ME140-SVE	1274,77	N	1
169027	NZML2-4-VE100-SVE	1479,17	N	1

Codice	Tipo	Prezzo €	Note	Conf. [pezzi]
169028	NZML2-4-VE160-SVE	1897,50	N	1
169029	NZML2-4-VE160/100-SVE	1897,50	N	1
169030	DXC-EXT-2RO1AO	133,00		1
169031	DXC-EXT-2RO	145,60		1
169032	DXC-EXT-IO110	158,30		1
169033	DXC-EXT-IO230	158,30		1
169034	DXC-EXT-LOCSIM	113,80		1
169035	DXA-EXT-ENCOD	172,90		1
169036	DXA-EXT-3DI1RO	143,60		1
169037	DA1-34090FB-A55N	9.507,00		1
169038	DA1-34110FN-A55N	10.398,00		1
169039	DA1-34110FB-A55N	10.992,00		1
169040	DA1-34150FN-A55N	12.477,00		1
169041	DA1-34150FB-A55N	13.072,00		1
169042	DA1-34180FN-A55N	13.577,00		1
169043	DA1-34180FB-A55N	14.171,00		1
169044	DA1-34202FN-A55N	18.579,00		1
169045	DA1-34202FB-A55N	19.173,00		1
169046	DA1-34240FN-A55N	22.281,00		1
169047	DA1-34240FB-A55N	22.875,00		1
169048	DA1-34302FN-A55N	25.251,00		1
169049	DA1-344D1FB-A66C	1.521,00		1
169050	DA1-344D1FB-A6SC	1.674,00		1
169051	DA1-345D8FB-A20C	1.168,00		1
169052	DA1-345D8FB-A66C	1.634,00		1
169053	DA1-345D8FB-A6SC	1.788,00		1
169054	DA1-349D5FB-A20C	1.393,00		1
169055	DA1-349D5FB-A66C	1.753,00		1
169056	DA1-349D5FB-A6SC	1.907,00		1
169057	DA1-34014FB-A20C	2.008,00		1
169058	DA1-34014FB-A66C	2.520,00		1
169059	DA1-34014FB-A6SC	2.687,00		1
169060	DA1-34018FB-A20C	2.294,00		1
169061	DA1-34018FB-A66C	2.751,00		1
169062	DA1-34018FB-A6SC	2.926,00		1
169063	DA1-34024FB-A20C	2.498,00		1
169064	DA1-34024FB-A55C	3.632,00		1
169065	DA1-34030FB-A55C	3.840,00		1
169066	DA1-34039FB-A55C	4.217,00		1
169067	DA1-34046FB-A55C	4.670,00		1
169068	DA1-34061FB-A55C	5.710,00		1
169069	DA1-34072FB-A55C	6.376,00		1
169070	DA1-34090FN-A55C	9.269,00		1
169071	DA1-34090FB-A55C	9.863,00		1
169072	DA1-34110FN-A55C	10.754,00		1
169073	DA1-34302FB-A55N	25.846,00		1
169074	DA1-34370FN-A40N	57.350,00		1
169075	DA1-34370FB-A40N	57.929,00		1
169076	DA1-34450FN-A40N	60.246,00		1
169077	DA1-34450FB-A40N	60.825,00		1
169078	DA1-124D3FB-A20C	1.012,00		1
169079	DA1-124D3FB-A66C	1.361,00		1
169080	DA1-124D3FB-A6SC	1.512,00		1
169081	DA1-127D0FB-A20C	1.059,00		1
169082	DA1-127D0FB-A66C	1.420,00		1
169083	DA1-127D0FB-A6SC	1.588,00		1
169084	DA1-12011FB-A20C	1.142,00		1
169085	DA1-12011FB-A66C	1.492,00		1
169086	DA1-12011FB-A6SC	1.653,00		1
169087	DA1-324D3FB-A20C	1.156,00		1
169088	DA1-324D3FB-A66C	1.533,00		1
169089	DA1-324D3FB-A6SC	1.674,00		1
169090	DA1-327D0FB-A20C	1.198,00		1
169091	DA1-327D0FB-A66C	1.663,00		1
169092	DA1-327D0FB-A6SC	1.825,00		1
169093	DA1-32011FB-A20C	1.428,00		1
169094	DA1-32011FB-A66C	1.817,00		1
169095	DA1-32011FB-A6SC	1.958,00		1
169096	DA1-32018FB-A20C	2.294,00		1
169097	DA1-32018FB-A66C	2.861,00		1
169098	DA1-32018FB-A6SC	3.004,00		1
169099	DA1-32024FB-A20C	2.498,00		1
169100	DA1-32024FB-A55C	4.301,00		1
169101	DA1-32039FB-A55C	4.610,00		1
169102	DA1-32046FB-A55C	4.981,00		1
169103	DA1-32061FB-A55C	6.013,00		1
169104	DA1-32072FB-A55C	6.631,00		1
169105	DA1-32090FN-A55C	9.640,00		1
169106	DA1-32090FB-A55C	10.258,00		1
169107	DA1-32110FN-A55C	11.185,00		1
169108	DA1-32110FB-A55C	11.802,00		1
169109	DA1-32150FN-A55C	13.347,00		1
169110	DA1-32150FB-A55C	13.965,00		1
169111	DA1-32180FN-A55C	14.490,00		1
169112	DA1-32180FB-A55C	15.108,00		1
169113	DA1-32202FN-A55C	19.767,00		1
169114	DA1-32202FB-A55C	20.385,00		1
169115	DA1-32248FN-A55C	23.617,00		1
169116	DA1-32248FB-A55C	24.235,00		1
169117	DA1-342D2FB-A20C	1.054,00		1
169118	DA1-342D2FB-A66C	1.403,00		1
169119	DA1-342D2FB-A6SC	1.561,00		1
169120	DA1-344D1FB-A20C	1.127,00		1
169121	DXA-EXT-3RO	143,60		1
169122	DX-NET-ETHERNET-2	615,40		1
169123	DX-NET-DEVICENET	615,40		1
169124	DX-NET-PROFIBUS	615,40		1
169125	DX-NET-PROFINET-2	615,40		1
169126	DX-NET-MODBUSTCP-2	615,40		1
169127	DX-NET-ETHERCAT-2	615,40		1
169128	DX-NET-BACNETIP-2	615,40		1
169131	DX-NET-SWD3	194,30		1
169132	DX-KEY-LED	158,30		1
169133	DX-KEY-OLED	468,90		1
169134	DX-COM-STICK	260,90		1
169135	DX-COM-PCKIT	688,40		1
169136	DX-COM-SOFT	2.440,00		1
169137	DX-CBL-RJ45-0M5	10,60		1

Codice	Tipo	Prezzo €	Note	Conf. [pezzi]
169138	DX-CBL-RJ45-1M0	13,10		1
169139	DX-CBL-RJ45-3M0	15,90		1
169140	DX-CBL-TERM	15,50		1
169141	DX-SPL-RJ45-3SL	38,00		1
169142	DX-SPL-RJ45-2SL1PL	38,00		1
169143	DX-LN3-303	1.112,00		1
169144	DX-LN3-370	1.625,00		1
169145	DX-LN3-450	1.976,00		1
169146	DX-LM3-303	2.843,00		1
169147	DX-LM3-370	3.121,00		1
169148	DX-LM3-450	3.796,00		1
169149	DX-SIN3-480	11.827,00		1
169150	DX-BR3-100	275,40		1
169151	DX-BR3-033	955,80		1
169152	DA1-124D3FB-A20N	950,10		1
169153	DA1-124D3FB-A66N	1.296,00		1
169154	DA1-124D3FB-A6SN	1.447,00		1
169155	DA1-127D0FB-A20N	996,40		1
169156	DA1-127D0FB-A66N	1.361,00		1
169157	DA1-127D0FB-A6SN	1.523,00		1
169158	DA1-12011FB-A20N	1.078,00		1
169159	DA1-12011FB-A66N	1.426,00		1
169160	DA1-12011FB-A6SN	1.588,00		1
169161	DA1-324D3FB-A20N	1.094,00		1
169162	DA1-324D3FB-A66N	1.471,00		1
169163	DA1-324D3FB-A6SN	1.608,00		1
169164	DA1-327D0FB-A20N	1.135,00		1
169165	DA1-327D0FB-A66N	1.595,00		1
169166	DA1-327D0FB-A6SN	1.758,00		1
169167	DA1-32011FB-A20N	1.367,00		1
169168	DA1-32011FB-A66N	1.755,00		1
169169	DA1-32011FB-A6SN	1.891,00		1
169170	DA1-32018FB-A20N	2.169,00		1
169171	DA1-32018FB-A66N	2.725,00		1
169172	DA1-32018FB-A6SN	2.870,00		1
169173	DA1-32024FB-A20N	2.371,00		1
169174	DA1-32024FB-A55N	4.079,00		1
169175	DA1-32039FB-A55N	4.388,00		1
169176	DA1-32046FB-A55N	4.758,00		1
169177	DA1-32061FB-A55N	5.716,00		1
169178	DA1-32072FB-A55N	6.334,00		1
169179	DA1-32090FN-A55N	9.269,00		1
169180	DA1-32090FB-A55N	9.887,00		1
169181	DA1-32110FN-A55N	10.814,00		1
169182	DA1-32110FB-A55N	11.432,00		1
169183	DA1-32150FN-A55N	12.976,00		1
169184	DA1-32150FB-A55N	13.594,00		1
169185	DA1-32180FN-A55N	14.120,00		1
169186	DA1-32180FB-A55N	14.738,00		1
169187	DA1-32202FN-A55N	19.322,00		1
169188	DA1-32202FB-A55N	19.940,00		1
169189	DA1-32248FN-A55N	23.172,00		1
169190	DA1-32248FB-A55N	23.790,00		1
169191	DA1-342D2FB-A20N	990,60		1
169192	DA1-342D2FB-A66N	1.337,00		1
169193	DA1-342D2FB-A6SN	1.496,00		1
169194	DA1-344D1FB-A20N	1.066,00		1
169195	DA1-344D1FB-A66N	1.456,00		1
169196	DA1-344D1FB-A6SN	1.609,00		1
169197	DA1-345D8FB-A20N	1.107,00		1
169198	DA1-345D8FB-A66N	1.575,00		1
169199	DA1-345D8FB-A6SN	1.723,00		1
169200	DA1-349D5FB-A20N	1.333,00		1
169201	DA1-349D5FB-A66N	1.688,00		1
169202	DA1-349D5FB-A6SN	1.842,00		1
169203	DA1-34014FB-A20N	1.883,00		1
169204	DA1-34014FB-A66N	2.656,00		1
169205	DA1-34014FB-A6SN	2.557,00		1
169206	DA1-34018FB-A20N	2.169,00		1
169207	DA1-34018FB-A66N	2.912,00		1
169208	DA1-34018FB-A6SN	2.796,00		1
169209	DA1-34024FB-A20N	2.371,00		1
169210	DA1-34024FB-A55N	3.435,00		1
169211	DA1-34030FB-A55N	3.642,00		1
169212	DA1-34039FB-A55N	4.013,00		1
169213	DA1-34046FB-A55N	4.461,00		1
169214	DA1-34061FB-A55N	5.359,00		1
169215	DA1-34072FB-A55N	5.938,00		1
169216	DA1-34090FN-A55N	8.913,00		1
169217	DA1-34302FB-B55C	26.452,00		1
169218	DA1-34370FN-B40C	58.010,00		1
169219	DA1-34370FB-B40C	58.589,00		1
169220	DA1-34450FN-B40C	60.907,00		1
169221	DA1-34450FB-B40C	61.486,00		1
169222	DC1-122D3NN-A20N	285,30		1
169223	DC1-122D3NN-A66N	534,10		1
169224	DC1-122D3NN-A6SN	775,60		1
169225	DC1-124D3NN-A20N	340,60		1
169226	DC1-124D3NN-A66N	611,60		1
169227	DC1-124D3NN-A6SN	872,90		1
169228	DC1-127D0NN-A20N	423,70		1
169229	DC1-127D0NN-A66N	754,80		1
169230	DC1-127D0NN-A6SN	997,60		1
169231	DC1-127D0NB-A20N	536,70		1
169232	DC1-127D0NB-A66N	896,60		1
169233	DC1-127D0NB-A6SN	1.214,00		1
169234	DC1-12011NB-A20N	560,10		1
169235	DC1-12011NB-A66N	994,50		1
169236	DC1-12011NB-A6SN	1.301,00		1
169237	DC1-12015NB-A20N	992,30		1
169238	DC1-12015NB-A66N	1.567,00		1
169239	DC1-12015NB-A6SN	2.140,00		1
169240	DC1-122D3FN-A20N	271,70		1
169241	DC1-122D3FN-A66N	563,10		1
169242	DC1-122D3FN-A6SN	811,00		1
169243	DC1-124D3FN-A20N	327,20		1
169244	DC1-124D3FN-A66N	642,60		1
169245	DC1-124D3FN-A6SN	910,90		1

Codice	Tipo	Prezzo €	Note	Conf. [pezzi]
169246	DC1-127D0FN-A20N	404,10		1
169247	DC1-127D0FN-A66N	789,50		1
169248	DC1-127D0FN-A6SN	1.198,00		1
169249	DC1-127D0FB-A20N	572,10		1
169250	DC1-127D0FB-A66N	942,30		1
169251	DC1-127D0FB-A6SN	1.264,00		1
169252	DC1-12011FB-A20N	523,70		1
169253	DC1-12011FB-A66N	1.048,00		1
169254	DC1-12011FB-A6SN	1.359,00		1
169255	DC1-322D3NN-A20N	341,80		1
169256	DC1-322D3NN-A66N	589,00		1
169257	DC1-322D3NN-A6SN	840,50		1
169258	DC1-324D3NN-A20N	399,80		1
169259	DC1-324D3NN-A66N	669,60		1
169260	DC1-324D3NN-A6SN	941,70		1
169261	DC1-327D0NN-A20N	492,40		1
169262	DC1-327D0NN-A66N	824,50		1
169263	DC1-327D0NN-A6SN	1.068,00		1
169264	DC1-327D0NB-A20N	624,50		1
169265	DA1-34110FB-A55C	11.349,00		1
169266	DA1-34150FN-A55C	12.834,00		1
169267	DA1-34150FB-A55C	13.428,00		1
169268	DA1-34180FN-A55C	13.933,00		1
169269	DA1-34180FB-A55C	14.527,00		1
169270	DA1-34202FN-A55C	19.007,00		1
169271	DA1-34202FB-A55C	19.601,00		1
169272	DA1-34240FN-A55C	22.708,00		1
169273	DA1-34240FB-A55C	23.303,00		1
169274	DA1-34302FN-A55C	25.679,00		1
169275	DA1-34302FB-A55C	26.273,00		1
169276	DA1-34370FN-A40C	57.836,00		1
169277	DA1-34370FB-A40C	58.416,00		1
169278	DA1-34450FN-A40C	60.733,00		1
169279	DA1-34450FB-A40C	61.312,00		1
169280	DA1-124D3FB-B66N	1.455,00		1
169281	DA1-124D3FB-B6SN	1.609,00		1
169282	DA1-127D0FB-B66N	1.519,00		1
169283	DA1-127D0FB-B6SN	1.685,00		1
169284	DA1-12011FB-B66N	1.589,00		1
169285	DA1-12011FB-B6SN	1.750,00		1
169286	DA1-324D3FB-B66N	1.635,00		1
169287	DA1-324D3FB-B6SN	1.775,00		1
169288	DA1-327D0FB-B66N	1.763,00		1
169289	DA1-327D0FB-B6SN	1.925,00		1
169290	DA1-32011FB-B66N	1.919,00		1
169291	DA1-32011FB-B6SN	2.058,00		1
169292	DA1-32018FB-B66N	2.892,00		1
169293	DA1-32018FB-B6SN	3.037,00		1
169294	DA1-32024FB-B55N	4.264,00		1
169295	DA1-32039FB-B55N	4.573,00		1
169296	DA1-32046FB-B55N	4.944,00		1
169297	DA1-32061FB-B55N	5.901,00		1
169298	DA1-32072FB-B55N	6.519,00		1
169299	DA1-32090FN-B55N	9.454,00		1
169300	DA1-32090FB-B55N	10.072,00		1
169301	DA1-32110FN-B55N	10.999,00		1
169302	DA1-32110FB-B55N	11.617,00		1
169303	DA1-32150FN-B55N	13.162,00		1
169304	DA1-32150FB-B55N	13.780,00		1
169305	DA1-32180FN-B55N	14.305,00		1
169306	DA1-32180FB-B55N	14.923,00		1
169307	DA1-32202FN-B55N	26.010,00		1
169308	DA1-32202FB-B55N	20.126,00		1
169309	DA1-32248FN-B55N	31.143,00		1
169310	DA1-32248FB-B55N	23.975,00		1
169311	DA1-342D2FB-B66N	1.498,00		1
169312	DA1-342D2FB-B6SN	1.658,00		1
169313	DA1-344D1FB-B66N	1.615,00		1
169314	DA1-344D1FB-B6SN	1.772,00		1
169315	DA1-345D8FB-B66N	1.733,00		1
169316	DA1-345D8FB-B6SN	1.886,00		1
169317	DA1-349D5FB-B66N	1.851,00		1
169318	DA1-349D5FB-B6SN	2.005,00		1
169319	DA1-34014FB-B66N	2.551,00		1
169320	DA1-34014FB-B6SN	2.720,00		1
169321	DA1-34018FB-B66N	2.781,00		1
169322	DA1-34018FB-B6SN	2.958,00		1
169323	DA1-34024FB-B55N	3.599,00		1
169324	DA1-34030FB-B55N	3.807,00		1
169325	DA1-34039FB-B55N	4.183,00		1
169326	DA1-34046FB-B55N	4.635,00		1
169327	DA1-34061FB-B55N	5.675,00		1
169328	DA1-34072FB-B55N	6.269,00		1
169329	DA1-34090FN-B55N	9.091,00		1
169330	DA1-34090FB-B55N	9.685,00		1
169331	DA1-34110FN-B55N	10.576,00		1
169332	DA1-34110FB-B55N	11.170,00		1
169333	DA1-34150FN-B55N	12.656,00		1
169334	DA1-34150FB-B55N	13.250,00		1
169335	DA1-34180FN-B55N	13.755,00		1
169336	DA1-34180FB-B55N	14.349,00		1
169337	DA1-34202FN-B55N	18.757,00		1
169338	DA1-34202FB-B55N	19.352,00		1
169339	DA1-34240FN-B55N	22.459,00		1
169340	DA1-34240FB-B55N	23.053,00		1
169341	DA1-34302FN-B55N	25.430,00		1
169342	DA1-34302FB-B55N	26.024,00		1
169343	DA1-34370FN-B40N	57.524,00		1
169344	DA1-34370FB-B40N	58.103,00		1
169345	DA1-34450FN-B40N	60.420,00		1
169346	DA1-34450FB-B40N	60.999,00		1
169347	DA1-124D3FB-B66C	1.519,00		1
169348	DA1-124D3FB-B6SC	1.674,00		1
169349	DA1-127D0FB-B66C	1.583,00		1
169350	DA1-127D0FB-B6SC	1.750,00		1
169351	DA1-12011FB-B66C	1.653,00		1
169352	DA1-12011FB-B6SC	1.815,00		1
169353	DA1-324D3FB-B66C	1.702,00		1
169354	DA1-324D3FB-B6SC	1.841,00		1
169355	DA1-327D0FB-B66C	1.830,00		1
169356	DA1-327D0FB-B6SC	1.991,00		1
169357	DA1-32011FB-B66C	1.986,00		1
169358	DA1-32011FB-B6SC	2.125,00		1
169359	DA1-32018FB-B66C	3.026,00		1
169360	DA1-32018FB-B6SC	3.170,00		1
169361	DA1-32024FB-B55C	4.486,00		1
169362	DA1-32039FB-B55C	4.795,00		1
169363	DA1-32046FB-B55C	5.166,00		1
169364	DA1-32061FB-B55C	6.198,00		1
169365	DA1-32072FB-B55C	6.816,00		1
169366	DA1-32090FN-B55C	9.825,00		1
169367	DA1-32090FB-B55C	10.443,00		1
169368	DA1-32110FN-B55C	11.370,00		1
169369	DA1-32110FB-B55C	11.988,00		1
169370	DA1-32150FN-B55C	13.533,00		1
169371	DA1-32150FB-B55C	14.151,00		1
169372	DA1-32180FN-B55C	14.676,00		1
169373	DA1-32180FB-B55C	15.294,00		1
169374	DA1-32202FN-B55C	19.953,00		1
169375	DA1-32202FB-B55C	20.571,00		1
169376	DA1-32248FN-B55C	23.802,00		1
169377	DA1-32248FB-B55C	24.420,00		1
169378	DA1-342D2FB-B66C	1.562,00		1
169379	DA1-342D2FB-B6SC	1.723,00		1
169380	DA1-344D1FB-B66C	1.680,00		1
169381	DA1-344D1FB-B6SC	1.837,00		1
169382	DA1-345D8FB-B66C	1.797,00		1
169383	DA1-345D8FB-B6SC	1.951,00		1
169384	DA1-349D5FB-B66C	1.915,00		1
169385	DA1-349D5FB-B6SC	2.070,00		1
169386	DA1-34014FB-B66C	2.679,00		1
169387	DA1-34014FB-B6SC	2.839,00		1
169388	DA1-34018FB-B66C	2.909,00		1
169389	DA1-34018FB-B6SC	3.088,00		1
169390	DA1-34024FB-B55C	3.795,00		1
169391	DA1-34030FB-B55C	4.006,00		1
169392	DA1-34039FB-B55C	4.386,00		1
169393	DA1-34046FB-B55C	4.843,00		1
169394	DA1-34061FB-B55C	5.960,00		1
169395	DA1-34072FB-B55C	6.554,00		1
169396	DA1-34090FN-B55C	9.447,00		1
169397	DA1-34090FB-B55C	10.041,00		1
169398	DA1-34110FN-B55C	10.933,00		1
169399	DA1-34110FB-B55C	11.527,00		1
169400	DA1-34150FN-B55C	13.012,00		1
169401	DA1-34150FB-B55C	13.606,00		1
169402	DA1-34180FN-B55C	14.111,00		1
169403	DA1-34180FB-B55C	14.705,00		1
169404	DA1-34202FN-B55C	19.185,00		1
169405	DA1-34202FB-B55C	19.779,00		1
169406	DA1-34240FN-B55C	22.887,00		1
169407	DA1-34240FB-B55C	23.481,00		1
169408	DA1-34302FN-B55C	25.857,00		1
169436	DC1-327D0NB-A66N	983,00		1
169437	DC1-327D0NB-A6SN	1.156,00		1
169438	DC1-32011NB-A20N	657,20		1
169439	DC1-32011NB-A66N	1.046,00		1
169440	DC1-32011NB-A6SN	1.227,00		1
169441	DC1-32018NB-A20N	1.191,00		1
169442	DC1-32018NB-A66N	1.599,00		1
169443	DC1-32018NB-A6SN	2.161,00		1
169444	DC1-327D0FB-A20N	638,90		1
169445	DC1-327D0FB-A66N	1.012,00		1
169446	DC1-327D0FB-A6SN	1.181,00		1
169447	DC1-32011FB-A20N	671,70		1
169448	DC1-32011FB-A66N	1.076,00		1
169449	DC1-32011FB-A6SN	1.253,00		1
169450	DC1-32018FB-A20N	1.229,00		1
169451	DC1-32018FB-A66N	1.662,00		1
169452	DC1-32018FB-A6SN	2.226,00		1
169453	DC1-342D2NN-A20N	524,30		1
169454	DC1-342D2NN-A66N	874,20		1
169455	DC1-342D2NN-A6SN	1.038,00		1
169456	DC1-344D1NN-A20N	559,00		1
169457	DC1-344D1NN-A66N	969,60		1
169458	DC1-344D1NN-A6SN	1.141,00		1
169459	DC1-344D1NB-A20N	665,00		1
169460	DC1-344D1NB-A66N	1.093,00		1
169461	DC1-344D1NB-A6SN	1.289,00		1
169462	DC1-345D8NB-A20N	700,90		1
169463	DC1-345D8NB-A66N	1.160,00		1
169464	DC1-345D8NB-A6SN	1.395,00		1
169465	DC1-349D5NB-A20N	831,40		1
169466	DC1-349D5NB-A66N	1.258,00		1
169467	DC1-349D5NB-A6SN	1.569,00		1
169468	DC1-34014NB-A20N	990,40		1
169469	DC1-34014NB-A66N	1.974,00		1
169470	DC1-34014NB-A6SN	2.331,00		1
169471	DC1-34018NB-A20N	1.182,00		1
169472	DC1-34018NB-A66N	2.249,00		1
169473	DC1-34018NB-A6SN	2.649,00		1
169474	DC1-34024NB-A20N	1.516,00		1
169475	DC1-342D2FN-A20N	472,40		1
169476	DC1-342D2FN-A66N	911,90		1
169477	DC1-342D2FN-A6SN	1.080,00		1
169478	DC1-344D1FN-A20N	571,90		1
169479	DC1-344D1FN-A66N	1.010,00		1
169480	DC1-344D1FN-A6SN	1.186,00		1
169481	DC1-344D1FB-A20N	698,70		1
169482	DC1-344D1FB-A66N	1.147,00		1
169483	DC1-344D1FB-A6SN	1.347,00		1
169484	DC1-345D8FB-A20N	734,60		1
169485	DC1-345D8FB-A66N	1.216,00		1
169486	DC1-345D8FB-A6SN	1.454,00		1
169487	DC1-349D5FB-A20N	865,00		1
169488	DC1-349D5FB-A66N	1.315,00		1

Codice	Tipo	Prezzo €	Note	Conf. [pezzi]
169489	DC1-349D5FB-A6SN	1.631,00		1
169490	DC1-34014FB-A20N	1.040,00		1
169491	DC1-34014FB-A66N	2.059,00		1
169492	DC1-34014FB-A6SN	2.421,00		1
169493	DC1-34018FB-A20N	1.231,00		1
169494	DC1-34018FB-A66N	2.338,00		1
169495	DC1-34018FB-A6SN	2.743,00		1
169496	DC1-34024FB-A20N	1.565,00		1
169497	DC1-S17D0NN-A20N	550,40		1
169498	DC1-S17D0NN-A66N	905,80		1
169499	DC1-S17D0NN-A6SN	1.217,00		1
169500	DC1-S1011NB-A20N	764,70		1
169501	DC1-S1011NB-A66N	1.253,00		1
169502	DC1-S1011NB-A6SN	1.536,00		1
169503	DC1-1D2D3NN-A20N	449,00		1
169504	DC1-1D2D3NN-A66N	657,90		1
169505	DC1-1D2D3NN-A6SN	839,10		1
169506	DC1-1D4D3NN-A20N	524,30		1
169507	DC1-1D4D3NN-A66N	719,10		1
169508	DC1-1D4D3NN-A6SN	914,00		1
169509	DC1-1D5D8NB-A20N	767,60		1
169510	DC1-1D5D8NB-A66N	1.057,00		1
169511	DC1-1D5D8NB-A6SN	1.135,00		1
169512	DC1-S24D3NN-A20N	569,80		1
169513	DC1-S24D3NN-A66N	933,80		1
169514	DC1-S24D3NN-A6SN	848,60		1
169515	DC1-S27D0NN-A20N	651,60		1
169516	DC1-S27D0NN-A66N	1.066,00		1
169517	DC1-S27D0NN-A6SN	964,10		1
169518	DC1-S2011NB-A20N	804,20		1
169519	DC1-S2011NB-A66N	1.423,00		1
169520	DC1-S2011NB-A6SN	1.283,00		1
169521	DC1-S24D3FN-A20N	583,40		1
169522	DC1-S24D3FN-A66N	973,10		1
169523	DC1-S24D3FN-A6SN	885,90		1
169524	DC1-S27D0FN-A20N	665,20		1
169525	DC1-S27D0FN-A66N	1.108,00		1
169526	DC1-S27D0FN-A6SN	1.005,00		1
169527	DC1-S2011FB-A20N	839,70		1
169528	DC1-S2011FB-A66N	1.482,00		1
169529	DC1-S2011FB-A6SN	1.340,00		1
169789	EMS-ROS-T-9-24VD	269,08		1
169791	DX-LN1-032	115,60		1

170...

Codice	Tipo	Prezzo €	Note	Conf. [pezzi]
170099	EMS-DO-T-2,4-24VDC	250,38		1
170100	EMS-DO-T-9-24VDC	250,38		1
170101	EMS-RO-T-2,4-24VDC	252,87		1
170102	EMS-RO-T-9-24VDC	252,87		1
170103	EMS-DOS-T-2,4-24VDC	263,63		1
170104	EMS-DOS-T-9-24VDC	263,63		1
170105	EMS-ROS-T-2,4-24VDC	269,08		1
170124	EU5C-SWD-PROFINET	655,00	N	1
170482	PKE65/AK/XTU-65-SP	533,54		1
170483	PKE65/AK/XTUW-32-SP	520,67		1
171018	DX-CBL-PC-1M5	500,00		1
171158	XV-102-H3-35TQRL-10	755,00	N	1
171159	XV-102-H4-35TQRL-10	755,00	N	1
171160	XV-102-H3-57TVRL-10	1.051,00	N	1
171161	XV-102-H4-57TVRL-10	1.051,00	N	1
171162	XV-102-H3-70TWRL-10	1.336,00	N	1
171163	XV-102-H4-70TWRL-10	1.336,00	N	1
171192	ACCESSORIES-TP-PEN-5	58,00	N	1
171273	SL7-FL24-Y-HP	215,59	N	1
171274	SL7-FL24-A-HP	215,59	N	1
171275	SL7-FL24-B-HPM	252,31	N	1
171276	SL7-FL24-G-HPM	252,31	N	1
171277	SL7-FL24-R-HPM	252,31	N	1
171278	SL7-FL24-W-HPM	252,31	N	1
171279	SL7-FL24-Y-HPM	252,31	N	1
171280	SL7-FL24-A-HPM	252,31	N	1
171281	SL7-AP24	74,63	N	1
171282	SL7-AP120	74,63	N	1
171283	SL7-AP230	74,63	N	1
171284	SL7-AP24-E	87,03	N	1
171285	SL7-AP120-E	87,03	N	1
171286	SL7-AP230-E	87,03	N	1
171287	SL7-AP24-M	123,22	N	1
171288	SL7-AP120-M	123,22	N	1
171289	SL7-AP230-M	123,22	N	1
171290	SL7-L12	4,37	N	1
171291	SL7-L24	4,37	N	1
171292	SL7-L120	4,37	N	1
171293	SL7-L230	4,37	N	1
171294	SL7/4-BET	12,33	N	1
171294	SL7/4-BET	12,33	N	1
171295	SL4-100-L-RG-24LED	168,12	N	1
171296	SL4-100-L-RYG-24LED	220,22	N	1
171297	SL4-PIB-100	49,39	N	1
171298	SL4-PIB-250	54,20	N	1
171299	SL4-PIB-400	75,73	N	1
171300	SL4-PIB-IMH	33,52	N	1
171301	SL4-PIB-IMS	39,90	N	1
171302	SL4-PiB-EMH	39,90	N	1
171303	SL4-PIB-FW	46,28	N	1
171304	SL4-PIB-D	62,24	N	1
171305	SL4-PIB-T-100	82,99	N	1
171306	SL4-PIB-T-250	87,78	N	1
171307	SL4-PIB-T-400	108,53	N	1
171308	SL4-FMS-100	119,62	N	1
171309	SL4-FMS-250	123,65	N	1
171310	SL4-FMS-400	142,91	N	1
171311	SL4-SWD	176,60	N	1
171313	SL4-L24-B	55,79	N	1
171314	SL4-L24-G	55,79	N	1
171315	SL4-L24-R	55,79	N	1
171316	SL4-L24-W	55,79	N	1
171317	SL4-L24-Y	55,79	N	1
171318	SL4-L24-A	55,79	N	1
171319	SL4-L120-B	67,09	N	1
171320	SL4-L120-G	67,09	N	1
171321	SL4-L120-R	67,09	N	1
171322	SL4-L120-W	67,09	N	1
171323	SL4-L120-Y	67,09	N	1
171324	SL4-L120-A	67,09	N	1
171325	SL4-L230-B	67,09	N	1
171326	SL4-L230-G	67,09	N	1
171327	SL4-L230-R	67,09	N	1
171328	SL4-L230-W	67,09	N	1
171329	SL4-L230-Y	67,09	N	1
171330	SL4-L230-A	67,09	N	1
171331	SL4-L-B	23,68	N	1
171332	SL4-L-G	23,68	N	1
171333	SL4-L-R	23,68	N	1
171334	SL4-L-W	23,68	N	1
171335	SL4-L-Y	23,68	N	1
171336	SL4-L-A	23,68	N	1
171337	SL4-BL24-B	63,57	N	1
171338	SL4-BL24-G	63,57	N	1
171339	SL4-BL24-R	63,57	N	1
171340	SL4-BL24-W	63,57	N	1
171341	SL4-BL24-Y	63,57	N	1
171342	SL4-BL24-A	63,57	N	1
171343	SL4-BL120-B	76,43	N	1
171344	SL4-BL120-G	76,43	N	1
171345	SL4-BL120-R	76,43	N	1
171346	SL4-BL120-W	76,43	N	1
171347	SL4-BL120-Y	76,43	N	1
171348	SL4-BL120-A	76,43	N	1
171349	SL4-BL230-B	76,43	N	1
171350	SL4-BL230-G	76,43	N	1
171351	SL4-BL230-R	76,43	N	1
171352	SL4-BL230-W	76,43	N	1
171353	SL4-BL230-Y	76,43	N	1
171354	SL4-BL230-A	76,43	N	1
171355	SL4-FL24-B	92,05	N	1
171356	SL4-FL24-G	92,05	N	1
171357	SL4-FL24-R	92,05	N	1
171358	SL4-FL24-W	92,05	N	1
171359	SL4-FL24-Y	92,05	N	1
171360	SL4-FL24-A	92,05	N	1
171361	SL4-FL120-B	100,42	N	1
171362	SL4-FL120-G	100,42	N	1
171363	SL4-FL120-R	100,42	N	1
171364	SL4-FL120-W	100,42	N	1
171365	SL4-FL120-Y	100,42	N	1
171366	SL4-FL120-A	100,42	N	1
171367	SL4-FL230-B	100,42	N	1
171368	SL4-FL230-G	100,42	N	1
171369	SL4-FL230-R	100,42	N	1
171370	SL4-FL230-W	100,42	N	1
171371	SL4-FL230-Y	100,42	N	1
171372	SL4-FL230-A	100,42	N	1
171373	SL4-FL24-B-M	117,30	N	1
171374	SL4-FL24-G-M	117,30	N	1
171375	SL4-FL24-R-M	117,30	N	1
171376	SL4-FL24-W-M	117,30	N	1
171377	SL4-FL24-Y-M	117,30	N	1
171378	SL4-FL24-A-M	117,30	N	1
171379	SL4-AP24	66,64	N	1
171380	SL4-AP120	66,64	N	1
171381	SL4-AP230	66,64	N	1
171382	SL4-L12	4,37	N	1
171383	SL4-L24	4,37	N	1
171384	SL4-L120	4,37	N	1
171385	SL4-L230	4,37	N	1
171388	SL7-BL24-Y	71,42	N	1
171389	SL7-BL24-A	71,42	N	1
171390	SL7-BL120-B	81,98	N	1
171391	SL7-BL120-G	81,98	N	1
171392	SL7-BL120-R	81,98	N	1
171393	SL7-BL120-W	81,98	N	1
171394	SL7-BL120-Y	81,98	N	1
171395	SL7-BL120-A	81,98	N	1
171396	SL7-BL230-B	81,98	N	1
171397	SL7-BL230-G	81,98	N	1
171398	SL7-BL230-R	81,98	N	1
171399	SL7-BL230-W	81,98	N	1
171400	SL7-BL230-Y	81,98	N	1
171401	SL7-BL230-A	81,98	N	1
171402	SL7-FL24-B	108,29	N	1
171403	SL7-FL24-G	108,29	N	1
171404	SL7-FL24-R	108,29	N	1
171405	SL7-FL24-W	108,29	N	1
171406	SL7-FL24-Y	108,29	N	1
171407	SL7-FL24-A	108,29	N	1
171408	SL7-FL120-B	115,51	N	1
171409	SL7-FL120-G	115,51	N	1
171410	SL7-FL120-R	115,51	N	1
171411	SL7-FL120-W	115,51	N	1
171412	SL7-FL120-Y	115,51	N	1
171413	SL7-FL120-A	115,51	N	1
171414	SL7-FL230-B	115,51	N	1
171415	SL7-FL230-G	115,51	N	1
171416	SL7-FL230-R	115,51	N	1
171417	SL7-FL230-W	115,51	N	1
171418	SL7-FL230-Y	115,51	N	1
171419	SL7-FL230-A	115,51	N	1
171420	SL7-FL24-B-HP	215,59	N	1
171421	SL7-FL24-G-HP	215,59	N	1
171422	SL7-FL24-R-HP	215,59	N	1
171423	SL7-FL24-W-HP	215,59	N	1
171424	SL7-100-L-RG-24LED	176,97	N	1
171425	SL7-100-L-RYG-24LED	240,24	N	1

Codice	Tipo	Prezzo €	Note	Conf. [pezzi]
171426	SL7-L230-A	73,77	N	1
171427	SL7-L24-B-HP	204,69	N	1
171428	SL7-L24-G-HP	204,69	N	1
171429	SL7-L24-R-HP	204,69	N	1
171430	SL7-L24-W-HP	204,69	N	1
171431	SL7-L24-Y-HP	204,69	N	1
171432	SL7-L24-A-HP	204,69	N	1
171433	SL7-L-B	29,02	N	1
171434	SL7-L-G	29,02	N	1
171435	SL7-L-R	29,02	N	1
171436	SL7-L-W	29,02	N	1
171437	SL7-L-Y	29,02	N	1
171438	SL7-L-A	29,02	N	1
171439	SL7-BL24-B	71,42	N	1
171440	SL7-BL24-G	71,42	N	1
171441	SL7-BL24-R	71,42	N	1
171442	SL7-BL24-W	71,42	N	1
171443	SL7-CB-100	50,40	N	1
171444	SL7-CB-250	55,30	N	1
171445	SL7-CB-400	77,28	N	1
171446	SL7/4-FW	35,00	N	1
171446	SL7/4-FW	35,00	N	1
171447	SL7-CB-IMH	36,75	N	1
171448	SL7-CB-IMS	43,75	N	1
171449	SL7-CB-EMH	43,75	N	1
171450	SL7-CB-FW	50,75	N	1
171451	SL7-CB-D	68,25	N	1
171452	SL7-CB-T-100	91,00	N	1
171453	SL7-CB-T-250	96,25	N	1
171454	SL7-CB-T-400	119,00	N	1
171455	SL7/4-FW-T	35,00	N	1
171455	SL7/4-FW-T	35,00	N	1
171456	SL7-FMS-100	155,75	N	1
171457	SL7-FMS-250	161,00	N	1
171458	SL7-FMS-400	186,08	N	1
171459	SL7-SWD	176,60	N	1
171461	SL7-L24-B	62,69	N	1
171462	SL7-L24-G	62,69	N	1
171463	SL7-L24-R	62,69	N	1
171464	SL7-L24-W	62,69	N	1
171465	SL7-L24-Y	62,69	N	1
171466	SL7-L24-A	62,69	N	1
171467	SL7-L120-B	73,77	N	1
171468	SL7-L120-G	73,77	N	1
171469	SL7-L120-R	73,77	N	1
171470	SL7-L120-W	73,77	N	1
171471	SL7-L120-Y	73,77	N	1
171472	SL7-L120-A	73,77	N	1
171473	SL7-L230-B	73,77	N	1
171474	SL7-L230-G	73,77	N	1
171475	SL7-L230-R	73,77	N	1
171476	SL7-L230-W	73,77	N	1
171477	SL7-L230-Y	73,77	N	1
171500	SW-GALILEO-S	767,00	N	1
171797	EU5C-SWD-POWERLINK	655,00	N	1
171886	SW-XSOFT-CODESYS-3-S	569,00	N	1
171887	SW-XSOFT-CODESYS-3-M	1.909,00	N	1
172528	NZM1-XTVDKL	124,11	N	1
172529	NZM1-XTVDKLR	127,38	N	1
172530	NZM2-XTVDKL	124,11	N	1
172531	NZM2-XTVDKLR	127,38	N	1
172532	NZM3-XTVDKL	167,70	N	1
172533	NZM3-XTVDKLR	170,46	N	1
172534	NZM4-XTVDKL	266,17	N	1
172535	NZM4-XTVDKLR	279,66	N	1
172536	NZM1-XDKL	95,76	N	1
172537	NZM2-XDKL	95,76	N	1
172538	NZM3-XDKL	135,28	N	1
172539	NZM4-XDKL	207,95	N	1

200...

Codice	Tipo	Prezzo €	Note	Conf. [pezzi]
200007	GD4-050-BD3	336,00		1
200009	GD4-100-BD3	396,50		1
200011	GD4-150-BD3	457,00		1
200012	GD4-200-BD3	524,50		1
200014	GD4-300-BD3	612,50		1
200016	GW4-030-BA3	318,00		1
200017	GW4-050-BA3	352,50		1
200018	GW4-080-BA3	388,00		1
200019	GW4-100-BA3	415,00		1
200033	SN4-025-BI7	311,50		1
200034	SN4-050-BI7	367,00		1
200184	H-T8	187,47		6
200406	+DZA16S(*)	21,72		1
201060	STZ5,3(*/*)	1467,48		1
201062	STZ8,3(*/*)	1933,43		1
201064	STZ13,3(*/*)	2488,02		1
201713	T0-2-1/ST/SVB-SW	166,99		1
201714	P1-25/ST/SVB-SW	172,72		1
201715	P1-32/ST/SVB-SW	181,87		1
201716	P3-63/ST/SVB-SW	252,79		1
201717	P3-100/ST/SVB-SW	289,39		1
201718	T0-4-15682/ST/SVB-SW	184,14		1
201719	T3-4-15682/ST/SVB-SW	249,35		1
202354	SP-PKZ0	20,43		2
202409	EASY-PC-CAB	111,50		1
203483	T0-1-102/E/SVB	39,01		1
203594	PKM0-20	99,10		1
203595	VHI20-PKZ0	15,34		1
203599	PL-PKZ0	0,93		10
204934	STN0,06(230/230)	54,48		1
204935	STN0,06(230/24)	54,48		1
204936	STN0,06(400/230)	54,48		1
204937	STN0,06(400/24)	54,48		1
204938	STN0,06(*/*)	72,88		1
204939	STN0,1(*/*)	88,38		1
204940	STN0,1(230/230)	64,07		1
204941	STN0,1(230/24)	64,07		1
204942	STN0,1(400/230)	64,07		1
204943	STN0,1(400/24)	64,07		1
204944	STN0,16(*/*)	97,21		1
204945	STN0,16(230/230)	70,83		1
204947	STN0,16(230/24)	70,83		1
204948	STN0,16(400/230)	70,83		1
204949	STN0,16(400/24)	70,83		1
204950	STN0,2(*/*)	106,06		1
204951	STN0,2(230/230)	76,96		1
204976	STN0,2(230/24)	76,96		1
204977	STN0,2(400/230)	76,96		1
204978	STN0,2(400/24)	76,96		1
204979	STN0,25(*/*)	119,59		1
204980	STN0,25(400/230)	86,20		1
204981	STN0,315(*/*)	126,84		1
204982	STN0,315(400/230)	96,06		1
204983	STN0,4(*/*)	154,93		1
204984	STN0,4(400/230)	115,41		1
204985	STN0,5(*/*)	164,28		1
204986	STN0,5(400/230)	129,96		1
204987	STN0,63(*/*)	177,81		1
204988	STN0,63(400/230)	147,64		1
204989	STN0,8(*/*)	206,89		1
204990	STN0,8(400/230)	175,74		1
204991	STN1,0(*/*)	227,71		1
204992	STN1,0(400/230)	200,68		1
204993	STN1,3(*/*)	278,62		1
204994	STN1,6(*/*)	321,32		1
204995	STN2,0(*/*)	383,68		1
204996	STN2,5(*/*)	587,47		1
204997	STN3,0(*/*)	706,01		1
204998	STN4,0(*/*)	814,13		1
206881	CI-K1-95-TS	28,60		1
206882	CI-K2-100-TS	34,98		1
206883	CI-K2-145-TS	39,38		1
206884	CI-K3-125-TS	50,78		1
206885	CI-K3-160-TS	52,87		1
206886	CI-K4-125-TS	65,93		1
206890	CI-K4-160-TS	76,25		1
206891	CI-K5-125-TS	89,38		1
206892	CI-K5-160-TS	101,41		1
206893	CI-K2-100-M	35,58		1
206894	CI-K2-145-M	42,18		1
206895	CI-K3-125-M	51,99		1
206896	CI-K3-160-M	54,22		1
206897	CI-K4-125-M	68,76		1
206898	CI-K4-160-M	78,80		1
206899	CI-K5-125-M	94,54		1
206900	CI-K5-160-M	108,27		1
206901	TS-CI-K1	3,25		10
206902	TS-CI-K2	3,70		10
206903	TS-CI-K3	3,87		10
206904	TS-CI-K4	4,93		10
206905	TS-CI-K5	7,56		10
206906	M-CI-K2	7,05		10
206907	M-CI-K3	7,64		10
206908	M-CI-K4	10,84		10
206909	M-CI-K5	20,18		10
206910	V-M20	1,58		20
206910	V-M20	1,58		20
206911	V-M25	1,86		20
206911	V-M25	1,86		20
206912	V-M32	3,25		10
206912	V-M32	3,25		10
206913	V-M50	13,76		5
206913	V-M50	13,76		5
206914	AB-CI-K4/5	5,09		1
206914	AB-CI-K4/5	5,09		1
206915	K-CI-K3	3,80		20
206916	K-CI-K4	4,98		20
206916	K-CI-K4	4,98		20
206918	TB-CI-K	10,06		1
207061	T0-1-102/I1	42,64		1
207070	T0-1-15431/I1	43,81		1
207073	T0-1-15511/I1	43,81		1
207074	T0-1-8200/I1	41,05		1
207076	T0-1-8210/I1	43,81		1
207077	T0-1-8214/I1	43,34		1
207078	T0-1-8220/I1	43,81		1
207079	T0-1-8240/I1	43,81		1
207081	T0-2-1/I1	43,81		1
207082	T0-2-1/I1-RT	43,69		1
207083	T0-2-1/I1/SVA(A)	132,68		1
207084	T0-2-1/I1/SVA(S)	132,68		1
207085	T0-2-1/I1/SVA(S)-RT	132,68		1
207086	T0-2-1/I1/SVC(S)-RT	76,74		1
207094	T0-2-15679/I1	48,63		1
207102	T0-2-8211/I1	50,08		1
207103	T0-2-8215/I1	51,57		1
207104	T0-2-8221/I1	50,08		1
207109	T0-2-8900/I1	48,63		1
207131	T0-3-8342/I1	66,34		1
207135	T0-4-15682/I1	76,51		1
207136	T0-4-8213/I1	76,51		1
207139	T0-4-8344/I1	76,51		1
207143	T0-1-102/I1/SVB	51,57		1
207144	T0-1-102/I1/SVB-SW	51,57		1
207145	T0-1-8200/I1/SVB	50,08		1
207146	T0-1-8200/I1/SVB-SW	50,08		1
207147	T0-2-1/I1/SVB	53,29		1
207148	T0-2-1/I1/SVB-SW	53,29		1
207149	T0-2-15679/I1/SVB	57,55		1
207151	T0-2-8900/I1/SVB	57,55		1
207152	T0-2-8900/I1/SVB-SW	57,55		1
207153	T0-3-15680/I1/SVB	70,81		1
207159	T0-3-8342/I1/SVB	75,50		1

Codice	Tipo	Prezzo €	Note	Conf. [pezzi]
207160	T0-3-8342/I1/SVB-SW	75,50		1
207161	T0-4-15682/I1/SVB	85,44		1
207162	T0-4-15682/I1/SVB-SW	85,44		1
207163	T0-4-8344/I1/SVB	85,44		1
207164	T0-4-8344/I1/SVB-SW	85,44		1
207165	T3-1-102/I2	71,01		1
207183	T3-3-8212/I2	116,65		1
207187	T3-3-8342/I2	116,65		1
207190	T3-4-15682/I2	134,95		1
207191	T3-4-8213/I2	134,95		1
207192	T3-4-8223/I2	134,95		1
207198	T3-1-102/I2/SVB	80,31		1
207199	T3-1-102/I2/SVB-SW	80,31		1
207202	T3-3-15680/I2/SVB	125,81		1
207208	T3-3-8342/I2/SVB	125,81		1
207209	T3-3-8342/I2/SVB-SW	125,81		1
207210	T3-4-15682/I2/SVB	144,11		1
207211	T3-4-15682/I2/SVB-SW	144,11		1
207226	T5B-3-8342/I4	229,90		1
207229	T5B-4-15682/I4	269,93		1
207233	T5B-4-8344/I4	269,93		1
207238	T5B-1-102/I4/SVB	155,54		1
207242	T5B-3-8342/I4/SVB	240,19		1
207243	T5B-3-8342/I4/SVB-SW	240,19		1
207246	T5B-4-15682/I4/SVB	281,36		1
207247	T5B-4-15682/I4/SVB-SW	281,36		1
207248	T5B-4-8344/I4/SVB	281,36		1
207250	T5B-3-8342/I4-SI	252,79		1
207251	T5B-3-8342/I4-SI-SW	252,79		1
207254	T5B-4-15682/I4-SI	295,09		1
207255	T5B-4-15682/I4-SI-SW	295,09		1
207258	T5B-4-8903/I4-SI	295,09		1
207259	T5B-4-8903/I4-SI-SW	295,09		1
207267	T5-3-8342/I5	370,59		1
207279	T5-3-8342/I5/SVB	392,31		1
207280	T5-3-8342/I5/SVB-SW	392,31		1
207283	T5-4-8344/I5/SVB	455,21		1
207293	P1-25/I2/SVB	66,91		1
207294	P1-25/I2/SVB-SW	66,91		1
207295	P1-25/I2/SVB-SW/HI11	87,49		1
207296	P1-25/I2/SVB-SW/N	80,52		1
207297	P1-25/I2/SVB/HI11	87,49		1
207298	P1-25/I2/SVB/N	80,52		1
207299	P1-25/I2	57,70		1
207300	P1-25/I2-RT	57,76		1
207302	P1-25/I2/HI11	78,45		1
207303	P1-25/I2/N	71,48		1
207304	P1-25/I2/SVA(A)	145,27		1
207305	P1-25/I2/SVA(S)	145,27		1
207306	P1-25/I2/SVA(S)-RT	145,27		1
207307	P1-25/I2/SVC(S)-RT	90,70		1
207308	P1-25/I2-SI	86,80		1
207309	P1-25/I2-SI-SW	86,80		1
207310	P1-25/I2-SI/HI11	107,29		1
207311	P1-25/I2-SI/HI11-SW	107,29		1
207312	P1-25/I2-SI/N	100,40		1
207313	P1-25/I2-SI/N-SW	100,40		1
207314	P1-32/I2/SVB	83,96		1
207315	P1-32/I2/SVB-SW	83,96		1
207316	P1-32/I2/SVB-SW/HI11	104,41		1
207317	P1-32/I2/SVB-SW/N	97,68		1
207318	P1-32/I2/SVB/HI11	104,41		1
207319	P1-32/I2/SVB/N	97,68		1
207320	P1-32/I2	75,00		1
207321	P1-32/I2-RT	74,90		1
207323	P1-32/I2/HI11	95,39		1
207324	P1-32/I2/N	88,63		1
207325	P1-32/I2/SVA(A)	165,83		1
207326	P1-32/I2/SVA(S)	165,83		1
207328	P1-32/I2/SVC(S)RT	107,87		1
207329	P1-32/I2-SI	105,12		1
207330	P1-32/I2-SI-SW	105,12		1
207331	P1-32/I2-SI/HI11	125,81		1
207332	P1-32/I2-SI/HI11-SW	125,81		1
207333	P1-32/I2-SI/N	118,96		1
207334	P1-32/I2-SI/N-SW	118,96		1
207343	P3-63/I4/SVB	160,14		1
207344	P3-63/I4/SVB-SW	160,14		1
207345	P3-63/I4/SVB-SW/HI11	179,56		1
207346	P3-63/I4/SVB-SW/N	181,87		1
207347	P3-63/I4/SVB-SW/N/HI11	201,29		1
207348	P3-63/I4/SVB/HI11	179,56		1
207349	P3-63/I4/SVB/N	181,87		1
207350	P3-63/I4/SVB/N/HI11	201,29		1
207356	P3-63/I4	143,20		1
207357	P3-63/I4-RT	142,98		1
207359	P3-63/I4/HI11	166,99		1
207360	P3-63/I4/N	169,27		1
207361	P3-63/I4-SI	185,29		1
207362	P3-63/I4-SI-SW	185,29		1
207363	P3-63/I4-SI/HI11	204,73		1
207364	P3-63/I4-SI/HI11-SW	204,73		1
207365	P3-63/I4-SI/N	207,02		1
207366	P3-63/I4-SI/N-SW	207,02		1
207373	P3-100/I5/SVB	261,90		1
207374	P3-100/I5/SVB-SW	261,90		1
207375	P3-100/I5/SVB-SW/HI11	285,94		1
207376	P3-100/I5/SVB-SW/N	288,22		1
207377	P3-100/I5/SVB-SW/N/HI11	307,68		1
207378	P3-100/I5/SVB/HI11	285,94		1
207379	P3-100/I5/SVB/N	280,21		1
207380	P3-100/I5/SVB/N/HI11	307,68		1
207381	P3-100/I5	238,90		1
207382	P3-100/I5-RT	239,06		1
207383	P3-100/I5-RT/N	263,05		1
207384	P3-100/I5/HI11	266,49		1
207385	P3-100/I5/N	263,05		1
207386	P3-100/I5-SI	291,65		1
207387	P3-100/I5-SI-SW	291,65		1
207388	P3-100/I5-SI/HI11	311,10		1
207389	P3-100/I5-SI/HI11-SW	311,10		1
207390	P3-100/I5-SI/N	313,38		1
207391	P3-100/I5-SI/N-SW	313,38		1
207398	T0-2-8900/E	32,16		1
207399	T0-2-8900/E-RT	32,16		1
207400	T0-2-8900/EA/SVB	52,38		1
207401	T0-2-8900/EA/SVB-SW	52,38		1
207402	T0-2-8900/EZ	34,31		1
207403	T0-2-8900/IVS	37,84		1
207405	T0-2-8900/V/SVB	58,09		1
207406	T0-2-8900/V/SVB-SW	58,09		1
207407	T0-2-8900/Z	37,84		1
207412	T5-4-15682/E	311,10		1
207415	T5-4-15682/V/SVB	376,27		1
207424	T5B-4-15682/E	202,45		1
207425	T5B-4-15682/EA/SVB	245,90		1
207426	T5B-4-15682/EA/SVB-SW	245,90		1
207427	T5B-4-15682/V/SVB	266,49		1
207428	T5B-4-15682/V/SVB-SW	266,49		1
207429	T5B-4-15682/Z	226,48		1
207435	CI-K1-T0-2	17,55		1
207436	CI-K1-T0-4	19,79		1
207437	CI-K2-T3-2	26,64		1
207438	CI-K2-T3-5	30,41		1
207439	CI-K4-T5B-2	53,49		1
207440	CI-K4-T5B-4	60,08		1
207441	CI-K5-T5-2	78,89		1
207442	CI-K5-T5-4	84,91		1
207447	T5-3-8342/I5-SI	454,08		1
207448	T5-3-8342/I5-SI-SW	454,08		1
207451	K-CI-K1/2	2,57		1
207451	K-CI-K1/2	2,57		20
207451	K-CI-K1/2	2,57		20
207457	DILP250/22(220-230V50HZ)	1.052,06		1
207460	DILP315/22(220-230V50HZ)	1.297,54		1
207463	DILP500/22(220-230V50HZ)	2.717,88		1
207466	DILP630/22(220-230V50HZ)	3.256,44		1
207469	DILP800/22(220-230V50HZ)	3.981,19		1
207470	DILP800-XHI-SI	32,39		1
207471	DILP800-XHI-SA	32,73		1
207472	DILP250-XMV	75,65		1
207473	DILP315-XMV	107,72		1
207474	DILP800-XMV	671,33		1
207477	DILP250-XHB	53,46		2
207478	DILP315-XHB	56,17		2
207479	DILP800-XHB	88,51		2
207480	T0-1-SOND*/I1	64,74		1
207481	T0-1-SOND*/I1/SVB	75,61		1
207483	T0-2-SOND*/I1	81,68		1
207484	T0-2-SOND*/I1/SVB	92,75		1
207486	T0-3-SOND*/I1	98,83		1
207487	T0-3-SOND*/I1/SVB	109,69		1
207489	T0-4-SOND*/I1	115,52		1
207490	T0-4-SOND*/I1/SVB	126,96		1
207492	T3-1-SOND*/I2	109,69		1
207493	T3-1-SOND*/I2/SVB	121,23		1
207495	T3-2-SOND*/I2	142,98		1
207496	T3-2-SOND*/I2/SVB	155,54		1
207498	T3-3-SOND*/I2	178,44		1
207499	T3-3-SOND*/I2/SVB	188,72		1
207517	XGKE-GE	3,45		25
207602	KT-M20	0,51		100
207602	KT-M20	0,51		100
207603	KT-M25	0,35		100
207603	KT-M25	0,35		100
207604	KT-M32	0,63		100
207604	KT-M32	0,63		100
207632	CI-K2-145-AD	42,18		1
208199	DILM250/22(RDC48)	1.459,57		1
208200	DILM250/22(RA110)	1.459,57		1
208201	DILM250/22(RA250)	1.459,57		1
208202	DILM250/22(RAC500)	1.459,57		1
208207	DILM400/22(RDC48)	2.270,81		1
208208	DILM400/22(RA110)	2.270,81		1
208209	DILM400/22(RA250)	2.270,81		1
208210	DILM400/22(RAC500)	2.270,81		1
208211	DILM500/22(RDC48)	3.176,97		1
208212	DILM500/22(RA110)	3.176,97		1
208213	DILM500/22(RA250)	3.176,97		1
208214	DILM500/22(RAC500)	3.176,97		1
208215	DILM580/22(RA110)	4.251,89		1
208216	DILM580/22(RA250)	4.251,89		1
208217	DILM580/22(RAC500)	4.251,89		1
208218	DILM650/22(RA110)	4.870,83		1
208219	DILM650/22(RA250)	4.870,83		1
208220	DILM650/22(RAC500)	4.870,83		1
208221	DILM750/22(RA110)	5.425,09		1
208222	DILM750/22(RA250)	5.425,09		1
208223	DILM750/22(RAC500)	5.425,09		1
208224	DILM820/22(RA110)	6.221,21		1
208225	DILM820/22(RA250)	6.221,21		1
208226	DILM820/22(RAC500)	6.221,21		1
208250	DILM250-XSP/E(RDC48)	393,11		1
208251	DILM250-XSP/E(RA110)	393,11		1
208252	DILM250-XSP/E(RA250)	393,11		1
208253	DILM250-XSP/E(RAC500)	393,11		1
208254	DILM500-XSP/E(RDC48)	589,65		1
208255	DILM500-XSP/E(RA110)	589,65		1
208256	DILM500-XSP/E(RA250)	589,65		1
208257	DILM500-XSP/E(RAC500)	589,65		1
208281	DILM820-XHI11-SI	18,92		1
208282	DILM820-XHI11-SA	18,92		1
208283	DILM820-XHI11V-SI	18,92		1
208284	DILM820-XHB	83,98		1
208285	DILM650-XHB	74,22		1
208286	DILM500-XHB	31,65		1
208287	DILM400-XHB	26,71		1
208288	DILM820-XMV	515,05		1
208289	DILM500-XMV	35,93		1
208290	DILM500-XS1	73,23		1

Codice	Tipo	Prezzo €	Note	Conf. [pezzi]
208291	DILM400-XS1	58,45		1
208292	DILM185-XP1	117,06		1
208293	DILM400-XKU-S	117,57		1
208295	DILM820-XKB-S	108,34		1
208309	FL4-X-NA	25,56		10
208310	FL2-X-NA	15,41		10
208655	SP-32/45-PKZ0	20,43		2
208724	LEDWB-Y	17,71		10
208725	LEDWB-G	17,71		10
208726	LEDWB-R	17,71		10
208727	LEDWB-B	17,71		10
208728	LEDWB-W	17,71		10
209668	V-M40	11,67		10
209668	V-M40	11,67		10

210...

Codice	Tipo	Prezzo €	Note	Conf. [pezzi]
210070	Z5-70/FF250	262,12		1
210071	Z5-100/FF250	273,27		1
210072	Z5-125/FF250	273,27		1
210073	Z5-160/FF250	299,08		1
210074	Z5-220/FF250	299,08		1
210075	Z5-250/FF250	299,08		1
211107	CI-K2-80-A	39,38		1
211108	CI-K2-80-K	39,38		1
211258	VST1	0,71		5
212313	EASY620-DC-TE	289,50		1
212314	EASY618-AC-RE	289,50		1
212315	EASY200-EASY	76,50		1
212316	EASY204-DP	430,00		1
212319	EASY400-POW	122,50		1
212319	EASY400-POW	122,50		1
214655	DIULEM/21/MV-G(24VDC)	135,14		1
214781	T6-3-8212/E/HI12	603,90		1
214782	T8-3-8212/E/HI12	920,72		1
214785	T5B-5-15876/E	237,92		1
214788	T5B-7-15866/E	306,53		1
214835	V-M63	36,17		3
214835	V-M63	36,17		3
215077	V-M16	1,41		20
215077	V-M16	1,41		20
215078	V-M12	1,41		20
215078	V-M12	1,41		20
215217	Z5/FF250-XHB	27,23		1
215218	Z5/FF250-XHB-Z	18,57		1
215270	CU15X5	38,77		10
215270	CU15X5	38,77		10
215328	T5B-4-15682/ST/SVB	348,85		1
215329	T5B-4-15682/ST/SVB-SW	348,85		1
215451	MFD25	1,58		25
215451	MFD25	1,58		25
215452	MFD32	2,87		25
215452	MFD32	2,87		25
215453	MFV25-6	1,58		50
215453	MFV25-6	1,58		50
215454	MFV32-7	1,98		50
215454	MFV32-7	1,98		50
216374	M22-A	2,16		50
216376	M22-K10	4,57		20
216378	M22-K01	4,57		20
216380	M22-KC10	4,57		20
216382	M22-KC01	4,57		20
216384	M22-CK10	5,19		20
216385	M22-CK01	5,19		20
216386	M22-CKC10	5,19		10
216387	M22-CKC01	5,19		10
216388	M22-B	3,27		50
216390	M22S-B	3,27		50
216392	M22S-ST-X	0,76		100
216394	M22S-STDD-X	0,76		10
216395	M22-T-D	4,17		10
216396	M22-T-DD	4,17		10
216397	M22-PL-PV	8,78		2
216398	M22-TC	8,06		10
216399	M22-ZA	2,16		10
216400	M22-IVS	6,50		1
216401	M22-GR	1,75		50
216402	M22-MS	6,71		5
216403	M22-LG	6,71		5
216405	M22-XW	0,93		10
216406	M22-XC-R	0,79		10
216407	M22-XC-Y	0,79		10
216408	M22S-R30	2,72		10
216416	M22-ES-MS1	8,78		1
216417	M22-ES-MS*	8,78		1
216421	M22-XD-S	1,93		10
216422	M22-XD-W	1,93		10
216423	M22-XD-R	1,93		10
216424	M22-XD-G	1,93		10
216425	M22-XD-Y	1,93		10
216426	M22-XD-B	1,93		10
216427	M22-XD-*-*	2,89		1
216428	M22-XDH-S	2,97		10
216429	M22-XDH-W	2,97		10
216430	M22-XDH-R	3,81		10
216431	M22-XDH-G	2,97		10
216432	M22-XDH-Y	2,97		10
216433	M22-XDH-B	2,97		10
216434	M22-XDH-*-*	3,81		1
216435	M22-XDP-S	1,93		10
216436	M22-XDP-W	1,93		10
216437	M22-XDP-R	1,93		10
216438	M22-XDP-G	1,93		10
216439	M22-XDP-Y	1,93		10
216440	M22-XDP-*-*	2,89		1
216441	M22-XDL-W	2,34		10
216442	M22-XDL-R	2,34		10
216443	M22-XDL-G	2,34		10
216444	M22-XDL-Y	2,34		10
216445	M22-XDL-B	2,34		10
216446	M22-XDL-*-*	3,74		1
216447	M22-XDLH-W	4,85		10
216448	M22-XDLH-R	4,85		10
216449	M22-XDLH-G	4,85		10
216450	M22-XDLH-Y	4,85		10
216451	M22-XDLH-B	4,85		10
216452	M22-XDLH-*-*	6,22		1
216453	M22-XL-W	2,34		10
216454	M22-XL-R	2,34		10
216455	M22-XL-G	2,34		10
216456	M22-XL-Y	2,34		10
216457	M22-XL-B	2,34		10
216458	M22-XL-*-*	3,74		1
216459	M22-XLH-W	4,85		10
216460	M22-XLH-R	4,85		10
216461	M22-XLH-G	4,85		10
216462	M22-XLH-Y	4,85		10
216463	M22-XLH-B	4,85		10
216464	M22-XAK	8,15		10
216465	M22-XAK1	8,15		10
216469	M22-XAK-*	9,11		10
216470	M22-XZK	3,21		25
216472	M22-XZK-GB99	3,21		10
216473	M22-XZK-F99	3,21		10
216474	M22-XZK-I99	3,21		10
216479	M22-XZK-*	4,17		10
216480	M22-XST	0,84		100
216482	M22-XST-*	1,98		1
216483	M22-XBK1	8,15		10
216484	M22-XYK1	8,15		10
216485	M22S-ST-X88	2,19		10
216486	M22S-ST-X93	2,19		10
216494	M22S-ST-GB0	2,19		10
216495	M22S-ST-GB1	2,19		10
216496	M22S-ST-GB6	2,19		10
216497	M22S-ST-GB7	2,19		10
216498	M22S-ST-GB8	2,19		10
216499	M22S-ST-GB10	2,19		10
216500	M22S-ST-GB11	2,19		10
216501	M22S-ST-GB12	2,19		10
216503	M22-AK01	6,71		5
216504	M22-AK10	6,71		5
216505	M22-AK11	11,38		5
216535	M22-I1	13,89		1
216536	M22-IY1	15,53		1
216537	M22-I2	18,04		1
216538	M22-I3	19,64		1
216539	M22-I4	25,44		1
216540	M22-I6	36,00		1
216541	M22-E1	16,36		5
216542	M22-EY1	17,55		5
216543	M22-E2	21,18		5
216544	M22-E3	23,26		5
216545	M22-E4	29,90		1
216546	M22-E5	35,36		1
216547	M22-E6	41,97		1
216548	M22-H1	4,85		1
216549	M22-H2	9,75		1
216550	M22-H3	14,97		1
216551	M22-H4	20,09		1
216552	M22-H5	24,59		1
216553	M22-H6	27,88		1
216554	M22-UPE	4,91		1
216557	M22-LED-W	7,75		20
216558	M22-LED-R	7,75		20
216559	M22-LED-G	7,75		20
216560	M22-LEDC-W	7,75		20
216561	M22-LEDC-R	7,75		20
216562	M22-LEDC-G	7,75		20
216563	M22-LED230-W	11,47		20
216564	M22-LED230-R	11,47		20
216565	M22-LED230-G	11,47		20
216566	M22-LEDC230-W	11,47		20
216567	M22-LEDC230-R	11,47		20
216568	M22-LEDC230-G	11,47		20
216569	M22-CLED-W	9,11		10
216570	M22-CLED-R	9,11		10
216571	M22-CLED-G	9,11		10
216572	M22-CLEDC-W	9,11		10
216573	M22-CLEDC-R	9,11		10
216574	M22-CLEDC-G	9,11		10
216575	M22-CLED230-W	13,60		10
216576	M22-CLED230-R	13,60		10
216577	M22-CLED230-G	13,60		10
216578	M22-CLEDC230-W	13,60		10
216579	M22-CLEDC230-R	13,60		10
216580	M22-CLEDC230-G	13,60		10
216590	M22-D-S	6,83		10
216591	M22S-D-S	6,83		10
216592	M22-D-W	6,83		10
216593	M22S-D-W	6,83		10
216594	M22-D-R	6,83		10
216595	M22S-D-R	6,83		10
216596	M22-D-G	6,83		10
216597	M22S-D-G	6,83		10
216598	M22-D-Y	6,83		10
216599	M22S-D-Y	6,83		10
216600	M22-D-B	6,83		10
216601	M22S-D-B	6,83		10
216602	M22-D-X	5,27		10
216604	M22S-D-X	5,27		10
216605	M22-D-R-X0	7,13		10
216606	M22S-D-R-X0	7,13		10
216607	M22-D-G-X1	7,13		10
216608	M22S-D-G-X1	7,13		10

Codice	Tipo	Prezzo €	Note	Conf. [pezzi]
216609	M22-D-S-X0	7,13		10
216610	M22S-D-S-X0	7,13		10
216611	M22-D-W-X1	7,13		10
216612	M22S-D-W-X1	7,13		10
216613	M22-DR-S	12,72		5
216614	M22S-DR-S	12,72		5
216615	M22-DR-W	12,72		5
216616	M22S-DR-W	12,72		5
216617	M22-DR-R	12,72		5
216618	M22S-DR-R	12,72		5
216619	M22-DR-G	12,72		5
216620	M22S-DR-G	12,72		5
216621	M22-DR-Y	12,72		5
216622	M22S-DR-Y	12,72		5
216623	M22-DR-B	12,72		5
216624	M22S-DR-B	12,72		5
216625	M22-DR-X	11,09		5
216627	M22S-DR-X	11,09		5
216628	M22-DR-R-X0	13,73		5
216629	M22S-DR-R-X0	13,73		5
216630	M22-DR-G-X1	13,73		5
216631	M22S-DR-G-X1	13,73		5
216632	M22-DR-S-X0	13,73		5
216633	M22S-DR-S-X0	13,73		5
216634	M22-DR-W-X1	13,73		5
216635	M22S-DR-W-X1	13,73		5
216636	M22-DH-S	8,48		5
216637	M22S-DH-S	8,47		5
216638	M22-DH-W	8,48		5
216639	M22S-DH-W	8,47		5
216641	M22-DH-R	8,48		5
216642	M22S-DH-R	8,47		5
216643	M22-DH-G	8,48		5
216645	M22S-DH-G	8,47		5
216646	M22-DH-Y	8,47		5
216647	M22S-DH-Y	8,47		5
216649	M22-DH-B	8,48		5
216650	M22S-DH-B	8,47		5
216655	M22-DH-R-X0	8,73		5
216656	M22S-DH-R-X0	8,73		5
216657	M22-DH-G-X1	8,73		5
216658	M22S-DH-G-X1	8,73		5
216659	M22-DH-S-X0	8,73		5
216660	M22S-DH-S-X0	8,73		5
216661	M22-DH-W-X1	8,73		5
216662	M22S-DH-W-X1	8,73		5
216663	M22-DRH-S	15,52		5
216664	M22S-DRH-S	15,53		5
216665	M22-DRH-W	15,53		5
216666	M22S-DRH-W	15,53		5
216667	M22-DRH-R	15,52		5
216668	M22S-DRH-R	15,53		5
216669	M22-DRH-G	15,52		5
216670	M22S-DRH-G	15,53		5
216671	M22-DRH-Y	15,53		5
216672	M22S-DRH-Y	15,53		5
216673	M22-DRH-B	15,52		5
216674	M22S-DRH-B	15,53		5
216675	M22-DRH-R-X0	16,52		5
216676	M22S-DRH-R-X0	16,52		5
216677	M22-DRH-G-X1	16,52		5
216678	M22S-DRH-G-X1	16,52		5
216679	M22-DRH-S-X0	16,52		5
216680	M22S-DRH-S-X0	16,52		5
216681	M22-DRH-W-X1	16,52		5
216682	M22S-DRH-W-X1	16,52		5
216698	M22-DDL-GR	16,03		5
216699	M22S-DDL-GR	16,03		5
216700	M22-DDL-GR-X1/X0	16,86		5
216701	M22S-DDL-GR-X1/X0	16,87		5
216702	M22-DDL-GR-GB1/GB0	16,86		5
216703	M22S-DDL-GR-GB1/GB0	16,86		5
216704	M22-DDL-WS	16,03		5
216705	M22S-DDL-WS	16,03		5
216706	M22-DDL-WS-X1/X0	16,86		5
216707	M22S-DDL-WS-X1/X0	16,87		5
216708	M22-DDL-WS-GB1/GB0	16,86		5
216709	M22S-DDL-WS-GB1/GB0	16,87		5
216710	M22-DDL-S-X7/X7	16,86		5
216711	M22S-DDL-S-X7/X7	16,87		5
216712	M22-DP-S	11,73		5
216713	M22S-DP-S	11,73		5
216714	M22-DP-R	11,73		5
216715	M22S-DP-R	11,73		5
216716	M22-DP-G	11,73		5
216717	M22S-DP-G	11,73		5
216718	M22-DP-Y	11,73		5
216719	M22S-DP-Y	11,73		5
216720	M22-DP-R-X0	11,86		5
216721	M22S-DP-R-X0	11,86		5
216722	M22-DP-G-X1	11,86		5
216723	M22S-DP-G-X1	11,86		5
216724	M22-DP-S-X0	11,86		5
216725	M22S-DP-S-X0	11,86		5
216726	M22-DP-W-X1	11,86		5
216727	M22S-DP-W-X1	11,86		5
216728	M22-DP-S-X	10,26		5
216730	M22S-DP-S-X	10,26		5
216731	M22-DP-R-X	10,26		5
216733	M22S-DP-R-X	10,26		5
216734	M22-DP-G-X	10,26		5
216736	M22S-DP-G-X	10,26		5
216737	M22-DP-Y-X	10,26		5
216739	M22S-DP-Y-X	10,26		5
216743	M22-DRP-S	16,54		5
216744	M22S-DRP-S	16,54		5
216745	M22-DRP-R	16,54		5
216746	M22S-DRP-R	16,54		5

Codice	Tipo	Prezzo €	Note	Conf. [pezzi]
216747	M22-DRP-G	16,54		5
216748	M22S-DRP-G	16,54		5
216749	M22-DRP-Y	16,54		5
216750	M22S-DRP-Y	16,54		5
216751	M22-DRP-R-X0	17,48		5
216752	M22S-DRP-R-X0	17,48		5
216753	M22-DRP-G-X1	17,48		5
216754	M22S-DRP-G-X1	17,48		5
216755	M22-DRP-S-X0	17,48		5
216756	M22S-DRP-S-X0	17,48		5
216757	M22-DRP-W-X1	17,48		5
216758	M22S-DRP-W-X1	17,48		5
216759	M22-DRP-S-X	15,11		5
216761	M22S-DRP-S-X	15,11		5
216762	M22-DRP-R-X	15,11		5
216764	M22S-DRP-R-X	15,11		5
216765	M22-DRP-G-X	15,11		5
216767	M22S-DRP-G-X	15,11		5
216768	M22-DRP-Y-X	15,11		5
216770	M22S-DRP-Y-X	15,11		5
216771	M22-L-W	5,97		10
216772	M22-L-R	5,97		10
216773	M22-L-G	5,97		10
216774	M22-L-Y	5,97		10
216775	M22-L-B	5,97		10
216776	M22-L-X	4,54		10
216778	M22-LH-W	7,50		10
216779	M22-LH-R	7,50		10
216780	M22-LH-G	7,50		10
216781	M22-LH-Y	7,50		10
216782	M22-LH-B	7,50		10
216788	M22-DRLH-W	25,44		5
216789	M22-DRLH-R	25,44		5
216791	M22S-DRLH-W	25,44		5
216792	M22S-DRLH-R	25,44		5
216796	M22-DRLH-G	25,44		5
216798	M22S-DRLH-G	25,44		5
216799	M22-DRLH-Y	25,44		5
216801	M22S-DRLH-Y	25,44		5
216802	M22-DRLH-B	25,44		5
216803	M22S-DRLH-B	25,44		5
216804	M22-DRLH-R-X0	26,69		5
216805	M22-DRLH-G-X1	26,69		5
216806	M22-DRLH-W-X0	26,69		5
216807	M22-DRLH-W-X1	26,69		5
216808	M22S-DRLH-R-X0	26,69		5
216809	M22S-DRLH-G-X1	26,69		5
216810	M22S-DRLH-W-X0	26,69		5
216811	M22S-DRLH-W-X1	26,69		5
216812	M22-WLK-W	15,62		5
216813	M22S-WLK-W	15,62		5
216814	M22-WLK-R	15,62		5
216815	M22S-WLK-R	15,62		5
216816	M22-WLK-G	15,62		5
216817	M22S-WLK-G	15,62		5
216818	M22-WLK-Y	15,62		5
216819	M22S-WLK-Y	15,62		5
216820	M22-WLK-B	15,62		5
216821	M22S-WLK-B	15,62		5
216823	M22-WRLK-W	15,62		5
216824	M22S-WRLK-W	15,62		5
216825	M22-WRLK-R	15,62		5
216826	M22S-WRLK-R	15,62		5
216827	M22-WRLK-G	15,62		5
216828	M22S-WRLK-G	15,62		5
216829	M22-WRLK-Y	15,62		5
216830	M22S-WRLK-Y	15,62		5
216831	M22-WRLK-B	15,62		5
216832	M22S-WRLK-B	15,62		5
216833	M22-WLK3-W	17,72		5
216834	M22S-WLK3-W	17,72		5
216835	M22-WLK3-R	17,72		5
216836	M22S-WLK3-R	17,72		5
216837	M22-WLK3-G	17,72		5
216838	M22S-WLK3-G	17,72		5
216839	M22-WLK3-Y	17,72		5
216840	M22S-WLK3-Y	17,72		5
216841	M22-WLK3-B	17,72		5
216842	M22S-WLK3-B	17,72		5
216843	M22-WRLK3-W	16,61		5
216844	M22S-WRLK3-W	16,61		5
216845	M22-WRLK3-R	16,61		5
216846	M22S-WRLK3-R	16,61		5
216847	M22-WRLK3-G	16,61		5
216848	M22S-WRLK3-G	16,61		5
216849	M22-WRLK3-Y	16,61		5
216850	M22S-WRLK3-Y	16,61		5
216851	M22-WRLK3-B	16,61		5
216852	M22S-WRLK3-B	16,61		5
216853	M22-W	15,85		5
216854	M22S-W	15,85		5
216855	M22-WR	15,85		5
216856	M22S-WR	15,85		5
216857	M22-WR-X92	15,85		5
216858	M22S-WR-X92	15,85		5
216859	M22-WR-X91	15,85		5
216860	M22S-WR-X91	15,85		5
216861	M22-W3	16,54		5
216862	M22S-W3	16,54		5
216863	M22-WR3	16,54		5
216864	M22S-WR3	16,54		5
216865	M22-WK	15,68		5
216866	M22S-WK	15,68		5
216867	M22-WRK	15,68		10
216869	M22S-WRK	15,68		10
216870	M22-WK3	15,69		5
216871	M22S-WK3	15,68		5
216872	M22-WRK3	15,68		5

Codice	Tipo	Prezzo €	Note	Conf. [pezzi]
216873	M22S-WRK3	15,68		5
216874	M22-WKV	15,69		5
216875	M22S-WKV	15,68		5
216876	M22-PV	21,38		5
216878	M22-PVL	28,81		5
216879	M22-PVS	53,80		5
216880	M22-PVS-MS*	65,66		1
216881	M22-WS	43,19		1
216882	M22S-WS	46,10		1
216883	M22-WS-MS*	56,49		1
216884	M22S-WS-MS*	56,49		1
216885	M22-WS-SA(*)-*	64,51		1
216886	M22S-WS-SA(*)-*	64,51		1
216887	M22-WRS	43,19		5
216889	M22S-WRS	43,19		5
216890	M22-WRS-MS*	56,49		1
216891	M22S-WRS-MS*	56,49		1
216892	M22-WRS-SA(*)-*	64,51		1
216893	M22S-WRS-SA(*)-*	64,51		1
216894	M22-WS3	43,19		1
216895	M22S-WS3	43,19		1
216896	M22-WS3-MS*	56,49		1
216897	M22S-WS3-MS*	56,49		1
216898	M22-WS3-SA(*)-*	64,51		1
216899	M22S-WS3-SA(*)-*	64,51		1
216900	M22-WRS3	43,19		5
216901	M22S-WRS3	43,19		5
216903	M22-WRS3-MS*	56,49		1
216904	M22S-WRS3-MS*	56,49		1
216905	M22-WRS3-SA(*)-*	64,51		1
216906	M22S-WRS3-SA(*)-*	64,51		1
216907	M22-LC-W	12,61		10
216908	M22-LC-R	12,61		10
216909	M22-LC-G	12,61		10
216910	M22-LC-Y	12,61		10
216911	M22-LC-B	12,61		10
216912	M22-LC-X	11,19		10
216914	M22-LCH-W	14,15		10
216915	M22-LCH-R	14,15		10
216916	M22-LCH-G	14,15		10
216917	M22-LCH-Y	14,15		10
216918	M22-LCH-B	14,15		10
216922	M22-DL-W	10,07		10
216924	M22S-DL-W	10,07		10
216925	M22-DL-R	10,07		10
216926	M22S-DL-R	10,07		10
216927	M22-DL-G	10,07		10
216928	M22S-DL-G	10,05		10
216929	M22-DL-Y	10,05		10
216930	M22S-DL-Y	10,05		10
216931	M22-DL-B	10,07		10
216932	M22S-DL-B	10,05		10
216933	M22-DL-X	8,64		10
216935	M22S-DL-X	8,64		10
216936	M22-DL-R-X0	10,07		10
216937	M22S-DL-R-X0	10,07		10
216938	M22-DL-G-X1	10,07		10
216939	M22S-DL-G-X1	10,05		10
216940	M22-DL-W-X0	10,07		10
216941	M22S-DL-W-X0	10,07		10
216942	M22-DL-W-X1	10,07		10
216943	M22S-DL-W-X1	10,07		10
216944	M22-DRL-W	21,94		5
216945	M22S-DRL-W	21,94		5
216946	M22-DRL-R	21,94		5
216947	M22S-DRL-R	21,94		5
216948	M22-DRL-G	21,94		5
216949	M22S-DRL-G	21,94		5
216950	M22-DRL-Y	21,94		5
216951	M22S-DRL-Y	21,94		5
216952	M22-DRL-B	21,94		5
216953	M22S-DRL-B	21,94		5
216954	M22-DRL-X	19,48		5
216956	M22S-DRL-X	19,48		5
216957	M22-DRL-R-X0	23,29		5
216958	M22S-DRL-R-X0	23,29		5
216959	M22-DRL-G-X1	23,29		5
216960	M22S-DRL-G-X1	23,29		5
216961	M22-DRL-W-X0	23,29		5
216962	M22S-DRL-W-X0	23,29		5
216963	M22-DRL-W-X1	23,29		5
216964	M22S-DRL-W-X1	23,29		5
216965	M22-DLH-W	11,51		5
216966	M22S-DLH-W	11,51		5
216967	M22-DLH-R	11,51		5
216968	M22S-DLH-R	11,51		5
216969	M22-DLH-G	11,51		5
216970	M22S-DLH-G	11,51		5
216971	M22-DLH-Y	11,51		5
216972	M22S-DLH-Y	11,51		5
216973	M22-DLH-B	11,51		5
216974	M22S-DLH-B	11,51		5
216975	M22-DLH-R-X0	11,51		5
216976	M22S-DLH-R-X0	11,51		5
216977	M22-DLH-G-X1	11,51		5
216978	M22S-DLH-G-X1	11,51		5
216979	M22-DLH-W-X0	11,51		5
216980	M22S-DLH-W-X0	11,51		5
216981	M22-DLH-W-X1	11,51		5
216982	M22S-DLH-W-X1	11,51		5
216983	KT-M16	0,28		100
216983	KT-M16	0,28		100
217436	M22-WRK3-*	15,68		5
217437	M22S-WRK3-*	15,68		5
217438	M22-WRLK3-*/*	16,61		5
217439	M22S-WRLK3-*/*	16,61		5
217440	M22-WRS-MS*-A1	56,49		5
217441	M22S-WRS-MS*-A1	56,49		5
217442	M22-WRS3-MS*-A*	56,49		5

Codice	Tipo	Prezzo €	Note	Conf. [pezzi]
217443	M22S-WRS3-MS*-A*	56,49		5
217444	M22-ES-SA(*)-*	21,66		1
218057	M22-LED-B	7,75		20
218058	M22-LEDC-B	7,75		20
218059	M22-LED230-B	11,47		20
218060	M22-LEDC230-B	11,47		20
218061	M22-CLED-B	9,11		10
218062	M22-CLEDC-B	9,11		10
218063	M22-CLED230-B	13,60		10
218064	M22-CLEDC230-B	13,60		10
218145	M22-DDL-S-X4/X5	16,86		5
218146	M22S-DDL-S-X4/X5	16,87		5
218147	M22S-ST-X89	2,19		10
218153	M22-XD-R-X0	2,89		10
218154	M22-XD-S-X0	2,89		10
218155	M22-XDH-R-X0	3,81		10
218156	M22-XDH-S-X0	3,81		10
218157	M22-XDP-R-X0	2,89		10
218158	M22-XDP-S-X0	2,89		10
218159	M22-XDL-R-X0	3,74		10
218160	M22-XDL-W-X0	3,74		10
218161	M22-XDLH-R-X0	6,22		10
218162	M22-XDLH-W-X0	6,22		10
218163	M22-XL-R-X0	3,74		10
218164	M22-XL-W-X0	3,74		10
218165	M22-XD-G-X1	2,89		10
218166	M22-XD-S-X1	2,89		10
218167	M22-XD-W-X1	2,88		10
218168	M22-XD-G-X2	2,89		10
218169	M22-XD-S-X2	2,89		10
218170	M22-XD-S-X4	2,89		10
218171	M22-XD-S-X5	2,89		10
218172	M22-XD-B-X6	2,89		10
218173	M22-XD-S-X7	2,89		10
218174	M22-XD-S-X8	2,89		10
218175	M22-XD-S-X9	2,88		10
218176	M22-XD-S-X10	2,89		10
218177	M22-XD-S-X11	2,89		10
218178	M22-XD-S-X12	2,89		10
218179	M22-XD-S-X13	2,89		10
218180	M22-XD-S-X14	2,89		10
218181	M22-XD-S-X15	2,89		10
218182	M22-XD-S-X16	2,89		10
218183	M22-XD-S-X17	2,89		10
218194	M22-XD-R-GB0	2,89		10
218195	M22-XD-S-GB0	2,89		10
218196	M22-XD-G-GB1	2,89		10
218197	M22-XD-W-GB1	2,88		10
218198	M22-XD-S-GB2	2,89		10
218199	M22-XD-S-GB3	2,89		10
218200	M22-XD-S-GB4	2,89		10
218201	M22-XD-S-GB9	2,89		10
218202	M22-XD-R-GB5	2,89		10
218203	M22-XD-S-GB6	2,89		10
218204	M22-XD-B-GB14	2,89		10
218205	M22-XD-S-GB15	2,89		10
218206	M22-XD-S-GB16	2,89		10
218208	M22-XD-S-GB17	2,89		10
218209	M22-XD-S-GB18	2,89		10
218210	M22-XDH-G-X1	3,81		10
218211	M22-XDH-S-X1	3,81		10
218212	M22-XDH-W-X1	3,81		10
218213	M22-XDH-G-X2	3,81		10
218214	M22-XDH-S-X2	3,81		10
218215	M22-XDH-S-X4	3,81		10
218216	M22-XDH-S-X5	3,81		10
218217	M22-XDH-B-X6	3,81		10
218218	M22-XDH-S-X7	3,81		10
218219	M22-XDH-S-X8	3,81		10
218220	M22-XDH-S-X9	3,81		10
218221	M22-XDH-S-X10	3,81		10
218222	M22-XDH-S-X11	3,81		10
218223	M22-XDH-S-X12	3,81		10
218224	M22-XDH-S-X13	3,81		10
218225	M22-XDH-S-X14	3,81		10
218226	M22-XDH-S-X15	3,81		10
218227	M22-XDH-S-X16	3,81		10
218228	M22-XDH-S-X17	3,81		10
218239	M22-XDH-R-GB0	3,81		10
218240	M22-XDH-S-GB0	3,81		10
218241	M22-XDH-G-GB1	3,81		10
218242	M22-XDH-W-GB1	3,81		10
218243	M22-XDH-S-GB2	3,81		10
218244	M22-XDH-S-GB3	3,81		10
218245	M22-XDH-S-GB4	3,81		10
218246	M22-XDH-S-GB9	3,81		10
218247	M22-XDH-R-GB5	3,81		10
218248	M22-XDH-S-GB6	3,81		10
218249	M22-XDH-B-GB14	3,72		10
218250	M22-XDH-S-GB15	3,81		10
218251	M22-XDH-S-GB16	3,81		10
218252	M22-XDH-S-GB17	3,81		10
218253	M22-XDH-S-GB18	3,81		10
218254	M22-XDP-G-X1	2,89		10
218255	M22-XDP-S-X1	2,89		10
218256	M22-XDP-W-X1	2,89		10
218257	M22-XDP-G-X2	2,89		10
218258	M22-XDP-S-X2	2,89		10
218259	M22-XDP-S-X4	2,89		10
218260	M22-XDP-S-X5	2,89		10
218261	M22-XDP-S-X7	2,89		10
218262	M22-XDP-S-X8	2,89		10
218263	M22-XDP-S-X9	2,89		10
218264	M22-XDP-S-X10	2,89		10
218265	M22-XDP-S-X11	2,89		10
218266	M22-XDP-S-X12	2,89		10
218267	M22-XDP-S-X13	2,89		10
218268	M22-XDP-S-X14	2,89		10
218269	M22-XDP-S-X15	2,89		10

Codice	Tipo	Prezzo €	Note	Conf. [pezzi]
218270	M22-XDP-S-X16	2,89		10
218271	M22-XDP-S-X17	2,89		10
218281	M22-XDP-R-GB0	2,89		10
218282	M22-XDP-S-GB0	2,89		10
218283	M22-XDP-G-GB1	2,89		10
218284	M22-XDP-W-GB1	2,89		10
218285	M22-XDP-S-GB2	2,89		10
218286	M22-XDP-S-GB3	2,89		10
218287	M22-XDP-S-GB4	2,89		10
218288	M22-XDP-S-GB9	2,89		10
218289	M22-XDP-R-GB5	2,89		10
218290	M22-XDP-S-GB6	2,89		10
218291	M22-XDP-S-GB15	2,89		10
218292	M22-XDP-S-GB16	2,89		10
218293	M22-XDP-S-GB17	2,89		10
218294	M22-XDP-S-GB18	2,89		10
218295	M22-XDL-G-X1	3,74		10
218296	M22-XDL-W-X1	3,74		10
218297	M22-XDL-G-X2	3,74		10
218300	M22S-ST-GB5	2,19		10
218301	M22-XDL-W-X2	3,74		10
218302	M22-XDL-W-X4	3,74		10
218303	M22-XDL-W-X5	3,74		10
218304	M22-XDL-B-X6	3,74		10
218305	M22-XDL-W-X7	3,74		10
218306	M22-XDL-W-X8	3,74		10
218307	M22-XDL-W-X9	3,74		10
218308	M22-XDL-W-X10	3,74		10
218309	M22-XDL-W-X11	3,74		10
218310	M22-XDL-W-X12	3,74		10
218311	M22-XDL-W-X13	3,74		10
218312	M22-XDL-W-X14	3,74		10
218313	M22-XDL-W-X15	3,74		10
218314	M22-XDL-W-X16	3,74		10
218315	M22-XDL-W-X17	3,74		10
218326	M22-XDL-R-GB0	3,74		10
218327	M22-XDL-W-GB0	3,74		10
218328	M22-XDL-G-GB1	3,74		10
218329	M22-XDL-W-GB1	3,74		10
218330	M22-XDL-W-GB2	3,74		10
218331	M22-XDL-W-GB3	3,74		10
218332	M22-XDL-W-GB4	3,74		10
218333	M22-XDL-W-GB9	3,74		10
218334	M22-XDL-R-GB5	3,74		10
218335	M22-XDL-W-GB6	3,74		10
218336	M22-XDL-B-GB14	3,74		10
218337	M22-XDL-W-GB15	3,74		10
218338	M22-XDL-W-GB16	3,74		10
218339	M22-XDL-W-GB17	3,74		10
218340	M22-XDL-W-GB18	3,74		10
218341	M22-XDLH-G-X1	6,22		10
218342	M22-XDLH-W-X1	6,22		10
218343	M22-XDLH-G-X2	6,22		10
218344	M22-XDLH-W-X2	6,22		10
218345	M22-XDLH-W-X4	6,22		10
218346	M22-XDLH-W-X5	6,22		10
218347	M22-XDLH-B-X6	6,22		10
218348	M22-XDLH-W-X7	6,22		10
218349	M22-XDLH-W-X8	6,22		10
218350	M22-XDLH-W-X9	6,22		10
218351	M22-XDLH-W-X10	6,22		10
218352	M22-XDLH-W-X11	6,22		10
218353	M22-XDLH-W-X12	6,22		10
218354	M22-XDLH-W-X13	6,22		10
218355	M22-XDLH-W-X14	6,22		10
218356	M22-XDLH-W-X15	6,22		10
218357	M22-XDLH-W-X16	6,22		10
218358	M22-XDLH-W-X17	6,22		10
218369	M22-XDLH-R-GB0	6,22		10
218370	M22-XDLH-W-GB0	6,22		10
218371	M22-XDLH-G-GB1	6,22		10
218372	M22-XDLH-W-GB1	6,22		10
218373	M22-XDLH-W-GB2	6,22		10
218374	M22-XDLH-W-GB3	6,22		10
218375	M22-XDLH-W-GB4	6,22		10
218376	M22-XDLH-W-GB9	6,22		10
218377	M22-XDLH-R-GB5	6,22		10
218378	M22-XDLH-W-GB6	6,22		10
218379	M22-XDLH-B-GB14	6,22		10
218380	M22-XDLH-W-GB15	6,22		10
218381	M22-XDLH-W-GB16	6,22		10
218382	M22-XDLH-W-GB17	6,22		10
218383	M22-XDLH-W-GB18	6,22		10
218384	M22-XL-G-X1	3,74		10
218385	M22-XL-W-X1	3,74		10
218386	M22-XL-G-X2	3,74		10
218387	M22-XL-W-X2	3,74		10
218388	M22-XL-W-X4	3,74		10
218389	M22-XL-W-X5	3,74		10
218390	M22-XL-W-X7	3,74		10
218391	M22-XL-W-X8	3,74		10
218392	M22-XL-W-X9	3,74		10
218393	M22-XL-W-X10	3,74		10
218394	M22-XL-W-X11	3,74		10
218395	M22-XL-W-X12	3,74		10
218396	M22-XL-W-X13	3,74		10
218399	M22-XL-W-X14	3,74		10
218400	M22-XL-W-X15	3,74		10
218401	M22-XL-W-X16	3,74		10
218402	M22-XL-W-X17	3,74		10
218412	M22-XL-R-GB0	3,74		10
218413	M22-XL-W-GB0	3,74		10
218414	M22-XL-G-GB1	3,74		10
218415	M22-XL-W-GB1	3,74		10
218416	M22-XL-W-GB2	3,74		10
218417	M22-XL-W-GB3	3,74		10
218418	M22-XL-W-GB4	3,74		10
218419	M22-XL-W-GB9	3,74		10
218420	M22-XL-R-GB5	3,74		10
218421	M22-XL-W-GB6	3,74		10
218422	M22-XL-W-GB15	3,74		10
218423	M22-XL-W-GB16	3,74		10
218424	M22-XL-W-GB17	3,74		10
218425	M22-XL-W-GB18	3,74		10
218488	K-CI-K5	16,29		20
218488	K-CI-K5	16,29		20
218945	M22-XE5	5,37		1
218963	T0-3-15680/I1	66,34		1
219217	STB3-CI	33,04		1
219485	DE4-BR1-082-245	379,30		1
219489	DE4-BR1-100-200	365,40		1
219490	DE4-BR1-200-100	327,50		1
219492	DE4-BR1-240-285	401,90		1
219494	DE4-BR1-370-215	351,00		1
219495	DE4-BR1-470-050	233,40		1
219497	DE4-BR1-470-140	293,80		1
219653	CI-K2-PKZ0	16,17		1
219654	CI-K2-PKZ0-G	18,72		1
219655	CI-K2-PKZ0-GR	25,05		1
219656	CI-K2-PKZ0-GRV	25,05		1
219657	CI-K2-PKZ0-GV	18,72		1

220...

Codice	Tipo	Prezzo €	Note	Conf. [pezzi]
220219	MVS-LBM0-EM	6,24		1
220220	B3.0/2-PKZ4	21,50		1
220221	B3.0/3-PKZ4	27,88		1
220222	B3.0/4-PKZ4	34,23		1
220223	B3.1/2-PKZ4	22,56		1
220224	B3.1/3-PKZ4	28,81		1
220225	B3.1/4-PKZ4	35,14		1
220226	B3.2/2-PKZ4	24,30		1
220227	B3.2/4-PKZ4	37,10		1
220228	H-B3-PKZ4	3,81		10
220230	MVS-D0-EM	18,04		1
220921	M22-DG-X	10,60		5
221161	20.610.32-350	136,40		1
221162	20.610.32-450	154,50		1
221163	20.610.32-500	166,40		1
221164	20.610.32-630	166,40		1
221165	20.630.32-900	263,40		1
221166	20.630.32-1250	278,60		1
221508	STN0,25(230/24)	110,22		1
221509	STN0,25(400/24)	110,22		1
221510	STN0,315(230/24)	117,50		1
221511	STN0,315(400/24)	117,50		1
221513	STN0,4(230/24)	141,41		1
221514	STN0,4(400/24)	141,41		1
221515	STN0,5(230/24)	151,79		1
221516	STN0,5(400/24)	151,79		1
221517	STN0,63(230/24)	169,46		1
221518	STN0,63(400/24)	169,46		1
221519	STN0,8(230/24)	196,50		1
221520	STN0,8(400/24)	196,50		1
221521	STN1,0(230/24)	216,30		1
221522	STN1,0(400/24)	216,30		1
221523	STN1,3(400/230)	264,08		1
221524	STN1,6(400/230)	304,66		1
221525	STN2,0(400/230)	364,97		1
221526	STN2,5(400/230)	576,01		1
221527	STN3,0(400/230)	691,47		1
221528	STN4,0(400/230)	798,53		1
221598	EASY205-ASI	158,00		1
221607	EASY-LINK-DS	7,50		1
221784	EMR4-F500-2	158,49		1
221789	EMR4-N100-1-B	164,63		1
221790	EMR4-N500-2-B	235,52		1
221791	EMR4-N500-2-A	290,71		1
221792	EMR4-RDC-1-A	408,05		1
221793	EMR4-RAC-1-A	315,21		1
221794	EMR4-PH45	15,75		1
221795	EMR4-PH22	15,75		1
222205	M22-E14	241,97		1
222350	PKZM4-16	154,59		1
222352	PKZM4-25	158,90		1
222353	PKZM4-32	189,12		1
222354	PKZM4-40	216,22		1
222355	PKZM4-50	245,17		1
222394	PKZM4-58	252,85		1
222413	PKZM4-63	260,51		1
222688	M22-I12	88,24		1
224550	GST00-160-40-60-AOU	135,15		1
224556	KT-M25F	3,25		50
224556	KT-M25F	3,25		50
224557	STB-M20F	4,05		20
224557	STB-M20F	4,05		20
224558	STB-M25F	5,74		20
224558	STB-M25F	5,74		20
225000	GSTA00-160-1P	70,50		1
225325	CI-K2-T3-4	29,16		1
225355	FS-SOND-ERSTBESTELLUNG-T0	45,75		5
225356	FS-SOND-ERSTBESTELLUNG-P3	45,75		5
225524	CI-K4-PKZ4-G	45,05		1
225525	CI-K4-PKZ4-GR	49,55		1
225527	M22-TCV	3,17		5
225528	M22S-PV	21,38		5
226093	T0-2-8900/XZ	31,12		1
226156	V-M32G	3,60		10
226156	V-M32G	3,60		10
226161	M22-TA	14,56		1
226770	M22-DDL-*-*-*	16,86		5
226836	M22-WR-*	15,85		5
226837	M22S-WR-*	15,85		5
226838	M22-WR3-X94	16,54		5
226839	M22S-WR3-X94	16,54		5
226840	M22-WR3-*	16,54		5

Codice	Tipo	Prezzo €	Note	Conf. [pezzi]
226841	M22S-WR3-*	16,54		5
228173	V-GSTA00-1P	13,52		1
228291	T0-2-1/E/SVA(S)-RT	116,65		1
229015	M22-AMC	12,62		10
229025	M22-XAM	16,17		5
229028	M22-XAMP	16,17		5
229092	M22-WRS-A1	43,19		5
229093	M22S-WRS-A1	43,19		5
229094	M22-WRS3-A*	43,19		5
229095	M22S-WRS3-A*	43,19		5
229162	M22-XI	3,74		25
229304	CI-K2H-100-TS	34,98		1
229305	CI-K2H-145-TS	40,67		1
229306	CI-K2H-100-M	35,58		1
229307	CI-K2H-145-M	42,18		1
229308	CI-K2H-145-AD	42,51		1
229309	CI-K2H-80-A	40,82		1
229310	CI-K2H-80-K	40,82		1
229424	EASY200-POW	74,00		1
229424	EASY200-POW	74,00		1
229489	M22-R1K	60,09		1
229490	M22-R4K7	60,09		1
229491	M22-R10K	60,09		1
229492	M22-R47K	60,09		1
229493	M22-R100K	60,09		1
229494	M22-R470K	60,09		1
229669	PKZM0-0,16-C	68,73		1
229670	PKZM0-0,25-C	68,73		1
229671	PKZM0-0,4-C	68,73		1
229672	PKZM0-0,63-C	73,16		1
229673	PKZM0-1-C	79,43		1
229674	PKZM0-1,6-C	82,33		1
229675	PKZM0-2,5-C	82,33		1
229676	PKZM0-4-C	82,33		1
229677	PKZM0-6,3-C	82,33		1
229678	PKZM0-10-C	95,66		1
229679	PKZM0-16-C	95,66		1
229680	NHI-11-PKZ0-C	12,87		5
229681	NHI-E-10-PKZ0-C	9,41		5
229682	NHI-E-01-PKZ0-C	9,41		5
229746	FAK-R/KC11/I	67,03		1
229747	FAK-R/V/KC01/IY	87,28		1
229748	FAK-R/V/KC11/IY	92,34		1
229749	FAK-S/KC11/I	67,03		1
229753	FAK-IU	14,48		1
229754	FAK-Y	43,57		1
229755	FAK-R/V/Y	68,88		1
229828	PKZM0-0,16-SC	68,73		1
229829	PKZM0-0,25-SC	68,73		1
229830	PKZM0-0,4-SC	68,73		1
229831	PKZM0-0,63-SC	73,16		1
229832	PKZM0-1-SC	79,43		1
229833	PKZM0-1,6-SC	82,33		1
229834	PKZM0-2,5-SC	82,33		1
229835	PKZM0-4-SC	82,33		1
229836	PKZM0-6,3-SC	82,33		1
229837	PKZM0-10-SC	95,66		1
229838	PKZM0-16-SC	95,66		1
229994	DILM95-XSP(42V50HZ,48V60HZ)	56,22		1

230...

Codice	Tipo	Prezzo €	Note	Conf. [pezzi]
230058	DILM95-XSP(110V50HZ,120V60HZ)	56,22		1
230062	DILM95-XSP(230V50HZ,240V60HZ)	56,22		1
230064	DILM95-XSP(400V50HZ,440V60HZ)	56,22		1
230066	DILM95-XSP(24V50/60HZ)	56,22		1
230068	DILM95-XSP(110V50/60HZ)	56,22		1
230080	DILM95-XSP(RDC24)	136,09		1
230081	DILM95-XSP(RDC60)	136,09		1
230082	DILM95-XSP(RDC130)	136,09		1
230107	DILM95-XSP(RDC240)	136,09		1
230109	DILM150-XSP(RAC24)	101,99		1
230110	DILM150-XSP(RAC48)	101,99		1
230111	DILM150-XSP(RAC120)	101,99		1
230112	DILM150-XSP(RAC240)	101,99		1
230113	DILM150-XSP(RAC440)	101,99		1
230114	DILM150-XSP(RAC500)	101,99		1
230115	DILM150-XSP(RDC24)	149,78		1
230116	DILM150-XSP(RDC60)	149,78		1
230117	DILM150-XSP(RDC130)	149,78		1
230122	DILM150-XSP(RDC240)	149,78		1
230164	DILEM-10-C(230V50HZ/240V60HZ)	34,80		5
230165	DILEM-10-G-C(24VDC)	42,25		5
230166	DILEM-01-C(230V50HZ/240V60HZ)	34,80		5
230167	DILEM-01-G-C(24VDC)	42,25		5
230176	DILER-22-C(230V50HZ/240V60HZ)	34,48		5
230177	DILER-22-G-C(24VDC)	42,36		5
230178	DILER-31-C(230V50HZ/240V60HZ)	34,48		5
230179	DILER-31-G-C(24VDC)	42,36		5
230239	DILER-40-C(230V50HZ/240V60HZ)	34,48		5
230241	DILER-40-G-C(24VDC)	42,36		5
230255	11DILEM-C	8,31		5
230256	22DILEM-C	14,68		5
230257	11DILE-C	8,64		5
230258	04DILE-C	14,86		5
230259	13DILE-C	14,86		5
230260	22DILE-C	14,86		5
230262	31DILE-C	14,86		5
230263	40DILE-C	14,86		5
230264	22DDILE-C	27,52		5
230265	VGDILE48-C	9,64		10
230266	VGDILE250-C	9,64		10
230267	RCDILE48-C	15,20		10
230268	RCDILE250-C	12,76		10
230350	M22S-DDL-*-*-*	16,86		5
230860	RA-C1-7X4HF	24,95		1
230914	SET-M3/2-HF	78,04		1

Codice	Tipo	Prezzo €	Note	Conf. [pezzi]
230961	M22-DGL-X	17,66		5
230962	M22S-PVL	28,81		5
231078	M22-XLED60	9,31		10
231079	M22-XLED-T	9,31		10
231080	M22-XLED230-T	13,89		10
231168	EASY256-HCI	48,50		1
231220	CI-K2X-100-TS-NA	34,98		1
231221	CI-K2X-145-TS-NA	39,38		1
231222	CI-K3X-125-TS-NA	50,78		1
231223	CI-K3X-160-TS-NA	52,87		1
231224	CI-K4X-125-TS-NA	65,93		1
231225	CI-K4X-160-TS-NA	76,25		1
231226	CI-K5X-125-TS-NA	89,38		1
231227	CI-K5X-160-TS-NA	101,41		1
231228	CI-K2X-100-M-NA	35,58		1
231229	CI-K2X-145-M-NA	40,58		1
231230	CI-K3X-125-M-NA	51,99		1
231231	CI-K3X-160-M-NA	54,22		1
231232	CI-K4X-125-M-NA	68,76		1
231233	CI-K4X-160-M-NA	78,80		1
231234	CI-K5X-125-M-NA	94,54		1
231236	CI-K5X-160-M-NA	108,27		1
231273	M22-XGPV	13,37		1
231274	M22-XGWK	9,75		5
231275	M22-XWS	8,81		5
231574	RA-C1-VP-PLM	43,14		1
231640	SET-M3-A	48,35		1
231658	DILEM-10-C(110V50HZ/120V60HZ)	34,80		5
231664	DILEM-10-C(24V50/60HZ)	34,80		5
231667	DILEM-10-C(230V50/60HZ)	34,80		5
231681	DILEM-01-C(110V50HZ/120V60HZ)	34,80		5
231687	DILEM-01-C(24V50/60HZ)	34,80		5
231690	DILEM-01-C(230V50/60HZ)	34,80		5
231762	M22-XBK-*	9,11		10
231793	DILER-22-C(110V50HZ/120V60HZ)	34,48		5
231799	DILER-22-C(24V50/60HZ)	34,48		5
231802	DILER-22-C(230V50/60HZ)	34,48		5
231818	DILER-31-C(110V50HZ/120V60HZ)	34,48		5
231824	DILER-31-C(24V50/60HZ)	34,48		5
231827	DILER-31-C(230V50/60HZ)	34,48		5
231841	DILER-40-C(110V50HZ/120V60HZ)	34,48		5
231847	DILER-40-C(24V50/60HZ)	34,48		5
231850	DILER-40-C(230V50/60HZ)	34,48		5
231893	FS(*)-T0	2,46		10
231895	FS(*)-P3	4,17		10
232064	21.189.01	55,70		1
232076	21.313.02	163,70		1
232085	20.282.20-40	36,60		1
232086	20.282.20-80	36,60		1
232087	20.282.20-125	43,90		1
232088	20.189.20-200	55,70		1
232112	EASY618-DC-RE	289,50		1
232186	EASY202-RE	77,00		1
232231	M22S-R1K	60,09		1
232232	M22S-R4K7	60,09		1
232233	M22S-R10K	60,09		1
232234	M22S-R47K	60,09		1
232235	M22S-R100K	60,09		1
232236	M22S-R470K	60,09		1
232289	B3.0/3-PKZ0	15,54		1
232290	B3.0/5-PKZ0	19,28		1
233539	EASY221-CO	396,00		1
233540	EASY222-DN	396,00		1
233780	SKF-FF4	28,00		1
233781	SKF-FF6	32,50		1
233782	SKF-HA	11,00		1
239349	PKZM0-XM32DE	4,57		5
239364	PKZM0-XMR	2,25		10
239399	DILM80(110V50HZ,120V60HZ)	310,00		1
239402	DILM80(230V50HZ,240V60HZ)	310,00		1
239404	DILM80(400V50HZ,440V60HZ)	310,00		1
239406	DILM80(24V50/60HZ)	310,00		1
239408	DILM80(110V50/60HZ)	310,00		1
239410	DILM80(230V50/60HZ)	310,00		1
239416	DILM80(RDC24)	424,53		1
239417	DILM80(RDC60)	424,53		1
239477	DILM95(110V50HZ,120V60HZ)	401,94		1
239480	DILM95(230V50HZ,240V60HZ)	401,94		1
239482	DILM95(400V50HZ,440V60HZ)	401,94		1
239484	DILM95(24V50/60HZ)	401,94		1
239486	DILM95(110V50/60HZ)	401,94		1
239488	DILM95(230V50/60HZ)	401,94		1
239510	DILM95(RDC24)	499,69		1
239511	DILM95(RDC60)	499,69		1
239545	DILM115(RAC24)	516,73		1
239547	DILM115(RAC120)	516,73		1
239548	DILM115(RAC240)	516,73		1
239549	DILM115(RAC440)	516,73		1
239555	DILM115(RDC24)	601,47		1
239560	DILM115(RDC60)	601,47		1
239585	DILM150(RAC24)	625,85		1
239587	DILM150(RAC120)	625,85		1
239588	DILM150(RAC240)	625,85		1
239589	DILM150(RAC440)	625,85		1
239591	DILM150(RDC24)	713,37		1
239592	DILM150(RDC60)	713,37		1
239618	DILMC80(230V50HZ,240V60HZ)	310,00		1
239652	DILMC80(RDC24)	424,53		1
239685	DILMC95(230V50HZ,240V60HZ)	401,94		1
239715	DILMC95(RDC24)	499,69		1
239736	DILMC115(RAC240)	524,76		1
239741	DILMC115(RDC24)	610,80		1
239751	DILMC150(RAC240)	625,85		1
239765	DILMC150(RDC24)	724,46		1
239895	SDAINLM70(230V50HZ,240V60HZ)	684,02		1
239937	SDAINLM90(230V50HZ,240V60HZ)	853,97		1
239963	SDAINLM115(230V50HZ,240V60HZ)	1.023,91		1

Codice	Tipo	Prezzo €	Note	Conf. [pezzi]
240...				
240009	SDAINLM140(230V50HZ,240V60HZ)	1.397,40		1
240035	SDAINLM165(230V50HZ,240V60HZ)	2.018,52		1
240081	DILM150-XMV	89,92		1
240083	DILM12-XEK	11,58		1
240084	DILM12-XDSB0/3	15,28		1
240085	DILM12-XDSB0/4	17,40		1
240086	DILM12-XDSB0/5	19,00		1
250...				
254485	SET-M4/2-HF	168,04		1
254686	SET-M4-A	76,30		1
254690	RA-C1-CUT	136,77		1
254693	RA-C1-COV	5,02		1
254833	M22-DZ-B	10,70		10
254834	M22-DZ-B-GB14	11,74		10
254835	M22-DZ-X	9,12		10
254849	M22-XE	14,96		1
256209	XT-CPU-BAT	41,00		1
256267	EASY819-AC-RC	506,00		1
256268	EASY819-AC-RCX	441,50		1
256269	EASY819-DC-RC	506,00		1
256270	EASY819-DC-RCX	441,50		1
256271	EASY820-DC-RC	565,50		1
256272	EASY820-DC-RCX	501,00		1
256273	EASY821-DC-TC	506,00		1
256274	EASY821-DC-TCX	441,50		1
256275	EASY822-DC-TC	565,50		1
256276	EASY822-DC-TCX	501,00		1
256277	EASY800-PC-CAB	129,50		1
256279	EASY-M-256K	62,50		1
256280	EASY-NT-RJ45	3,50		10
256281	EASY-NT-R	19,50		2
256282	EASY-RJ45-TOOL	516,50		1
256283	EASY-NT-30	13,00		5
256284	EASY-NT-80	22,00		3
256285	EASY-NT-150	32,50		2
256286	EASY-NT-CAB	258,50		1
256487	XT-CAT5-X-2	63,00		1
256488	XT-CAT5-X-5	64,50		1
256581	HB-PKZ4	3,97		1
256790	FAK-R/V/KC02/IY	92,34		1
256796	M22S-ST-F68	2,19		10
257063	Q25PV-S	25,16		5
257064	Q25LPV-S	40,84		5
257830	RA-C2-S1-4	135,89		1
257891	XIOC-8DI	186,00		1
257892	XIOC-16DI	265,50		1
257894	XIOC-8DO	239,00		1
257895	XIOC-16DO-S	406,00		1
257896	XIOC-16DO	358,00		1
257897	XIOC-12DO-R	437,50		1
257899	XIOC-8AI-U1	1.060,50		1
257900	XIOC-8AI-U2	1.060,50		1
257901	XIOC-4T-PT	928,00		1
257902	XIOC-2AO-U1-2AO-I2	901,50		1
257903	XIOC-4AO-U1	901,50		1
257904	XIOC-2AO-U2	530,50		1
257906	XIOC-1CNT-100KHZ	663,00		1
257907	XIOC-2CNT-100KHZ	848,50		1
257908	XIOC-NET-DP-M	1.458,00		1
258102	XIOC-TERM-18S	37,50		1
258104	XIOC-TERM-18T	37,50		1
259075	NZMB1-A40	240,73		1
259076	NZMB1-A50	240,73		1
259077	NZMB1-A63	240,73		1
259078	NZMB1-A80	261,34		1
259079	NZMB1-A100	305,70		1
259080	NZMB1-A125	505,23		1
259081	NZMN1-A40	289,80		1
259082	NZMN1-A50	289,80		1
259083	NZMN1-A63	289,80		1
259084	NZMN1-A80	316,61		1
259085	NZMN1-A100	408,72		1
259086	NZMN1-A125	656,67		1
259087	NZMB2-A125	521,07		1
259088	NZMB2-A160	655,69		1
259089	NZMB2-A200	802,98		1
259090	NZMB2-A250	913,85		1
259091	NZMN2-A125	686,82		1
259092	NZMN2-A160	780,61		1
259093	NZMN2-A200	933,04		1
259094	NZMN2-A250	1067,06		1
259095	NZMH2-A40	318,34		1
259096	NZMH2-A50	318,34		1
259097	NZMH2-A63	318,34		1
259098	NZMH2-A80	348,45		1
259099	NZMH2-A100	460,87		1
259100	NZMH2-A125	736,48		1
259101	NZMH2-A160	902,77		1
259102	NZMH2-A200	1064,28		1
259103	NZMH2-A250	1173,57		1
259113	NZMN3-AE250	1496,68		1
259114	NZMN3-AE400	1496,68		1
259115	NZMN3-AE630	2058,91		1
259116	NZMH3-AE250	1822,91		1
259117	NZMH3-AE400	1822,91		1
259118	NZMH3-AE630	2465,94		1
259122	NZMN2-VE100	686,82		1
259123	NZMN2-VE160	887,83		1
259124	NZMN2-VE250	1256,37		1
259125	NZMH2-VE100	798,25		1
259126	NZMH2-VE160	1108,62		1
259127	NZMH2-VE250	1504,59		1

Codice	Tipo	Prezzo €	Note	Conf. [pezzi]
259128	NZML2-VE100	961,74	N	1
259129	NZML2-VE160	1335,69	N	1
259131	NZMN3-VE250	1662,95		1
259132	NZMN3-VE400	1662,95		1
259133	NZMN3-VE630	2172,95		1
259134	NZMH3-VE250	2106,42		1
259135	NZMH3-VE400	2317,07		1
259136	NZMH3-VE630	2676,58		1
259137	NZML3-VE250	2537,86	N	1
259138	NZML3-VE400	2791,66	N	1
259140	PN1-63	190,88		1
259141	PN1-100	227,42		1
259142	PN1-125	292,16		1
259143	N1-63	205,32		1
259144	N1-100	254,20		1
259145	N1-125	337,31		1
259426	NZM1-XHIV	42,63		1
259430	NZM2/3-XHIV	45,71		1
259432	NZM1-XHIVL	38,08		1
259434	NZM1-XU24AC	93,07		1
259436	NZM1-XU48AC	93,07		1
259438	NZM1-XU60AC	93,07		1
259440	NZM1-XU110-130AC	93,07		1
259442	NZM1-XU208-240AC	93,07		1
259444	NZM1-XU380-440AC	93,07		1
259446	NZM1-XU480-525AC	93,07		1
259448	NZM1-XU600AC	93,07		1
259450	NZM1-XU12DC	93,07		1
259452	NZM1-XU24DC	93,07		1
259454	NZM1-XU60DC	93,07		1
259458	NZM1-XU110-130DC	93,07		1
259460	NZM1-XU220-250DC	93,07		1
259462	NZM1-XUL24AC	91,39		1
259468	NZM1-XUL110-130AC	91,39		1
259471	NZM1-XUL208-240AC	91,39		1
259473	NZM1-XUL380-440AC	91,39		1
259475	NZM1-XUL480-525AC	91,39		1
259477	NZM1-XUL600AC	91,39		1
259479	NZM1-XUL12DC	91,39		1
259481	NZM1-XUL24DC	91,39		1
259487	NZM1-XUL110-130DC	91,39		1
259489	NZM1-XUL220-250DC	91,39		1
259491	NZM2/3-XU24AC	106,60		1
259493	NZM2/3-XU48AC	106,60		1
259495	NZM2/3-XU60AC	106,60		1
259497	NZM2/3-XU110-130AC	106,60		1
259499	NZM2/3-XU208-240AC	106,60		1
259501	NZM2/3-XU380-440AC	106,60		1
259503	NZM2/3-XU480-525AC	106,60		1
259505	NZM2/3-XU600AC	106,60		1
259507	NZM2/3-XU12DC	106,60		1
259509	NZM2/3-XU24DC	106,60		1
259511	NZM2/3-XU48DC	106,60		1
259513	NZM2/3-XU60DC	106,60		1
259515	NZM2/3-XU110-130DC	106,60		1
259517	NZM2/3-XU220-250DC	106,60		1
259527	NZM2/3-XUV	106,60		1
259531	NZM1-XUHIV24AC	123,37		1
259533	NZM1-XUHIV48AC	123,37		1
259535	NZM1-XUHIV60AC	123,37		1
259537	NZM1-XUHIV110-130AC	123,37		1
259539	NZM1-XUHIV208-240AC	123,37		1
259541	NZM1-XUHIV380-440AC	123,37		1
259543	NZM1-XUHIV480-525AC	123,37		1
259545	NZM1-XUHIV12DC	123,37		1
259547	NZM1-XUHIV24DC	123,37		1
259549	NZM1-XUHIV48DC	123,37		1
259551	NZM1-XUHIV60DC	123,37		1
259553	NZM1-XUHIV110-130DC	123,37		1
259555	NZM1-XUHIV220-250DC	123,37		1
259557	NZM1-XUHIVL24AC	118,81		1
259563	NZM1-XUHIVL110-130AC	118,81		1
259565	NZM1-XUHIVL208-240AC	118,81		1
259567	NZM1-XUHIVL380-440AC	118,81		1
259569	NZM1-XUHIVL480-525AC	118,81		1
259571	NZM1-XUHIVL12DC	118,81		1
259573	NZM1-XUHIVL24DC	118,81		1
259579	NZM1-XUHIVL110-130DC	118,81		1
259581	NZM1-XUHIVL220-250DC	118,81		1
259583	NZM2/3-XUHIV24AC	137,07		1
259585	NZM2/3-XUHIV48AC	137,07		1
259587	NZM2/3-XUHIV60AC	137,07		1
259589	NZM2/3-XUHIV110-130AC	137,07		1
259591	NZM2/3-XUHIV208-240AC	137,07		1
259594	NZM2/3-XUHIV380-440AC	137,07		1
259598	NZM2/3-XUHIV480-525AC	137,07		1
259600	NZM2/3-XUHIV12DC	137,07		1
259602	NZM2/3-XUHIV24DC	137,07		1
259604	NZM2/3-XUHIV48DC	137,07		1
259606	NZM2/3-XUHIV60DC	137,07		1
259608	NZM2/3-XUHIV110-130DC	137,07		1
259610	NZM2/3-XUHIV220-250DC	137,07		1
259612	NZM1-XUHIV20L24AC	127,91		1
259620	NZM1-XUHIV20L110-130AC	127,91		1
259622	NZM1-XUHIV20L208-240AC	127,91		1
259624	NZM1-XUHIV20L380-440AC	127,91		1
259630	NZM1-XUHIV20L24DC	127,91		1
259640	NZM2/3-XUHIV2024AC	141,62		1
259648	NZM2/3-XUHIV20110-130AC	141,62		1
259651	NZM2/3-XUHIV20208-240AC	141,62		1
259653	NZM2/3-XUHIV20380-440AC	141,62		1
259659	NZM2/3-XUHIV2024DC	141,62		1
259684	NZM2/3-XUVHIV	137,07		1
259688	NZM2/3-XUVHIV20	141,62		1
259706	NZM1-XA12AC/DC	77,91		1
259708	NZM1-XA24AC/DC	77,91		1
259720	NZM1-XA48AC/DC	77,91		1
259722	NZM1-XA60AC/DC	77,91		1

Codice	Tipo	Prezzo €	Note	Conf. [pezzi]
259724	NZM1-XA110-130AC/DC	77,91		1
259726	NZM1-XA208-250AC/DC	77,91		1
259728	NZM1-XA380-440AC/DC	77,91		1
259730	NZM1-XA480-525AC/DC	86,92	N	1
259734	NZM1-XAL12AC/DC	75,23		1
259736	NZM1-XAL24AC/DC	75,23		1
259742	NZM1-XAL110-130AC/DC	75,23		1
259744	NZM1-XAL208-250AC/DC	75,23		1
259746	NZM1-XAL380-440AC/DC	75,23		1
259752	NZM2/3-XA12AC/DC	92,90		1
259754	NZM2/3-XA24AC/DC	92,90		1
259756	NZM2/3-XA48AC/DC	92,90		1
259758	NZM2/3-XA60AC/DC	92,90		1
259760	NZM2/3-XA110-130AC/DC	92,90		1
259763	NZM2/3-XA208-250AC/DC	92,90		1
259766	NZM2/3-XA380-440AC/DC	92,90		1
259772	NZM1-XAHIV12AC/DC	96,93		1
259774	NZM1-XAHIV24AC/DC	96,93		1
259776	NZM1-XAHIV48AC/DC	96,93		1
259778	NZM1-XAHIV60AC/DC	96,93		1
259780	NZM1-XAHIV110-130AC/DC	96,93		1
259782	NZM1-XAHIV208-250AC/DC	96,93		1
259784	NZM1-XAHIV380-440AC/DC	96,93		1
259790	NZM1-XAHIVL12AC/DC	92,58		1
259792	NZM1-XAHIVL24AC/DC	92,58		1
259798	NZM1-XAHIVL110-130AC/DC	92,58		1
259800	NZM1-XAHIVL208-250AC/DC	92,58		1
259802	NZM1-XAHIVL380-440AC/DC	92,58		1
259808	NZM2/3-XAHIV12AC/DC	123,37		1
259810	NZM2/3-XAHIV24AC/DC	123,37		1
259812	NZM2/3-XAHIV48AC/DC	123,37		1
259814	NZM2/3-XAHIV60AC/DC	123,37		1
259816	NZM2/3-XAHIV110-130AC/DC	123,37		1
259818	NZM2/3-XAHIV208-250AC/DC	123,37		1
259820	NZM2/3-XAHIV380-440AC/DC	123,37		1
259830	NZM2-XR110-130AC	673,28		1
259832	NZM2-XR208-240AC	673,28		1
259834	NZM2-XR380-440AC	673,28		1
259836	NZM2-XR24-30DC	673,28		1
259838	NZM2-XR48-60DC	636,57		1
259840	NZM2-XR110-130DC	673,28		1
259842	NZM2-XR220-250DC	673,28		1
259848	NZM3-XR110-130AC	1038,58		1
259850	NZM3-XR208-240AC	1038,58		1
259852	NZM3-XR380-440AC	1038,58		1
259854	NZM3-XR24-30DC	1038,58		1
259856	NZM3-XR48-60DC	1038,58		1
259858	NZM3-XR110-130DC	1038,58		1
259860	NZM3-XR220-250DC	1038,58		1

260...

Codice	Tipo	Prezzo €	Note	Conf. [pezzi]
260015	NZM1-XKC	16,00		1
260019	NZM1-XKS	16,00		1
260021	NZM1-XKSA	15,22		1
260030	NZM2-XKS	16,00		1
260032	NZM2-XKS185	7,64		1
260038	NZM2-XKSA	19,82		1
260039	NZM3-XKS	22,85		1
260040	NZM3-XKS185	7,64		1
260041	NZM3-XKS240	15,22		1
260042	NZM3-XKC	91,39		1
260045	NZM3-XKSA	30,16		1
260089	CI-PKZ0-GM	19,60		2
260104	CI-PKZ0-GRM	26,30		2
260125	NZM1-XDV	38,08		1
260127	NZM2-XDV	44,17		1
260129	NZM3-XDV	79,18		1
260131	NZM1-XDTV	72,35		1
260133	NZM2-XDTV	79,95		1
260135	NZM1-XDVR	45,71		1
260137	NZM2-XDVR	51,78		1
260140	NZM3-XDVR	86,83		1
260142	NZM1-XDTVR	77,67		1
260144	NZM2-XDTVR	85,28		1
260150	NZM1-XSTS	10,66		1
260154	UVU-NZM	548,21		1
260156	NZM2-XSTS	12,19		1
260166	NZM1-XTVD	57,88		1
260168	NZM2-XTVD	63,96		1
260170	NZM3-XTVD	129,46		1
260172	NZM1-XTVDV	71,59		1
260174	NZM2-XTVDV	77,67		1
260176	NZM3-XTVDV	147,72		1
260178	NZM1-XTVDVR	77,67		1
260180	NZM2-XTVDVR	83,76		1
260182	NZM3-XTVDVR	156,87		1
260191	NZM1/2-XV6	15,22		1
260193	NZM3/4-XV6	30,44		1
260195	NZM1-XBR	16,76		1
260197	NZM2-XBR	21,34		1
260199	NZM1-XKAV	38,08		1
260201	NZM2/3-XKAV	45,71		1
260203	NZM1/2-XAB	15,22		1
260211	NZM3-XAB	18,29		1
260213	NZM1-XC35	18,29		1
260215	NZM2-XC75	21,34		1
260216	NZM-XPC-CAB	1018,69		1
260217	NZM-XDMI612	589,36		1
260755	NZM-XDMI-CAB	585,00		1
260792	XIOC-BP-XC	69,00		1
260793	XIOC-BP-XC1	90,50		1
260794	XIOC-BP-2	69,00		1
260795	XIOC-BP-3	90,50		1
261232	NZM1/2-XV4	7,64		1
261234	NZM3/4-XV4	15,22		1
261360	A22-GL24	1,62		1
261361	A22-GL130	1,62		1
261362	A22-LED-W	4,76		1
261363	A22-LED-G	4,76		1
261364	A22-LED-R	4,76		1
261365	A22-LED-Y	4,76		1
262146	XC-CPU101-C128K-8DI-6DO	795,50		1
262152	XC-CPU101-C64K-8DI-6DO	663,00		1
262155	XC-CPU201-EC256K-8DI-6DO	1.524,50		1
262156	XC-CPU201-EC256K-8DI-6DO-XV	2.032,50		1
262157	XC-CPU201-EC512K-8DI-6DO	1.774,50		1
262158	XC-CPU201-EC512K-8DI-6DO-XV	2.268,00		1
262165	M22-K01D	13,68		20
262186	XT-SUB-D/RJ45	115,50		1
262186	XT-SUB-D/RJ45	115,50		1
262240	NZM2-160-XKC	16,00		1
262244	NZM2-250-XKC	25,16		1
262248	XIOC-TERM30-CNT4	119,50		1
262322	XIOC-16DX	420,00		1
262399	EASY600-POW	190,00		1
262399	EASY600-POW	190,00		1
262403	XV-101-K42	663,00		1
262404	XV-101-K84	1.325,50		1
262405	XIOC-4AI-2AO-U1	716,00		1
262409	XIOC-2AI-1AO-U1	398,00		1
262417	XIOC-2CNT-2AO-INC	1.325,50		1
262518	BK25/3-PKZ0-E	11,51		5
262549	XIOC-8AI-I2	1.060,50		1
262631	NZM1-XU48DC	93,07		1
262684	ETR2-11	153,69		1
262686	ETR2-12	153,69		1
262687	ETR2-21	153,69		1
262688	ETR2-42	153,69		1
262689	ETR2-69	176,41		1
262730	ETR2-44	176,41		1
262731	XT-MEM-MM32M	190,50		1
263149	Z-D02/SIKA-HF	0,15		50
263371	M22-R*-*	64,53		1
263467	M22-PVT	22,20		5
263469	M22-PVLT	28,96		5
263525	CI-PKZ0-GRVM	25,09		2
263526	CI-PKZ0-GVM	18,61		1
264022	D200-CI45-NA	174,22		1
264023	CI45X-200-NA	351,21		1
264024	CI45-200-NA	413,35		1
264243	RA-C1-DF	12,28		1
264244	RA-C1-VM-7	69,71		1
264315	RA-C1-VP-AM-2	52,88		1
265250	MFD-80	183,00		1
265251	MFD-80-B	198,00		1
265253	MFD-CP8-NT	538,50		1
265254	MFD-R16	188,00		1
265255	MFD-T16	188,00		1
265256	MFD-TA17	245,50		1
265257	MFD-800-CAB			1
265258	MFD-XM-80	45,50		1
265259	MFD-XS-80	45,50		1
265357	RA-C2-SBL	35,16		1
265364	MFD-RA17	245,50		1
265558	SET-M3/5-HF	96,09		1
265622	SET-M4/5-HF	261,83		1
265631	NZM-XPC-KIT	533,00		1
265710	NZMB1-M40	258,16		1
265711	NZMB1-M50	258,16		1
265712	NZMB1-M63	258,16		1
265713	NZMB1-M80	278,76		1
265714	NZMB1-M100	342,10		1
265715	NZMB2-M125	514,72		1
265716	NZMB2-M160	665,19		1
265717	NZMB2-M200	815,66		1
265718	NZMN1-M40	298,18		1
265719	NZMN1-M50	298,18		1
265720	NZMN1-M63	298,18		1
265721	NZMN1-M80	321,62		1
265722	NZMN1-M100	412,08		1
265723	NZMN2-M125	695,20		1
265724	NZMN2-M160	804,07		1
265725	NZMN2-M200	963,21		1
265726	NZMB1-S40	226,17		1
265727	NZMB1-S50	226,17		1
265728	NZMB1-S63	226,17		1
265729	NZMB1-S80	245,65		1
265730	NZMB1-S100	287,33		1
265731	NZMN1-S40	272,37		1
265732	NZMN1-S50	272,37		1
265733	NZMN1-S63	272,37		1
265734	NZMN1-S80	297,51		1
265735	NZMN1-S100	384,13		1
265736	NZMB2-S125	489,39		1
265737	NZMB2-S160	581,25		1
265738	NZMB2-S200	755,47		1
265739	NZMN2-S125	619,82		1
265740	NZMN2-S160	703,57		1
265741	NZMN2-S200	933,04		1
265742	NZMH2-S40	285,06		1
265743	NZMH2-S50	285,06		1
265744	NZMH2-S63	285,06		1
265745	NZMH2-S80	308,84		1
265746	NZMH2-S100	395,95		1
265747	NZMH2-S125	698,43		1
265748	NZMH2-S160	823,57		1
265749	NZMH2-S200	997,77		1
265758	NZMN4-AE630	2360,43		1
265759	NZMN4-AE800	2969,58		1
265760	NZMN4-AE1000	3868,06		1
265761	NZMN4-AE1250	4568,57		1
265762	NZMN4-AE1600	6472,14		1
265763	NZMH4-AE630	2756,38		1
265764	NZMH4-AE800	3152,31		1

Codice	Tipo	Prezzo €	Note	Conf. [pezzi]
265765	NZMH4-AE1000	4294,47		1
265766	NZMH4-AE1250	4873,17		1
265767	NZMH4-AE1600	7005,15		1
265768	NZMN4-VE630	2619,32		1
265769	NZMN4-VE800	3121,86		1
265770	NZMN4-VE1000	4066,01		1
265771	NZMN4-VE1250	4690,39		1
265772	NZMN4-VE1600	6548,30		1
265773	NZMH4-VE630	3045,73		1
265774	NZMH4-VE800	3220,85		1
265775	NZMH4-VE1000	4416,26		1
265776	NZMH4-VE1250	4949,28		1
265777	NZMH4-VE1600	7157,43		1
265778	NZMN2-ME90	695,20		1
265779	NZMN2-ME140	854,32		1
265780	NZMN2-ME220	1239,62		1
265781	NZMN3-ME220	1615,47		1
265782	NZMN3-ME350	1615,47		1
265783	NZMN4-ME550	2969,58		1
265784	NZMN4-ME875	4187,86		1
265785	NZMN4-ME1400	6624,41		1
265786	NZMH2-ME90	807,73		1
265787	NZMH2-ME140	981,94		1
265788	NZMH2-ME220	1425,39		1
265789	NZMH3-ME220	1868,87		1
265790	NZMH3-ME350	1868,87		1
265791	NZMH4-ME550	3791,91		1
265792	NZMH4-ME875	4842,67		1
265793	NZMH4-ME1400	7431,55		1
265794	NZML2-ME90	973,18	N	1
265795	NZML2-ME140	1183,06	N	1
265797	NZML3-ME220	2251,65	N	1
265798	NZML3-ME350	2251,65	N	1
265799	NZMB1-4-A40	319,93		1
265801	NZMB1-4-A50	319,93		1
265803	NZMB1-4-A63	319,93		1
265805	NZMB1-4-A80	364,26		1
265807	NZMB1-4-A100	419,72		1
265809	NZMB1-4-A125	673,12		1
265811	NZMN1-4-A40	427,17		1
265813	NZMN1-4-A50	427,17		1
265815	NZMN1-4-A63	427,17		1
265817	NZMN1-4-A80	470,74		1
265819	NZMN1-4-A100	586,31		1
265821	NZMN1-4-A125	844,26		1
265823	NZMH2-4-A40	446,63		1
265825	NZMH2-4-A50	446,63		1
265827	NZMH2-4-A63	446,63		1
265829	NZMH2-4-A80	494,14		1
265831	NZMH2-4-A100	673,12		1
265833	NZMH2-4-A125	993,01		1
265847	NZMB2-4-A125	681,03		1
265849	NZMB2-4-A160	858,40		1
265850	NZMB2-4-A160/100	858,40		1
265852	NZMB2-4-A200	1038,95		1
265853	NZMB2-4-A200/125	1038,95		1
265855	NZMB2-4-A250	1189,41		1
265856	NZMB2-4-A250/160	1189,41		1
265858	NZMN2-4-A125	861,05		1
265860	NZMN2-4-A160	1021,87		1
265861	NZMN2-4-A160/100	1021,87		1
265863	NZMN2-4-A200	1207,78		1
265864	NZMN2-4-A200/125	1207,78		1
265866	NZMN2-4-A250	1423,88		1
265867	NZMN2-4-A250/160	1423,88		1
265871	NZMH2-4-A160	1127,64		1
265872	NZMH2-4-A160/100	1127,64		1
265874	NZMH2-4-A200	1355,71		1
265875	NZMH2-4-A200/125	1355,71		1
265877	NZMH2-4-A250	1583,76		1
265878	NZMH2-4-A250/160	1583,76		1
265891	NZMN3-4-AE400	1979,72		1
265892	NZMN3-4-AE400/250	1979,72		1
265894	NZMN3-4-AE630	2622,73		1
265895	NZMN3-4-AE630/400	2622,73		1
265897	NZMH3-4-AE400	2429,50		1
265898	NZMH3-4-AE400/250	2429,50		1
265900	NZMH3-4-AE630	3167,53		1
265901	NZMH3-4-AE630/400	3167,53		1
265909	NZMN4-4-AE800	3860,45		1
265910	NZMN4-4-AE800/500	3860,45		1
265912	NZMN4-4-AE1000	5028,46		1
265913	NZMN4-4-AE1000/630	5028,46		1
265915	NZMN4-4-AE1250	5939,15		1
265916	NZMN4-4-AE1250/800	5939,15		1
265918	NZMN4-4-AE1600	8192,96		1
265919	NZMN4-4-AE1600/1000	8192,96		1
265921	NZMH4-4-AE800	4294,47		1
265922	NZMH4-4-AE800/500	4294,47		1
265924	NZMH4-4-AE1000	5786,86		1
265925	NZMH4-4-AE1000/630	5786,86		1
265927	NZMH4-4-AE1250	6583,33		1
265928	NZMH4-4-AE1250/800	6583,33		1
265930	NZMH4-4-AE1600	9557,44		1
265931	NZMH4-4-AE1600/1000	9557,44		1
265933	NZMN2-4-VE100	871,06		1
265935	NZMN2-4-VE160	1172,60		1
265936	NZMN2-4-VE160/100	1172,60		1
265938	NZMN2-4-VE250	1608,12		1
265939	NZMN2-4-VE250/160	1608,12		1
265941	NZMH2-4-VE100	1064,28		1
265943	NZMH2-4-VE160	1472,91		1
265944	NZMH2-4-VE160/100	1472,91		1
265946	NZMH2-4-VE250	1979,72		1
265947	NZMH2-4-VE250/160	1979,72		1
265949	NZML2-4-VE100	1282,27	N	1
265951	NZML2-4-VE160	1774,59	N	1
265952	NZML2-4-VE160/100	1774,59	N	1

Codice	Tipo	Prezzo €	Note	Conf. [pezzi]
265957	NZMN3-4-VE400	2169,77		1
265958	NZMN3-4-VE400/250	2169,77		1
265960	NZMN3-4-VE630	2929,97		1
265961	NZMN3-4-VE630/400	2929,97		1
265963	NZMH3-4-VE400	2811,20		1
265964	NZMH3-4-VE400/250	2811,20		1
265966	NZMH3-4-VE630	3246,72		1
265967	NZMH3-4-VE630/400	3246,72		1
265969	NZML3-4-VE400	3386,98	N	1
265970	NZML3-4-VE400/250	3386,98	N	1
265975	NZMN4-4-VE800	4035,57		1
265976	NZMN4-4-VE800/500	4035,57		1
265978	NZMN4-4-VE1000	5208,16		1
265979	NZMN4-4-VE1000/630	5208,16		1
265981	NZMN4-4-VE1250	6091,41		1
265982	NZMN4-4-VE1250/800	6091,41		1
265984	NZMN4-4-VE1600	8375,71		1
265985	NZMN4-4-VE1600/1000	8375,71		1
265987	NZMH4-4-VE800	4340,13		1
265988	NZMH4-4-VE800/500	4340,13		1
265990	NZMH4-4-VE1000	5863,01		1
265991	NZMH4-4-VE1000/630	5863,01		1
265993	NZMH4-4-VE1250	6624,41		1
265994	NZMH4-4-VE1250/800	6624,41		1
265996	NZMH4-4-VE1600	9670,14		1
265997	NZMH4-4-VE1600/1000	9670,14		1
265999	PN1-4-63	227,42		1
266000	PN1-4-100	287,16		1
266001	PN1-4-125	331,98		1
266002	N1-4-63	231,39		1
266003	N1-4-100	293,31		1
266004	N1-4-125	387,82		1
266005	PN2-160	330,34		1
266006	PN2-200	393,41		1
266007	PN2-250	534,48		1
266008	N2-160	376,39		1
266009	N2-200	506,77		1
266010	N2-250	633,85		1
266011	PN2-4-160	358,54		1
266012	PN2-4-200	441,54		1
266013	PN2-4-250	680,58		1
266014	N2-4-160	412,26		1
266015	N2-4-200	508,40		1
266016	N2-4-250	731,63		1
266017	PN3-400	738,66		1
266018	PN3-630	904,68		1
266019	N3-400	896,22		1
266020	N3-630	1140,65		1
266021	PN3-4-400	863,15		1
266022	PN3-4-630	1065,67		1
266023	N3-4-400	1155,27		1
266024	N3-4-630	1482,80		1
266025	N4-800	2160,67		1
266026	N4-1000	2815,70		1
266027	N4-1250	3343,65		1
266028	N4-1600	4285,46		1
266029	N4-4-800	2884,15		1
266030	N4-4-1000	3666,28		1
266031	N4-4-1250	4399,52		1
266032	N4-4-1600	5621,60		1
266040	EASY-SOFT-PRO	172,50		1
266041	MFD-800-CAB5	150,50		1
266105	LS-11S	21,67		10
266107	LS-02	21,67		10
266109	LS-11	21,67		10
266114	LS-11D	21,67		10
266120	LS-20	21,67		10
266121	LSE-11	44,83		5
266122	LSE-02	44,83		5
266123	LS-XL	5,25		10
266124	LS-XLA	5,25		10
266125	LS-XP	4,86		10
266126	LS-XRL	9,69		10
266127	LS-XRLA	9,69		5
266128	LS-XRLA30	10,45		5
266129	LS-XRLA40	10,45		5
266130	LS-XRLA40R	10,45		5
266131	LS-XRR	10,45		5
266132	LS-XRRM	10,45		5
266133	LS-XS	5,25		5
266137	M22-LS	1,83		5
266140	LSM-11S	25,21		10
266142	LSM-02	27,07		10
266144	LSM-11	27,07		10
266149	LSM-11D	27,07		10
266155	LSM-20	27,07		10
266156	LSM-XL	6,52		5
266157	LSM-XLA	6,52		5
266158	LSM-XP	6,08		5
266159	LSM-XRL	12,14		5
266160	LSM-XRLA	12,14		5
266161	LSM-XRR	13,08		5
266162	LSM-XRRM	13,08		5
266163	LSM-XS	6,52		5
266172	NZM4-XHIV	83,76		1
266189	NZM4-XU24AC	167,50		1
266190	NZM4-XU48AC	167,50		1
266191	NZM4-XU60AC	167,50		1
266192	NZM4-XU110-130AC	167,50		1
266193	NZM4-XU208-240AC	167,50		1
266194	NZM4-XU380-440AC	167,50		1
266195	NZM4-XU480-525AC	167,50		1
266196	NZM4-XU600AC	167,50		1
266203	NZM4-XU12DC	167,50		1
266204	NZM4-XU24DC	167,50		1
266205	NZM4-XU48DC	167,50		1
266206	NZM4-XU60DC	167,50		1
266207	NZM4-XU110-130DC	167,50		1

Codice	Tipo	Prezzo €	Note	Conf. [pezzi]
266208	NZM4-XU220-250DC	167,50		1
266217	NZM4-XUHIV24AC	228,45		1
266218	NZM4-XUHIV48AC	228,45		1
266219	NZM4-XUHIV60AC	228,45		1
266220	NZM4-XUHIV110-130AC	228,45		1
266221	NZM4-XUHIV208-240AC	228,45		1
266222	NZM4-XUHIV380-440AC	228,45		1
266223	NZM4-XUHIV480-525AC	228,45		1
266231	NZM4-XUHIV12DC	228,45		1
266232	NZM4-XUHIV24DC	228,45		1
266233	NZM4-XUHIV48DC	228,45		1
266234	NZM4-XUHIV60DC	228,45		1
266235	NZM4-XUHIV110-130DC	228,45		1
266236	NZM4-XUHIV220-250DC	228,45		1
266244	NZM4-XUHIV2024AC	236,05		1
266247	NZM4-XUHIV20110-130AC	236,05		1
266248	NZM4-XUHIV20208-240AC	236,05		1
266249	NZM4-XUHIV20380-440AC	236,05		1
266258	NZM4-XUHIV2024DC	236,05		1
266446	NZM4-XA12AC/DC	152,29		1
266447	NZM4-XA24AC/DC	152,29		1
266448	NZM4-XA48AC/DC	152,29		1
266449	NZM4-XA60AC/DC	152,29		1
266450	NZM4-XA110-130AC/DC	152,29		1
266451	NZM4-XA208-250AC/DC	152,29		1
266452	NZM4-XA380-440AC/DC	152,29		1
266453	NZM4-XA480-525AC/DC	152,29		1
266470	NZM4-XAHIV12AC/DC	213,21		1
266471	NZM4-XAHIV24AC/DC	213,21		1
266472	NZM4-XAHIV48AC/DC	213,21		1
266473	NZM4-XAHIV60AC/DC	213,21		1
266474	NZM4-XAHIV110-130AC/DC	213,21		1
266475	NZM4-XAHIV208-250AC/DC	213,21		1
266476	NZM4-XAHIV380-440AC/DC	213,21		1
266588	NZM4-XUV	167,50		1
266596	NZM4-XUVHIV	228,45		1
266604	NZM4-XUVHIV20	236,05		1
266608	NZM4-XDV	98,99		1
266610	NZM4-XDVR	106,60		1
266614	NZM4-XTVD	187,34		1
266616	NZM4-XTVDV	205,59		1
266618	NZM4-XTVDVR	220,82		1
266621	NZM1/2-XDZ	38,08		1
266622	NZM3/4-XDZ	76,16		1
266626	NZM1-XHB	86,52		1
266627	NZM2-XHB	97,16		1
266628	NZM3-XHB	178,18		1
266632	NZM1-XHBR	106,29		1
266633	NZM2-XHBR	97,16		1
266634	NZM3-XHBR	205,59		1
266641	NZM1-XS-L	120,00		1
266642	NZM2-XS-L	135,24		1
266643	NZM3-XS-L	292,41		1
266644	NZM1-XS-R	120,00		1
266645	NZM2-XS-R	135,24		1
266646	NZM3-XS-R	292,41		1
266653	NZM1-XSR-L	139,81		1
266654	NZM2-XSR-L	155,34		1
266655	NZM3-XSR-L	319,82		1
266656	NZM1-XSR-R	139,81		1
266657	NZM2-XSR-R	155,34		1
266658	NZM3-XSR-R	319,82		1
266663	NZM1-XSM-L	161,42		1
266664	NZM2-XSM-L	181,24		1
266665	NZM1-XSM-R	161,42		1
266666	NZM2-XSM-R	181,24		1
266671	NZM1-XSRM-L	181,24		1
266672	NZM2-XSRM-L	201,02		1
266673	NZM1-XSRM-R	181,24		1
266674	NZM2-XSRM-R	201,02		1
266676	NZM1/2-XZB	16,76		1
266677	NZM2-XAVPR	15,22		1
266678	NZM3-XAVPR	22,85		1
266684	NZM4-XR110-130AC	1522,87		1
266685	NZM4-XR208-240AC	1522,87		1
266686	NZM4-XR380-440AC	1522,87		1
266691	NZM4-XR24-30DC	1522,87		1
266692	NZM4-XR48-60DC	1522,87		1
266693	NZM4-XR110-130DC	1522,87		1
266694	NZM4-XR220-250DC	1522,87		1
266696	NZM-XRC	6,09		1
266699	NZM2-XSVS	152,29		1
266700	NZM2-4-XSVS	202,55		1
266705	NZM2-XSVHI	56,36		1
266706	NZM2-XSVR	56,36		1
266711	NZM3-XAVS	761,44		1
266712	NZM3-4-XAVS	1014,23		1
266713	NZM4-XAVS	1320,33		1
266714	NZM4-4-XAVS	1777,19		1
266717	+NZM4-XAVE	659,41		1
266718	+NZM4-4-XAVE	887,83		1
266721	+NZM4-XT	514,97		1
266722	+NZM4-4-XT	544,40		1
266725	NZM1-4-XKS	21,34		1
266730	NZM1-XKA	31,99		1
266731	NZM1-4-XKA	42,63		1
266734	NZM1-XKR	43,40		1
266737	NZM1-4-XKR	57,88		1
266739	NZM-XSTK	10,66		1
266741	NZM1-4-XKSA	20,57		1
266744	NZM1-XIPK	15,22		1
266745	NZM1-4-XIPK	20,57		1
266748	NZM1-XIPA	9,14		1
266749	NZM1-4-XIPA	12,19		1
266750	NZM2-4-XKS	21,34		1
266755	NZM2-4-160-XKC	21,34		1
266756	NZM2-4-250-XKC	33,50		1
266765	NZM2-XKR	50,27		1

Codice	Tipo	Prezzo €	Note	Conf. [pezzi]
266768	NZM2-4-XKR	67,00		1
266770	NZM2-4-XKSA	24,40		1
266773	NZM2-XIPK	19,82		1
266774	NZM2-4-XIPK	24,40		1
266777	NZM2-XIPA	12,19		1
266778	NZM2-4-XIPA	16,76		1
266780	NZM3-4-XKS	30,44		1
266783	NZM3-4-XKC	121,83		1
266792	NZM3-XKR	114,23		1
266795	NZM3-4-XKR	152,29		1
266797	NZM3/4-XSTS	13,71		1
266801	NZM3-4-XKSA	38,08		1
266804	NZM3-XIPK	27,42		1
266805	NZM3-4-XIPK	38,08		1
266808	NZM3-XIPA	15,22		1
266809	NZM3-4-XIPA	19,82		1
266814	NZM4-XKM1	167,50		1
266815	NZM4-4-XKM1	223,89		1
266820	NZM4-XKM2	213,21		1
266821	NZM4-4-XKM2	284,78		1
266829	NZM4-XKB	228,45		1
266831	NZM4-4-XKB	304,58		1
266836	NZM4-XKA	327,43		1
266837	NZM4-4-XKA	437,09		1
266842	NZM4-XKR	137,07		1
266843	NZM4-4-XKR	182,74		1
266846	NZM4-XKSA	76,16		1
266847	NZM4-4-XKSA	102,06		1
267075	NZM1-4-XKC	21,34		1
267083	CI-PKZ0-M	16,98		2
267164	MFD-CP8-ME	446,00		1
267191	XIOC-SER	663,00		1
267214	DILM1000/22(RA250)	8.819,80		1
267411	XIOC-32DI	557,00		1
267413	XIOC-32DO	795,50		1
267414	XIOC-TERM32	218,00		1
269142	NZMB2-AF15-NA	304,09		1
269143	NZMB2-AF20-NA	304,09		1
269144	NZMB2-AF25-NA	304,09		1
269145	NZMB2-AF30-NA	304,09		1
269146	NZMB2-AF35-NA	304,09		1
269147	NZMB2-AF40-NA	304,09		1
269148	NZMB2-AF45-NA	304,09		1
269149	NZMB2-AF50-NA	304,09		1
269160	NZMB2-AF60-NA	304,09		1
269161	NZMB2-AF70-NA	329,44		1
269162	NZMB2-AF80-NA	329,44		1
269163	NZMB2-AF90-NA	383,27		1
269164	NZMB2-AF100-NA	383,27		1
269165	NZMB2-AF110-NA	622,43		1
269166	NZMB2-AF125-NA	625,59		1
269167	NZMB2-AF150-NA	787,14		1
269168	NZMB2-AF175-NA	787,14		1
269169	NZMB2-AF200-NA	962,94		1
269170	NZMN2-AF15-NA	381,96		1
269171	NZMN2-AF20-NA	348,90		1
269172	NZMN2-AF25-NA	348,90		1
269173	NZMN2-AF30-NA	348,90		1
269174	NZMN2-AF35-NA	381,96		1
269175	NZMN2-AF40-NA	381,96		1
269176	NZMN2-AF45-NA	381,96		1
269177	NZMN2-AF50-NA	381,96		1
269178	NZMN2-AF60-NA	381,96		1
269179	NZMN2-AF70-NA	413,78		1
269180	NZMN2-AF80-NA	413,78		1
269181	NZMN2-AF90-NA	524,32		1
269182	NZMN2-AF100-NA	524,32		1
269183	NZMN2-AF110-NA	820,83		1
269184	NZMN2-AF125-NA	824,16		1
269185	NZMN2-AF150-NA	936,39		1
269186	NZMN2-AF175-NA	936,39		1
269187	NZMN2-AF200-NA	1119,01		1
269188	NZMH2-AF15-NA	381,69		1
269189	NZMH2-AF20-NA	381,69		1
269190	NZMH2-AF25-NA	381,69		1
269191	NZMH2-AF30-NA	381,69		1
269192	NZMH2-AF35-NA	381,69		1
269193	NZMH2-AF40-NA	381,69		1
269194	NZMH2-AF45-NA	381,69		1
269195	NZMH2-AF50-NA	381,69		1
269196	NZMH2-AF60-NA	381,69		1
269197	NZMH2-AF70-NA	418,14		1
269198	NZMH2-AF80-NA	418,14		1
269199	NZMH2-AF90-NA	552,75		1
269200	NZMH2-AF100-NA	552,75		1
269201	NZMH2-AF110-NA	883,75		1
269202	NZMH2-AF125-NA	883,75		1
269203	NZMH2-AF150-NA	1083,29		1
269204	NZMH2-AF175-NA	1083,29		1
269205	NZMH2-AF200-NA	1276,52		1
269206	NZMB2-A20-NA	304,09		1
269207	NZMB2-A25-NA	304,09		1
269208	NZMB2-A32-NA	304,09		1
269209	NZMB2-A40-NA	304,09		1
269210	NZMB2-A50-NA	304,09		1
269211	NZMB2-A63-NA	304,09		1
269212	NZMB2-A80-NA	329,44		1
269213	NZMB2-A100-NA	383,27		1
269214	NZMB2-A125-NA	625,59		1
269215	NZMB2-A160-NA	787,14		1
269216	NZMB2-A200-NA	962,94		1
269217	NZMN2-A20-NA	381,96		1
269218	NZMN2-A25-NA	381,96		1
269219	NZMN2-A32-NA	381,96		1
269220	NZMN2-A40-NA	381,96		1
269221	NZMN2-A50-NA	381,96		1
269222	NZMN2-A63-NA	381,96		1
269223	NZMN2-A80-NA	413,78		1

Codice	Tipo	Prezzo €	Note	Conf. [pezzi]
269224	NZMN2-A100-NA	524,32		1
269225	NZMN2-A125-NA	824,16		1
269226	NZMN2-A160-NA	936,39		1
269227	NZMN2-A200-NA	1119,01		1
269228	NZMH2-A20-NA	381,69		1
269229	NZMH2-A25-NA	381,69		1
269230	NZMH2-A32-NA	381,69		1
269231	NZMH2-A40-NA	381,69		1
269232	NZMH2-A50-NA	381,69		1
269233	NZMH2-A63-NA	381,69		1
269234	NZMH2-A80-NA	418,14		1
269235	NZMH2-A100-NA	552,75		1
269236	NZMH2-A125-NA	883,75		1
269237	NZMH2-A160-NA	1083,29		1
269238	NZMH2-A200-NA	1276,52		1
269243	NZMB2-S40-CNA	600,32		1
269244	NZMB2-S50-CNA	600,32		1
269245	NZMB2-S63-CNA	600,32		1
269246	NZMB2-S80-CNA	600,32		1
269247	NZMB2-S100-CNA	600,32		1
269248	NZMB2-S125-CNA	600,32		1
269249	NZMB2-S160-CNA	696,87		1
269250	NZMB2-S200-CNA	905,93		1
269255	NZMN2-S40-CNA	619,27		1
269256	NZMN2-S50-CNA	619,27		1
269257	NZMN2-S63-CNA	619,27		1
269258	NZMN2-S80-CNA	619,27		1
269259	NZMN2-S100-CNA	619,27		1
269260	NZMN2-S125-CNA	737,05		1
269261	NZMN2-S160-CNA	844,26		1
269262	NZMN2-S200-CNA	1119,01		1
269267	NZMH2-S40-CNA	720,38	N	1
269268	NZMH2-S50-CNA	720,38	N	1
269269	NZMH2-S63-CNA	720,38	N	1
269270	NZMH2-S80-CNA	720,38	N	1
269271	NZMH2-S100-CNA	720,38	N	1
269272	NZMH2-S125-CNA	916,27	N	1
269273	NZMH2-S160-CNA	1097,44	N	1
269274	NZMH2-S200-CNA	1291,70	N	1
269275	NZMN3-AEF250-NA	1647,15		1
269276	NZMN3-AEF300-NA	1647,15		1
269277	NZMN3-AEF350-NA	1647,15		1
269278	NZMN3-AEF400-NA	1647,15		1
269279	NZMN3-AEF450-NA	2264,80		1
269280	NZMN3-AEF500-NA	2264,80		1
269281	NZMN3-AEF550-NA	2264,80		1
269282	NZMN3-AEF600-NA	2264,80		1
269283	NZMH3-AEF250-NA	2005,07		1
269284	NZMH3-AEF300-NA	2005,07		1
269285	NZMH3-AEF350-NA	2005,07		1
269286	NZMH3-AEF400-NA	2005,07		1
269287	NZMH3-AEF450-NA	2713,00		1
269288	NZMH3-AEF500-NA	2713,00		1
269289	NZMH3-AEF550-NA	2713,00		1
269290	NZMH3-AEF600-NA	2713,00		1
269299	NZMN3-AE250-NA	1647,15		1
269300	NZMN3-AE400-NA	1647,15		1
269301	NZMN3-AE600-NA	2264,80		1
269302	NZMH3-AE250-NA	2005,07		1
269303	NZMH3-AE400-NA	2005,07		1
269304	NZMH3-AE600-NA	2713,00		1
269308	NZMN3-VEF250-NA	1926,41		1
269309	NZMN3-VEF300-NA	1926,41		1
269310	NZMN3-VEF350-NA	1926,41		1
269311	NZMN3-VEF400-NA	1926,41		1
269312	NZMN3-VEF450-NA	2527,81		1
269313	NZMN3-VEF500-NA	2527,81		1
269314	NZMN3-VEF550-NA	2527,81		1
269315	NZMN3-VEF600-NA	2527,81		1
269316	NZMH3-VEF250-NA	2317,07		1
269317	NZMH3-VEF300-NA	2317,07		1
269318	NZMH3-VEF350-NA	2317,07		1
269319	NZMH3-VEF400-NA	2317,07		1
269320	NZMH3-VEF450-NA	2944,25		1
269321	NZMH3-VEF500-NA	2944,25		1
269322	NZMH3-VEF550-NA	2944,25		1
269323	NZMH3-VEF600-NA	2944,25		1
269332	NZMN3-VE250-NA	1934,79		1
269333	NZMN3-VE400-NA	1934,79		1
269334	NZMN3-VE600-NA	2527,81		1
269335	NZMH3-VE250-NA	2317,07		1
269336	NZMH3-VE400-NA	2005,07		1
269337	NZMH3-VE600-NA	2944,25		1
269341	NZMN3-SE220-CNA	1879,51		1
269342	NZMN3-SE350-CNA	1879,51		1
269462	CI-K2H-T3-2	27,84		1
269470	EMT6-K	129,92		1
269471	EMT6-KDB	222,97		1
269472	NZMB2-S1,6-CNA	600,32		1
269473	NZMB2-S2,4-CNA	600,32		1
269478	NZMN2-S1,6-CNA	619,27		1
269479	NZMN2-S2,4-CNA	619,27		1
269482	NZMH2-S1,6-CNA	720,38	N	1
269483	NZMH2-S2,4-CNA	720,38	N	1
269490	DX-LN1-006	58,50		1
269495	DX-LN1-009	80,40		1
269496	DX-LN1-013	80,40		1
269497	DX-LN1-018	83,40		1
269498	DX-LN1-024	86,30		1
269500	DX-LN3-004	118,10		1
269501	DX-LN3-006	135,70		1
269502	DX-LN3-010	147,10		1
269503	DX-LN3-016	189,20		1
269504	DX-LN3-025	232,80		1
269505	DX-LN3-040	244,20		1
269506	DX-LN3-050	322,90		1
269507	DX-LN3-060	342,10		1
269508	DX-LN3-080	360,60		1
269509	DX-LN3-100	431,80		1
269510	DX-LN3-120	469,60		1
269511	DX-LN3-160	585,80		1
269512	DX-LN3-200	652,50		1
269513	DX-LN3-250	784,60		1
269514	DX-LN3-300	815,10		1
269516	AING4	312,95		1
269517	AING8	358,25		1
269538	DX-LM3-005	214,10		1
269539	DX-LM3-008	221,40		1
269541	DX-LM3-011	232,80		1
269542	DX-LM3-016	251,80		1
269543	DX-LM3-035	444,80		1
269544	DX-LM3-050	456,40		1
269545	DX-LM3-063	643,80		1
269546	DX-LM3-080	719,20		1
269547	DX-LM3-100	1.371,00		1
269548	DX-LM3-150	1.733,00		1
269549	DX-LM3-180	1.919,00		1
269560	DX-LM3-220	1.982,00		1
269561	DX-LM3-260	2.054,00		1
269580	M22-XBK	8,15		1

270...

Codice	Tipo	Prezzo €	Note	Conf. [pezzi]
270333	NZM-XDMI-DPV1	257,50		1
270884	EASY-M-32K	40,00		1
271089	NZMB2-AF225-NA	1095,98		1
271100	NZMB2-AF250-NA	1095,98		1
271101	NZMN2-AF225-NA	1279,81		1
271102	NZMN2-AF250-NA	1279,81		1
271103	NZMH2-AF225-NA	1407,97		1
271104	NZMH2-AF250-NA	1407,97		1
271105	NZMB2-A250-NA	1095,98		1
271106	NZMN2-A250-NA	1279,81		1
271107	NZMH2-A250-NA	1407,97		1
271108	NZMN4-AEF600-NA	2596,49		1
271109	NZMN4-AEF700-NA	3266,53		1
271110	NZMN4-AEF800-NA	3266,53		1
271111	NZMN4-AEF900-NA	4254,86		1
271112	NZMN4-AEF1000-NA	4254,86		1
271113	NZMN4-AEF1200-NA	5025,42		1
271114	NZMH4-AEF600-NA	3032,02		1
271115	NZMH4-AEF700-NA	3467,56		1
271116	NZMH4-AEF800-NA	3467,56		1
271117	NZMH4-AEF900-NA	4723,91		1
271118	NZMH4-AEF1000-NA	4723,91		1
271119	NZMH4-AEF1200-NA	5360,45		1
271120	NZMN4-AE800-NA	3266,53		1
271121	NZMN4-AE1000-NA	4254,86		1
271122	NZMN4-AE1200-NA	5025,42		1
271123	NZMH4-AE800-NA	3467,56		1
271124	NZMH4-AE1000-NA	4723,91		1
271125	NZMH4-AE1200-NA	5360,45		1
271126	NZMN2-VEF150-NA	1065,39		1
271127	NZMN2-VEF175-NA	1065,39		1
271128	NZMN2-VEF200-NA	1286,52		1
271129	NZMN2-VEF225-NA	1507,64		1
271130	NZMN2-VEF250-NA	1507,64		1
271131	NZMH2-VEF150-NA	1330,38		1
271132	NZMH2-VEF175-NA	1330,38		1
271133	NZMH2-VEF200-NA	1567,93		1
271134	NZMH2-VEF225-NA	1805,49		1
271135	NZMH2-VEF250-NA	1805,49		1
271136	NZMN4-VEF600-NA	2881,25		1
271137	NZMN4-VEF700-NA	3434,04		1
271138	NZMN4-VEF800-NA	3434,04		1
271139	NZMN4-VEF900-NA	4472,63		1
271140	NZMN4-VEF1000-NA	4472,63		1
271141	NZMN4-VEF1200-NA	5159,43		1
271142	NZMH4-VEF600-NA	3350,29		1
271143	NZMH4-VEF700-NA	3543,69		1
271144	NZMH4-VEF800-NA	3543,69		1
271145	NZMH4-VEF900-NA	4857,89		1
271146	NZMH4-VEF1000-NA	4857,89		1
271147	NZMH4-VEF1200-NA	5444,20		1
271148	NZMN2-VE100-NA	824,16		1
271149	NZMN2-VE160-NA	1065,39		1
271150	NZMN2-VE250-NA	1507,64		1
271151	NZMH2-VE100-NA	958,17		1
271152	NZMH2-VE160-NA	1330,38		1
271153	NZMH2-VE250-NA	1805,49		1
271154	NZMN4-VE800-NA	3434,04		1
271155	NZMN4-VE1000-NA	4472,63		1
271156	NZMN4-VE1200-NA	5159,43		1
271157	NZMH4-VE800-NA	3543,69		1
271158	NZMH4-VE1000-NA	4857,89		1
271159	NZMH4-VE1200-NA	5444,20		1
271160	NZMN2-SE90-CNA	834,22		1
271161	NZMN2-SE140-CNA	1025,18		1
271162	NZMN2-SE220-CNA	1487,53		1
271392	NZMC1-A40	265,62		1
271393	NZMC1-A50	265,62		1
271394	NZMC1-A63	265,62		1
271395	NZMC1-A80	280,27		1
271396	NZMC1-A100	351,98		1
271397	NZMC1-A125	580,08		1
271398	NZMC1-M40	278,63		1
271399	NZMC1-M50	278,63		1
271400	NZMC1-M63	278,63		1
271401	NZMC1-M80	299,81		1
271402	NZMC1-M100	376,39		1
271403	NZMC1-S40	265,62		1
271404	NZMC1-S50	265,62		1
271405	NZMC1-S63	265,62		1
271406	NZMC1-S80	288,42		1
271407	NZMC1-S100	356,85		1

Codice	Tipo	Prezzo €	Note	Conf. [pezzi]
271408	NZMC1-4-A40	373,16		1
271410	NZMC1-4-A50	373,16		1
271412	NZMC1-4-A63	373,16		1
271414	NZMC1-4-A80	417,13		1
271416	NZMC1-4-A100	501,89		1
271418	NZMC1-4-A125	757,66		1
271420	NZMC2-A125	602,90		1
271421	NZMC2-A160	716,97		1
271422	NZMC2-A200	866,89		1
271423	NZMC2-A250	989,09		1
271424	NZMC2-M125	611,05		1
271425	NZMC2-M160	733,27		1
271426	NZMC2-M200	888,06		1
271427	NZMC2-S125	554,01		1
271428	NZMC2-S160	642,01		1
271429	NZMC2-S200	842,44		1
271430	NZMC2-4-A125	769,13		1
271432	NZMC2-4-A160	938,59		1
271433	NZMC2-4-A160/100	938,59		1
271435	NZMC2-4-A200	1122,68		1
271436	NZMC2-4-A200/125	1122,68		1
271438	NZMC2-4-A250	1305,22		1
271439	NZMC2-4-A250/160	1305,22		1
271445	NZM1-XTVD-NA	57,88		1
271446	NZM2-XTVD-NA	63,96		1
271447	NZM3-XTVD-NA	129,46		1
271448	NZM4-XTVD-NA	187,34		1
271449	NZM1-XTVDVR-NA	77,67		1
271450	NZM2-XTVDVR-NA	83,76		1
271451	NZM3-XTVDVR-NA	156,87		1
271452	NZM4-XTVDVR-NA	220,82		1
271453	NZM1-XDTV-NA	71,66		1
271454	NZM2-XDTV-NA	79,95		1
271455	NZM1-XDTVR-NA	77,67		1
271456	NZM2-XDTVR-NA	85,28		1
271457	NZM2-XKA	120,32		1
271458	NZM2-4-XKA	158,38		1
271459	NZM3-XKA1	127,91		1
271460	NZM3-4-XKA1	172,10		1
271461	NZM3-XKA2	233,01		1
271462	NZM3-4-XKA2	312,22		1
271499	M22S-PVT	22,20		1
271504	NZM1-XTVD-60	57,88		1
271505	NZM2-XTVD-60	63,96		1
271506	NZM3-XTVD-60	129,46		1
271507	NZM4-XTVD-60	187,34		1
271508	NZM1-XTVDV-60	71,59		1
271509	NZM2-XTVDV-60	77,67		1
271510	NZM3-XTVDV-60	147,72		1
271511	NZM4-XTVDV-60	205,59		1
271512	NZM1-XTVDVR-60	77,67		1
271513	NZM2-XTVDVR-60	83,76		1
271514	NZM3-XTVDVR-60	156,87		1
271515	NZM4-XTVDVR-60	220,82		1
271521	NZM1-XCIK5-TVD	162,95		1
271522	NZM1-XCI23-TVD	201,02		1
271523	NZM1-XCI43-TVD	298,49		1
271524	NZM2-XCI43-TVD	321,33		1
271526	NZM1-XCIK5-TVDVR	184,26		1
271527	NZM1-XCI23-TVDVR	220,82		1
271528	NZM1-XCI43-TVDVR	313,71		1
271529	NZM2-XCI43-TVDVR	341,14		1
271538	DX-SIN3-004	555,30		1
271540	M22S-PVLT	28,96		1
271541	M22-XLED220	15,50		1
271590	DX-SIN3-010	691,60		1
271591	DX-SIN3-016	810,80		1
271593	DX-SIN3-023	1.042,00		1
271594	DX-SIN3-032	1.378,00		1
271595	DX-SIN3-037	1.472,00		1
271597	DX-SIN3-048	1.629,00		1
271599	DX-SIN3-061	1.871,00		1
271600	DX-SIN3-072	2.142,00		1
271601	DX-SIN3-090	2.587,00		1
271602	DX-SIN3-115	3.574,00		1
271603	DX-SIN3-150	4.501,00		1
271604	DX-SIN3-180	4.688,00		1
271605	DX-SIN3-250	7.630,00		1
271606	DX-SIN3-440	10.445,00		1
271607	NZM1-XUVL	95,95		1
271608	NZM1-XUVHIVL	123,37		1
271609	NZM1-XUVHIV20L	127,91		1
271610	M22G-XGPV	13,37		1
271779	NZM4-XHB	208,65		1
271842	NZM4-XHBR	242,14		1
272006	LS-11-SW	21,67		1
272007	LS-11D-SW	21,67		1
272008	LS-20-SW	21,67		1
272009	LS-02-SW	21,67		1
272020	LS-11S-SW	21,67		1
272057	RA-XM12-1M	32,34		1
272085	SET-M-LOCK	46,87		1
272086	RA-C1-FIX	1,19		1
272087	RA-C1-AZ-4	143,87		1
272089	RA-C2-PLM	43,14		1
272165	BK50/3-PKZ4-E	38,44		1
272204	NZMB1-AF35-NA	288,24		1
272205	NZMB1-AF40-NA	288,24		1
272206	NZMB1-AF45-NA	288,24		1
272207	NZMB1-AF50-NA	288,24		1
272208	NZMB1-AF60-NA	288,24		1
272209	NZMB1-AF70-NA	313,60		1
272250	NZMB1-AF80-NA	313,60		1
272251	NZMB1-AF90-NA	367,43		1
272252	NZMB1-AF100-NA	367,43		1
272253	NZMB1-A40-NA	302,75		1
272254	NZMB1-A50-NA	302,75		1
272255	NZMB1-A63-NA	302,75		1

Codice	Tipo	Prezzo €	Note	Conf. [pezzi]
272256	NZMB1-A80-NA	313,60		1
272257	SET-M3/10-HF	164,27		1
272258	NZMB1-A100-NA	367,43		1
272441	DILH1400/22(RAW250)	8.703,31		1
272442	DILH2000/22(RAW250)	16.000,96		1
274090	MFD-TS-144	10,50		1
274091	MFD-AC-CP8-ME	446,00		1
274092	MFD-AC-CP8-NT	538,50		1
274093	MFD-AC-R16	188,00		1
274094	MFD-CP4-500	191,00		1
274095	MFD-CP4-800	191,00		1
274096	LSE-AU	54,42		1
274097	NZM3-XA-230AC-MNS	106,60		1
274101	EASY512-AB-RC	248,00		1
274102	EASY512-AB-RCX	193,00		1
274103	EASY512-AC-R	225,50		1
274104	EASY512-AC-RC	248,00		1
274105	EASY512-AC-RCX	193,00		1
274106	EASY512-DA-RC	255,50		1
274107	EASY512-DA-RCX	193,00		1
274108	EASY512-DC-R	225,50		1
274109	EASY512-DC-RC	255,50		1
274110	EASY512-DC-RCX	198,00		1
274111	EASY512-DC-TC	220,50		1
274112	EASY512-DC-TCX	181,00		1
274113	EASY719-AB-RC	395,60		1
274114	EASY719-AB-RCX	333,96		1
274115	EASY719-AC-RC	395,60		1
274116	EASY719-AC-RCX	333,96		1
274117	EASY719-DA-RC	395,60		1
274118	EASY719-DA-RCX	333,96		1
274119	EASY719-DC-RC	395,60		1
274120	EASY719-DC-RCX	333,96		1
274121	EASY721-DC-TC	395,60		1
274122	EASY721-DC-TCX	333,96		1
274138	NZM4-XA-230AC-MNS	173,63		1
274141	NZM3-XAHIV-230AC-MNS	137,07		1
274143	NZM4-XAHIV-230AC-MNS	234,51		1
274150	M22-FR-AU	13,37		1
274189	DILM250-S/22(110-120V50/60HZ)	1.313,26		1
274190	DILM250-S/22(220-240V50/60HZ)	1.313,26		1
274195	DILM400-S/22(110-120V50/60HZ)	2.044,24		1
274196	DILM400-S/22(220-240V50/60HZ)	2.044,24		1
274198	DILM500-S/22(110-120V50/60HZ)	2.859,79		1
274199	DILM500-S/22(220-240V50/60HZ)	2.859,79		1
274201	DILM250-S-XSP/E(110-120V50/60HZ)	353,39		1
274202	DILM250-S-XSP/E(220-240V50/60HZ)	353,39		1
274204	DILM500-S-XSP/E(110-120V50/60HZ)	530,17		1
274205	DILM500-S-XSP/E(220-240V50/60HZ)	530,17		1
274220	NZMN1-AF35-NA	348,45		1
274223	NZMN1-AF40-NA	348,45		1
274230	NZMN1-AF45-NA	348,45		1
274231	NZMN1-AF50-NA	348,45		1
274232	NZMN1-AF60-NA	348,45		1
274233	NZMN1-AF70-NA	380,27		1
274234	NZMN1-AF80-NA	380,27		1
274235	NZMN1-AF90-NA	490,82		1
274236	NZMN1-AF100-NA	490,82		1
274237	NZMN1-A40-NA	348,45		1
274239	NZMN1-A50-NA	348,45		1
274240	NZMN1-A63-NA	348,45		1
274241	NZMN1-A80-NA	380,27		1
274242	NZMN1-A100-NA	490,82		1
274291	XIOC-BP-EXT	103,50		1
274399	XC-CPU101-C256K-8DI-6DO	942,50		1
276251	SET-M4/10-HF	398,98		1
276326	DILA-40(110V50HZ,120V60HZ)	46,17		1
276329	DILA-40(230V50HZ,240V60HZ)	46,17		1
276331	DILA-40(400V50HZ,440V60HZ)	46,17		1
276333	DILA-40(24V50/60HZ)	46,17		1
276335	DILA-40(110V50/60HZ)	46,17		1
276337	DILA-40(230V50/60HZ)	46,17		1
276344	DILA-40(24VDC)	46,24		1
276345	DILA-40(48VDC)	46,24		1
276361	DILA-31(110V50HZ,120V60HZ)	46,17		1
276364	DILA-31(230V50HZ,240V60HZ)	46,17		1
276366	DILA-31(400V50HZ,440V60HZ)	46,17		1
276368	DILA-31(24V50/60HZ)	46,17		1
276370	DILA-31(110V50/60HZ)	46,17		1
276372	DILA-31(230V50/60HZ)	46,17		1
276379	DILA-31(24VDC)	46,24		1
276380	DILA-31(48VDC)	46,24		1
276396	DILA-22(110V50HZ,120V60HZ)	46,17		1
276399	DILA-22(230V50HZ,240V60HZ)	46,17		1
276401	DILA-22(400V50HZ,440V60HZ)	46,17		1
276403	DILA-22(24V50/60HZ)	46,17		1
276405	DILA-22(110V50/60HZ)	46,17		1
276407	DILA-22(230V50/60HZ)	46,17		1
276414	DILA-22(24VDC)	46,24		1
276415	DILA-22(48VDC)	46,24		1
276420	DILA-XHI02	9,08		5
276421	DILA-XHI11	9,08		5
276422	DILA-XHI20	9,08		5
276423	DILA-XHIV11	20,65		5
276424	DILA-XHI04	15,40		5
276425	DILA-XHI13	15,40		5
276426	DILA-XHI22	15,40		5
276427	DILA-XHI31	15,40		5
276428	DILA-XHI40	15,40		5
276429	DILA-XHIV22	27,81		5
276438	DILAC-40(110V50HZ,120V60HZ)	46,17		1
276441	DILAC-40(230V50HZ,240V60HZ)	46,17		1
276445	DILAC-40(24V50/60HZ)	46,17		1
276449	DILAC-40(230V50/60HZ)	46,17		1
276456	DILAC-40(24VDC)	46,24		1
276470	DILAC-31(110V50HZ,120V60HZ)	46,17		1
276473	DILAC-31(230V50HZ,240V60HZ)	46,17		1
276477	DILAC-31(24V50/60HZ)	46,17		1

Codice	Tipo	Prezzo €	Note	Conf. [pezzi]
276481	DILAC-31(230V50/60HZ)	46,17		1
276488	DILAC-31(24VDC)	46,24		1
276502	DILAC-22(110V50HZ,120V60HZ)	46,17		1
276505	DILAC-22(230V50HZ,240V60HZ)	46,17		1
276509	DILAC-22(24V50/60HZ)	46,17		1
276513	DILAC-22(230V50/60HZ)	46,17		1
276520	DILAC-22(24VDC)	46,24		1
276526	DILA-XHIC02	9,08		5
276527	DILA-XHIC11	9,08		5
276528	DILA-XHIC20	9,08		5
276529	DILA-XHICV11	20,65		5
276530	DILA-XHIC04	16,20		5
276531	DILA-XHIC13	16,20		5
276532	DILA-XHIC22	16,20		5
276533	DILA-XHIC31	16,20		5
276534	DILA-XHIC40	16,20		5
276535	DILA-XHICV22	27,81		5
276547	DILM7-10(110V50HZ,120V60HZ)	31,39		1
276550	DILM7-10(230V50HZ,240V60HZ)	31,39		1
276552	DILM7-10(400V50HZ,440V60HZ)	31,39		1
276554	DILM7-10(24V50/60HZ)	31,39		1
276556	DILM7-10(110V50/60HZ)	31,39		1
276558	DILM7-10(230V50/60HZ)	31,39		1
276565	DILM7-10(24VDC)	40,07		1
276566	DILM7-10(48VDC)	40,07		1
276582	DILM7-01(110V50HZ,120V60HZ)	31,39		1
276585	DILM7-01(230V50HZ,240V60HZ)	31,39		1
276587	DILM7-01(400V50HZ,440V60HZ)	31,39		1
276589	DILM7-01(24V50/60HZ)	31,39		1
276591	DILM7-01(110V50/60HZ)	31,39		1
276593	DILM7-01(230V50/60HZ)	31,39		1
276600	DILM7-01(24VDC)	40,07		1
276601	DILM7-01(48VDC)	40,07		1
276687	DILM9-10(110V50HZ,120V60HZ)	37,45		1
276690	DILM9-10(230V50HZ,240V60HZ)	37,45		1
276692	DILM9-10(400V50HZ,440V60HZ)	37,45		1
276694	DILM9-10(24V50/60HZ)	37,45		1
276696	DILM9-10(110V50/60HZ)	37,45		1
276698	DILM9-10(230V50/60HZ)	37,45		1
276705	DILM9-10(24VDC)	41,00		1
276706	DILM9-10(48VDC)	41,00		1
276722	DILM9-01(110V50HZ,120V60HZ)	37,45		1
276725	DILM9-01(230V50HZ,240V60HZ)	37,45		1
276727	DILM9-01(400V50HZ,440V60HZ)	37,45		1
276729	DILM9-01(24V50/60HZ)	37,45		1
276731	DILM9-01(110V50/60HZ)	37,45		1
276733	DILM9-01(230V50/60HZ)	37,45		1
276740	DILM9-01(24VDC)	41,00		1
276741	DILM9-01(48VDC)	41,00		1
276827	DILM12-10(110V50HZ,120V60HZ)	44,72		1
276830	DILM12-10(230V50HZ,240V60HZ)	44,72		1
276832	DILM12-10(400V50HZ,440V60HZ)	44,72		1
276834	DILM12-10(24V50/60HZ)	44,72		1
276836	DILM12-10(110V50/60HZ)	44,72		1
276838	DILM12-10(230V50/60HZ)	44,72		1
276845	DILM12-10(24VDC)	55,44		1
276846	DILM12-10(48VDC)	55,44		1
276862	DILM12-01(110V50HZ,120V60HZ)	44,72		1
276865	DILM12-01(230V50HZ,240V60HZ)	44,72		1
276867	DILM12-01(400V50HZ,440V60HZ)	44,72		1
276869	DILM12-01(24V50/60HZ)	44,72		1
276871	DILM12-01(110V50/60HZ)	44,72		1
276873	DILM12-01(230V50/60HZ)	44,72		1
276880	DILM12-01(24VDC)	55,44		1
276881	DILM12-01(48VDC)	55,44		1
276967	DILMP20(110V50HZ,120V60HZ)	45,12		1
276972	DILMP20(400V50HZ,440V60HZ)	45,12		1
276974	DILMP20(24V50/60HZ)	45,12		1
276978	DILMP20(230V50/60HZ)	45,12		1
276985	DILMP20(24VDC)	51,49		1
277001	DILM17-10(110V50HZ,120V60HZ)	56,31		1
277004	DILM17-10(230V50HZ,240V60HZ)	56,31		1
277006	DILM17-10(400V50HZ,440V60HZ)	56,31		1
277008	DILM17-10(24V50/60HZ)	56,31		1
277010	DILM17-10(110V50/60HZ)	56,31		1
277012	DILM17-10(230V50/60HZ)	56,31		1
277018	DILM17-10(RDC24)	102,46		1
277019	DILM17-10(RDC60)	102,46		1
277033	DILM17-01(110V50HZ,120V60HZ)	56,31		1
277036	DILM17-01(230V50HZ,240V60HZ)	56,31		1
277038	DILM17-01(400V50HZ,440V60HZ)	56,31		1
277040	DILM17-01(24V50/60HZ)	56,31		1
277042	DILM17-01(110V50/60HZ)	56,31		1
277044	DILM17-01(230V50/60HZ)	56,31		1
277050	DILM17-01(RDC24)	102,46		1
277051	DILM17-01(RDC60)	102,46		1
277129	DILM25-10(110V50HZ,120V60HZ)	79,31		1
277132	DILM25-10(230V50HZ,240V60HZ)	79,31		1
277134	DILM25-10(400V50HZ,440V60HZ)	79,31		1
277136	DILM25-10(24V50/60HZ)	79,31		1
277138	DILM25-10(110V50/60HZ)	79,31		1
277140	DILM25-10(230V50/60HZ)	79,31		1
277146	DILM25-10(RDC24)	124,26		1
277147	DILM25-10(RDC60)	124,26		1
277161	DILM25-01(110V50HZ,120V60HZ)	79,31		1
277164	DILM25-01(230V50HZ,240V60HZ)	79,31		1
277166	DILM25-01(400V50HZ,440V60HZ)	79,31		1
277168	DILM25-01(24V50/60HZ)	79,31		1
277170	DILM25-01(110V50/60HZ)	79,31		1
277172	DILM25-01(230V50/60HZ)	79,31		1
277178	DILM25-01(RDC24)	124,26		1
277179	DILM25-01(RDC60)	124,26		1
277257	DILM32-10(110V50HZ,120V60HZ)	124,75		1
277260	DILM32-10(230V50HZ,240V60HZ)	124,75		1
277262	DILM32-10(400V50HZ,440V60HZ)	124,75		1
277264	DILM32-10(24V50/60HZ)	124,75		1
277266	DILM32-10(110V50/60HZ)	124,75		1
277268	DILM32-10(230V50/60HZ)	124,75		1

Codice	Tipo	Prezzo €	Note	Conf. [pezzi]
277274	DILM32-10(RDC24)	176,26		1
277275	DILM32-10(RDC60)	176,26		1
277375	DILM32-XHI02	9,08		5
277376	DILM32-XHI11	9,08		5
277377	DILM32-XHI22	15,40		5
277386	DILMC7-10(110V50HZ,120V60HZ)	31,12		1
277389	DILMC7-10(230V50HZ,240V60HZ)	31,12		1
277393	DILMC7-10(24V50/60HZ)	31,12		1
277397	DILMC7-10(230V50/60HZ)	31,12		1
277404	DILMC7-10(24VDC)	39,72		1
277421	DILMC7-01(230V50HZ,240V60HZ)	31,12		1
277425	DILMC7-01(24V50/60HZ)	31,12		1
277429	DILMC7-01(230V50/60HZ)	31,12		1
277436	DILMC7-01(24VDC)	39,72		1
277450	DILMC9-10(110V50HZ,120V60HZ)	37,45		1
277453	DILMC9-10(230V50HZ,240V60HZ)	37,45		1
277457	DILMC9-10(24V50/60HZ)	37,45		1
277461	DILMC9-10(230V50/60HZ)	37,45		1
277468	DILMC9-10(24VDC)	40,86		1
277482	DILMC9-01(110V50HZ,120V60HZ)	37,45		1
277485	DILMC9-01(230V50HZ,240V60HZ)	37,45		1
277489	DILMC9-01(24V50/60HZ)	37,45		1
277493	DILMC9-01(230V50/60HZ)	37,45		1
277500	DILMC9-01(24VDC)	40,86		1
277514	DILMC12-10(110V50HZ,120V60HZ)	44,72		1
277517	DILMC12-10(230V50HZ,240V60HZ)	44,72		1
277521	DILMC12-10(24V50/60HZ)	44,72		1
277532	DILMC12-10(24VDC)	55,26		1
277546	DILMC12-01(110V50HZ,120V60HZ)	44,72		1
277549	DILMC12-01(230V50HZ,240V60HZ)	44,72		1
277553	DILMC12-01(24V50/60HZ)	44,72		1
277557	DILMC12-01(230V50/60HZ)	44,72		1
277564	DILMC12-01(24VDC)	55,26		1
277578	DILMC17-10(110V50HZ,120V60HZ)	56,31		1
277581	DILMC17-10(230V50HZ,240V60HZ)	56,31		1
277585	DILMC17-10(24V50/60HZ)	56,31		1
277589	DILMC17-10(230V50/60HZ)	56,31		1
277595	DILMC17-10(RDC24)	102,46		1
277608	DILMC17-01(110V50HZ,120V60HZ)	56,31		1
277611	DILMC17-01(230V50HZ,240V60HZ)	56,31		1
277615	DILMC17-01(24V50/60HZ)	56,31		1
277619	DILMC17-01(230V50/60HZ)	56,31		1
277625	DILMC17-01(RDC24)	102,46		1
277638	DILMC25-10(110V50HZ,120V60HZ)	79,31		1
277641	DILMC25-10(230V50HZ,240V60HZ)	79,31		1
277645	DILMC25-10(24V50/60HZ)	79,31		1
277649	DILMC25-10(230V50/60HZ)	79,31		1
277655	DILMC25-10(RDC24)	124,26		1
277668	DILMC25-01(110V50HZ,120V60HZ)	79,31		1
277671	DILMC25-01(230V50HZ,240V60HZ)	79,31		1
277675	DILMC25-01(24V50/60HZ)	79,31		1
277679	DILMC25-01(230V50/60HZ)	79,31		1
277685	DILMC25-01(RDC24)	124,26		1
277698	DILMC32-10(110V50HZ,120V60HZ)	124,75		1
277701	DILMC32-10(230V50HZ,240V60HZ)	124,75		1
277705	DILMC32-10(24V50/60HZ)	124,75		1
277709	DILMC32-10(230V50/60HZ)	124,75		1
277715	DILMC32-10(RDC24)	177,73		1
277728	DILMC32-01(110V50HZ,120V60HZ)	124,75		1
277731	DILMC32-01(230V50HZ,240V60HZ)	124,75		1
277735	DILMC32-01(24V50/60HZ)	124,75		1
277739	DILMC32-01(230V50/60HZ)	124,75		1
277745	DILMC32-01(RDC24)	177,73		1
277750	DILM32-XHIC02	9,08		5
277751	DILM32-XHIC11	9,08		5
277752	DILM32-XHIC22	16,20		5
277763	DILM40(110V50HZ,120V60HZ)	144,23		1
277766	DILM40(230V50HZ,240V60HZ)	144,23		1
277768	DILM40(400V50HZ,440V60HZ)	144,23		1
277770	DILM40(24V50/60HZ)	144,23		1
277772	DILM40(110V50/60HZ)	144,23		1
277774	DILM40(230V50/60HZ)	144,23		1
277780	DILM40(RDC24)	187,83		1
277781	DILM40(RDC60)	187,83		1
277827	DILM50(110V50HZ,120V60HZ)	181,94		1
277830	DILM50(230V50HZ,240V60HZ)	181,94		1
277832	DILM50(400V50HZ,440V60HZ)	181,94		1
277834	DILM50(24V50/60HZ)	181,94		1
277836	DILM50(110V50/60HZ)	181,94		1
277838	DILM50(230V50/60HZ)	181,94		1
277844	DILM50(RDC24)	252,86		1
277845	DILM50(RDC60)	252,86		1
277891	DILM65(110V50HZ,120V60HZ)	257,34		1
277894	DILM65(230V50HZ,240V60HZ)	257,34		1
277896	DILM65(400V50HZ,440V60HZ)	257,34		1
277898	DILM65(24V50/60HZ)	257,34		1
277900	DILM65(110V50/60HZ)	257,34		1
277902	DILM65(230V50/60HZ)	257,34		1
277908	DILM65(RDC24)	346,77		1
277909	DILM65(RDC60)	346,77		1
277945	DILM150-XHI20	9,08		5
277946	DILM150-XHI11	9,08		5
277947	DILM150-XHI02	9,08		5
277948	DILM150-XHI40	15,90		5
277949	DILM150-XHI31	15,90		5
277950	DILM150-XHI22	15,90		5
277951	DILM150-XHI13	15,90		5
277952	DILM150-XHI04	15,90		5
277953	DILM150-XHIV22	15,90		5
277965	DILMC40(230V50HZ,240V60HZ)	144,23		1
277973	DILMC40(230V50/60HZ)	144,23		1
277979	DILMC40(RDC24)	187,83		1
277995	DILMC50(230V50HZ,240V60HZ)	181,94		1
278003	DILMC50(230V50/60HZ)	181,94		1
278009	DILMC50(RDC24)	252,86		1
278025	DILMC65(230V50HZ,240V60HZ)	257,34		1
278033	DILMC65(230V50/60HZ)	257,34		1
278039	DILMC65(RDC24)	346,77		1

Codice	Tipo	Prezzo €	Note	Conf. [pezzi]
278044	DILM150-XHIC40	16,69		5
278045	DILM150-XHIC31	16,69		5
278046	DILM150-XHIC22	16,69		5
278047	DILM150-XHIC13	16,69		5
278048	DILM150-XHIC04	16,69		5
278049	DILM150-XHICV22	16,69		5
278061	DIULM7/21(230V50HZ,240V60HZ)	110,01		1
278086	DIULM9/21(230V50HZ,240V60HZ)	122,88		1
278111	DIULM12/21(230V50HZ,240V60HZ)	135,47		1
278136	DIULM17/21(230V50HZ,240V60HZ)	178,11		1
278161	DIULM25/21(230V50HZ,240V60HZ)	226,22		1
278186	DIULM32/21(230V50HZ,240V60HZ)	323,41		1
278211	DIULM40/11(230V50HZ,240V60HZ)	375,47		1
278236	DIULM50/11(230V50HZ,240V60HZ)	464,08		1
278261	DIULM65/11(230V50HZ,240V60HZ)	637,50		1
278286	SDAINLM12(230V50HZ,240V60HZ)	295,88		1
278311	SDAINLM16(230V50HZ,240V60HZ)	309,90		1
278336	SDAINLM22(230V50HZ,240V60HZ)	325,22		1
278361	SDAINLM30(230V50HZ,240V60HZ)	413,08		1
278386	SDAINLM45(230V50HZ,240V60HZ)	496,54		1
278411	SDAINLM55(230V50HZ,240V60HZ)	590,27		1
278425	DILM1000-XHI11-SI	18,93		1
278426	DILM1000-XHIV11-SI	18,93		1
278427	DILM1000-XHI11-SA	18,93		1
278428	DILM1000-XHIC11-SI	19,76		1
278431	ZB12-0,16	47,80		1
278432	ZB12-0,24	47,80		1
278433	ZB12-0,4	47,80		1
278434	ZB12-0,6	47,80		1
278435	ZB12-1,0	47,80		1
278436	ZB12-1,6	47,80		1
278437	ZB12-2,4	47,80		1
278438	ZB12-4	47,80		1
278439	ZB12-6	47,80		1
278440	ZB12-10	47,80		1
278441	ZB12-12	47,80		1
278442	ZB32-0,16	61,64		1
278443	ZB32-0,24	61,64		1
278444	ZB32-0,4	61,64		1
278445	ZB32-0,6	61,64		1
278446	ZB32-1,0	61,64		1
278447	ZB32-1,6	61,64		1
278448	ZB32-2,4	61,64		1
278449	ZB32-4	61,64		1
278450	ZB32-6	61,64		1
278451	ZB32-10	61,64		1
278452	ZB32-16	61,64		1
278453	ZB32-24	61,64		1
278454	ZB32-32	99,18		1
278455	ZB65-10	67,63		1
278456	ZB65-16	67,63		1
278457	ZB65-24	67,63		1
278458	ZB65-40	99,24		1
278459	ZB65-57	145,45		1
278460	ZB65-65	145,45		1
278461	ZB150-35	161,14		1
278462	ZB150-50	173,54		1
278463	ZB150-70	177,77		1
278464	ZB150-100	221,83		1
278465	ZB150-125	254,28		1
278466	ZB150-150	277,67		1
278468	ZB150-50/KK	183,42		1
278469	ZB150-70/KK	188,36		1
278470	ZB150-100/KK	230,85		1
278471	ZB150-125/KK	269,87		1
278472	ZB150-150/KK	296,34		1
278473	ZB32-XEZ	11,04		1
278474	ZB65-XEZ	17,59		1
278475	PKZM01-0,16	68,73		1
278476	PKZM01-0,25	68,73		1
278477	PKZM01-0,4	68,73		1
278478	PKZM01-0,63	73,16		1
278479	PKZM01-1	79,43		1
278480	PKZM01-1,6	82,33		1
278481	PKZM01-2,5	82,33		1
278482	PKZM01-4	82,33		1
278483	PKZM01-6,3	82,33		1
278484	PKZM01-10	95,66		1
278485	PKZM01-12	95,66		1
278486	PKZM0-12	95,66		1
278487	PKZM0-12-SC	95,66		1
278488	PKZM0-12-C	95,66		1
278489	PKZM0-32	140,57		1
278490	PKM0-12	94,02		1
278491	PKM0-32	134,20		1
278492	PKZM0-12-T	101,55		1
278493	PKZM0-25-T	130,94		1
278495	VHI20-PKZ01	15,34		5
279356	NZM2-XCI45-TVDVR	466,00		1
279392	NZM1-XTVD-0	57,88		1
279393	NZM2-XTVD-0	63,96		1
279394	NZM3-XTVD-0	129,46		1
279395	NZM4-XTVD-0	187,34		1
279396	NZM1-XTVDV-0	71,59		1
279397	NZM2-XTVDV-0	77,67		1
279398	NZM3-XTVDV-0	147,72		1
279399	NZM4-XTVDV-0	205,59		1
279400	NZM1-XTVDVR-0	77,67		1
279401	NZM2-XTVDVR-0	83,76		1
279402	NZM3-XTVDVR-0	156,87		1
279403	NZM4-XTVDVR-0	220,82		1
279411	M22-D4-S	50,80		1
279412	M22S-D4-S	50,80		1
279413	M22-D4-*-*	50,80		1
279414	M22S-D4-*-*	50,80		1
279415	M22-WRJ4	52,95		1
279416	M22S-WRJ4	52,95		1
279417	M22-WJ4	52,95		1
279418	M22S-WJ4	52,95		1
279419	M22-WR4	28,72		1
279430	M22S-WR4	28,72		1
279431	M22-WRK4	28,72		1
279432	M22S-WRK4	28,72		1
279433	M22-XCK	6,96		1
279434	M22-XCK1	6,96		1
279435	M22-XCK2	6,96		1
279436	M22-XCK*	6,96		1
279437	M22-A4	4,32		1

280...

Codice	Tipo	Prezzo €	Note	Conf. [pezzi]
280418	NZM2-XCI45-TVD	446,21		1
280886	MFD-CP4-500-CAB5	84,50		1
280886	MFD-CP4-500-CAB5	84,50		1
280887	MFD-CP4-800-CAB5	84,50		1
280887	MFD-CP4-800-CAB5	84,50		1
280888	MFD-CP4	114,00		1
280897	P5-125/E	242,97		1
280898	P5-125/EA/SVB	283,81		1
280899	P5-125/EA/SVB/HI10	304,23		1
280910	P5-125/EA/SVB/N	340,97		1
280911	P5-125/EA/SVB-SW	263,40		1
280912	P5-125/EA/SVB-SW/HI10	283,81		1
280913	P5-125/EA/SVB-SW/N	320,55		1
280914	P5-125/V/SVB	314,43		1
280915	P5-125/V/SVB/HI10	334,85		1
280916	P5-125/V/SVB/N	371,62		1
280917	P5-125/V/SVB-SW	294,02		1
280918	P5-125/V/SVB-SW/HI10	314,43		1
280919	P5-125/V/SVB-SW/N	351,18		1
280921	P5-160/E	312,39		1
280922	P5-160/EA/SVB	357,31		1
280923	P5-160/EA/SVB/HI10	377,75		1
280924	P5-160/EA/SVB/N	414,48		1
280925	P5-160/EA/SVB-SW	336,90		1
280926	P5-160/EA/SVB-SW/HI10	357,31		1
280927	P5-160/EA/SVB-SW/N	394,06		1
280928	P5-160/V/SVB	387,92		1
280929	P5-160/V/SVB/HI10	408,37		1
280930	P5-160/V/SVB/N	445,10		1
280931	P5-160/V/SVB-SW	367,53		1
280932	P5-160/V/SVB-SW/HI10	387,93		1
280933	P5-160/V/SVB-SW/N	424,67		1
280935	P5-250/E	404,26		1
280936	P5-250/EA/SVB	457,37		1
280937	P5-250/EA/SVB/HI10	477,77		1
280938	P5-250/EA/SVB/N	549,23		1
280939	P5-250/EA/SVB-SW	436,91		1
280940	P5-250/EA/SVB-SW/HI10	457,37		1
280941	P5-250/EA/SVB-SW/N	528,82		1
280942	P5-250/V/SVB	488,00		1
280943	P5-250/V/SVB/HI10	508,39		1
280944	P5-250/V/SVB/N	600,29		1
280945	P5-250/V/SVB-SW	467,57		1
280946	P5-250/V/SVB-SW/HI10	487,99		1
280947	P5-250/V/SVB-SW/N	579,85		1
280949	P5-315/E	522,72		1
280950	P5-315/EA/SVB	581,91		1
280951	P5-315/EA/SVB/HI10	602,31		1
280952	P5-315/EA/SVB/N	673,78		1
280953	P5-315/EA/SVB-SW	561,49		1
280954	P5-315/EA/SVB-SW/HI10	581,91		1
280955	P5-315/EA/SVB-SW/N	653,35		1
280956	P5-315/V/SVB	612,51		1
280957	P5-315/V/SVB/HI10	632,95		1
280958	P5-315/V/SVB/N	704,40		1
280959	P5-315/V/SVB-SW	592,12		1
280960	P5-315/V/SVB-SW/HI10	612,51		1
280961	P5-315/V/SVB-SW/N	684,01		1
280963	HI21-P5-125/160E	40,84		1
280964	HI21-P5-125/160Z	40,84		1
280965	HI21-P5-250/315E	40,84		1
280966	HI21-P5-250/315Z	40,84		1
280969	N-P5-125/160E	57,19		1
280970	N-P5-125/160Z	57,19		1
280971	N-P5-250/315E	91,86		1
280972	N-P5-250/315Z	91,86		1
280973	PE-P5-125/160E	57,19		1
280974	PE-P5-125/160Z	57,19		1
280975	PE-P5-250/315E	91,86		1
280976	PE-P5-250/315Z	91,86		1
280977	ST-P5-125/160	8,15		1
280978	ST-P5-250/315	10,22		1
280979	ZAV-P5	36,75		1
280987	NZMB1-A20	240,73		1
280988	NZMB1-A25	240,73		1
280989	NZMB1-A32	240,73		1
281137	DILM32-XSP(42V50HZ,48V60HZ)	34,00		1
281138	DILM32-XSP(110V50HZ,120V60HZ)	34,00		1
281141	DILM32-XSP(230V50HZ,240V60HZ)	34,00		1
281143	DILM32-XSP(400V50HZ,440V60HZ)	34,00		1
281145	DILM32-XSP(24V50/60HZ)	34,00		1
281147	DILM32-XSP(110V50/60HZ)	34,00		1
281155	DILM32-XSP(RDC24)	84,97		1
281156	DILM32-XSP(RDC60)	84,97		1
281157	DILM32-XSP(RDC130)	84,97		1
281158	DILM32-XSP(RDC240)	84,97		1
281167	DILM65-XSP(42V50HZ,48V60HZ)	34,00		1
281168	DILM65-XSP(110V50HZ,120V60HZ)	34,00		1
281171	DILM65-XSP(230V50HZ,240V60HZ)	34,00		1
281173	DILM65-XSP(400V50HZ,440V60HZ)	34,00		1
281175	DILM65-XSP(24V50/60HZ)	34,00		1
281177	DILM65-XSP(110V50/60HZ)	34,00		1
281185	DILM65-XSP(RDC24)	118,98		1
281186	DILM65-XSP(RDC60)	118,98		1

Codice	Tipo	Prezzo €	Note	Conf. [pezzi]
281187	DILM65-XSP(RDC130)	118,98		1
281188	DILM65-XSP(RDC240)	118,98		1
281190	DILM12-XS1	3,83		20
281191	DILM32-XS1	3,82		20
281192	DILM65-XS1	7,49		10
281193	DILM12-XP1	17,50		5
281194	DILM32-XP1	17,50		5
281195	DILM65-XP1	19,92		1
281196	DILM12-XMV	11,56		5
281197	DILM32-XMV	11,56		5
281198	DILM65-XMV	13,29		1
281199	DILM12-XSPR48	8,81		10
281200	DILM12-XSPR240	8,81		10
281201	DILM12-XSPR500	8,81		10
281202	DILM32-XSPR48	13,29		10
281203	DILM32-XSPR240	13,29		10
281204	DILM32-XSPR500	14,77		10
281205	DILM95-XSPR48	16,95		10
281206	DILM95-XSPR240	16,95		10
281207	DILM95-XSPR500	18,62		10
281208	DILM12-XSPV48	8,81		10
281209	DILM12-XSPV130	8,81		10
281210	DILM12-XSPV240	8,81		10
281211	DILM12-XSPV500	8,81		10
281212	DILM32-XSPV48	11,84		10
281213	DILM32-XSPV130	11,84		10
281214	DILM32-XSPV240	11,84		10
281215	DILM32-XSPV500	14,77		10
281216	DILM95-XSPV48	16,95		10
281217	DILM95-XSPV130	16,95		10
281218	DILM95-XSPV240	16,95		10
281219	DILM95-XSPV500	18,62		10
281220	DILM12-XSPVL48	11,84		10
281221	DILM12-XSPVL240	11,84		10
281222	DILM32-XSPVL48	14,77		10
281223	DILM32-XSPVL240	14,77		10
281224	DILM95-XSPVL48	17,77		10
281225	DILM95-XSPVL240	17,77		10
281226	DILM150-XVB	0,33		50
281227	DILM32-XVB	0,25		50
281230	NZMB1-A160	601,82		1
281231	NZMN1-A20	289,80		1
281232	NZMN1-A25	289,80		1
281233	NZMN1-A32	289,80		1
281234	NZMN1-A160	720,37		1
281235	PN1-160	324,61		1
281236	N1-160	366,98		1
281237	NZMB1-4-A20	319,93		1
281239	NZMB1-4-A25	319,93		1
281241	NZMB1-4-A32	319,93		1
281243	NZMB1-4-A160	803,01		1
281245	NZMN1-4-A20	427,17		1
281247	NZMN1-4-A25	427,17		1
281249	NZMN1-4-A32	427,17		1
281251	NZMN1-4-A160	958,60		1
281253	PN1-4-160	356,92		1
281254	N1-4-160	406,91		1
281263	NZMB1-S40-CNA	287,63		1
281264	NZMB1-S50-CNA	287,63		1
281265	NZMB1-S63-CNA	287,63		1
281266	NZMB1-S80-CNA	312,25		1
281267	NZMB1-S100-CNA	366,08		1
281276	NZMN1-S40-CNA	347,09		1
281277	NZMN1-S50-CNA	347,09		1
281278	NZMN1-S63-CNA	347,09		1
281279	NZMN1-S80-CNA	379,67		1
281280	NZMN1-S100-CNA	488,86		1
281281	NZMH2-A20	318,34		1
281282	NZMH2-A25	318,34		1
281283	NZMH2-A32	318,34		1
281287	NZMH2-4-A20	446,63		1
281289	NZMH2-4-A25	446,63		1
281291	NZMH2-4-A32	446,63		1
281299	NZMH2-M20	351,70		1
281300	NZMH2-M25	351,70		1
281301	NZMH2-M32	351,70		1
281302	NZMH2-M40	351,70		1
281303	NZMH2-M50	351,70		1
281304	NZMH2-M63	351,70		1
281305	NZMH2-M80	377,85		1
281306	NZMH2-M100	495,66		1
281307	NZMH2-M125	804,77		1
281308	NZMH2-M160	973,27		1
281309	NZMH2-M200	1148,28		1
281403	CI-PKZ01	17,08		2
281404	CI-PKZ01-G	23,96		2
281405	CI-PKZ01-SVB	33,50		2
281406	CI-PKZ01-PVT	50,91		2
281407	CI-PKZ01-PVS	82,08		2
281544	XIOC-4AI-2AO-U1-I1	795,50		1
281545	XIOC-2AI-1AO-U1-I1	451,00		1
281554	NZMB1-AF20-NA	288,24		1
281555	NZMB1-AF25-NA	288,24		1
281556	NZMB1-AF30-NA	288,24		1
281557	NZMB1-AF110-NA	606,74		1
281558	NZMB1-AF125-NA	606,74		1
281559	NZMB1-A20-NA	288,24		1
281560	NZMB1-A25-NA	288,24		1
281561	NZMB1-A32-NA	288,24		1
281562	NZMB1-A125-NA	606,62		1
281565	NZMN1-AF20-NA	325,95		1
281566	NZMN1-AF25-NA	325,95		1
281567	NZMN1-AF30-NA	325,95		1
281568	NZMN1-AF110-NA	737,58		1
281569	NZMN1-AF125-NA	788,58		1
281570	NZMN1-A20-NA	325,95		1
281571	NZMN1-A25-NA	325,95		1
281572	NZMN1-A32-NA	325,95		1

Codice	Tipo	Prezzo €	Note	Conf. [pezzi]
281573	NZMN1-A125-NA	737,58		1
281581	NZM1-XMV	46,92		1
281582	NZM2-XMV	62,46		1
281583	NZM3-XMV	85,91		1
281584	NZM4-XMV	109,34		1
281585	NZM-XBZ225	38,99		1
281586	NZM-XBZ600	54,68		1
281587	NZM-XBZ1000	70,20		1
281591	NZM4-XKV95	264,99		1
281592	NZM4-4-XKV95	351,78		1
281593	NZM4-XKV110	296,95		1
281594	NZM4-4-XKV120	389,86		1
281595	NZM4-XKP	31,21		1
281596	NZM4-4-XKP	38,99		1
281624	NZM-XPC-DTM	125,32		1
281633	E-PKZ01	15,34		1
281634	E-PKZ01-G	22,44		1
281635	E-PKZ01-SVB	32,21		1
281636	E-PKZ01-PVT	50,03		1
281637	E-PKZ01-PVS	81,91		1
281666	NZM2-XKR4	29,31		1
281666	NZM2-XKR4	29,31		1
281668	NZM3-XKR13	47,62		1
281668	NZM3-XKR13	47,62		1
281904	LSI-R12M-F2-LD	59,10		1
281905	LSI-R12M-F2-PD	59,10		1
281906	LSI-R12M-NF4-PD	60,49		1
281907	LSI-R12P-F2-LA	119,48		1
281908	LSI-R12P-F2-LD	119,48		1
281909	LSI-R12P-NF4-LD	277,06		1
281925	MSC-D-0,25-M7(230V50HZ)	114,54		1
281926	MSC-D-0,4-M7(230V50HZ)	114,54		1
281927	MSC-D-0,63-M7(230V50HZ)	119,35		1
281929	MSC-D-1-M7(230V50HZ)	125,90		1
281943	E-PKZ01-SVB-V	32,21		1
281944	CI-PKZ01-SVB-V	33,50		1
281950	LSI-R18M-F5-LD	63,99		1
281951	LSI-R18M-F5-PD	67,63		1
281952	LSI-R18M-NF8-PD	69,62		1
281953	LSI-R18P-F5-LA	294,03		1
281954	LSI-R18P-F5-LD	81,92		1
281955	LSI-R18P-NF8-LD	303,69		1
281956	LSI-R30M-F10-LD	133,27		1
281957	LSI-R30M-F10-PD	133,27		1
281958	LSI-R30M-NF15-PD	133,27		1
281959	LSI-R30P-F10-LA	310,11		1
281960	LSI-R30P-F10-LD	332,99		1
281961	LSI-R30P-NF15-LD	343,62		1
281962	LSI-R8S-F1-LD	83,60		1
281963	LSI-R8S-F1-PD	95,16		1
281964	LSI-R8S-NF3-PD	93,29		1
281983	LSO-XR40	13,74		1
281984	LSO-XR75	14,87		1
281984	LSO-XR75	14,87		1
281985	LSO-R18P-B2000-LD	67,97		1
281986	LSO-R18P-B2000-PD	67,15		1
281987	LSO-R18P-S300-LD	159,93		1
281988	LSO-R18P-S300-PD	159,93		1
281989	LSO-R18S-B2000-LD	199,89		1
281990	LSO-R18S-B2000-PD	97,77		1
281991	LSO-R18S-S300-LD	102,93		1
281992	LSO-R18S-S300-PD	213,22		1
281993	LSO-R30P-B6000-LD	266,53		1
281994	LSO-R30P-B6000-PD	266,53		1
281995	LSO-R30P-S400-LD	299,86		1
281996	LSO-R30P-S400-PD	299,86		1
281997	LSI-Q40P-F20-CA	128,87		1
281998	LSI-Q40P-F20-CD	99,84		1
281999	LSI-Q40P-F20-PD	97,30		1
282000	LSI-Q40P-NF35-CA	127,59		1
282001	LSI-Q40P-N35-PD	65,22		1
282002	LSI-Q40P-NF40-CD	97,84		1
282003	LSC-Q20M-F5-LD	91,09		1
282004	LSC-Q40P-F20-CD	213,22		1
282005	LSC-R12M-F4-LD	173,24		1
282006	LSC-R18M-F5-LD	122,14		1
282007	LSC-R30M-F10-LD	125,48		1
283108	DILM12-XRL	12,86		1
283109	DILM32-XRL	20,12		1
283130	DILM12-XSL	15,46		1
283131	DILM32-XSL	23,44		1
283132	PKZM0-XC45	10,83		4
283140	MSC-D-1,6-M7(230V50HZ)	128,66		1
283142	MSC-D-2,5-M7(230V50HZ)	128,66		1
283143	MSC-D-4-M7(230V50HZ)	128,66		1
283145	MSC-D-6,3-M7(230V50HZ)	128,66		1
283146	MSC-D-10-M7(230V50HZ)	142,86		1
283147	MSC-D-10-M9(230V50HZ)	149,13		1
283148	MSC-D-12-M12(230V50HZ)	156,62		1
283149	PKZM0-XDM12	10,45		1
283150	MSC-D-16-M17(230V50HZ)	173,05		1
283151	MSC-D-25-M25(230V50HZ)	225,53		1
283152	MSC-D-32-M32(230V50HZ)	291,17		1
283153	PKZM0-XDM32	14,93		1
283154	MSC-D-0,25-M7(24VDC)	123,34		1
283155	MSC-D-0,4-M7(24VDC)	123,34		1
283156	MSC-D-0,63-M7(24VDC)	127,86		1
283158	MSC-D-1-M7(24VDC)	134,10		1
283159	MSC-D-1,6-M7(24VDC)	137,73		1
283161	MSC-D-2,5-M7(24VDC)	137,73		1
283162	MSC-D-4-M7(24VDC)	137,73		1
283164	MSC-D-6,3-M7(24VDC)	137,73		1
283165	MSC-D-10-M7(24VDC)	151,43		1
283166	MSC-D-10-M9(24VDC)	152,93		1
283167	MSC-D-12-M12(24VDC)	167,19		1
283168	MSC-D-16-M17(24VDC)	220,68		1
283169	MSC-D-25-M25(24VDC)	271,22		1
283170	MSC-D-32-M32(24VDC)	345,82		1

Codice	Tipo	Prezzo €	Note	Conf. [pezzi]
283171	MSC-R-0,25-M7(230V50HZ)	176,23		1
283172	MSC-R-0,4-M7(230V50HZ)	176,23		1
283173	MSC-R-0,63-M7(230V50HZ)	180,87		1
283175	MSC-R-1-M7(230V50HZ)	187,05		1
283176	MSC-R-1,6-M7(230V50HZ)	190,80		1
283178	MSC-R-2,5-M7(230V50HZ)	190,80		1
283179	MSC-R-4-M7(230V50HZ)	190,80		1
283181	MSC-R-6,3-M7(230V50HZ)	190,80		1
283182	MSC-R-10-M7(230V50HZ)	204,29		1
283183	MSC-R-10-M9(230V50HZ)	217,67		1
283184	MSC-R-12-M12(230V50HZ)	233,04		1
283185	PKZM0-XRM12	37,36		1
283186	MSC-R-16-M17(230V50HZ)	264,12		1
283187	MSC-R-25-M25(230V50HZ)	341,83		1
283188	MSC-R-32-M32(230V50HZ)	454,76		1
283189	PKZM0-XRM32	44,83		1
283190	MSC-R-0,25-M7(24VDC)	194,03		1
283191	MSC-R-0,4-M7(24VDC)	194,03		1
283192	MSC-R-0,63-M7(24VDC)	198,34		1
283194	MSC-R-1-M7(24VDC)	205,17		1
283195	MSC-R-1,6-M7(24VDC)	208,34		1
283197	MSC-R-2,5-M7(24VDC)	208,34		1
283198	MSC-R-4-M7(24VDC)	208,34		1
283200	MSC-R-6,3-M7(24VDC)	208,49		1
283201	MSC-R-10-M7(24VDC)	221,93		1
283202	MSC-R-10-M9(24VDC)	224,57		1
283203	MSC-R-12-M12(24VDC)	254,36		1
283204	MSC-R-16-M17(24VDC)	360,00		1
283205	MSC-R-25-M25(24VDC)	436,25		1
283206	MSC-R-32-M32(24VDC)	563,55		1
283291	NZM4-XAS14-1250	561,97		1
283292	NZM4-XAS14-1600	561,97		1
283293	NZMC1-A20	265,62		1
283294	NZMC1-A25	265,62		1
283295	NZMC1-A32	265,62		1
283296	NZMC1-A160	659,57		1
283300	NZMC1-4-A20	373,16		1
283302	NZMC1-4-A25	373,16		1
283304	NZMC1-4-A32	373,16		1
283306	NZMC1-4-A160	880,01		1
283383	PKZM01-20	103,20		1
283390	PKZM01-16	95,66		1
283463	DILM150-XHIA11	9,08		5
283464	DILM150-XHIA22	15,90		5
283465	DILM150-XHIAC22	16,69		5
283471	PN1-XPA	93,64		1
283472	PN2-XPA	124,87		1
283473	PN3-XPA	172,10		1
284371	NZM1-XSR-R-0	121,09		1
284376	NZMH1-A20	327,46		1
284377	NZMH1-A25	327,46		1
284378	NZMH1-A32	327,46		1
284379	NZMH1-A40	327,46		1
284387	NZM1-XUHIV20KL24DC	135,85		1
284388	NZM1-XUHIV20KL24AC	135,85		1
284389	NZM1-XUHIV20KL110-130AC	135,85		1
284393	M22-WLKV-W	15,62		1
284394	M22-WLKV-R	15,62		1
284395	M22-WLKV-G	15,62		1
284396	M22-WLKV-Y	15,62		1
284397	M22-WLKV-B	15,62		1
284398	M22S-WLKV-W	15,62		1
284399	M22S-WLKV-R	15,62		1
284400	NZM1-XUHIV20KL208-240AC	135,85		1
284401	NZM1-XUHIV20LK24DC	135,85		1
284402	NZM1-XUHIV20LK24AC	135,85		1
284403	NZM1-XUHIV20LK110-130AC	135,85		1
284404	NZM1-XUHIV20LK208-240AC	135,85		1
284405	NZM2/3-XUHIV20LK24DC	149,82		1
284407	NZM2/3-XUHIV20LK110-130AC	149,82		1
284408	NZM2/3-XUHIV20LK208-240AC	149,82		1
284410	NZMH1-A50	327,46		1
284411	NZMH1-A63	327,46		1
284412	NZMH1-A80	360,23		1
284413	NZMH1-A100	478,07		1
284414	NZMH1-A125	772,79		1
284415	NZMH1-A160	947,99		1
284416	NZMH1-4-A20	461,73		1
284418	NZMH1-4-A25	461,73		1
284420	NZMH1-4-A32	461,73		1
284422	NZMH1-4-A40	461,73		1
284424	NZMH1-4-A50	461,73		1
284426	NZMH1-4-A63	461,73		1
284428	NZMH1-4-A80	510,81		1
284430	NZMH1-4-A100	704,67		1
284432	NZMH1-4-A125	1028,79		1
284434	NZMH1-4-A160	1188,84		1
284436	NZMH1-S40	284,68		1
284437	NZMH1-S50	284,68		1
284438	NZMH1-S63	284,68		1
284439	NZMH1-S80	306,70		1
284440	NZMH1-S100	410,23		1
284465	NZMN3-SE450-CNA	2113,39		1
284468	NZMN3-ME450	1820,86		1
284469	NZMH3-ME450	1978,51		1
284471	NZM4-XKM2S-1250	85,91		1
284472	NZM4-4-XKM2S-1250	113,91		1
284473	NZM4-XKM2S-1600	93,64		1
284474	NZM4-4-XKM2S-1600	124,87		1
284540	M22S-WLKV-G	15,62		1
284543	M22S-WLKV-Y	15,62		1
284544	M22S-WLKV-B	15,62		1
284545	EASY-SOFT-BASIC	66,50		1
284645	NZM3-XBR	29,44		1
284646	NZM4-XBR	36,79		1
284649	D02-S/63/3-RS	130,36		1
284690	LTS-100/C00/3-R	158,72		1
284768	DILM150-XS1	15,74		5
284769	DILM150-XP1	76,06		1
284814	M22-DDLF-GR-X1/X0	16,87		1
284815	M22S-DDLF-GR-X1/X0	16,87		1
284816	M22-DDLF-WS-X1/X0	16,87		1
284817	M22S-DDLF-WS-X1/X0	16,87		1
284818	M22-DDLF-*-*-*	16,87		1
284830	M22-DDLM-GR-X1/X0	18,08		1
284831	M22S-DDLM-GR-X1/X0	18,08		1
284832	M22-DDLM-WS-X1/X0	18,08		1
284833	M22S-DDLM-WS-X1/X0	18,08		1
284905	MFD-80-B-X	198,00	N	1
285247	NZM1-XDVG	37,67		1
285248	NZM2-XDVG	44,17		1
285249	NZM1-XDVGR	45,33		1
285280	NZM2-XDVRG	55,65		1
285291	NZM2/3-XUHIV20LK24AC	149,82		1
285316	XT-FIL-1	110,00		1
285612	NZM4-XAS12-1000	609,15		1
285613	NZM4-XAS12-1250	609,15		1
285614	NZM4-XAS12-1600	609,15		1
286069	PKZM01-0,25-G	89,32		1
286079	EASY800-MO-CAB	162,00		1
286080	PKZM01-0,4-G	89,32		1
286081	PKZM01-0,63-G	93,61		1
286082	PKZM01-1-G	99,68		1
286083	PKZM01-1,6-G	102,45		1
286084	PKZM01-2,5-G	102,45		1
286085	PKZM01-4-G	102,45		1
286086	PKZM01-6,3-G	102,45		1
286087	PKZM01-10-G	115,32		1
286088	PKZM01-12-G	115,32		1
286089	PKZM01-16-G	115,32		1
286336	M22-D4-S-X7	50,80		1
286337	M22S-D4-S-X7	50,80		1
286338	M22-DI4-S-X7	56,77		1
286339	M22S-DI4-S-X7	56,77		1
286340	M22-DI4-*-*	56,77		1
286341	M22S-DI4-*-*	56,77		1
286419	XIOC-NET-DP-S	795,50		1
286771	BPZ-CPS-7035	7,35		1
286822	MFD-AC-CP4	156,00		1
286823	MFD-AC-CP4-500	215,50		1
286824	MFD-AC-CP4-800	209,50		1
288893	PKZM01-25	123,36		1
288894	XIOC-NOP	64,50		1
289016	GSU1	151,99		1
289017	GSU2	192,57		1
289018	GSU3	305,73		1
289145	DILM1000-XSP/E(RA250)	933,63		1
289146	DILM1000-XSP/E(RA110)	933,63		1
289147	DILM1000-XSP/E(RAC500)	933,63		1
289161	DILH1400-XSP/E(RAW250)	1.362,43		1
289169	XC-CPU101-FC128K-8DI-6DO	795,50	N	1
289170	XT-RJ45-ETH-RS 232	115,50		1
289195	M22-WJ2H	51,47		1
289196	M22-WJ2V	51,47		1
289197	M22S-WJ2H	51,47		1
289198	M22S-WJ2V	51,47		1
289199	M22-WRJ2H	51,47		1
289240	M22-WRJ2V	51,47		1
289241	M22S-WRJ2H	51,47		1
289242	M22S-WRJ2V	51,47		1
289806	NZM4-XS-L	347,25		1
289807	NZM4-XS-R	347,25		1
289808	NZM4-XSR-L	440,62		1
289809	NZM4-XSR-R	440,62		1
289933	XIOC-4AI-T	652,50		1
289982	XIOC-NET-K-M	1.458,00		1

290...

Codice	Tipo	Prezzo €	Note	Conf. [pezzi]
290055	DILM15-10(110V50HZ,120V60HZ)	52,51		1
290058	DILM15-10(230V50HZ,240V60HZ)	52,51		1
290060	DILM15-10(400V50HZ,440V60HZ)	52,51		1
290062	DILM15-10(24V50/60HZ)	52,51		1
290064	DILM15-10(110V50/60HZ)	52,51		1
290066	DILM15-10(230V50/60HZ)	52,51		1
290073	DILM15-10(24VDC)	96,97		1
290090	DILM15-01(110V50HZ,120V60HZ)	52,51		1
290093	DILM15-01(230V50HZ,240V60HZ)	52,51		1
290095	DILM15-01(400V50HZ,440V60HZ)	52,51		1
290097	DILM15-01(24V50/60HZ)	52,51		1
290099	DILM15-01(110V50/60HZ)	52,51		1
290101	DILM15-01(230V50/60HZ)	52,51		1
290108	DILM15-01(24VDC)	96,97		1
290168	ZB12-16	54,37		1
290188	RA-C1-PLF	85,67		1
290189	RA-C1-END1	24,51		1
290210	RA-C3/C1-1,5HF	149,18		1
290211	RA-C3/C2-1,5HF	137,06		1
290214	RA-C1-AM-7	100,72		1
290260	M22-XCK3	6,96		1
290355	NZMH2-A20-S1	465,80		1
290356	NZMH2-A25-S1	465,80		1
290357	NZMH2-A32-S1	465,80		1
290358	NZMH2-A40-S1	465,80		1
290359	NZMH2-A50-S1	465,80		1
290360	NZMH2-A63-S1	465,80		1
290361	NZMH2-A80-S1	465,80		1
290362	NZMH2-A100-S1	674,03		1
290363	NZMH2-A125-S1	1076,62		1
290364	NZMH2-A160-S1	1318,77		1
290365	NZMH2-A200-S1	1451,44		1
290366	NZMH2-A250-S1	1599,45		1
290370	NZMH4-AE630-S1	3582,72		1
290371	NZMH4-AE800-S1	4092,19		1
290372	NZMH4-AE1000-S1	5573,91		1

Codice	Tipo	Prezzo €	Note	Conf. [pezzi]
290373	NZMH4-AE1250-S1	6324,44		1
290374	NZMH4-AE1600-S1	9092,06		1
290375	NZMH4-VE630-S1	3952,99		1
290376	NZMH4-VE800-S1	4179,73		1
290377	NZMH4-VE1000-S1	5732,64		1
290378	NZMH4-VE1250-S1	6422,28		1
290379	NZMH4-VE1600-S1	9289,34		1
290383	NZMH4-ME550-S1	4359,73		1
290384	NZMH4-ME875-S1	5560,57		1
290385	NZMH4-ME1400-S1	8531,43		1
290423	RA-C3-PLF	59,37		1
290424	RA-XM12-Y	62,62		1
290446	XC-CPU121-2C256K	657,50		1
290450	XIO-EXT121-1	391,00		1
292193	NZM4-XKSFA	8,84		1
292194	NZM4-4-XKSFA	11,76		1
292195	NZM1-XHIVR	42,63		1
292253	RA-XAZ2-1M	106,34		1
292343	NZM2-4-XFI30	869,10		1
292344	NZM2-4-XFI	869,10		1
292345	NZM2-4-XFIA30	2099,07		1
292346	NZM2-4-XFIA	2099,07		1
293908	DILMC15-10(110V50HZ,120V60HZ)	52,07		1
293908	DILMC15-10(110V50HZ,120V60HZ)	52,07		1
293911	DILMC15-10(230V50HZ,240V60HZ)	52,07		1
293915	DILMC15-10(24V50/60HZ)	52,07		1
293919	DILMC15-10(230V50/60HZ)	52,07		1
293926	DILMC15-10(24VDC)	96,15		1
293946	DILMC15-01(230V50HZ,240V60HZ)	52,07		1
293950	DILMC15-01(24V50/60HZ)	52,07		1
293954	DILMC15-01(230V50/60HZ)	52,07		1
293961	DILMC15-01(24VDC)	96,15		1
293977	H-P5-125/160	4,93		1
293978	H-P5-250/315	7,12		1
293981	DILK12-11(24V60HZ)	86,77		1
293985	DILK12-11(110V50HZ,120V60HZ)	86,77		1
293988	DILK12-11(230V50HZ,240V60HZ)	86,77		1
293990	DILK12-11(400V50HZ,440V60HZ)	86,77		1
294000	DILK20-11(48V50HZ)	117,65		1
294003	DILK20-11(24V60HZ)	117,65		1
294007	DILK20-11(110V50HZ,120V60HZ)	117,65		1
294010	DILK20-11(230V50HZ,240V60HZ)	117,65		1
294012	DILK20-11(400V50HZ,440V60HZ)	117,65		1
294022	DILK25-11(48V50HZ)	150,50		1
294025	DILK25-11(24V60HZ)	150,50		1
294029	DILK25-11(110V50HZ,120V60HZ)	150,50		1
294032	DILK25-11(230V50HZ,240V60HZ)	150,50		1
294034	DILK25-11(400V50HZ,440V60HZ)	150,50		1
294044	DILK33-10(48V50HZ)	207,87		1
294051	DILK33-10(110V50HZ,120V60HZ)	207,87		1
294054	DILK33-10(230V50HZ,240V60HZ)	207,87		1
294056	DILK33-10(400V50HZ,440V60HZ)	207,87		1
294058	DILK33-10(24V50/60HZ)	207,87		1
294066	DILK50-10(48V50HZ)	332,87		1
294069	DILK50-10(24V60HZ)	332,87		1
294073	DILK50-10(110V50HZ,120V60HZ)	332,87		1
294076	DILK50-10(230V50HZ,240V60HZ)	332,87		1
294078	DILK50-10(400V50HZ,440V60HZ)	332,87		1

900...

Codice	Tipo	Prezzo €	Note	Conf. [pezzi]
907765	T0-1-SOND*/E	46,45		1
907766	T0-2-SOND*/E	63,46		1
907767	T0-3-SOND*/E	80,39		1
907768	T0-4-SOND*/E	97,58		1
907769	T0-5-SOND*/E	115,52		1
907776	T0-1-SOND*/EA/SVB	68,28		1
907777	T0-2-SOND*/EA/SVB	85,33		1
907778	T0-3-SOND*/EA/SVB	102,49		1
907779	T0-4-SOND*/EA/SVB	120,07		1
907787	T0-1-SOND*/EZ	49,99		1
907788	T0-2-SOND*/EZ	67,04		1
907789	T0-3-SOND*/EZ	84,18		1
907790	T0-4-SOND*/EZ	101,34		1
907806	T0-1-SOND*/IVS	53,62		1
907807	T0-2-SOND*/IVS	70,81		1
907808	T0-3-SOND*/IVS	87,83		1
907809	T0-4-SOND*/IVS	104,87		1
907817	T0-1-SOND*/V/SVB	71,94		1
907818	T0-2-SOND*/V/SVB	89,08		1
907819	T0-3-SOND*/V/SVB	106,14		1
907820	T0-4-SOND*/V/SVB	123,52		1
907828	T0-1-SOND*/XZ	46,47		1
907829	T0-2-SOND*/XZ	63,46		1
907830	T0-3-SOND*/XZ	87,83		1
907831	T0-4-SOND*/XZ	97,58		1
907832	T0-5-SOND*/XZ	115,52		1
907839	T0-1-SOND*/Z	53,62		1
907840	T0-2-SOND*/Z	70,81		1
907841	T0-3-SOND*/Z	87,83		1
907842	T0-4-SOND*/Z	104,87		1
907850	T3-1-SOND*/E	80,39		1
907851	T3-2-SOND*/E	114,38		1
907852	T3-3-SOND*/E	147,54		1
907853	T3-4-SOND*/E	183,00		1
907861	T3-1-SOND*/EA/SVB	102,49		1
907862	T3-2-SOND*/EA/SVB	136,10		1
907863	T3-3-SOND*/EA/SVB	171,55		1
907872	T3-1-SOND*/EZ	84,18		1
907873	T3-2-SOND*/EZ	118,96		1
907874	T3-3-SOND*/EZ	153,28		1
907891	T3-1-SOND*/V/SVB	106,14		1
907892	T3-2-SOND*/V/SVB	139,53		1
907893	T3-3-SOND*/V/SVB	174,99		1
907894	T3-4-SOND*/V/SVB	207,02		1
907902	T3-1-SOND*/XZ	80,39		1
907903	T3-2-SOND*/XZ	114,38		1
907904	T3-3-SOND*/XZ	147,54		1
907905	T3-4-SOND*/XZ	183,00		1
907913	T3-1-SOND*/Z	87,83		1
907914	T3-2-SOND*/Z	122,38		1
907915	T3-3-SOND*/Z	156,71		1
908032	T0-1-SOND*/EZ/OFS	49,99		1

910...

Codice	Tipo	Prezzo €	Note	Conf. [pezzi]
914761	STZ0,06(*/*)	95,00		1
914762	STZ0,1(*/*)	106,78		1
914763	STZ0,16(*/*)	131,18		1
914764	STZ0,2(*/*)	146,59		1
914765	STZ0,25(*/*)	160,11		1
914766	STZ0,315(*/*)	172,79		1
914767	STZ0,4(*/*)	180,95		1
914768	STZ0,5(*/*)	202,65		1
914769	STZ0,63(*/*)	247,90		1
914770	STZ0,8(*/*)	277,76		1
914771	STZ1,0(*/*)	306,69		1
914772	STZ1,3(*/*)	395,38		1
914773	STZ1,6(*/*)	534,70		1
914774	STZ2,0(*/*)	624,26		1
914775	STZ2,5(*/*)	687,59		1
914776	STZ3,0(*/*)	989,78		1
914777	STZ4,0(*/*)	1230,43		1
914799	DTZ0,1(*/*)*	259,93		1
914800	DTZ0,16(*/*)*	284,92		1
914801	DTZ0,25(*/*)*	316,08		1
914802	DTZ0,4(*/*)*	370,16		1
914803	DTZ0,5(*/*)*	397,22		1
914804	DTZ0,63(*/*)*	441,88		1
914805	DTZ1,0(*/*)*	550,03		1
914806	DTZ1,6(*/*)*	680,01		1
914807	DTZ2,0(*/*)*	770,47		1
914808	DTZ2,5(*/*)*	897,30		1
914809	DTZ4,0(*/*)*	1216,54		1
914810	DTZ6,3(*/*)*	1761,34		1
914811	DTZ8,0(*/*)*	2162,73		1
914812	DTZ10(*/*)*	2741,86		1
914813	DTZ125(*/*)*	3057,96		1
914814	DTZ16(*/*)*	3692,24		1
914815	DTZ20(*/*)*	4507,39		1
914816	DTZ25(*/*)*	5447,36		1

930...

Codice	Tipo	Prezzo €	Note	Conf. [pezzi]
930200	+DZA16P(*)	21,72		1
931895	+ZA16S(*)	7,21		1
931897	+ZA16P(*)	7,21		1

980...

Codice	Tipo	Prezzo €	Note	Conf. [pezzi]
982163	U-PKZ0(*V60HZ)	47,78		1
982166	A-PKZ0(*V60HZ)	47,78		1

1000...

Codice	Tipo	Prezzo €	Note	Conf. [pezzi]
1050240	4K10K3H135	32,22	N	1
1050241	4K10K3H185	28,89	N	1
1050242	4K10K3H245	35,61	N	1
1050243	4K10K3H400	31,06	N	1
1050244	4K10K5H200	53,22	N	1
1050245	4K10K5H235	54,67	N	1
1050246	4K10K5H300	61,67	N	1
1050247	4K10K5H400	71,61	N	1
1050248	4K10K6H200	71,33	N	1
1050249	4K10K6H280	104,89	N	1
1050250	4K10K6H400	128,00	N	1
1050251	4K10H185COK3	43,00	N	1
1050252	4K10H400COK3	44,39	N	1
1050253	4K14H230COK5	71,61	N	1
1050254	4K14H400COK5	101,00	N	1
1050255	4K14H185COK6	106,39	N	1
1050256	K6100VERL	50,17	N	1
1050257	K6200VERL	74,11	N	1
1313333	DMS2500/3	6.240,00	N	1
1313334	DMS2500/4	7.310,00	N	1
1313335	DMS2500/1	7.201,00	N	1
1313447	DMS3150/4	9.115,00	N	1
1313601	DMS3150/3	6.637,00	N	1
1314031	KITM6X20MM	7,00	N	1
1314039	MPDMV250N/400N	330,44	N	1
1314040	MPDMV630N/1000N	475,72	N	1
1314230	COVERDMV160	16,94	N	1
1314314	CODMVN160N	166,94	N	1
1314320	SETDMV160N	149,11	N	1
1314336	CODMV1250N/1600N	661,00	N	1
1314337	MPDMV160N	166,94	N	1
1314398	AUX1NO+1NCDMV160N	28,94	N	1
1314648	KITM10X30	34,28	N	1
1314682	CODMV630N/1000N	542,39	N	1
1314691	4K6172MMK1/2S	10,44	N	1
1314692	4K6270MMK1/2S	11,11	N	1
1314693	4K6400MMK1/2S	11,11	N	1
1314735	COVERDMV250N/400N	21,11	N	1
1314736	AUX1NO+1NCDMVS160-2000	28,94	N	1
1314751	4K6132MMK1/2S	9,94	N	1
1314752	4K6148MMK1/2S	9,94	N	1
1314830	COVERDMV630N/1000N	30,83	N	1
1314857	KITM12X35	35,28	N	1
1314878	SETDMVS160N/250N	309,22	N	1
1314879	SETDMV400N	476,56	N	1
1314881	SETDMV630N	721,00	N	1
1314883	SETDMV1000N	1.119,44	N	1
1314884	CODMV250N/400N	353,72	N	1

Codice	Tipo	Prezzo €	Note	Conf. [pezzi]
1314915	KITM10X20	28,83	N	1
1314927	KITM8X20	16,17	N	1
1314996	4K6116MMK1/2S	10,44	N	1
1318011	QSA63N1-A3/3	463,25	N	1
1318016	QSA100N1-A4/3	476,95	N	1
1318020	QSA125N1-B2/3	487,09	N	1
1318023	QSA160N1-B2/3	500,20	N	1
1318027	QSA63N1-00/3	463,25	N	1
1318030	QSA125N1-00/3	487,09	N	1
1318033	QSA160N1-00/3	500,20	N	1
1318476	QSAFUSECOVER	94,05	N	1
1318526	QSA250N-2/3	799,11	N	1
1318533	QSA400N-2/3	992,85	N	1
1318537	QSA400-C3/3	1.505,66	N	1
1318542	QSA630-3/3	1.643,33	N	1
1318543	QSA800-3/3	1.761,50	N	1
1318544	QSA630-C3/3	1.643,33	N	1
1318546	QSA100N1-00/3	476,95	N	1
1318547	QSA200N-2/3	772,61	N	1
1318548	QSA315N-2/3	975,55	N	1
1318549	QSA400-3/3	1.505,66	N	1
1318685	COUP4K12/4K14	43,33	N	1
1319056	QSA160N-B2/3	769,22	N	1
1319065	QSA200/3BS	772,61	N	1
1319074	QSA250N-B4/3	799,11	N	1
1319095	QSA315N-B4/3	975,55	N	1
1319103	QSA400N-B4/3	992,85	N	1
1319175	QSA800-C3/3	1.761,50	N	1
1319301	4K8600MMK2	30,17	N	1
1319303	4K8115MMK2	7,83	N	1
1319306	4K8140MMK2	10,11	N	1
1319307	4K8180MMK2	12,17	N	1
1319311	4K8300MMK2	16,00	N	1
1319314	4K10135MMK3	11,11	N	1
1319315	4K10180MMK3	12,72	N	1
1319319	4K10300MMK3	17,78	N	1
1319322	4K10600MMK3	33,28	N	1
1319326	4K12300MMK4	20,94	N	1
1319328	4K12300MMK4E	38,78	N	1
1319329	4K12600MMK4E	54,56	N	1
1319332	COUP8X8MM	50,61	N	1
1319334	COUP10X10MM	51,56	N	1
1319336	COUP12X12MM	54,89	N	1
1319397	4K8/4K12	133,17	N	1
1319398	4K10/4K12	34,72	N	1
1319409	QSACOVER1PM6	24,72	N	1
1319411	QSACOVER1PM8	30,11	N	1
1319413	QSACOVER1PM10	42,33	N	1
1319415	QSACOVER1PM12	59,33	N	1
1319417	QSARCOVER	126,27	N	1
1319418	QSATCOVERBOX2	52,17	N	1
1319423	QSAFCOVER-BS-100N1-A4/3	85,33	N	1
1319426	QSAFCOVER400/600/800	134,38	N	1
1319429	QSAFCOVER160N-400N	94,05	N	1
1319432	QSATCOVERBOX1	39,61	N	1
1319435	QSAFCOVER63N1-125N1	85,33	N	1
1319438	QSAFCOVER-BS-125N1-160N1	85,33	N	1
1319439	QSARCOVER1P63-160	26,44	N	1
1319441	QSACOVER1P160-400	65,22	N	1
1319460	QSAN40/63A	105,61	N	1
1319462	QSANS40/63A	150,05	N	1
1319466	QSAN100/125A	82,22	N	1
1319467	QSANS100/125A	121,83	N	1
1319472	QSAN160A	85,11	N	1
1319473	QSAN160/200A	96,16	N	1
1319474	QSANS160A	138,72	N	1
1319476	QSANS160/200A	187,44	N	1
1319480	QSAN250/315/400A	99,11	N	1
1319482	QSANS250/315/400A	137,50	N	1
1319486	QSAN400/630/800A	170,66	N	1
1319662	QSANS400/630/800A	308,83	N	1
1319830	4K6180MMK1/2S	9,61	N	1
1319831	4K6300MMK1/2S	12,28	N	1
1319832	4K6600MMK1/2S	26,56	N	1
1319833	COUP6X6MM	28,44	N	1
1320200	QSA40N0-A3/3	429,72	N	1
1320201	QSA40N0-00/3	429,72	N	1
1320202	QSA63N0-A3/3	480,22	N	1
1320203	QSA63N0-00/3	480,22	N	1
1320204	QSA40N0-A3/3 +P	395,38	N	1
1320205	QSA40N0-00/3 +P	395,38	N	1
1320206	QSA63N0-A3/3 +P	457,61	N	1
1320207	QSA63N0-00/3 +P	457,61	N	1
1320237	QSAFCOVER40N0-100N1	85,33	N	1
1320239	QSATCOVERBOX0	39,61	N	1
1814065	DMV2000N/3	2.009,28	N	1
1814174	DMV160N/1 +TC	240,86	N	1
1814175	DMV160N/3 +TC	234,16	N	1
1814176	DMV160N/4 +TC	258,83	N	1
1814177	DMV160N/1	240,86	N	1
1814178	DMV160N/3	234,16	N	1
1814179	DMV160N/4	258,83	N	1
1814186	DMVS160N/3	268,22	N	1
1814187	DMVS160N/1	274,00	N	1
1814188	DMVS160N/4	291,78	N	1
1814408	DMV250N/3	315,00	N	1
1814409	DMV250N/1	321,00	N	1
1814410	DMV250N/4	337,54	N	1
1814411	DMV400N/3	390,00	N	1
1814412	DMV400N/1	434,00	N	1
1814413	DMV400N/4	450,21	N	1
1814442	DMV630N/3	687,00	N	1
1814443	DMV630N/1	786,00	N	1
1814444	DMV630N/4	807,11	N	1
1814445	DMV1000N/3	900,00	N	1
1814446	DMV1000N/1	935,00	N	1
1814447	DMV1000N/4	946,00	N	1
1814590	DMV1250N/3	1.354,00	N	1
1814591	DMV1250N/1	1.500,00	N	1
1814592	DMV1250N/4	1.550,01	N	1
1814595	DMV1600N/3	1.582,89	N	1
1814596	DMV1600N/1	1.802,00	N	1
1814597	DMV1600N/4	1.860,59	N	1
1818001	K1AB	19,89		
1818002	K1AR	29,11	N	1
1818003	K2SAB	29,61	N	1
1818004	K2SAR	48,06	N	1
1818005	K2AB	22,83	N	1
1818006	K2AR	32,22	N	1
1818009	K4AB	61,11	N	1
1818010	K4AR	66,44	N	1
1818011	K5AB	61,11	N	1
1818012	K5AR	74,00	N	1
1818013	K6AB	76,17	N	1
1818014	K6AR	96,67	N	1
1818015	K1CB	27,67	N	1
1818016	K1CR	35,22	N	1
1818017	K2SCB	34,39	N	1
1818018	K2SCR	49,78	N	1
1818019	K2CB	35,28	N	1
1818020	K2CR	49,72	N	1
1818023	K4CB	87,06	N	1
1818024	K4CR	94,17	N	1
1818025	K5CB	94,39	N	1
1818026	K5CR	119,28	N	1
1818027	K6CB	110,83	N	1
1818028	K6CR	154,33	N	1
1818029	K1DB/P	60,83	N	1
1818030	K1DR/P	67,56	N	1
1818031	K1DG/P	50,67	N	1
1818032	K2SDB/P	86,33	N	1
1818033	K2SDR/P	142,39	N	1
1818034	K2SDG/P	55,06	N	1
1818035	K2DB/P	83,28	N	1
1818036	K2DR/P	121,67	N	1
1818037	K2DG/P	54,56	N	1
1818038	K2SDB/C	158,72	N	1
1818039	K2SDR/C	190,61	N	1
1818040	K2SDG/C	98,89	N	1
1818041	K2DB/C	179,61	N	1
1818042	K2DR/C	238,22	N	1
1818043	K2DG/C	105,33	N	1
1818046	K3DG/P	75,56	N	1
1818050	K4DB/P	184,67	N	1
1818051	K4DR/P	179,17	N	1
1818052	K4DG/P	127,67	N	1
1818053	K4DB/C	297,56	N	1
1818054	K4DR/C	290,78	N	1
1818055	K4DG/C	208,11	N	1
1818056	K5DB/P	213,89	N	1
1818057	K5DR/P	236,22	N	1
1818058	K5DG/P	197,61	N	1
1818059	K5DB/C	329,44	N	1
1818060	K5DR/C	342,39	N	1
1818061	K5DG/C	208,11	N	1
1818062	K6DB/P	236,33	N	1
1818063	K6DR/P	301,39	N	1
1818064	K6DG/P	161,33	N	1
1818065	K6DB/C	389,00	N	1
1818066	K6DR/C	345,11	N	1
1818067	K6DG/C	230,83	N	1
1818068	K3KCB	40,33	N	1
1818069	K3KDG/P	84,06	N	1
1818070	K3KDG/C	133,00	N	1
1818072	KO2SDB/P	182,56	N	1
1818076	KO5DB/P	358,89	N	1
1818078	KO6DB/P	346,39	N	1
1818096	K3KDR/P	147,72	N	1
1818097	K3KDR/C	252,22	N	1
1818103	K-LINE_PADLOCK_ON_ADAPTOR_PLATE_K1	27,78	N	1
1818104	K-LINE_PADLOCK_ON_ADAPTOR_PLATE_K2	34,17	N	1
1818105	K-LINE_PADLOCK_ON_ADAPTOR_PLATE_K3	36,11	N	1
1818106	K-LINE_PADLOCK_ON_ADAPTOR_PLATE_K4	40,83	N	1
1818110	K3KAB	30,83	N	1
1818111	K3KAR	46,89	N	1
1818112	K3KCR	63,94	N	1
1818113	K3KDB/P	124,83	N	1
1818114	K3KDB/C	244,22	N	1
1818116	K3OKDB/P	193,33	N	1

2000...

2003785	SRF 600 50R	113,60		1
2003786	SRF 1300 180R	192,20		1
2003787	SRF 2001 150R	244,20		1
2004250	SRF 1300 150R	161,70		1
2004974	AWB2528-1423-I	26,50		1
2005065	BDR 8K0 20R	1.229,00		1
2005434	AWB2528-1480-I	26,50		1

6000...

6028292	QSAAUXADAPTER	13,05	N	1
6028293	QSAAUX1NO +1NC	22,22	N	1
6028294	QSAAUX2NO	22,22	N	1
6030647	QSAAUX630/800A1NO +1NC	46,50	N	1

70000...

70000253	AWB2528-1508-I	26,50		1
70040952	700-690-1BA12	87,50		1
70040952	700-690-1BA12	88,00		1
70040954	700-690-1BB12	114,50		1
70040954	700-690-1BB12	115,00		1
70043206	700-690-0CA12	101,00		1
70043206	700-690-0CA12	101,00		1

Note

Note

Rete commerciale EATON - Electrical Sector - ITALIA

Direzione Eaton Industries (Italy) S.r.l. Electrical Sector	Via Papa Giovanni XXIII, 43 20090 Rodano MI	☎ 02.95950.1 Fax 02.95950.400	e-mail: infoita@eaton.com http://www.moeller.it
Area Nord-Ovest Direzione di Area: Piemonte, Valle D'Aosta, Liguria, Lombardia	Eaton Industries (Italy) S.r.l. - Filiale Nord-Ovest Via Papa Giovanni XXIII, 43 20090 Rodano MI	☎ 02.95950.1 Fax 02.95950.400	e-mail: infoita@eaton.com
Agenzie:			
Liguria	**S.EL.L. S.a.s.** Via Napoli, 5/r 16135 Genova GE	☎ 010.2722358 Fax 010.3722384	e-mail: agenzia.sell@fastwebnet.it
Area Nord-Est Direzione di Area: Lombardia, Veneto, Friuli Venezia Giulia, Trentino Alto Adige	Eaton Industries (Italy) S.r.l. - Filiale Nord-Est Via 1ª Strada, 35 35129 Padova PD	☎ 049.7801103/15 Fax 049.772225	e-mail: infopd@eaton.com
Agenzie:			
Lombardia Prov. BG, BS, CR, MN, PC	**P & P S.r.l.** Via Sandro Pertini, 2/C 25046 Cazzago San Martino BS	☎ 030.2587163 Fax 030.2584629	e-mail: info@pepautomazione.it
Trentino Alto Adige	**Mauro Dellaidotti** Via Tullio Garbari, 1 38121 Trento TN	☎ 348.7130303 Fax 0461.827929	e-mail: dellaidotti@agenziamd.it
Area Centro Direzione di Area: Emilia Romagna, Toscana, Umbria, Marche, Abruzzo, Molise	Eaton Industries (Italy) S.r.l. - Filiale Centro Via Minganti, 6/A 40138 Bologna BO	☎ 051.6023811 Fax 051.6014418	e-mail: infobo@eaton.com
Agenzie:			
Umbria	**R.E.I.P. S.n.c.** Via G. Di Vittorio, 11 06083 Ospedalicchio di Bastia Umbria PG	☎ 075.5997152 Fax 075.5997155	e-mail: reip.snc@libero.it
Marche, Abruzzo, Molise	**Chiodi Marcello** Via G. Di Vittorio, 1 Zona Baraccola 60100 Ancona AN	☎ 071.2866626 Fax 071.2866335	e-mail: chiodimr@tin.it
Area Sud Direzione Area: Lazio, Campania, Basilicata, Puglia, Calabria, Sicilia, Sardegna	Eaton Industries (Italy) S.r.l. - Sede Via Papa Giovanni XXIII, 43 20090 Rodano MI	☎ 02.95950.1 Fax 02.95950.400	e-mail: infoita@eaton.com
Agenzie:			
Campania	**M.D.M. S.a.s. di Pierfrancesco De Matteo** Via San Salvatore, 6 80026 Casoria NA	☎ 081.7596455 Fax 081.7598698	e-mail: mdm@dematteo.org
Lazio	**ELETTROFIMAR 97 S.n.c.** Via Emilio Praga, 35 00137 Roma RM	☎ 06.82002203 Fax 06.97618633	e-mail: info@elettrofimar.it
Puglia, Basilicata	**GRIMALDI FRANCESCO** Via G. Petroni, 119/F 70124 Bari BA	☎ 080.5022650 Fax 080.5021684	e-mail: agenziagrimaldi@agenziagrimaldi.it
Calabria	**Femia Sergio** Strada Circhetto, 2/1 89046 Marina di Gioiosa Jonica RC	☎ 0964.51798 Fax 0964.412798	e-mail: sfemia@tiscali.it
Sicilia Prov. PA, TP, AG, CL	**DIME S.r.l.** Via Lombardia, 18 90144 Palermo PA	☎ 091.6823844/5 Fax 091.6823844/5	e-mail: dime2@libero.it
Sicilia Prov. CT, EN, ME, RG,SR	**AGE INNOVER S.n.c.** P.zza Dante, 5 95030 Tremestieri Etneo (CT)	☎ 095.6143998 Fax 095.2246185	e-mail: info@ageinnover.com
Sardegna	**STEMAR Rappresentanze S.r.l.** Via Taramelli, 2D 07100 Sassari SA	Cell 338.3742132 Fax 079.5906302	e-mail: info@stemar-rappresentanze.com

EATON
Powering Business Worldwide

Nota sull'applicazione della Direttiva RAEE ai prodotti indicati sul presente listino prezzi

I prodotti a marchio Eaton indicati sul presente listino e commercializzati da Eaton Electric S.r.l. non rientrano nell'ambito di applicazione del D.Lgs. 25/07/2006 n. 151 che recepisce la Direttiva Europea 2002/96/CE (RAEE).

Il settore Electrical di **Eaton** è leader a livello internazionale che vanta esperienza nei seguenti campi: distribuzione dell'energia e protezione dei circuiti, protezione dell'alimentazione di emergenza, controllo e automazione, illuminazione e sicurezza, soluzioni strutturali e dispositivi di cablaggio, soluzioni per ambienti difficili e pericolosi e servizi di ingegnerizzazione. Grazie alle sue soluzioni globali, **Eaton** è pronta ad affrontare le più importanti sfide odierne nel campo della gestione dell'energia elettrica.

Alla divisione **Eaton Electrical** appartengono i marchi Cutler-Hammer®, Powerware®, Holec®, MEM®, Santak®, Moeller® e Cooper®.

www.eaton.com
www.eaton.eu

Eaton Industries (Italy) S.r.l.
Via Giovanni XXIII, 43
20090 Rodano MI
Tel. 02.95950.1
Fax 02.95950.400
e-mail: infoita@eaton.com
Internet: http://www.eaton.it
http://www.eaton.eu

2013 - con riserva di modifiche
LP 2014 - Apparecchiature Industriali
Stampato in Italia
Emper - Promografica - Soget
11/2013 - 3000

Powering Business Worldwide