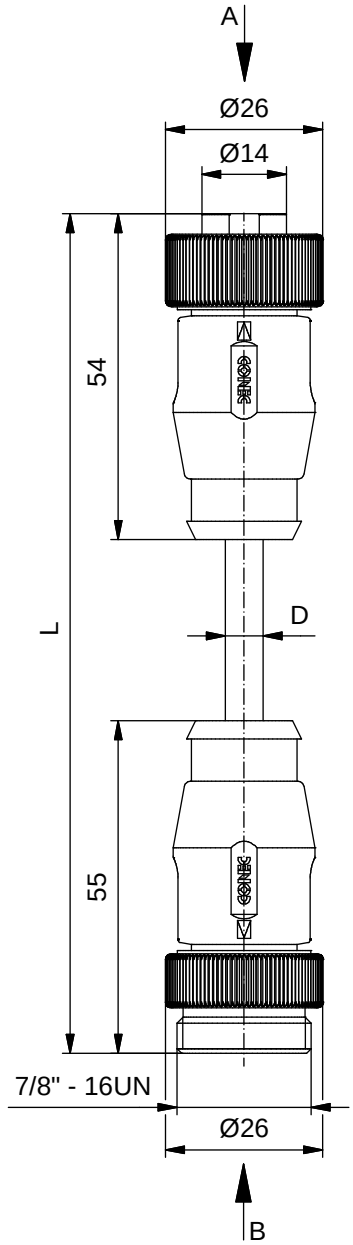

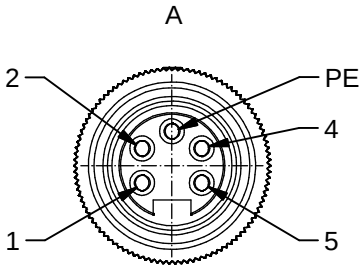

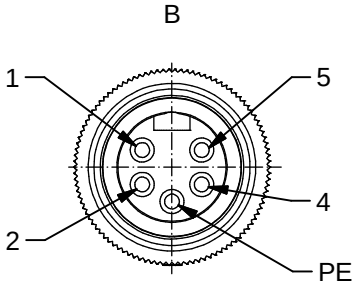

Kontaktbelegung:

1	schwarz
2	blau
PE	grün-gelb
4	braun
5	weiß

Technische Daten:

Bemessungsspannung: IEC 60664-1	300 V	
Überspannungskategorie: IEC 60664-1	2	
Bemessungsstoßspannung: IEC 60664-1	2,7 kV	
Strombelastbarkeit: IEC 60512-3 bei 40℃	0,75mm² 8 A	1,5mm² 10 A
Isolationswiderstand: IEC 60512	>=100 MΩ	
Verschmutzungsgrad: IEC 60664-1	3/2	
Schutzart: IEC 60529	IP 68, im verschraubten Zustand	
Umgebungstemperatur: IEC 60664-1	-30℃ ... +80℃	
Steckzyklen: IEC 60512-9a	>=100	
Anschlussart:	crimped	

Werkstoffe:

Kontaktmaterial:	CuZn
Kontaktoberfläche:	Ni, Au gal.
Kontaktträger:	TPU, UL 94
Überwurfmutter/ -schraube:	CuZn, Ni
Griffkörper:	TPU, UL 94, grau

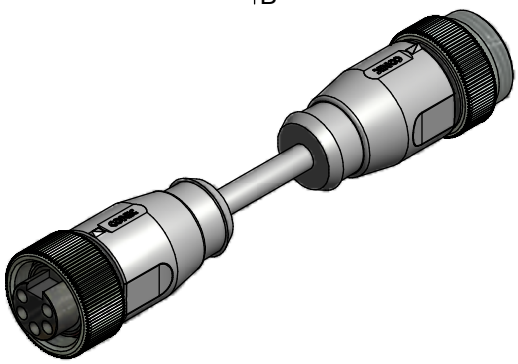

Art.-Nr.:	Bezeichnung:	Länge L:	Kabel:
41-01225	SAL - 7/8 - RK4PE - RS4PE - 0,6 / A3	0,6m	PVC, UL 2464, grau, 5x0,75mm², LiYY Kabel: 781-A37500
41-01226	SAL - 7/8 - RK4PE - RS4PE - 1 / A3	1m	
41-01227	SAL - 7/8 - RK4PE - RS4PE - 1,5 / A3	1,5m	
41-01228	SAL - 7/8 - RK4PE - RS4PE - 2 / A3	2m	
41-xxxxx	SAL - 7/8 - RK4PE - RS4PE - ... / A3	x	
41-01273	SAL - 7/8 - RK4PE - RS4PE - 0,6 / A3 / 150	0,6m	PVC, UL 2464, grau, 5x1,50mm², LiYY Kabel: 781-A38500
41-01274	SAL - 7/8 - RK4PE - RS4PE - 1 / A3 / 150	1m	
41-01275	SAL - 7/8 - RK4PE - RS4PE - 1,5 / A3 / 150	1,5m	
41-01276	SAL - 7/8 - RK4PE - RS4PE - 2 / A3 / 150	2m	
41-xxxxx	SAL - 7/8 - RK4PE - RS4PE - ... / A3 / 150	x	

D siehe Datenblatt Kabel

CAD-Unterlage nicht manuell ändern

Directive 2002/95/EC RoHS compliant

Index: b 06.09.10 KH Ä3736
technische Daten angepasst, Datenblatt-Nr. für Kabel in Tabelle hinzu, neutrale Zeile hinzu

Kabeltoleranz: L <= 4m: L + 40mm
L > 4m: L + 1%

Diese Zeichnung darf ohne unsere ausdrückliche, schriftliche Genehmigung weder vervielfältigt noch dritten Personen ausgehändigt werden.
Eigentums- und Urheberrecht vorbehalten

dim. in mm

	Datum	Name
gez.	12.02.08	Franz
gepr.	12.02.08	Mankopf

CONEC®

Benennung:

Verbinungsleitung 7/8",
Kupplung axial - Stecker axial

Zeichnungsnr.:

41K1A363

Artikelnr.: siehe Tabelle