Wiring diagram / Anschlussplan / Schema elettrico

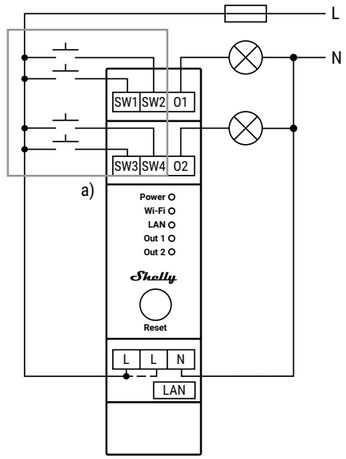

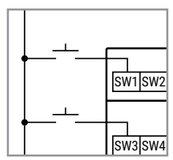

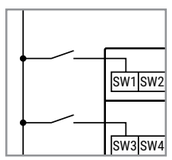

EN

Legend

Device terminals
- **SW1 and SW2** Switch input terminals controlling O1
- **SW3 and SW4** Switch input terminals controlling O2
- **O1:** Load circuit 1 output terminal
- **O2:** Load circuit 2 output terminal
- **L:** Live (110-240 V) terminals
- **N:** Neutral terminal
- **LAN:** Local Area Network RJ 45 connector

Wires
- **L:** Live (110-240 V) wire
- **N:** Neutral wire

DE

Legende

Geräteanschlüsse
- **SW1 und SW2** Schaltereingangsklemmen zur Steuerung von O1
- **SW3 und SW4** Schaltereingangsklemmen zur Steuerung von O2
- **O1:** Ausgangsklemme des Lastkreises 1
- **O2:** Ausgangsklemme des Lastkreises 2
- **L:** Klemmen für Phase (110-240 V)
- **N:** Klemme für Neutralleiter
- **LAN:** Ethernet RJ45 Anschlussdose für lokales Netzwerk

Kabel
- **L:** Stromführendes Kabel/Phase (110-240 V)
- **N:** Neutralleiterkabel

IT

Leggenda

Terminali del dispositivo
- **SW1 and SW2** Terminali di ingresso dell'interruttore che controllano O1
- **SW3 and SW4** Terminali di ingresso dell'interruttore che controllano O2
- **O1:** Terminale di uscita del carico 1
- **O2:** Terminale di uscita del carico 2
- **L:** Terminali sotto tensione (110-240 V)
- **N:** Terminale di neutro
- **LAN:** Connettore RJ45 della rete locale

Cavi
- **L:** Cavo sotto tensione (110-240 V)
- **N:** Cavo neutro

Ver1.1 B0824

EN

User and safety guide

Shelly Pro Dimmer 2PM

DIN-rail mountable, two-channel smart dimmer

Safety information

For safe and proper use, read this guide, and any other documents accompanying this product. Keep them for future reference. Failure to follow the installation procedures can lead to malfunction, danger to health and life, violation of law, and/or refusal of legal and commercial guarantees (if any). Shelly Europe Ltd. is not responsible for any loss or damage in case of incorrect installation or improper operation of this device due to failure to follow the user and safety instructions in this guide.

⚠*This sign indicates safety information*

ⓘ*This sign indicates important note.*

⚠**WARNING!** *Risk of electric shock. Installation of the Device to the power grid must be performed carefully by a qualified electrician.*

⚠**WARNING!** *Before making any changes to the connections, ensure there is no voltage present at the Device terminals.*

⚠**CAUTION!** *Plug in or unplug the LAN cable only when the Device is powered off. The parts of the LAN cable that may be touched when plugging in or unplugging it, must not be metallic.*

⚠**CAUTION!** *Connect the Device only in the way shown in these instructions. Any other method could cause damage and/or injury.*

⚠**CAUTION!** *Connect the Device only to a power grid and appliances that comply with all applicable regulations. A short circuit in the power grid or any appliance connected to the Device can cause fire, property damage, and electric shock.*

⚠**CAUTION!** *The Device and the appliances connected to it, must be secured by a cable protection switch in accordance with EN60898-1 (tripping characteristic B or C, max. 10A rated current, min. 6 kA interrupting rating, energy limiting class 3).*

⚠**CAUTION!** *Before installing the Device, turn the circuit breakers off. Use a suitable test device to make sure there is no voltage on the wires you want to connect. When you are sure that there is no voltage, proceed to the installation.*

⚠**CAUTION!** *Do not use the Device if it shows any sign of damage or defect.*

⚠**CAUTION!** *The Device may be connected to and control only electric circuits and appliances that comply with the applicable standards and safety norms.*

⚠**CAUTION!** *Plug in or unplug the LAN cable only when the Device is powered off. The parts of the LAN cable that may be touched when plugging in or unplugging it, must not be metallic.*

⚠**CAUTION!** *The Device is intended only for indoor use.*

⚠**CAUTION!** *Keep the Device away from dirt and moisture.*

Product description

Shelly Pro Dimmer 2PM (the Device) is a DIN-rail mountable, two-channel smart dimmer.

The Device can be accessed, controlled, and monitored remotely from any place where the User has internet connectivity, as long as the device is connected to a Wi-Fi router and the Internet.

The Device has an embedded web interface used to monitor, control, and adjust the Device. The web interface is accessible at **http://192.168.33.1** when connected directly to the Device access point or at its IP address when you and the Device are connected to the same network.

The Device can access and interact with other smart devices or automation systems if they are in the same network infrastructure. Shelly Europe Ltd. provides APIs for the devices, their integration, and cloud control. For more information, visit **https://shelly-api-docs.shelly.cloud**.

ⓘ*The Device comes with factory-installed firmware. To keep it updated and secure, Shelly Europe Ltd. provides the latest firmware updates free of charge. Access the updates through either the embedded web interface or the Shelly Smart Control mobile application. Installation of firmware updates is the user's responsibility. Shelly Europe Ltd. shall not be liable for any lack of conformity of the Device caused by the failure of the user to install the available updates in a timely manner.*

Installation instructions

ⓘ*To connect the Device, we recommend using solid single-core wires or stranded wires with ferrules. The wires should have insulation with increased heat resistance, not less than PVC T105°C (221°F).*

ⓘ*When connecting wires to the Device terminals, consider the specified conductor cross section and stripped length. Do not connect multiple wires into a single terminal.*

ⓘ*For security reasons, after you successfully connect the Device to the local Wi-Fi network, we recommend that you disable or password-protect the Device AP (Access Point).*

ⓘ*To perform a factory reset of the Device, press and hold the Control button for 10 seconds.*

ⓘ*To enable the access point and the Bluetooth connection of the Device, press and hold the Control button for 5 seconds.*

Connect the first load to the O1 terminal of the Device and the Neutral wire as shown in the wiring diagram.

Connect the second load to the O2 terminal of the Device and the Neutral wire as shown in the wiring diagram.

Connect the Live wire to the L terminal.

If you want to control the dimming with a single button (per channel), connect buttons to the SW1 and SW3 terminals and to the Live wire as shown in Fig. 1 b).

If you want to control the dimming with two buttons (per channel), connect buttons to the SW1, SW2, SW3, and SW4 terminals, and to the Live wire as shown in Fig. 1 a).

If you want to just turn the lights on or off, connect the switches to the SW1 and SW3 terminals and the Live wire as shown in Fig. 1 c).

Specifications

- Size (HxWxD): 94x19x69 mm / 3.70x0.75x2.71 in
- Weight: 75 g / 2.7 oz
- Screw terminals max torque: 0.4 Nm / 3.5 lbin
- Conductor cross section:
  - 0.5 to 2.5 mm² / 20 to 14 AWG (green connectors)
  - 0.5 to 1.5 mm² / 20 to 16 AWG (blue connector) (solid, stranded, and bootlace ferrules)
- Conductor stripped length:
  - 6 to 7 mm / 0.24 to 0.28 in (green connectors)
  - 5 to 6 mm / 0.20 to 0.24 in (blue connector)
- Mounting: DIN-rail
- Shell material: Plastic
- Shell color: Lime
- Ambient working temperature: -20°C to 40°C / -5°F to 105°F
- Humidity: 30% to 70% RH
- Max. altitude: 2000 m / 6562 ft
- Power supply: 110 - 240 VAC ~ 50/60 Hz
- Power consumption: < 2 W
- External protection: Max. 10 A, tripping characteristic B or C, 6 kA interrupting rating, energy limiting class 3
- Dimming type: Trailing edge
- Max. output power: 200 W per channel
- Voltmeter (AC): Yes
- Ammeter (AC): Yes
- Power and energy meters: Yes
- Internal-temperature sensor: Yes
- Supported loads:
  - Incandescent
  - Dimmable LED
  - Dimmable electronic transformers
  - Iron-core transformers with low-voltage incandescent lamps

Wi-Fi
- Protocol: 802.11 b/g/n
- RF band: 2400-2483 MHz
- Max. RF power: < 20 dBm
- Range: Up to 30 m / 100 ft indoors and up to 50 m / 160 ft outdoors (depending on local conditions)

Bluetooth
- Protocol: 4.2
- RF band: 2400-2483.5 MHz
- Max. RF power: < 4 dBm
- Range: Up to 30 m / 100 ft outdoors, up to 10 m / 33 ft indoors (depending on local conditions)

- CPU: ESP32-D0WDQ6
- Flash: 8MB
- Schedules: 20
- Webhooks (URL actions): 20 with 5 URLs per hook
- Scripting: Yes
- MQTT: Yes

Shelly Cloud inclusion

The Device can be monitored, controlled, and set up through our Shelly Cloud home automation service. You can use the service through either our Android, iOS, or Harmony OS mobile application or through any internet browser at **https://control.shelly.cloud/**.

If you choose to use the Device with the application and Shelly Cloud service, you can find instructions on how to connect the Device to the Cloud and control it from the Shelly app in the application guide: **https://shelly.link/app-guide**.

The Shelly mobile application and Shelly Cloud service are not conditions for the Device to function properly. This Device can be used standalone or with various other home automation platforms.

Troubleshooting

In case you encounter problems with the installation or operation of the Device, check its knowledge base page:
https://shelly.link/pro_dimmer_2PM

Declaration of Conformity

Hereby, Shelly Europe Ltd. declares that the radio equipment type Shelly Pro Dimmer 2PM is in compliance with Directive 2014/53/EU, 2014/35/EU, 2014/30/EU, 2011/65/EU. The full text of the EU declaration of conformity is available at the following internet address:
https://shelly.link/pro_dimmer_2PM_DoC

Manufacturer: Shelly Europe Ltd.
Address: 103 Cherni vrah Blvd., 1407 Sofia, Bulgaria
Tel.: +359 2 988 7435
E-mail: support@shelly.cloud
Official website: https://www.shelly.com

Changes in contact information are published by the Manufacturer on the official website.

All rights to the trademark Shelly® and other intellectual rights associated with this Device belong to Shelly Europe Ltd.

DE

Benutzer- und Sicherheitshandbuch

Shelly Pro Dimmer 2PM

Auf DIN-Schienen montierbarer, intelligenter Zwei-Kanal-Dimmer

Sicherheitsinformationen

Lesen Sie diese Anleitung und alle anderen Dokumente, die diesem Produkt beiliegen, um es sicher und ordnungsgemäß zu verwenden. Bewahren Sie sie zum späteren Nachschlagen auf. Die Nichtbeachtung der Installationsanweisungen kann zu Fehlfunktionen, Gefahren für Gesundheit und Leben, Gesetzesverstößen und/oder zur Verweigerung gesetzlicher und kommerzieller Garantien (falls vorhanden) führen. Shelly Europe Ltd. haftet nicht für Verluste oder Schäden, die durch eine fehlerhafte Installation oder einen unsachgemäßen Betrieb des Geräts aufgrund der Nichtbeachtung der Benutzer- und Sicherheitshinweise in dieser Anleitung entstehen.

⚠*Dieses Zeichen weist auf Sicherheitshinweise hin.*

ⓘ*Dieses Zeichen weist auf einen wichtigen Hinweis hin.*

⚠**WARNUNG!** *Gefahr eines Stromschlags. Die Installation des Geräts an das Stromnetz muss sorgfältig von einer qualifizierten Elektrofachkraft durchgeführt werden.*

⚠**WARNUNG!** *Bevor Sie Änderungen an den Anschlüssen vornehmen, stellen Sie sicher, dass an den Geräteklemmen keine Spannung anliegt.*

⚠**ACHTUNG!** *Stecken Sie das LAN-Kabel nur ein oder aus, wenn das Gerät ausgeschaltet ist. Die Teile des LAN-Kabels, die beim Einstecken oder Ausstecken berührt werden können, dürfen nicht aus Metall sein.*

⚠**ACHTUNG!** *Schließen Sie das Gerät nur auf die in dieser Anleitung beschriebene Weise an. Jede andere Methode kann zu Schäden und/oder Verletzungen führen.*

⚠**ACHTUNG!** *Schließen Sie das Gerät nur an ein Stromnetz und Geräte an, die allen geltenden Vorschriften entsprechen. Ein Kurzschluss im Stromnetz oder in einem an das Gerät angeschlossenen Gerät kann zu Bränden, Sachschäden und Stromschlägen führen.*

⚠**ACHTUNG!** *Das Gerät und die daran angeschlossenen Geräte müssen durch einen Leitungsschutzschalter nach EN60898-1 abgesichert sein (Auslösecharakteristik B oder C, max. 10 A Nennstrom, min. 6 kA Ausschaltvermögen, Energiebegrenzungsklasse 3).*

⚠**ACHTUNG!** *Schalten Sie vor der Installation des Geräts die Stromkreisunterbrecher aus. Verwenden Sie ein geeignetes Prüfgerät, um sicherzustellen, dass an den anzuschließenden Drähten keine Spannung vorhanden ist. Wenn Sie sicher sind, dass keine Spannung vorhanden ist, fahren Sie mit der Installation fort.*

⚠**ACHTUNG!** *Verwenden Sie das Gerät nicht, wenn es Anzeichen von Beschädigungen oder Defekten aufweist.*

⚠**ACHTUNG!** *Das Gerät darf nur an Stromkreise und Geräte angeschlossen und gesteuert werden, die den geltenden Normen und Sicherheitsnormen entsprechen.*

⚠**ACHTUNG!** *Stecken Sie das LAN-Kabel nur ein oder aus, wenn das Gerät ausgeschaltet ist. Die Teile des LAN-Kabels, die beim Einstecken oder Ausstecken berührt werden können, dürfen nicht aus Metall sein.*

⚠**ACHTUNG!** *Das Gerät ist nur für die Verwendung in Innenräumen vorgesehen.*

⚠**ACHTUNG!** *Halten Sie das Gerät von Schmutz und Feuchtigkeit fern.*

Produktbeschreibung

Shelly Pro Dimmer 2PM (das Gerät) ist ein auf DIN-Schienen montierbarer, intelligenter Zweikanal-Dimmer.

Auf das Gerät kann von jedem Ort, an dem der Nutzer eine Internetverbindung hat, zugegriffen werden, es kann gesteuert und überwacht werden, solange das Gerät mit einem Wi-Fi-Router und dem Internet verbunden ist.

Das Gerät verfügt über eine integrierte Weboberfläche, die zur Überwachung, Steuerung und Einstellung des Geräts verwendet wird. Die Webschnittstelle ist unter **http://192.168.33.1** zugänglich, wenn sie direkt mit dem Zugangspunkt des Geräts verbunden ist, oder unter seiner IP-Adresse, wenn Sie und das Gerät mit demselben Netzwerk verbunden sind.

Das Gerät kann auf andere intelligente Geräte oder Automatisierungssysteme zugreifen und mit ihnen interagieren, wenn sie sich in derselben Netzwerkinfrastruktur befinden. Shelly Europe Ltd. bietet APIs für die Geräte, ihre Integration und die Cloud-Steuerung. Für weitere Informationen besuchen Sie
https://shelly-api-docs.shelly.cloud.

ⓘ*Das Gerät wird mit einer werkseitig installierten Firmware geliefert. Um es auf dem neuesten Stand und sicher zu halten, stellt Shelly Europe Ltd. die neuesten Firmware-Updates kostenlos zur Verfügung. Sie können auf die Updates entweder über die eingebettete Weboberfläche oder über die Shelly Smart Control Mobilanwendung zugreifen, wo Sie Details über die neueste Firmware-Version finden können. Die Entscheidung, die Firmware-Updates zu installieren oder nicht, liegt in der alleinigen Verantwortung des Benutzers. Shelly Europe Ltd. haftet nicht für Konformitätsmängel des Geräts, die darauf zurückzuführen sind, dass der Benutzer die verfügbaren Updates nicht rechtzeitig installiert hat.*

Installationsanleitung

ⓘ*Für den Anschluss des Geräts empfehlen wir die Verwendung von einadrigen Volldrähten oder Litzendrähte mit Aderendhülsen. Die Drähte sollten eine Isolierung mit erhöhter Wärmebeständigkeit haben, mindestens PVC T105°C (221°F).*

ⓘ*Berücksichtigen Sie beim Anschließen von Drähten an die Geräteklemmen den angegebenen Leiterquerschnitt und die Abisolierlänge. Schließen Sie nicht mehrere Drähte an eine einzige Klemme an.*

ⓘ*Nachdem Sie das Gerät erfolgreich mit dem lokalen Wi-Fi-Netzwerk verbunden haben, empfehlen wir Ihnen aus Sicherheitsgründen, den Geräte-AP (Access Point) zu deaktivieren oder mit einem Passwort zu schützen.*

ⓘ*Um das Gerät auf die Werkseinstellungen zurückzusetzen, halten Sie die Steuertaste 10 Sekunden lang gedrückt.*

ⓘ*Um den Zugangspunkt und die Bluetooth-Verbindung des Geräts zu aktivieren, halten Sie die Steuertaste 5 Sekunden lang gedrückt.*

Schließen Sie die erste Last an die Klemme O1 des Geräts und den Neutralleiter an, wie im Schaltplan dargestellt.

Schließen Sie die zweite Last an die Klemme O2 des Geräts und den Neutralleiter an, wie im Schaltplan dargestellt.

Verbinden Sie den stromführendes Kabel (Phase) an die Klemme L an.

Wenn Sie das Dimmen mit einem einzigen Taster (pro Kanal) steuern möchten, schließen Sie die Taster an die Klemmen SW1 und SW3 und an den stromführendes Kabel (Phase) an, wie in Abb. 1 b) gezeigt.

Wenn Sie das Dimmen mit zwei Tastern (pro Kanal) steuern möchten, schließen Sie die Taster an die Klemmen SW1, SW2. SW3 und SW4 und an den stromführendes Kabel (Phase) an, wie in Abb. 1 a) gezeigt.

Wenn Sie das Licht nur ein- oder ausschalten wollen, schließen Sie den Schalter an die Klemmen SW1 und SW3 und an den stromführendes Kabel (Phase) an, wie in Abb. 1 c) gezeigt.

Spezifikation

- Abmessungen (HxBxT): 94x19x69 mm / 3.70x0.75x2.71 in
- Gewicht: 75 g / 2.7 oz
- Schraubklemmen max Drehmoment: 0.4 Nm / 3.5 lbin
- Querschnitt des Leiters:
  - 0.5 bis 2.5 mm² / 20 bis 14 AWG (grüne Anschlüsse)
  - 0.5 bis 1.5 mm² / 20 bis 16 AWG (blauer Anschluss) (Voll-, Litzen- und Aderendhülsen)
- Abisolierlänge des Leiters:
  - 6 bis 7 mm / 0,24 bis 0,28 in (Grüne Anschlüsse)
  - 5 bis 6 mm / 0,20 bis 0,24 Zoll (blauer Anschluss)
- Montage: DIN-Hutschiene
- Gehäusematerial: Kunststoff
- Farbe des Gehäuses: Grün
- Arbeitstemperatur: -20°C bis 40°C / -5°F bis 105°F
- Luftfeuchtigkeit: 30% bis 70% RH
- Max. Höhe ü.M.: 2000 m / 6562 ft
- Stromversorgung: 110-240 VAC ~ 50/60 Hz
- Leistungsaufnahme: < 2 W
- Externer Schutz: Max. 10 A, Auslösecharakteristik B oder C, 6 kA Ausschaltvermögen, Energiebegrenzungsklasse 3
- Dimmer Typ: Phasenabschnitt
- Max. Ausgangsleistung: 200 W pro Kanal
- Voltmeter (AC): Ja
- Amperemeter (AC): Ja
- Leistungs- und Energiezähler: Ja
- Interner Temperatursensor: Ja
- Unterstützte Lasten:
  - Glühlampe
  - Dimmbare LED
  - Dimmbare elektronische Transformatoren
  - Eisenkerntransformatoren mit Niedervolt-Glühlampen

Wi-Fi
- Protokoll: 802.11 b/g/n
- RF band: 2400-2483 MHz
- Max. HF-Leistung: < 20 dBm
- Reichweite: Bis zu 30 m / 98 ft im Freien und bis zu 50 m / 164 ft in Innenräumen (abhängig von den örtlichen Gegebenheiten)

Bluetooth
- Protokoll: 4.2
- RF band: 2400-2483.5 MHz
- Max. HF-Leistung: < 4 dBm
- Reichweite: Bis zu 30 m / 100 ft im Freien, bis zu 10 m / 33 ft im Gebäuden (abhängig von den baulichen Gegebenheiten)

- CPU: ESP32-D0WDQ6
- Flash: 8MB
- Zeitpläne: 20
- WebHooks (URL-Aktionen): 20 mit 5 URLs pro Haken
- Skripting: Ja
- MQTT: Ja

Shelly Cloud-Einbindung

Das Gerät kann über unseren Shelly Cloud Hausautomatisierungsdienst überwacht, gesteuert und eingerichtet werden. Sie können den Dienst entweder über unsere Android-, iOS- oder Harmony OS-Mobilanwendung oder über einen beliebigen Internetbrowser unter **https://control.shelly.cloud/** nutzen.

Wenn Sie sich dafür entscheiden, das Gerät mit der Anwendung und dem Shelly Cloud-Dienst zu verwenden, finden Sie Anweisungen zur Verbindung des Geräts mit der Cloud und zu seiner Steuerung über die Shelly-App im Anwendungshandbuch: **https://shelly.link/app-guide**.

Die Shelly App und der Shelly Cloud Service sind keine Voraussetzung für die ordnungsgemäße Funktion des Geräts. Dieses Gerät kann eigenständig oder mit verschiedenen anderen Hausautomatisierungsplattformen verwendet werden.

Störungsbeseitigung

Sollten Sie Probleme mit der Installation oder dem Betrieb des Geräts haben, sehen Sie auf der entsprechenden Wissensdatenbank-Seite nach: **https://shelly.link/pro_dimmer_2PM**

Konformitätserklärung

Hiermit erklärt Shelly Europe Ltd. dass die Funkanlage Typ Shelly Pro Dimmer 2PM der Richtlinie 2014/35/EU, 2014/30/EU, 2011/65/EU entspricht. Den vollständigen Text der EU-Konformitätserklärung finden Sie unter folgender Internetadresse:
https://shelly.link/pro_dimmer_2PM_DoC

Hersteller: Shelly Europe Ltd.
Addresse: 103 Cherni vrah Blvd., 1407 Sofia, Bulgarien
Tel.: +359 2 988 7435
E-mail: support@shelly.cloud
Offizielle Website: https://www.shelly.com

Änderungen der Kontaktdaten werden vom Hersteller auf dessen offiziellen Website veröffentlicht.

Alle Rechte an der Marke Shelly® und anderen geistigen Eigentumsrechten im Zusammenhang mit diesem Gerät gehören Shelly Europe Ltd.

IT

Guida all'uso e alla sicurezza

Shelly Pro Dimmer 2PM

Dimmer intelligente a due canali montabile su guida DIN

Informazioni sulla sicurezza

Per un uso sicuro e corretto, leggere questa guida e tutti gli altri documenti che accompagnano il prodotto. Conservateli per future consultazioni. La mancata osservanza delle procedure di installazione può causare malfunzionamenti, pericoli per la salute e la vita, violazione della legge e/o rifiuto delle garanzie legali e commerciali (se presenti). Shelly Europe Ltd. non è responsabile di eventuali perdite o danni in caso di installazione errata o di funzionamento improprio del dispositivo a causa della mancata osservanza delle istruzioni d'uso e di sicurezza contenute in questa guida.

⚠*Questo cartello indica le informazioni sulla sicurezza*

ⓘ*Questo segno indica una nota importante.*

⚠**AVVERTENZA!** *Rischio di scosse elettriche. L'installazione del Dispositivo alla rete elettrica deve essere eseguita con cura da un elettricista qualificato.*

⚠**AVVERTENZA!** *Prima di apportare qualsiasi modifica ai collegamenti, accertarsi che non vi sia tensione sui terminali del Dispositivo.*

⚠**ATTENZIONE!** *Collegare o scollegare il cavo LAN solo quando il dispositivo è spento. Le parti del cavo LAN che possono essere toccate durante l'inserimento o lo scollegamento non devono essere metalliche.*

⚠**ATTENZIONE!** *Collegare il Dispositivo solo nel modo indicato in queste istruzioni. Qualsiasi altro metodo potrebbe causare danni e/o lesioni.*

⚠**ATTENZIONE!** *Collegare il Dispositivo solo a una rete elettrica e a dispositivi conformi a tutte le normative vigenti. Un cortocircuito nella rete elettrica o in qualsiasi apparecchio collegato al Dispositivo può causare incendi, danni materiali e scosse elettriche.*

⚠**ATTENZIONE!** *Il Dispositivo e gli apparecchi ad esso collegati devono essere protetti da un interruttore di protezione dei cavi conforme alla norma EN60898-1 (caratteristica di intervento B o C, corrente nominale massima di 10 A, potere di interruzione minimo di 6 kA, classe di energia 3).*

⚠**ATTENZIONE!** *Prima di installare il Dispositivo, spegnere gli interruttori automatici. Utilizzare un dispositivo di prova adeguato per verificare l'assenza di tensione sui fili da collegare. Una volta accertata l'assenza di tensione, procedere all'installazione.*

⚠**ATTENZIONE!** *Non utilizzare il Dispositivo se presenta segni di danni o difetti.*

⚠**ATTENZIONE!** *Il Dispositivo può essere collegato e controllare solo circuiti e apparecchi elettrici conformi agli standard e alle norme di sicurezza applicabili.*

⚠**ATTENZIONE!** *Collegare o scollegare il cavo LAN solo quando il dispositivo è spento. Le parti del cavo LAN che possono essere toccate durante l'inserimento o lo scollegamento non devono essere metalliche.*

⚠**ATTENZIONE!** *Il Dispositivo è destinato esclusivamente all'uso interno.*

⚠**ATTENZIONE!** *Tenere il Dispositivo lontano da sporco e umidità.*

Descrizione del prodotto

Shelly Pro Dimmer 2PM (il Dispositivo) è un dimmer intelligente a due canali montabile su guida DIN.

È possibile accedere al dispositivo, controllarlo e monitorarlo a distanza da qualsiasi luogo in cui l'utente disponga di una connessione Internet, purché il dispositivo sia collegato a un router Wi-Fi e a Internet.

Il Dispositivo è dotato di un'interfaccia web integrata utilizzata per monitorare, controllare e regolare il Dispositivo. L'interfaccia web è accessibile all'indirizzo **http://192.168.33.1** quando si è collegati direttamente al punto di accesso del Dispositivo o al suo indirizzo IP quando l'utente e il Dispositivo sono collegati alla stessa rete.

Il Dispositivo può accedere e interagire con altri dispositivi intelligenti o sistemi di automazione se si trovano nella stessa infrastruttura di rete. Shelly Europe Ltd. fornisce API per i dispositivi, la loro integrazione e il controllo via cloud. Per ulteriori informazioni, visitare il sito **https://shelly-api-docs.shelly.cloud**.

ⓘ*Il Dispositivo viene fornito con un firmware installato in fabbrica. Per mantenerlo aggiornato e sicuro, Shelly Europe Ltd. fornisce gratuitamente gli ultimi aggiornamenti del firmware. È possibile accedere agli aggiornamenti tramite l'interfaccia web incorporata o l'applicazione mobile Shelly Smart Control, dove si possono trovare informazioni sull'ultima versione del firmware. La scelta di installare o meno gli aggiornamenti del firmware è di esclusiva responsabilità dell'utente. Shelly Europe Ltd. non sarà responsabile di eventuali difetti di conformità del Dispositivo causati dalla mancata installazione tempestiva degli aggiornamenti disponibili da parte dell'utente.*

Istruzioni per l'installazione

ⓘ*Per collegare il Dispositivo, si consiglia di utilizzare fili unipolari solidi o fili a trefoli con puntali. I fili devono avere un isolamento con una maggiore resistenza al calore, non inferiore a PVC T105°C (221°F).*

ⓘ*Quando si collegano i cavi ai terminali del Dispositivo, tenere conto della sezione del conduttore e della lunghezza spelata specificate. Non collegare più fili a un singolo terminale.*

ⓘ*Per motivi di sicurezza, dopo aver collegato il Dispositivo alla rete Wi-Fi locale, si consiglia di disattivare o proteggere con password l'AP (Access Point) del Dispositivo.*

ⓘ*Per eseguire un reset di fabbrica del Dispositivo, tenere premuto il pulsante di controllo per 10 secondi.*

ⓘ*Per attivare il punto di accesso e la connessione Bluetooth del Dispositivo, tenere premuto il tasto di controllo per 5 secondi.*

Collegare il primo carico al terminale O1 del dispositivo e al cavo di neutro come indicato nello schema elettrico.

Collegare il secondo carico al terminale O2 del dispositivo e al cavo di neutro come indicato nello schema elettrico.

Collegare il cavo sotto tensione al terminale L.

Se si desidera controllare la dimmerazione con un solo pulsante (per canale), collegare i pulsanti ai terminali SW1 e SW3 e al cavo in tensione come indicato nella Fig. 1 b).

Se si desidera controllare la dimmerazione con due pulsanti (per canali), collegare i pulsanti ai terminali SW1, SW2, SW3 e SW4 e al cavo sotto tensione come indicato nella Fig. 1 a).

Se si desidera solo accendere o spegnere le luci, collegare l'interruttore ai terminali SW1 e SW3 e al cavo sotto tensione come indicato nella Fig. 1 c).

Specifiche tecniche

- Dimensioni (HxLxP): 94x19x69 mm / 3.70x0.75x2.71 in
- Peso: 75 g / 2.7 oz
- Coppia massima morsetti a vite: 0.4 Nm / 3.5 lbin
- Sezione del conduttore:
  - 0.5 a 2.5 mm² / 20 a 14 AWG (connettori verdi)
  - 0.5 a 1.5 mm² / 20 a 16 AWG (connettore blu) (puntali solidi, a trefoli e bootlace)
- Lunghezza spelata del conduttore:
  - da 6 a 7 mm / da 0.24 a 0.28 in (connettori verdi)
  - da 5 a 6 mm / da 0,20 a 0,24 pollici (connettore blu)
- Montaggio: Guida DIN
- Materiale del guscio: Plastica
- Colore del guscio: Limetta
- Temperatura di lavoro: -20°C a 40°C / -5°F a 105°F
- Umidità: 30% a 70% RH
- Altitudine massima: 2000 m / 6562 ft
- Alimentazione: 110-240 VAC ~ 50/60 Hz
- Consumo di energia: < 2 W
- Protezione esterna: Max. 10 A, caratteristica di intervento B o C, potere di interruzione 6 kA, classe di limitazione dell'energia 3
- Tipo di oscuramento: Interruzione di fase posteriore
- Potenza di uscita massima: 200 W per canale
- Volmetro (CA): Sì
- Amperometro (CA): Sì
- Contatori di potenza e di energia: Sì
- Sensore di temperatura interno: Sì
- Carichi supportati:
  - Incandescente
  - LED dimmerabili
  - Trasformatori elettronici dimmerabili
  - Trasformatori a nucleo in ferro con lampade a incandescenza a bassa tensione

Wi-Fi
- Protocollo: 802.11 b/g/n
- RF band: 2400-2483 MHz
- Max. Potenza RF: < 20 dBm
- Portata: Fino a 30 m / 98ft all'aperto e fino a 50 m / 164 f t all'interno (a seconda delle condizioni locali)

Bluetooth
- Protocollo: 4.2
- RF band: 2400-2483.5 MHz
- Max. Potenza RF: < 4 dBm
- Portata: Fino a 30 / 100 ft all'aperto, fino a 10 m / 33 ft al chiuso (a seconda della struttura locale)

- CPU: ESP32-D0WDQ6
- Flash: 8MB
- Pianificazioni: 20
- Webhook (azioni URL): 20 con 5 URL per gancio
- Scripting: Sì
- MQTT: Sì

Shelly Cloud Inclusione

Il Dispositivo può essere monitorato, controllato e impostato attraverso il nostro servizio di automazione domestica Shelly Cloud. È possibile utilizzare il servizio tramite la nostra applicazione mobile per Android, iOS o Harmony OS o tramite un qualsiasi browser Internet all'indirizzo **https://control.shelly.cloud/**.

Se si sceglie di utilizzare il dispositivo con l'applicazione e il servizio Shelly Cloud, è possibile trovare le istruzioni su come collegare il dispositivo al Cloud e controllarlo dall'applicazione Shelly nella guida dell'applicazione: **https://shelly.link/app-guide**.

L'applicazione mobile Shelly e il servizio Shelly Cloud non sono condizioni per il corretto funzionamento del Dispositivo. Questo Dispositivo può essere utilizzato da solo o con diverse altre piattaforme di automazione domestica.

Risoluzione dei problemi

In caso di problemi con l'installazione o il funzionamento del Dispositivo, consultare la pagina della Knowledge Base:
https://shelly.link/pro_dimmer_2PM

Dichiarazione di Conformità

Con la presente, Shelly Europe Ltd. dichiara che il tipo di apparecchiatura radio Shelly Pro Dimmer 2PM è conforme alle direttive 2014/35/UE, 2014/30/UE, 2011/65/UE. Il testo completo della dichiarazione di conformità UE è disponibile al seguente indirizzo internet: **https://shelly.link/pro_dimmer_2PM_DoC**

Produttore: Shelly Europe Ltd.
Indirizzo: 103 Cherni vrah Blvd., 1407 Sofia, Bulgaria
Tel.: +359 2 988 7435
E-mail: support@shelly.cloud
Sito ufficiale: https://www.shelly.com

Le modifiche alle informazioni di contatto sono pubblicate dal produttore sul sito web ufficiale.

Tutti i diritti sul marchio Shelly® e gli altri diritti intellettuali associati a questo dispositivo appartengono a Shelly Europe Ltd.